Энергоэффективные функции
Датчик движения, 2300 Вт

Применение

Основное назначение датчика движения 2300 Вт – управление освещением. Когда датчик обнаруживает движение источника тепла (например, тела человека), он включает свет, если уровень освещенности в месте установки не превышает заданного значения. Таким образом, свет включается тогда, когда это необходимо.

Используйте датчик для включения света в следующих местах:

• офисные помещения • туалеты и ванные комнаты • кладовые и подобные им помещения • лестницы • учебные классы • кухни • конференц-залы.

Датчик обнаруживает движение на площади 200 м². На площади 128 м² датчик обладает большей чувствительностью и способен обнаруживать движение и присутствие. Функцию обнаружения можно принудительно отключить, нажав встроенную кнопку датчика или внешнюю кнопку. Чтобы получить доступ к регулировкам, снимите декоративную крышку.

Обратите внимание:

• К датчику движения нужно подводить нейтральный проводник сети.

• Датчик движения предназначен для использования только в помещении.

Конструкция датчика движения

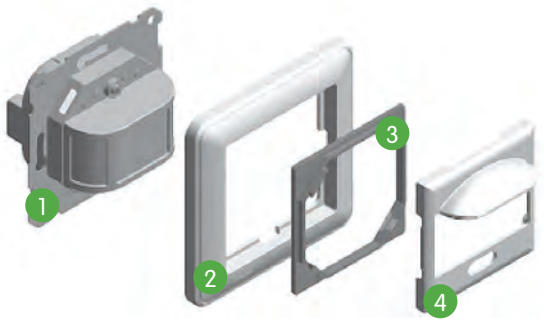

1. Плата управления
2. Рамка
3. Фиксирующая планка
4. Крышка

Схема подключения

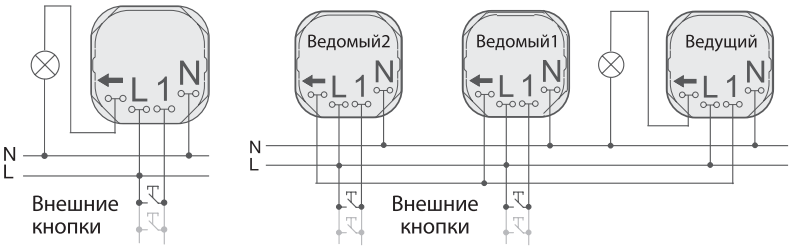

Технические характеристики

Напряжение электросети	230 В +/- 10%, 50 Гц
Номинальная потребляемая мощность	0,2 Вт
Тип зажимов	Безвинтовые
Сечение проводников	1,5-2,5 мм²
Количество присоединяемых проводников	1-2 на зажим
Проводники	Жесткий, жесткий многожильный или гибкий
Высота монтажа	1-1,5 м
Зона охвата (по горизонтали)	180° (может быть разделен на сегменты)
Зона обнаружения при высоте монтажа 1,2 м и температуре 25 °C	Движение: 200 м Присутствие: 128 м
Время пуска	10 с
Регулировка уровня освещенности	0-1000 лк
Таймер	от 1 с до 20 мин
Расширенный таймер	2 ч
Длительность импульсов на зажиме 1	Кор. нажатие < 0,5 с Длит. нажатие > 1,5 с
Количество ведомых датчиков, подключенных к зажиму 1	до 10
Количество внешних кнопок, подключенных к зажиму 1	до 10
Общая длина кабеля, подключенного к зажиму 1	до 300 м
Степень защиты	IP20
Диапазон рабочей температуры	от -5 до +45 °C
Относительная влажность воздуха	5-95 %
Сертификация	ГОСТ Р
Соответствие директивам	По ЭМС 2004/108/ЕС, по низковольтному оборудованию 2006/95/ЕС

Нагрузки
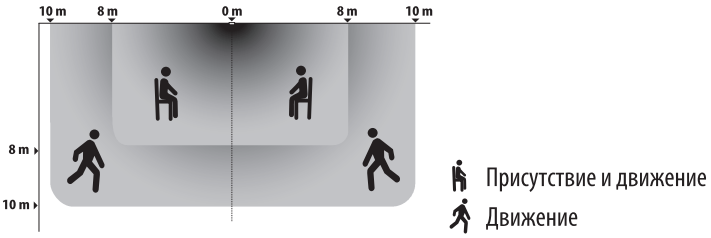
	Лампы накаливания	2300 Вт
	Люминесцентные лампы	
	Без компенсации	1200 Вт
	С параллельной компенсацией	2000 ВА и 140 μФ (cos φ=0,9)
	Параллельно включенные	2x1200 Вт
	С ВЧ фильтром	900 Вт
	Галогенные лампы 230 В	2000 Вт
	Низковольтные галогенные лампы	
	Электромагнитный трансформатор	1050 ВА
	Электронный трансформатор	1150 ВА
	Компактные люминесцентные лампы	500 Вт
	Электродвигатель	200 ВА