# Энергоэффективные функции

## W59: датчик движения, 350 Вт

## Применение

Основное назначение датчика движения Basic 350 Вт – управление освещением. Когда датчик обнаруживает движение источника тепла (например, тела человека), он включает свет, если уровень освещенности в месте установки не превышает заданного значения. Таким образом, свет включается только тогда, когда это необходимо.

**Используйте датчик для включения света в следующих местах:**

- туалеты, ванные комнаты и коридоры;
- кухни.

Датчик обнаруживает движение на площади 120 м$^2$. На площади 30 м$^2$ датчик обладает большей чувствительностью и способен обнаруживать движение и присутствие. Чтобы получить доступ к регулировкам, снимите декоративную крышку.

## Конструкция датчика движения

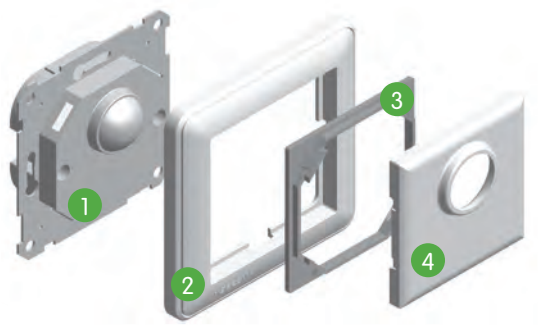


*1. Плата управления*
*2. Рамка*
*3. Фиксирующая планка*
*4. Крышка*

## Технические характеристики

| | |
|---|---|
| Напряжение электросети | 230 В +/- 10%, 50 Гц |
| Номинальная потребляемая мощность | 0,2 Вт |
| Тип зажимов | Безвинтовые |
| Сечение проводников | 1,5-2,5 мм$^2$ |
| Количество присоединяемых проводников | 1-2 на зажим |
| Проводники | Жесткий, жесткий многожильный или гибкий |
| Высота монтажа | 1-1,5 м |
| Зона охвата (по горизонтали) | 120˚ |
| Зона обнаружения при высоте монтажа 1,2 м и температуре 25˚C | Движение: 120 м<br>Присутствие: 30 м |
| Время пуска | 10 с |
| Регулировка уровня освещенности | 0-500 лк |
| Таймер | от 1 с до 20 мин |
| Количество параллельно включенных датчиков движения | до 5 |
| Степень защиты | IP20 |
| Диапазон рабочей температуры | от -5 до +45˚C |
| Относительная влажность воздуха | 5-95 % |
| Сертификация | ГОСТ Р |
| Соответствие директивам | По ЭМС 2004/108/EC, по низковольтному оборудованию 2006/95/EC |
| Соответствие стандартам | EN61000-6-1, EN 61000-6-2, EN 61000-6-3, EN61000-4-13, класс 2, EN60669-2-1 |

## Схема подключения

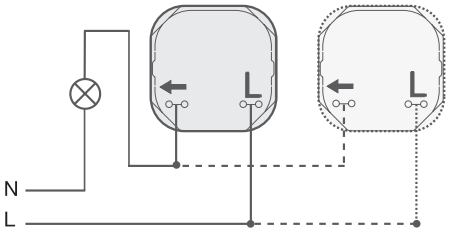


Не более 5 включенных параллельно датчиков движения

## Нагрузки

| | |
|---|---|
| Лампы накаливания | от 40 до 350 Вт |
| Галогенные лампы 230 В | от 40 до 350 Вт |

**Параллельное соединение датчиков движения**
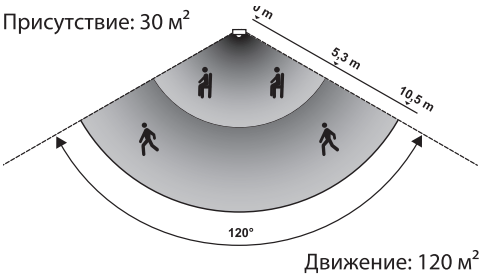
| Кол-во датчиков | 1 | 2 | 3 | 4 | 5 |
|---|---|---|---|---|---|
| Мин. нагрузка | 40 Вт | 50 Вт | 80 Вт | 100 Вт | 140 Вт |