КАТАЛОГ

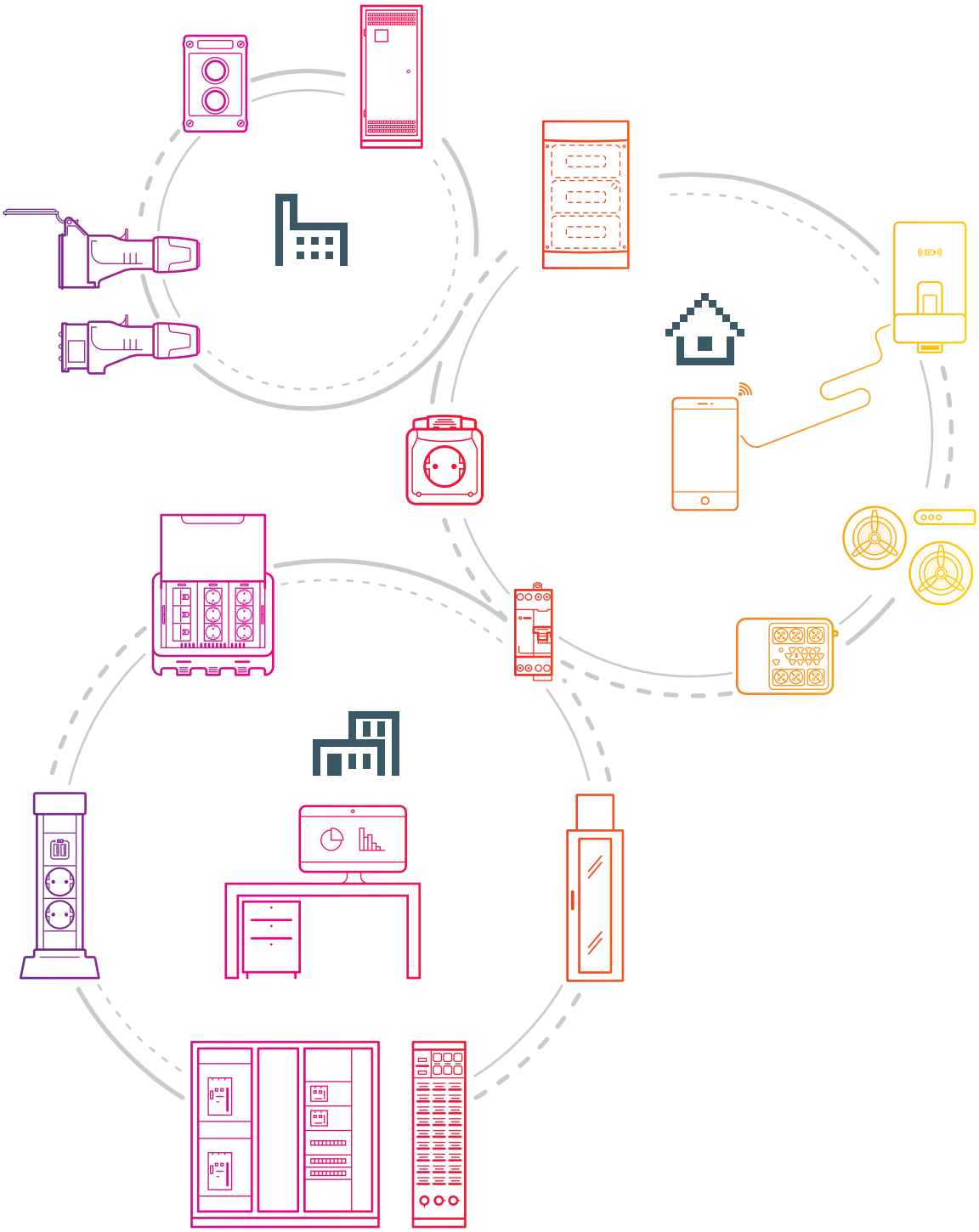

МИРОВОЙ СПЕЦИАЛИСТ ПО ЭЛЕКТРИЧЕСКИМ
И ИНФОРМАЦИОННЫМ СИСТЕМАМ ЗДАНИЙ

2018
2019

legrand®

www.legrand.ru

МИРОВОЙ СПЕЦИАЛИСТ ПО ЭЛЕКТРИЧЕСКИМ И ИНФОРМАЦИОННЫМ СИСТЕМАМ ЗДАНИЙ

Измерение, обеспечение качества электроэнергии

Стр. 8
Сухие трансформаторы Legrand серии Zucchini

НОВИНКА
Стр. 10
Аксессуары для сухих трансформаторов Legrand

Силовое и защитно-коммутационное оборудование

Стр. 71
Воздушные автоматические выключатели DMX³ на токи до 6300 А

НОВИНКА
Стр. 98
Автоматические выключатели в литом корпусе DPX³, DRX, DRX HP

Шкафы, щиты и системы внутреннего распределения

Стр. 286
Промышленные шкафы и щиты Altis, Marina, Atlantic, Atlantic-E

Стр. 348
Регулирование микроклимата в электромонтажных шкафах

Монтажное оборудование и промышленные разъемы

Стр. 500
Клеммные блоки Viking™ 3

Стр. 516
Системы маркировки Cab 3, Memocab и Duplix

Системы домашнего комфорта

Стр. 618
Система домашней автоматизации MyHOME® SCS

НОВИНКА
Стр. 663
Система распределения звука NUVO

Установочное электрооборудование

Стр. 678
Серия Céliane™

Стр. 710
Серия Valena™ Life/Allure

Электрооборудование специального назначения

Стр. 806
Антивандальная серия Soliroc™ и пыле-влагозащищенная серия Plexo™

Стр. 820
Распределительные коробки Plexo

Решения для коммерческих и медицинских учреждений

НОВИНКА
Стр. 840
Система функций Mosaic™

Стр. 868
Мини-плинтусы DLPlus и кабель-каналы DLP

ИБП и структурированная кабельная система LCS³

НОВИНКА
Стр. 1006
Источники бесперебойного питания

НОВИНКА
Стр. 1034
LCS³
Решения для медных сетей

Эвакуационное и аварийное освещение

Стр. 1096
Аварийные светильники U34LED

Стр. 1098
Автономные светодиодные эвакуационные светильники внутренней установки URA ONE

Вся практическая **информация** на виду

Через систему условных обозначений в нашем каталоге можно легко найти новые продукты и решения по энергоэффективности.

< Решения для повышения энергоэффективности сетей

< Новый продукт

Стр. 19
Конденсаторные установки низкого напряжения

Стр. 26
Комплектующие для конденсаторных установок

НОВИНКА
Стр. 44
Контрольно-измерительные приборы и счетчики

НОВИНКА
Стр. 64
Система энергетического менеджмента CX³ EMS

Стр. 157
Выключатели-разъединители DCX-M, SPX-D, SPX, Vistop и DPX-IS

Стр. 192
Автоматические выключатели для защиты электродвигателя MPX³, контакторы CTX³

Стр. 228
Модульное оборудование защиты RX³, TX³ и DX³

Стр. 262
Модульное оборудование управления

Стр. 356
Шкафы XL³ 6300, XL³ 4000, XL³ 800, XL³ 400, XL³ 160 и XL³ 125

НОВИНКА
Стр. 407
Щиты Practibox³, Practibox S, Nedbox, Practibox, Mini S и Plexo³

НОВИНКА
Стр. 424
Распределительные шкафы XL³ S

НОВИНКА
Стр. 463
Системы распределения

Стр. 523
Кабель-каналы Lina 25 и Transcab, кабеленесущие системы RTA

НОВИНКА
Стр. 538
Система управления и сигнализации Osmoz, выключатели нагрузки

Стр. 562
Трансформаторы, стабилизированные импульсные источники питания

Стр. 581
Промышленные разъемы и щитки серии Hypra, P17 и P17 Tempra Pro

Стр. 668
Мультимедийные сети Home Networks

Стр. 677
ТВ-усилители и система ТВ-соединений

Стр. 750
Серия Galea™ Life

Стр. 770
Серия Valena™ Classic

Стр. 784
Серия Etika™, Cariva™, монтажные коробки Batibox™

Стр. 798
Серия Quteo™

Стр. 823
Настенные пыле-влагозащищенные светильники

НОВИНКА
Стр. 825
Беспроводные дверные звонки

НОВИНКА
Стр. 826
Многорозеточные блоки и разъемы

Стр. 833
Клеммные блоки и хомуты для труб

НОВИНКА
Стр. 908
Колонны, напольные коробки и настольные блоки

Стр. 941
Кабельные каналы и мини-каналы серии Metra

Стр. 957
Система управления освещением и система KNX

Стр. 992
Решения для медицинских учреждений Eliocad²

НОВИНКА
Стр. 1052
LCS³
Решения для оптоволоконных сетей

НОВИНКА
Стр. 1059
LCS³
Шкафы, системы холодного коридора, стойки

Стр. 1070
LCS³
Блоки распределения питания PDU

Стр. 1080
Аудио/видео оборудование C2G, кабели для подключения, организация кабелей

Стр. 1099
Автономные светодиодные и люминесцентные эвакуационные светильники U21LED и U21

Стр. 1101
Автономные эвакуационные светильники G5 и S8

Стр. 1106
Стойкие к атмосферным воздействиям автономные эвакуационные светильники B65LED и B66LED

Стр. 1108
Светодиодные прожекторы аварийного освещения

ПРИСОЕДИНЯЙТЕСЬ К НАМ:

@LegrandRussia

СМОТРИТЕ НАС:

http://www.youtube.com/LegrandtvRussia

УЗНАВАЙТЕ БОЛЬШЕ: www.legrand.ru

В электронном виде Каталог 2018-2019 см. на сайте **www.legrand.ru > Поддержка > Библиотека**

Измерение, обеспечение качества электроэнергии

Сухие трансформаторы

Стр. 6
Презентация сухих трансформаторов

Конденсаторные установки и комплектующие для сборки

Стр. 16
Презентация системы

Стр. 43
Анализаторы качества электроэнергии

Контрольно-измерительные приборы и счётчики

НОВИНКА
Стр. 44
Многофункциональные измерительные приборы

НОВИНКИ

Защитные кожухи для сухих трансформаторов
(стр. 10)

Многофункциональные измерительные приборы серии IME
(стр. 44)

Стр. 8
Сухие трансформаторы Legrand серии Zucchini

НОВИНКА
Стр. 10
Аксессуары

Стр. 12
Техническая информация

Стр. 17
Конденсаторные установки высокого напряжения

Стр. 19
Конденсаторные установки низкого напряжения

Стр. 29
Комплектующие УКРМ низкого напряжения

Стр. 42
Регуляторы коэффициента мощности Alptec

Стр. 48
Счётчики электроэнергии EMDX³

НОВИНКА
Стр. 51
Трансформаторы тока

Стр. 62
Измерительные приборы

НОВИНКА
Стр. 64
Система энергетического менеджмента CX³ EMS

Трансформаторы тока

(стр. 51)

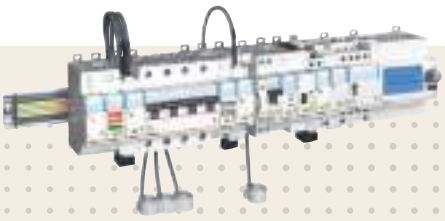

Система энергетического менеджмента CX³ EMS

(стр. 64)

КОМПЛЕКСНЫЕ РЕШЕНИЯ LEGRAND ПО РАСПРЕДЕЛЕНИЮ ЭЛЕКТРОЭНЕРГИИ

- ПОЛНАЯ ГАММА НИЗКОВОЛЬТНОГО ОБОРУДОВАНИЯ ДО 6300 А
- ОПТИМИЗАЦИЯ КАЧЕСТВА И ЭКОНОМИЯ ЭЛЕКТРОЭНЕРГИИ БЛАГОДАРЯ КОНДЕНСАТОРАМ РЕАКТИВНОЙ МОЩНОСТИ
- ГИБКИЕ РЕШЕНИЯ НА ОСНОВЕ ШИНОПРОВОДОВ ДО 6300 А
- НИЗКОВОЛЬТНЫЕ КОМПЛЕКТНЫЕ УСТРОЙСТВА ДО 6300 А С ФОРМОЙ СЕКЦИОНИРОВАНИЯ ДО 4 В

▶ КОМПЕНСАЦИЯ РЕАКТИВНОЙ МОЩНОСТИ В ВЫСОКОВОЛЬТНЫХ СИСТЕМАХ ЭЛЕКТРОСНАБЖЕНИЯ

Конденсаторы и конденсаторные установки

- Пленочные конденсаторы обладают повышенной устойчивостью к воздействию сильных электрических полей и характеризуются чрезвычайно малыми потерями, что обеспечивает значительную экономию энергии

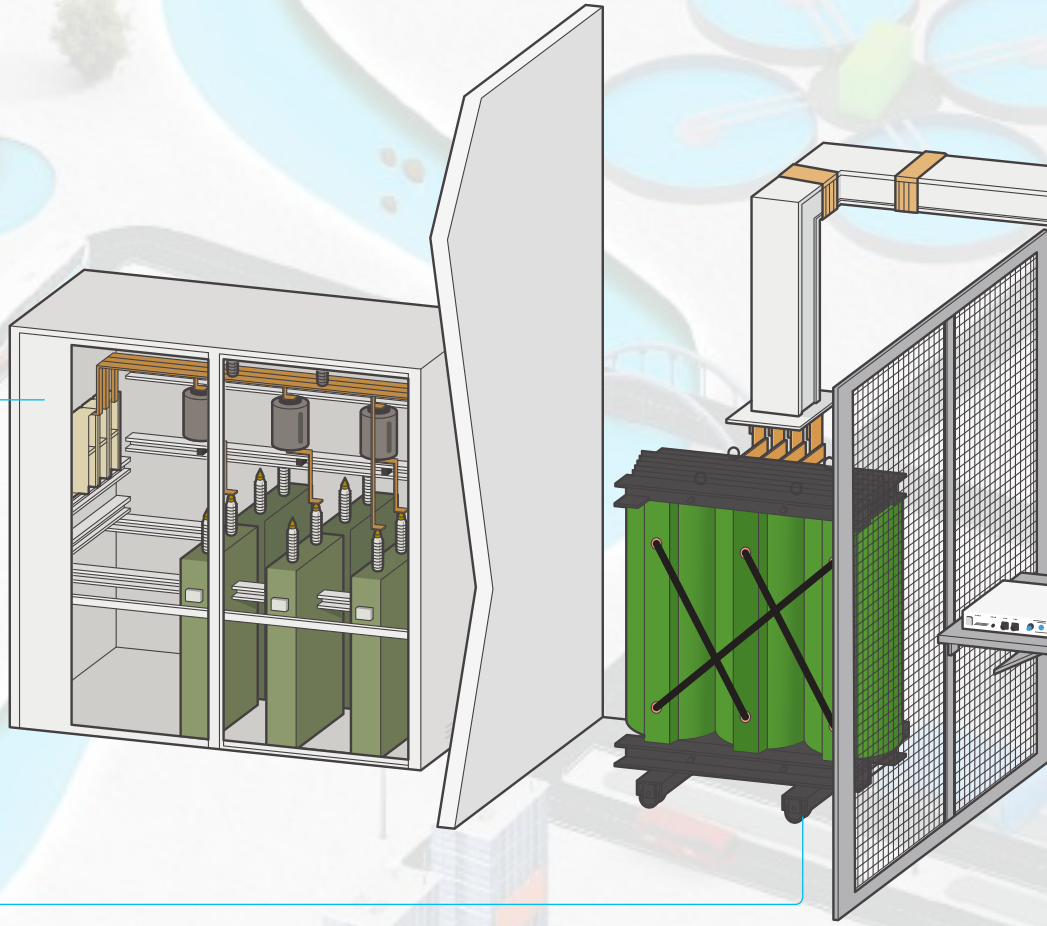

▶ ВЫСОКОЕ НАПРЯЖЕНИЕ

Сухие трансформаторы Legrand серии Zucchini

- От 100 до 3150 кВА
- Трансформаторы с литой изоляцией
- Низкий уровень излучаемых помех

▶ КОНТРОЛЬ КАЧЕСТВА ЭЛЕКТРИЧЕСКОЙ ЭНЕРГИИ

Анализаторы качества электроэнергии

Анализаторы Alptec позволяют осуществлять мониторинг электросети в реальном времени

▶ ОБЕСПЕЧЕНИЕ БЕСПЕРЕБОЙНОГО ПИТАНИЯ

Источники бесперебойного питания

- Модульные до 480 кВА
- Стандартные до 800 кВА
- Линейно-интерактивные до 3 кВА

▶ КОМПЕНСАЦИЯ РЕАКТИВНОЙ МОЩНОСТИ В НИЗКОВОЛЬТНЫХ СИСТЕМАХ ЭЛЕКТРОСНАБЖЕНИЯ

Конденсаторные установки с автоматическим регулированием

- Alpimatic мощностью до 900 кВАр
- Alpistatic мощностью до 1500 кВАр

▶ НИЗКОЕ НАПРЯЖЕНИЕ

Шинопроводы Legrand серии Zucchini SCP

- От 630 до 6300 А
- Степень защиты IP 65, компактность, минимальные потери энергии

Шинопроводы Legrand серии Zucchini

- Передача и распределение большой мощности
- Простой, гибкий и безопасный монтаж
- Минимальный уровень электромагнитного излучения
- Небольшая масса по сравнению с традиционными решениями

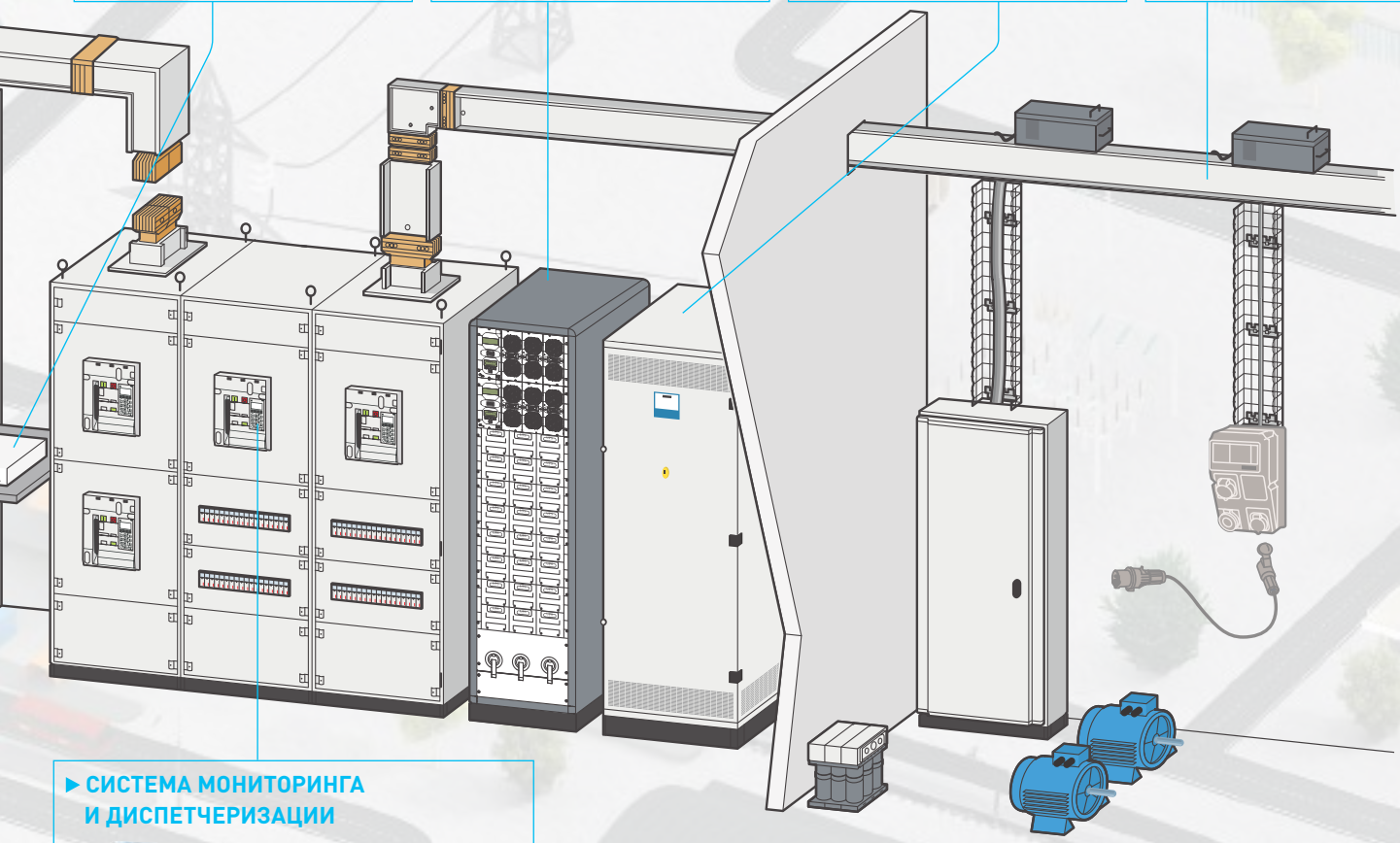

▶ СИСТЕМА МОНИТОРИНГА И ДИСПЕТЧЕРИЗАЦИИ

- Контроль энергопотребления
- Сохранение данных в аварийной ситуации
- Дистанционное управление узлами и коммутационными аппаратами

СУХИЕ ТРАНСФОРМАТОРЫ С ЛИТОЙ ИЗОЛЯЦИЕЙ

Изготовленные с помощью передовых технологий, сухие трансформаторы Legrand серии Zucchini обладают существенными преимуществами: безопасность для обслуживающего персонала и окружающей среды благодаря отсутствию загрязняющих веществ и самозатухающим материалам, а также низкому уровню шума и низкому уровню электромагнитного излучения.

МОДЕЛЬНЫЙ РЯД

Трансформаторы различного назначения на токи от 100 до 3150 кВА

- XC - extra compact
- NL - нормальные потери
- BoBk, AoBk, AoAk - энергоэффективные

▶▶▶ Сухие трансформаторы с обмоткой высокого напряжения 6 и 10 кВ, стр. 8

▶▶▶ Защитные кожухи IP 23/31, стр. 10

ЭКОНОМИЯ ЭЛЕКТРОЭНЕРГИИ

▶▶▶ Энергоэффективные трансформаторы, стр. 9

Области применения трансформаторов:

- повышающие для производства электроэнергии
- для распределения электроэнергии
- для выпрямителей и тяговых преобразователей
- для ветрогенераторов и гелиостанций
- для морского применения
- для сейсмоактивных регионов
- и другие исполнения

▶▶▶ Свяжитесь с представителем Группы Legrand

ЭНЕРГОЭФФЕКТИВНЫЕ СУХИЕ ТРАНСФОРМАТОРЫ 100 - 3150 КВА

ЭНЕРГЕТИЧЕСКАЯ ЭФФЕКТИВНОСТЬ и ЗАЩИТА ОКРУЖАЮЩЕЙ СРЕДЫ

Перед поставкой заказчику каждый сухой трансформатор Legrand проходит тщательную заводскую проверку. К трансформатору прилагается отчет о прохождении заводских испытаний.

Следуя принципам экологической безопасности, энергоэффективные трансформаторы Green T. HE (high efficiency) выполнены Группой Legrand согласно требованиям стандарта EN 50541-1.

Благодаря низким потерям, трансформаторы обеспечивают снижение энергопотребления и, следовательно, экономию финансовых средств и сокращения выбросов CO_2 в атмосферу.

Сухие трансформаторы Legrand серии Zucchini

на токи от 100 до 3150 кВА

Трансформаторы серии XC, NL

Обмотка высокого напряжения – изоляция из смолы, залитой в вакууме. Обмотка низкого напряжения, изготовленная из алюминиевой фольги и изоляционных материалов, с пропиткой в вакууме. Магнитный сердечник, состоит из трех колонн из магнитной стали с оптимальной зернистой структурой; возможно изготовление сердечника с нормальным и уменьшенным уровнем потерь
Контактные площадки низкого напряжения располагаются сверху. Возможность непосредственного присоединения шинопровода серии Zucchini
Усиленная несущая рама. Ролики для перемещения в двух перпендикулярных направлениях
Схема и группа соединений: стандартная – D/Yn-11
Соответствуют МЭК 60076-11: 2004 и ГОСТ 52719-2007. По запросу сейсмостойкое исполнение согласно ГОСТ 17516.1-90, ГОСТ 16962.2-90, НП 031-01 в части сейсмостойкости

Сухие трансформаторы, 6 кВ

Напряжение первичной обмотки - 6 кВ
Напряжение вторичной обмотки - 400 В
Класс электрической прочности изоляции 12 кВ

Трансформаторы XC (Extra Compact)

Упак.	Кат. №	Мощность, кВА	Uk, %	Po, Вт	Pk, Вт при 120 °C
1	EE2XABBA	250	6	700	4200
1	EF2XABBA	315	6	800	5100
1	EG2XABBA	400	6	960	5500
1	EH2XABBA	500	6	1150	7000
1	EI2XABBA	630	6	1400	8200
1	EJ2XABBA	800	6	1700	9300
1	EK2XABBA	1000	6	1950	10500
1	EL2XABBA	1250	6	2350	12500
1	EM2XABBA	1600	6	2750	15300
1	EN2XABBA	2000	6,5	3400	18800
1	EO2XABBA	2500	6,5	4200	21000
1	EP2XABBA	3150	7	5000	26000

Трансформаторы NL (нормальные потери)

Упак.	Кат. №	Мощность, кВА	Uk, %	Po, Вт	Pk, Вт при 120 °C
1	EB2NBBBA	100	4	440	2000
1	EC2NBBBA	160	4	610	2700
1	ED2NBBBA	200	4	720	3150
1	EE2NABBA	250	6	750	3700
1	EF2NABBA	315	6	850	4600
1	EG2NABBA	400	6	1000	5400
1	EH2NABBA	500	6	1200	6700
1	EI2NABBA	630	6	1450	7600
1	EI2NBCBA	630	4	1500	7300
1	EJ2NABBA	800	6	1750	9400
1	EK2NABBA	1000	6	2000	10000
1	EL2NABBA	1250	6	2300	12700
1	EM2NABBA	1600	6	2800	14000
1	EN2NABBA	2000	6	3300	18000
1	EO2NABBA	2500	6	4300	21000
1	EP2NABBA	3150	7	4600	26000

Uk - номинальное напряжение короткого замыкания
Po - потери холостого хода
Pk - потери короткого замыкания на основном ответвлении

Сухие трансформаторы, 10 кВ

Напряжение первичной обмотки - 10 кВ
Напряжение вторичной обмотки - 400 В
Класс электрической прочности изоляции 12 кВ

Трансформаторы XC (Extra Compact)

Упак.	Кат. №	Мощность, кВА	Uk, %	Po, Вт	Pk, Вт при 120 °C
1	EE2XACBA	250	6	700	4200
1	EF2XACBA	315	6	800	5100
1	EG2XACBA	400	6	960	5500
1	EH2XACBA	500	6	1150	7000
1	EI2XACBA	630	6	1400	8200
1	EJ2XACBA	800	6	1700	9300
1	EK2XACBA	1000	6	1950	10500
1	EL2XACBA	1250	6	2350	12500
1	EM2XACBA	1600	6	2750	15300
1	EN2XACBA	2000	6,5	3400	18800
1	EO2XACBA	2500	6,5	4200	21000
1	EP2XACBA	3150	7	5000	26000

Трансформаторы NL (нормальные потери)

Упак.	Кат. №	Мощность, кВА	Uk, %	Po, Вт	Pk, Вт при 120 °C
1	EB2NBCBA	100	4	440	2000
1	EC2NBCBA	160	4	610	2700
1	ED2NBCBA	200	4	720	3150
1	EE2NACBA	250	6	750	3700
1	EE2NBCBA	250	4	820	3500
1	EF2NACBA	315	6	850	4600
1	EF2NBCBA	315	4	880	4400
1	EG2NACBA	400	6	1000	5400
1	EG2NBCBA	400	4	1150	4900
1	EH2NACBA	500	6	1200	6700
1	EH2NBCBA	500	4	1300	6500
1	EI2NACBA	630	6	1450	7600
1	EI2NBCBA	630	4	1500	7300
1	EJ2NACBA	800	6	1750	9400
1	EK2NACBA	1000	6	2000	10000
1	EL2NACBA	1250	6	2300	12700
1	EM2NACBA	1600	6	2800	14000
1	EN2NACBA	2000	6	3300	18000
1	EO2NACBA	2500	6	4300	21000
1	EP2NACBA	3150	7	4600	26000

Технические характеристики

XC (extra compact)

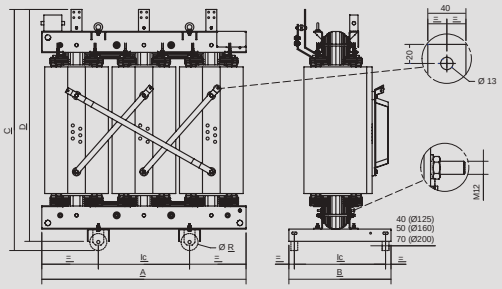

NL (нормальные потери)

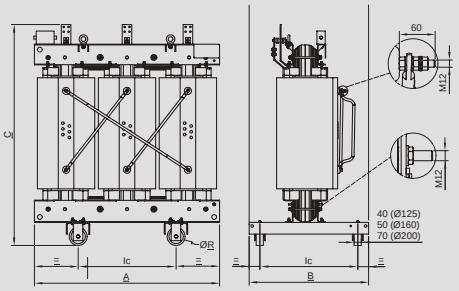

Буквенные обозначения размеров. При проектировании используйте строительные чертежи. В силу постоянного совершенствования продукции все указанные данные могут быть изменены без предварительного уведомления.

Сухие трансформаторы Legrand серии Zucchini

на токи от 100 до 3150 кВА

Трансформаторы серии BoBk, AoBk, AoAk

Обмотка высокого напряжения – изоляция из смолы, залитой в вакууме. Обмотка низкого напряжения, изготовленная из алюминиевой фольги и изоляционных материалов, с пропиткой в вакууме. Магнитный сердечник, состоит из трех колонн из магнитной стали с оптимальной зернистой структурой; возможно изготовление сердечника с нормальным и уменьшенным уровнем потерь
Контактные площадки низкого напряжения располагаются сверху
Возможность непосредственного присоединения шинопровода серии Zucchini
Усиленная несущая рама. Ролики для перемещения в двух перпендикулярных направлениях
Схема и группа соединений: стандартная – D/Yn-11
Соответствуют МЭК 60076-11: 2004 и ГОСТ 52719-2007, EN 50541-1
По запросу сейсмостойкое исполнение согласно ГОСТ 17516.1-90, ГОСТ 16962.2-90, НП 031-01 в части сейсмостойкости

Сухие трансформаторы, 6 кВ

Напряжение первичной обмотки - 6 кВ
Напряжение вторичной обмотки - 400 В
Класс электрической прочности изоляции 12 кВ
Трансформаторы AoAk, AoBk, BoBk (энергоэффективные)

Упак.	Кат. №	Мощность, кВА	Uk, %	Po, Вт	Pk, Вт при 120 °C
1	FB2AAABBA	100	6	280	1800
1	FB2ABABBA	100	6	280	2050
1	EB2RBBBA	100	6	330	2000
1	FC2AAABBA	160	6	400	2600
1	FC2ABABBA	160	6	400	2900
1	EC2RBBBA	160	4	450	2700
1	FD2AAABBA	200	6	450	2955
1	FD2ABABBA	200	6	450	3300
1	ED2RBBBA	200	4	520	3050
1	FE2AAABBA	250	6	520	3400
1	FE2ABABBA	250	6	520	3800
1	EE2RABBA	250	6	610	3500
1	EE2RBBBA	250	4	610	3500
1	FF2AAABBA	315	6	615	3875
1	FF2ABABBA	315	6	615	4535
1	EF2RABBA	315	6	730	4100
1	EF2RBBBA	315	4	730	4400
1	FG2AAABBA	400	6	750	4500
1	FG2ABABBA	400	6	750	5500
1	EG2RABBA	400	6	880	4900
1	EG2RBBBA	400	4	880	4900
1	FH2AAABBA	500	6	900	5630
1	FH2ABABBA	500	6	900	6410
1	EH2RABBA	500	6	1000	5950
1	EH2RBBBA	500	4	1000	5950
1	FI2AAABBA	630	6	1100	7100
1	FI2ABABBA	630	6	1100	7600
1	EI2RABBA	630	6	1150	7300
1	EI2RBBBA	630	4	1150	7300
1	FJ2AAABBA	800	6	1300	8000
1	EJ2RABBA	800	6	1300	9000
1	FK2AAABBA	1000	6	1550	9000
1	EK2RABBA	1000	6	1500	10000
1	FL2AAABBA	1250	6	1800	11000
1	EL2RABBA	1250	6	1800	12000
1	FM2AAABBA	1600	6	2200	13000
1	EM2RABBA	1600	6	2200	14500
1	FN2AAABBA	2000	6	2600	16000
1	EN2RABBA	2000	6	2600	18000
1	FO2AAABBA	2500	6	3100	19000
1	EO2RABBA	2500	6	3200	21000
1	FP2AAABBA	3150	6	3800	22000
1	EP2RABBA	3150	6	3800	26000

Uk - номинальное напряжение короткого замыкания
Po - потери холостого хода
Pk - потери короткого замыкания на основном ответвлении

Сухие трансформаторы, 10 кВ

Напряжение первичной обмотки - 10 кВ
Напряжение вторичной обмотки - 400 В
Класс электрической прочности изоляции 12 кВ
Трансформаторы AoAk, AoBk, BoBk (энергоэффективные)

Упак.	Кат. №	Мощность, кВА	Uk, %	Po, Вт	Pk, Вт при 120 °C
1	FB2AAACBA	100	6	280	1800
1	FB2ABACBA	100	6	280	2050
1	EB2RBCBA	100	6	330	2000
1	FC2AAACBA	160	6	400	2600
1	FC2ABACBA	160	6	400	2900
1	EC2RBCBA	160	4	450	2700
1	FD2AAACBA	200	6	450	2955
1	FD2ABACBA	200	6	450	3300
1	ED2RBCBA	200	4	520	3050
1	FE2AAACBA	250	6	520	3400
1	FE2ABACBA	250	6	520	3800
1	EE2RACBA	250	6	610	3500
1	EE2RBCBA	250	4	610	3500
1	FF2AAACBA	315	6	615	3875
1	FF2ABACBA	315	6	615	4535
1	EF2RACBA	315	6	730	4100
1	EF2RBCBA	315	4	730	4100
1	FG2AAACBA	400	6	750	4500
1	FG2ABACBA	400	6	750	5500
1	EG2RACBA	400	6	880	4900
1	EG2RBCBA	400	4	880	4900
1	FH2AAACBA	500	6	900	5630
1	FH2ABACBA	500	6	900	6410
1	EH2RACBA	500	6	1000	5950
1	EH2RBCBA	500	4	1000	5950
1	FI2AAACBA	630	6	1100	7100
1	FI2ABACBA	630	6	1100	7600
1	EI2RACBA	630	6	1150	7300
1	EI2RBCBA	630	4	1150	7300
1	FJ2AAACBA	800	6	1300	8000
1	EJ2RACBA	800	6	1300	9000
1	FK2AAACBA	1000	6	1550	9000
1	EK2RACBA	1000	6	1500	10000
1	FL2AAACBA	1250	6	1800	11000
1	EL2RACBA	1250	6	1800	12000
1	FM2AAACBA	1600	6	2200	13000
1	EM2RACBA	1600	6	2200	14500
1	FN2AAACBA	2000	6	2600	16000
1	EN2RACBA	2000	6	2600	18000
1	FO2AAACBA	2500	6	3100	19000
1	EO2RACBA	2500	6	3200	21000
1	FP2AAACBA	3150	6	3800	22000
1	EP2RACBA	3150	6	3800	26000

Технические характеристики

AoAk, AoBk, BoBk (энергоэффективные)

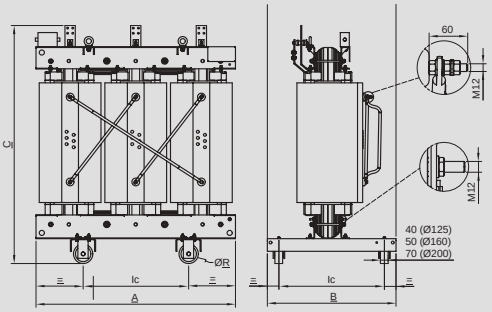

Буквенные обозначения размеров. При проектировании используйте строительные чертежи. В силу постоянного совершенствования продукции все указанные данные могут быть изменены без предварительного уведомления.

Сухие трансформаторы Legrand серии Zucchini

аксессуары

Защитный кожух для трансформатора

Блок контроля температуры для датчиков PT100

Защитные кожухи

Степень защиты IP 31 / IP 23
Цвет RAL 7035
Возможны ограничения использования стандартного кожуха в случаях:
- подключения шинопровода
- использования ограничителей перенапряжения

Класс (12-17,5кВ) - (24 кВ Этап 1)

Упак.	Кат. №	Тип кожуха	Степень защиты	Размеры, мм Длина (A)	Ширина (B)	Высота (C)	Масса, кг	Номинальная мощность, кВА **
1	BXS23AM	AM	IP23	1800	1100	1600	160	100 ÷ 315
1	BXS23BM	BM	IP23	2000	1200	2100	200	400 ÷ 800
1	BXS23CM	CM	IP23	2500	1310	2500	280	1000 ÷ 2000
1	BXS23DM	DM	IP23	2700	1400	2700	300	2500 ÷ 3150
1	BXS31AM	AM	IP31	1800	1100	1600	180	100 ÷ 315
1	BXS31BM	BM	IP31	2000	1200	2100	220	400 ÷ 800
1	BXS31CM	CM	IP31	2500	1310	2500	310	1000 ÷ 2000
1	BXS31DM	DM	IP31	2700	1400	2700	330	2500 ÷ 3150
		Класс (24 кВ Этап 2) - (36кВ)						
1	BXS23AL	AL	IP23	2900	1700	2700	370	100 ÷ 315
1	BXS23BL	BL	IP23	2600	1500	2500	320	400 ÷ 800
1	BXS23CL	CL	IP23	2900	1700	2700	370	1000 ÷ 2000
1	BXS23DT*	DT	IP23	3200	2000	3100	450	2500 ÷ 3150
1	BXS31AL	AL	IP31	2900	1700	2700	400	100 ÷ 315
1	BXS31BL	BL	IP31	2600	1500	2500	350	400 ÷ 800
1	BXS31CL	CL	IP31	2900	1700	2700	400	1000 ÷ 2000
1	BXS31DT*	DT	IP31	3200	2000	3100	510	2500 ÷ 3150

Резиновые виброизоляторы

Упак.	Кат. №	
1	1 700 19	Комплект из 4 виброизоляторов, подкладываемых под ролики трансформатора Для трансформаторов от 100 до 1600 кВА
1	1 700 20	Комплект из 4 виброизоляторов, подкладываемых под ролики трансформатора Для трансформаторов от 2000 до 3150 кВА

Датчики температуры

Обычно поставляются смонтированными на трансформаторе и подключенными к соединительной коробке из литого под давлением алюминия (степень защиты коробки IP66)

Упак.	Кат. №	
1	2 000 73	Набор из 3 датчиков PT100 для трансформаторов до 2000 кВА и соединительной коробки Датчики установливаются на обмотке НН и подключаются внутри соединительной коробки
1	2 000 74	Набор из 3 датчиков PT100 для трансформаторов до 2500 кВА и соединительной коробки Датчики установливаются на обмотке НН и подключаются внутри соединительной коробки
1	2 001 37	Набор из 4 датчиков PT100 для трансформаторов до 2000 кВА и соединительной коробки 3 датчика установливаются на обмотке НН и 1 датчик - на сердечнике. Все подключаются внутри соединительной коробки
1	2 001 38	Набор из 4 датчиков PT100 для трансформаторов до 2500 кА и соединительной коробки 3 датчика установливаются на обмотке НН и 1 датчик - на сердечнике. Все подключаются внутри соединительной коробки
1	CB00120	Набор из 6 терморезисторов PTC для подачи предупредительного сигнала и управления срабатывания защиты от перегрева Порог срабатывания 130-140 °C
1	CB02400	Набор из 6 терморезисторов PTC для подачи предупредительного сигнала и управления срабатывания защиты от перегрева Порог срабатывания 110-120 °C Подключаются внутри коробки

Блоки контроля температуры

Поставляются отдельно от трансформаторов
Обычно устанавливаются в шкаф тепловой защиты (по запросу возможна установка на панели защитного кожуха трансформатора)
1 блок для группы датчиков

Упак.	Кат. №	
1	2 200 02	Блок T154 для 4 датчиков PT100
1	2 200 23	Блок MT200 для 4 датчиков PT100
1	2 200 10	Блок T119 DIN для 6 датчиков PTC Для монтажа на рейке DIN
1	2 200 04	Блок T119 для 6 датчиков PTC

Немагнитный термометр

Упак.	Кат. №	
1	2 506 62	Термометр без кронштейна (дублирует показания блоков контроля температуры T154 и MT200)
1	2 500 05	Кронштейн термометра (обязательная монтажная принадлежность)

Кожухи могут поставляться в разобранном или собранном на трансформаторе виде. Информация, приведенная выше относится к кожухам, поставляемым в разобранном виде. Собранные кожухи имеют в начале кода буквы «BXM», например, BXM23CL.
* Размещается на грунте.
** Тип кожуха соответствует номиналу трансформатора

Кат. №, выделенные красным: Новая продукция

Сухие трансформаторы Legrand

аксессуары (продолжение)

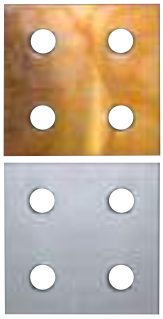

Биметаллическая пластина CUPAL
Кат. № ZU030010: одна сторона - медь, другая - алюминий

Упак.	Кат. №	
		Биметаллические контактные площадки CUPAL
		Биметаллические контактные площадки для подсоединения медных шин к трансформаторам При использовании шинопроводов Legrand серии Zucchini пластины не нужны
1	ZU030014	Для трансформаторов на 100 и 160 кВА 1 отверстие диам. 13 мм. Ширина 40 мм
1	ZU030008	Для трансформаторов на 200 и 400 кВА 1 отверстие диам. 13 мм. Ширина 50 мм
1	ZU030009	Для трансформаторов от 500 до 800 кВА 2 отверстия диам. 13 мм. Ширина 60 мм
1	ZU030010	Для трансформаторов на 1000 кВА 4 отверстия диам. 13 мм. Ширина 80 мм
1	ZU030011	Для трансформаторов на 1250 кВА 4 отверстие диам. 15 мм. Ширина 100 мм
1	ZU030012	Для трансформаторов от 1600 до 3150 кВА 4 отверстие диам. 18 мм. Ширина 120 мм
		Комплекты ограничения перенапряжений
		Устанавливается на заводе
		Напряжение Vn, кВ
1	130054D	12
1	130055D	17,5
1	130056D	24
		Вентиляторы
		Временное увеличение мощности при работе в номинальных условиях Используются в случае принудительного охлаждения AN/AF Управление вентиляторами осуществляется через блок VRT200 Ресурс работы вентиляторов составляет 20 000 часов, после чего их следует заменить

Упак.	Кат. №	Мощность, кВА	Прирост мощности, %
1	CB02443	100 - 250	30
1	CB02453	315 - 800	30
1	CB02463	1000 - 1250	30
1	CB01413	1600 - 2500	20
1	CB01411	3150	15
1	CB02444	100 - 315	40
1	CB02454	400 - 500	40
1	CB02464	630 - 1000	40
1	CB01414	1250 - 2000	40
1	CB01412	2500 - 3150	40

		Реле контроля вентиляторов VRT200
1	2 200 35	Для управления вентиляторами

Сухие трансформаторы Legrand

шины подключения низкого напряжения

Размеры

Контактные площадки низкого напряжения

Обозначение на чертеже	Мощность, кВА	Толщина, мм	Ширина, мм	Количе-ствово отверстий	Ø отверстий, мм
A	100	4	40	1	13
	160	4	40	1	13
B	200	5	50	1	15
	400	5	50	1	15
C	500	6	60	2	13
	630	8	60	2	13
	800	8	60	2	13
D	1000	8	80	4	13
E	1250	8	100	4	15
F	1600	10	120	4	18
	2000	12	120	4	18
	2500	16	120	4	18
	3150	20	120	4	18

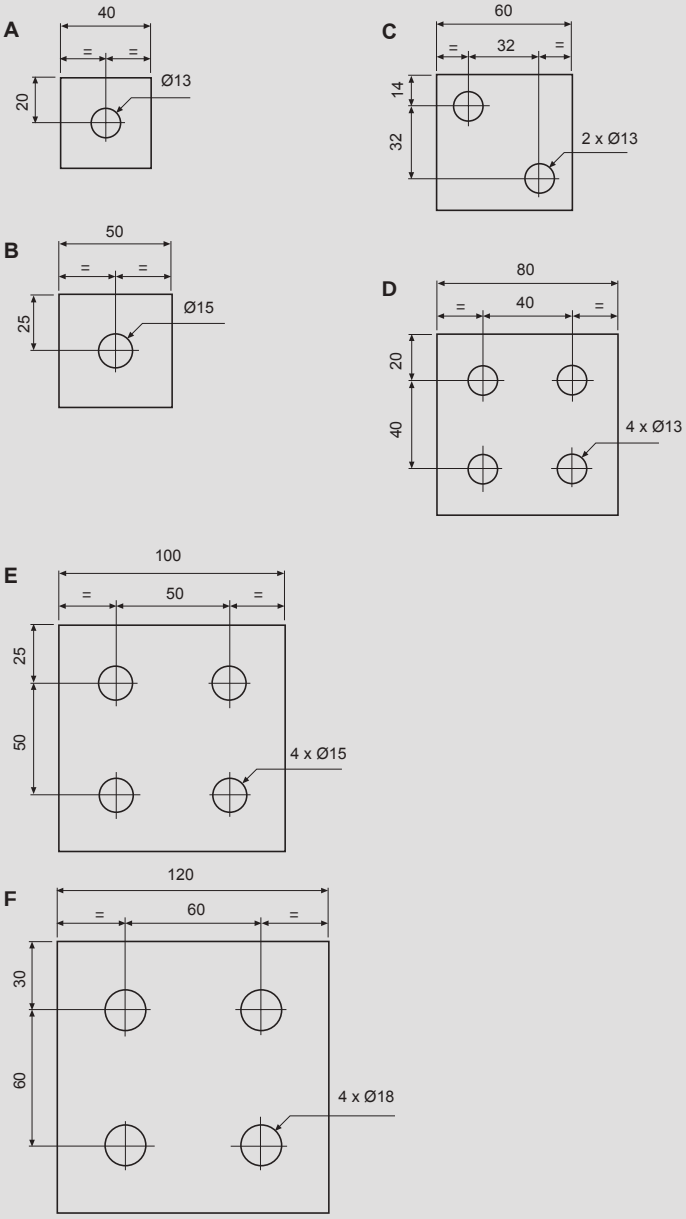

legrand

Сухие трансформаторы Legrand серии Zucchini

на токи от 100 до 3150 кВА

Технические характеристики, 6 кВ

Кат.№	Мощность, кВА	Серия	Uk [%]	Po [Вт]	Pk [Вт], 120 °C	Io [%]	Уровень звуковой мощности LWA[дБ]	Длина, A, [мм]	Ширина, B, [мм]	Высота, C [мм]	Межосевое расстояние колес, Ic, [мм]	Диаметр колес, R, [мм]	Масса, [кг]
FB2AAABBA	100	AoAk	6	280	1800	1,8	51	1250	500	1250	520	125	800
FB2ABABBA	100	AoBk	6	280	2050	1,8	51	1250	500	1250	520	125	800
EB2RBBBA	100	BoBk	6	330	2000	1,8	51	1000	600	1100	520	125	550
EB2NBBBA	100	NL	4	440	2000	1,9	59	1000	600	1100	520	125	550
FC2AAABBA	160	AoAk	6	400	2600	1,6	54	1300	600	1300	520	125	1000
FC2ABABBA	160	AoBk	6	400	2900	1,6	54	1300	600	1300	520	125	1000
EC2RBBBA	160	BoBk	4	450	2700	1,6	54	1050	600	1200	520	125	750
EC2NBBBA	160	NL	4	610	2700	1,7	62	1050	600	1140	520	125	700
FD2AAABBA	200	AoAk	6	450	2955	1,4	55	1350	600	1350	520	125	1100
FD2ABABBA	200	AoBk	6	450	3300	1,4	55	1350	600	1350	520	125	1100
ED2RBBBA	200	BoBk	4	520	3050	1,4	55	1150	620	1200	520	125	800
ED2NBBBA	200	NL	4	720	3150	1,5	63	1150	620	1190	520	125	800
FE2AAABBA	250	AoAk	6	520	3400	1,2	57	1400	600	1400	520	125	1250
FE2ABABBA	250	AoBk	6	520	3800	1,2	57	1400	600	1400	520	125	1250
EE2RABBA	250	BoBk	6	610	3500	1,1	57	1250	630	1220	520	125	910
EE2RBBBA	250	BoBk	4	610	3500	1,1	57	1250	630	1270	520	125	950
EE2NABBA	250	NL	6	750	3700	1,2	65	1250	630	1220	520	125	910
EE2XABBA	250	XC	6	700	4200	1,2	67	1200	600	1300	520	125	830
FF2AAABBA	315	AoAk	6	615	3875	1,1	58	1400	750	1450	670	125	1300
FF2ABABBA	315	AoBk	6	615	4535	1,1	58	1400	750	1450	670	125	1300
EF2RABBA	315	BoBk	6	730	4100	1	59	1250	750	1250	670	125	1000
EF2RBBBA	315	BoBk	4	730	4400	1	58	1200	750	1300	670	125	1050
EF2NABBA	315	NL	6	850	4600	1,1	67	1250	750	1250	670	125	1000
EF2XABBA	315	XC	6	800	5100	1,1	69	1200	750	1400	670	125	950
FG2AAABBA	400	AoAk	6	750	4500	1	60	1450	750	1500	670	125	1550
FG2ABABBA	400	AoBk	6	750	5500	1	60	1450	750	1500	670	125	1550
EG2RABBA	400	BoBk	6	880	4900	0,9	60	1300	750	1320	670	125	1200
EG2RBBBA	400	BoBk	4	880	4900	0,9	60	1250	750	1370	670	125	1250
EG2NABBA	400	NL	6	1000	5400	1	68	1300	750	1320	670	125	1200
EG2XABBA	400	XC	6	960	5500	1	70	1250	750	1450	670	125	1150
FH2AAABBA	500	AoAk	6	900	5630	0,9	60	1400	750	1600	670	125	1650
FH2ABABBA	500	AoBk	6	900	6410	0,9	60	1400	750	1600	670	125	1650
EH2RABBA	500	BoBk	6	1000	5950	0,8	61	1300	750	1500	670	125	1400
EH2RBBBA	500	BoBk	4	1000	5950	0,8	61	1250	750	1550	670	125	1450
EH2NABBA	500	NL	6	1200	6700	0,9	69	1300	750	1500	670	125	1400
EH2XABBA	500	XC	6	1150	7000	0,9	71	1300	750	1500	670	125	1270
FI2AAABBA	630	AoAk	6	1100	7100	0,9	62	1500	850	1700	670	160	2000
FI2ABABBA	630	AoBk	6	1100	7600	0,9	62	1500	850	1700	670	160	1900
EI2RABBA	630	BoBk	6	1150	7300	0,7	62	1500	850	1590	670	160	1600
EI2RBBBA	630	BoBk	4	1150	7300	0,7	62	1350	850	1600	670	160	1650
EI2NABBA	630	NL	6	1450	7600	0,8	70	1500	850	1590	670	160	1600
EI2XABBA	630	XC	6	1400	8200	0,8	72	1400	750	1590	670	160	1550
FJ2AAABBA	800	AoAk	6	1300	8000	0,8	64	1600	850	1800	670	160	2400
EJ2RABBA	800	BoBk	6	1300	9000	0,7	64	1500	850	1740	670	160	1950
EJ2NABBA	800	NL	6	1750	9400	0,8	71	1500	850	1740	670	160	1950
EJ2XABBA	800	XC	6	1700	9300	0,8	71	1400	750	1740	670	160	1820
FK2AAABBA	1000	AoAk	6	1550	9000	0,7	65	1650	1000	1950	820	160	2950
EK2RABBA	1000	BoBk	6	1500	10000	0,6	65	1550	1000	1820	820	160	2300
EK2NABBA	1000	NL	6	2000	10000	0,7	73	1550	1000	1820	820	160	2300
EK2XABBA	1000	XC	6	1950	10500	0,7	74	1500	850	1820	820	160	2200
FL2AAABBA	1250	AoAk	6	1800	11000	0,7	67	1750	1000	2050	820	160	3450
EL2RABBA	1250	BoBk	6	1800	12000	0,5	67	1550	1000	2000	820	160	2700
EL2NABBA	1250	NL	6	2300	12700	0,6	74	1550	1000	2000	820	160	2700
EL2XABBA	1250	XC	6	2350	12500	0,6	74	1550	1000	1980	820	160	2600
FM2AAABBA	1600	AoAk	6	2200	13000	0,5	68	1850	1000	2100	820	160	4250
EM2RABBA	1600	BoBk	6	2200	14500	0,4	68	1650	1000	2180	820	160	3300
EM2NABBA	1600	NL	6	2800	14000	0,5	76	1650	1000	2180	820	160	3300
EM2XABBA	1600	XC	6	2750	15300	0,5	77	1650	1000	2120	820	160	3150
FN2AAABBA	2000	AoAk	6	2600	16000	0,5	70	1950	1350	2200	1070	200	5200
EN2RABBA	2000	BoBk	6	2600	18000	0,4	70	1800	1310	2260	1070	200	4000
EN2NABBA	2000	NL	6	3300	18000	0,5	79	1800	1310	2260	1070	200	4000
EN2XABBA	2000	XC	6,5	3400	18800	0,5	80	1800	1310	2200	1070	200	3850
FO2AAABBA	2500	AoAk	6	3100	19000	0,4	71	2050	1600	2300	1070	200	6100
EO2RABBA	2500	BoBk	6	3200	21000	0,3	71	2050	1310	2390	1070	200	4800
EO2NABBA	2500	NL	6	4300	21000	0,4	81	2050	1310	2390	1070	200	4800
EO2XABBA	2500	XC	6,5	4200	21000	0,4	82	1900	1310	2250	1070	200	4600
FP2AAABBA	3150	AoAk	6	3800	22000	0,4	74	2150	1900	2450	1070	200	7000
EP2RABBA	3150	BoBk	6	3800	26000	0,3	77	2150	1310	2400	1070	200	5400
EP2NABBA	3150	NL	7	4600	26000	0,4	83	2150	1310	2400	1070	200	5250
EP2XABBA	3150	XC	7	5000	26000	0,4	83	2100	1310	2350	1070	200	5600

Сухие трансформаторы Legrand серии Zucchini

на токи от 100 до 3150 кВА

Технические характеристики, 10 кВ

Кат.№	Мощность, кВА	Серия	Uk [%]	Po [Вт]	Pk [Вт],120 °C	Io [%]	Уровень звуковой мощности LWA[дБ]	Длина, A, [мм]	Ширина, B, [мм]	Высота, C [мм]	Межосевое расстояние колес,Ic, [мм]	Диаметр колес, R, [мм]	Масса, [кг]
FB2AAACBA	100	AoAk	6	280	1800	1,8	51	1250	500	1250	520	125	800
FB2ABACBA	100	AoBk	6	280	2050	1,8	51	1250	500	1250	520	125	800
EB2RBCBA	100	BoBk	6	330	2000	1,8	51	1000	600	1100	520	125	550
EB2NBCBA	100	NL	4	440	2000	1,9	59	1000	600	1100	520	125	550
FC2AAACBA	160	AoAk	6	400	2600	1,6	54	1300	600	1300	520	125	1000
FC2ABACBA	160	AoBk	6	400	2900	1,6	54	1300	600	1300	520	125	1000
EC2RBCBA	160	BoBk	4	450	2700	1,6	54	1050	600	1200	520	125	750
EC2NBCBA	160	NL	4	610	2700	1,7	62	1100	600	1200	520	125	750
FD2AAACBA	200	AoAk	6	450	2955	1,4	55	1350	600	1350	520	125	1100
FD2ABACBA	200	AoBk	6	450	3300	1,4	55	1350	600	1350	520	125	1100
ED2RBCBA	200	BoBk	4	520	3050	1,4	55	1150	620	1200	520	125	800
ED2NBCBA	200	NL	4	720	3150	1,5	63	1150	620	1200	520	125	800
FE2AAACBA	250	AoAk	6	520	3400	1,2	57	1400	600	1400	520	125	1250
FE2ABACBA	250	AoBk	6	520	3800	1,2	57	1400	600	1400	520	125	1250
EE2RACBA	250	BoBk	6	610	3500	1,1	57	1250	630	1220	520	125	910
EE2RBCBA	250	BoBk	4	610	3500	1,1	57	1250	630	1270	520	125	950
EE2NACBA	250	NL	6	750	3700	1,2	65	1250	630	1220	520	125	910
EE2NBCBA	250	NL	4	820	3500	1,2	65	1250	630	1270	520	125	950
EE2XACBA	250	XC	6	700	4200	1,2	67	1200	600	1300	520	125	830
FF2AAACBA	315	AoAk	6	615	3875	1,1	58	1400	750	1450	670	125	1300
FF2ABACBA	315	AoBk	6	615	4535	1,1	58	1400	750	1450	670	125	1300
EF2RACBA	315	BoBk	6	730	4100	1	58	1250	750	1250	670	125	1000
EF2RBCBA	315	BoBk	4	730	4100	1	58	1200	750	1300	670	125	1050
EF2NACBA	315	NL	6	850	4600	1,1	67	1250	750	1250	670	125	1000
EF2NBCBA	315	NL	4	880	4400	1,1	67	1200	750	1300	670	125	1050
EF2XACBA	315	XC	6	800	5100	1,1	69	1200	750	1400	670	125	950
FG2AAACBA	400	AoAk	6	750	4500	1	60	1450	750	1500	670	125	1550
FG2ABACBA	400	AoBk	6	750	5500	1	60	1450	750	1500	670	125	1550
EG2RACBA	400	BoBk	6	880	4900	0,9	60	1300	750	1320	670	125	1200
EG2RBCBA	400	BoBk	4	880	4900	0,9	60	1250	750	1370	670	125	1250
EG2NACBA	400	NL	6	1000	5400	1	68	1300	750	1320	670	125	1200
EG2NBCBA	400	NL	4	1150	4900	1	68	1250	750	1370	670	125	1250
EG2XACBA	400	XC	6	960	5500	1	70	1250	750	1450	670	125	1150
FH2AAACBA	500	AoAk	6	900	5630	0,9	60	1400	750	1600	670	125	1650
FH2ABACBA	500	AoBk	6	900	6410	0,9	60	1400	750	1600	670	125	1650
EH2RACBA	500	BoBk	6	1000	5950	0,8	61	1300	750	1500	670	125	1400
EH2RBCBA	500	BoBk	4	1000	5950	0,8	61	1250	750	1550	670	125	1450
EH2NACBA	500	NL	6	1200	6700	0,9	69	1300	750	1500	670	125	1400
EH2NBCBA	500	NL	4	1300	6500	0,9	69	1250	750	1550	670	125	1450
EH2XACBA	500	XC	6	1150	7000	0,9	71	1300	750	1500	670	125	1270
FI2AAACBA	630	AoAk	6	1100	7100	0,9	62	1500	850	1700	670	160	2000
FI2ABACBA	630	AoBk	6	1100	7600	0,9	62	1500	850	1700	670	160	1900
EI2RACBA	630	BoBk	6	1150	7300	0,7	62	1500	850	1590	670	160	1600
EI2RBCBA	630	BoBk	4	1150	7300	0,7	62	1350	850	1600	670	160	2000
EI2NACBA	630	NL	6	1450	7600	0,8	70	1500	850	1590	670	160	1600
EI2NBCBA	630	NL	4	1500	7300	0,8	70	1350	850	1600	670	160	1650
EI2XACBA	630	XC	6	1400	8200	0,8	72	1400	750	1590	670	160	1550
FJ2AAACBA	800	AoAk	6	1300	8000	0,8	64	1600	850	1800	670	160	2400
EJ2RACBA	800	BoBk	6	1300	9000	0,7	65	1500	850	1740	670	160	1950
EJ2NACBA	800	NL	6	1750	9400	0,8	71	1500	850	1740	670	160	1950
EJ2XACBA	800	XC	6	1700	9300	0,8	73	1400	750	1740	670	160	1820
FK2AAACBA	1000	AoAk	6	1550	9000	0,7	65	1650	1000	1950	820	160	2950
EK2RACBA	1000	BoBk	6	1500	10000	0,6	67	1550	1000	1820	820	160	2300
EK2NACBA	1000	NL	6	2000	10000	0,7	73	1550	1000	1820	820	160	2300
EK2XACBA	1000	XC	6	1950	10500	0,7	74	1500	850	1820	820	160	2200
FL2AAACBA	1250	AoAk	6	1800	11000	0,7	67	1750	1000	2050	820	160	3450
EL2RACBA	1250	BoBk	6	1800	12000	0,5	69	1550	1000	2000	820	160	2700
EL2NACBA	1250	NL	6	2300	12700	0,6	74	1550	1000	2000	820	160	2700
EL2XACBA	1250	XC	6	2350	12500	0,6	75	1550	1000	1980	820	160	2600
FM2AAACBA	1600	AoAk	6	2200	13000	0,5	68	1850	1000	2100	820	160	4250
EM2RACBA	1600	BoBk	6	2200	14500	0,4	71	1650	1000	2180	820	160	3300
EM2NACBA	1600	NL	6	2800	14000	0,5	76	1650	1000	2180	820	160	3300
EM2XACBA	1600	XC	6	2750	15300	0,5	77	1650	1000	2120	820	160	3150
FN2AAACBA	2000	AoAk	6	2600	16000	0,5	70	1950	1350	2200	1070	200	5200
EN2RACBA	2000	BoBk	6	2600	18000	0,4	73	1800	1310	2260	1070	200	4000
EN2NACBA	2000	NL	6	3300	18000	0,5	79	1800	1310	2260	1070	200	4000
EN2XACBA	2000	XC	6,5	3400	18800	0,5	80	1800	1310	2200	1070	200	3850
FO2AAACBA	2500	AoAk	6	3100	19000	0,4	71	2050	1600	2300	1070	200	6100
EO2RACBA	2500	BoBk	6	3200	21000	0,3	75	2050	1310	2390	1070	200	4800
EO2NACBA	2500	NL	6	4300	21000	0,4	81	2050	1310	2390	1070	200	4800
EO2XACBA	2500	XC	6,5	4200	21000	0,4	82	1900	1310	2250	1070	200	4600
FP2AAACBA	3150	AoAk	6	3800	22000	0,4	74	2150	1900	2450	1070	200	7000
EP2RACBA	3150	BoBk	6	3800	26000	0,3	77	2150	1310	2400	1070	200	5400
EP2NACBA	3150	NL	7	4600	26000	0,4	83	2150	1310	2400	1070	200	5400
EP2XACBA	3150	XC	7	5000	26000	0,4	84	2100	1310	2350	1070	200	5600

legrand

ШИНОПРОВОДЫ LEGRAND

LB PLUS И LB PLUS DATA

ШИНОПРОВОДЫ НА ТОКИ 25, 40 И 63 А

Освещение и распределение электроэнергии
Решение с подачей электроэнергии сверху

Система осветительных шинопроводов
ДЛЯ УПРАВЛЕНИЯ ОСВЕЩЕНИЕМ

MINISBARRE (MS)

ШИНОПРОВОДЫ НА ТОКИ 63, 100 И 160 А

Решение для распределения электроэнергии средней мощности

MEDIUM RATING (MR)

ШИНОПРОВОДЫ НА ТОКИ ОТ 160 ДО 1000 А

Эффективность и функциональность при распределении электроэнергии средней мощности

Подробную информацию см. в каталоге
Шинопроводы Legrand серии Zucchini

СЕРИИ ZUCCHINI

TROLLEY SYSTEM (TS/MTS)

ШИНОПРОВОДЫ НА ТОКИ ОТ 63 ДО 250 А

Троллейные шинопроводы для питания подвижных электроприемников

SUPER COMPACT (SCP)

ШИНОПРОВОДЫ НА ТОКИ ОТ 630 ДО 6300 А

Решение для распределения электроэнергии высокой мощности

RCP IP 68 НОВИНКА!

ШИНОПРОВОДЫ С ЛИТОЙ ИЗОЛЯЦИЕЙ НА ТОКИ ОТ 630 ДО 6300 А

Надежное решение для наружной установки в условиях повышенной влажности, в коррозионных и соляных средах, а также в условиях опасности временного погружения в воду

ОБОРУДОВАНИЕ для КОМПЕНСАЦИИ РЕАКТИВНОЙ МОЩНОСТИ

Группа Legrand предлагает комплексные решения для повышения энергоэффективности объектов коммерческого и гражданского назначения, промышленных и индустриальных объектов:
- измерение и мониторинг электрических сетей
- обеспечение качества электрической энергии
- экономия электроэнергии.

МОДЕЛЬНЫЙ РЯД

Автоматические комплектные конденсаторные установки в сборе

▶▶▶ УКРМ высокого напряжения, стр. 17

▶▶▶ УКРМ Alpimatic, модульный дизайн: от 10 до 900 кВАр, стр. 19

▶▶▶ УКРМ Alpistatic: от 100 до 1500 кВАр, стр. 22

▶▶▶ УКРМ Alpibloc: от 10 до 300 кВАр, стр. 24

Комплектующие для сборки комплектных конденсаторных установок

▶▶▶ Вакуумированные конденсаторы Alpivar³, стр. 29

▶▶▶ Контакторы CTX³, стр. 34

▶▶▶ Компенсирующие модули, стр. 26

▶▶▶ Регуляторы коэффициента мощности Alptec, стр. 42

АНАЛИЗ КАЧЕСТВА ЭЛЕКТРОЭНЕРГИИ

▶▶▶ Анализатор Alptec 2333, стр. 43

Анализаторы качества электрической энергии позволяют осуществлять полный анализ параметров электрической энергии (I, U, P, S, Q, cosφ, гармоники) и их представление в различных форматах. Одним из основных плюсов данных анализаторов является возможность их установки на объектах на длительный период (до двух недель). Данные анализаторы успешно прошли технологические и метрологические испытания и зарегистрированы в государственном реестре средств измерения, что позволяет применять анализаторы в любых коммерческих и государственных проектах, а также в области энергоаудита.

УКРМ ВЫСОКОГО НАПРЯЖЕНИЯ

Группа Legrand разрабатывает и выпускает конденсаторные батареи различного типа, различающиеся:

- суммарной установленной реактивной мощностью до 20 000 кВАр
- номинальным напряжением сети до 90 кВ
- по коэффициенту гармоник
- по типу управления
- по типу установки:
  - внутренней (в электрощитовом помещении)
  - наружной (на электрической подстанции)
  - IP 00 – открытое исполнение
  - IP 21 – IK 05 – шкафное исполнение (внутренняя установка)
  - IP 23 - IK 05 – шкафное исполнение (наружная установка).

▶▶▶ Свяжитесь с представителем Группы Legrand

ОБЕСПЕЧЕНИЕ КАЧЕСТВА ЭЛЕКТРИЧЕСКОЙ ЭНЕРГИИ

Электрическая сеть характеризуется активной и реактивной мощностью. Установки компенсации реактивной мощности позволяют снизить потребляемую реактивную мощность (ее доля может составить до 60%), тем самым снизить затраты на электрическую энергию и позволяют оптимизировать работу электроустановки. Так же предоставляются следующие возможности:

- снижение полной потребляемой мощности
- снижение потребления активной мощности за счет снижения потерь
- уменьшение активных потерь в кабелях благодаря снижению тока, потребляемого электроустановкой
- повышение стабильности напряжения для потребителя
- снижение потерь электроэнергии в силовом трансформаторе, к вторичной обмотке которого подключено компенсирующее устройство

Активные фильтры

Активный фильтр непрерывно генерирует компенсационный ток для подавления гармоник. Благодаря этому устраняются гармонические искажения и восстанавливается синусоидальная форма тока. Обладая временем реагирования менее 300 мкс, активный фильтр в режиме реального времени улучшает качество электроэнергии, предотвращая тем самым возможное повреждение оборудования. Активный фильтр хорошо подавляет гармоники тока, а также компенсирует реактивную мощность.

При параллельном подключении к основному источнику питания активный фильтр имеет следующие преимущества:

- Сокращение износа и, следовательно, продление срока службы оборудования за счет уменьшения нагрева и вибраций
- Оптимизация объема обслуживания нагрузок в силу их меньшего износа
- Соблюдение лимита потребления электроэнергии, установленного ее поставщиком
- Снабжение качественной электроэнергией

Legrand – поставщик качественных профессиональных решений.

Одна из важнейших задач Группы Legrand – уменьшение воздействия на окружающую среду за счёт повышения энергоэффективности. Широкий спектр готовых решений от Группы Legrand поможет Вам улучшить качество электроэнергии.

Области применения

- Банки и центры обработки данных
- Складские и логистические комплексы
- Парки аттракционов
- Дорожные туннели
- Супермаркеты
- Промышленные предприятия
- Добыча и переработка нефти и газа
- Водоснабжение и утилизация сточных вод

Для консультации по активным фильтрам
свяжитесь с представителем Группы Legrand

Автоматические комплектные конденсаторные установки Alpimatic

с электромеханическими контакторами, для сети 400 В

M6040

M20040

Технические характеристики **стр. 21**

Трехфазные шкафы, 50 Гц, напряжение 400 В
Установка в корпусе или шкафу со степенью защиты IP 31 – IK 05
Количество компенсирующих модулей в составе Alpimatic зависит от типа батареи конденсаторов и номинальной мощности
Управление электромеханическими контакторами осуществляет регулятор коэффициента мощности Alptec, отличающийся простотой настройки
Установки нестандартной мощности поставляются по отдельному заказу
Ввод кабелей снизу (ввод кабелей сверху – по отдельному заказу)
Шкаф серого цвета RAL 7035
Соответствие регламентам и стандартам: ТР ТС 004/2011, ТР ТС 020/2011; МЭК 61921

Тип S

Напряжение 400 В
Коэффициент гармоник SH/ST ≤ 15 %

Упак.	Кат. №	Номинальная мощность, (кВАр)	Ступени регулирования, (кВАр)
1	M1040	10	(2.5+2.5)+5
1	M12.540	12.5	(2.5+5)+5
1	M1540	15	(2.5+5)+7.5
1	M2040	20	(2.5+5)+12.5
1	M2540	25	(5+10)+10
1	M3040	30	(5+10)+15
1	M3540	35	(5+10)+20
1	M4040	40	(5+10)+25
1	M47.540	47.5	(7.5+15)+25
1	M5040	50	(10+15)+25
1	M6040	60	(10+25+25)
1	M67.540	67.5	(7.5+15)+(22.5+22.5)
1	M7540	75	(7.5+15)+(22.5+30)
1	M7540-F	75	(25+25+25)
1	M87.540	87.5	(12.5+25)+(25+25)
1	M87.540-F	87.5	12.5+(25+50)
1	M10040	100	(12.5+25)+(25+37.5)
1	M10040-F	100	25+(25+50)
1	M112.540	112	(12.5+25)+(25+50)
1	M12540	125	(25+50)+50
1	M15040	150	(25+50)+75
1	M17540	175	25+(25+50)+75
1	M20040	200	50+2x75
1	M22540	225	(25+50)+2x75
1	M25040	250	2x50+2x75
1	M27540	275	(25+50)+50+2x75
1	M30040	300	(25+50)+3x75
1	M35040	350	50+4x75
1	M40040	400	2x50+4x75
1	M45040	450	6x75
1	M50040	500	50+6x75
1	M55040	550	2x50+6x75
1	M60040	600	8x75
1	M67540	675	9x75
1	M75040	750	10x75
1	M82540	825	11x75
1	M90040	900	12x75

Тип H

Напряжение 400 В
Коэффициент гармоник 15 % < SH/ST ≤ 25 %

Упак.	Кат. №	Номинальная мощность, (кВАр)	Ступени регулирования, (кВАр)
1	MH1040	10	(2.5+2.5)+5
1	MH12.540	12.5	(2.5+5)+5
1	MH1540	15	(2.5+5)+7.5
1	MH2040	20	(2.5+5)+12.5
1	MH2540	25	(5+10)+10
1	MH3040	30	(5+10)+15
1	MH3540	35	(5+10)+20
1	MH4040	40	(5+10)+25
1	MH47.540	47.5	(7.5+15)+25
1	MH5040	50	(10+15)+25
1	MH6040	60	(10+25+25)
1	MH67.540	67.5	(7.5+15)+(22.5+22.5)
1	MH7540	75	(7.5+15)+(22.5+30)
1	MH7540-F	75	(25+25+25)
1	MH87.540	87.5	(12.5+25)+(25+25)
1	MH87.540-F	87.5	12.5+(25+50)
1	MH10040	100	(12.5+25)+(25+37.5)
1	MH10040-F	100	25+(25+50)
1	MH112.540	112	(12.5+25)+(25+50)
1	MH12540	125	(25+50)+50
1	MH15040	150	(25+50)+75
1	MH17540	175	25+(25+50)+75
1	MH20040	200	50+2x75
1	MH22540	225	(25+50)+2x75
1	MH25040	250	2x50+2x75
1	MH27540	275	(25+50)+50+2x75
1	MH30040	300	(25+50)+3x75
1	MH35040	350	50+4x75
1	MH40040	400	2x50+4x75
1	MH45040	450	6x75
1	MH50040	500	50+6x75
1	MH55040	550	2x50+6x75
1	MH60040	600	8x75
1	MH67540	675	9x75
1	MH75040	750	10x75
1	MH82540	825	11x75
1	MH90040	900	12x75

Автоматические комплектные конденсаторные установки Alpimatic

(продолжение)

MS30040.189

MS.R40040.189

Упак.	Кат. №	Тип SAH	
		Стандартный класс – Макс. напр. 470 В Коэффициент гармоник 25% < SH/ST ≤ 35%	
		Номинальная мощность, (кВАр)	Ступени регулирования, (кВАр)
1	MS5240.135	52.5	3x17.5
1	MS7040.135	70	2x17.5+35
1	MS8740.135	87.5	17.5+2x35
1	MS10540.135	105	2x17.5+2x35
1	MS14040.135	140	2x35+70
1	MS17540.135	175	35+2x70
1	MS21040.135	210	2x35+2x70
1	MS24540.135	245	35+3x70
1	MS28040.135	280	2x35+3x70
1	MS31540.135	315	35+4x70
1	MS38540.135	385	35+5x70
1	MS42040.135	420	6x70
1	MS45540.135	455	35+6x70
1	MS49040.135	490	7x70
1	MS52540.135	525	35+7x70
1	MS56040.135	560	8x70
1	MS63040.135	630	9x70
		Стандартный класс – Макс. напр. 470 В Коэффициент гармоник 25% < SH/ST ≤ 35%	
		Номинальная мощность, (кВАр)	Ступени регулирования, (кВАр)
1	MS7540.189	75	25+50
1	MS10040.189	100	2x25+50
1	MS12540.189	125	25+2x50
1	MS15040.189	150	3x50
1	MS20040.189	200	50+2x75
1	MS22540.189	225	3x75
1	MS25040.189	250	2x50+2x75
1	MS27540.189	275	50+3x75
1	MS30040.189	300	4x75
1	MS35040.189	350	50+4x75
1	MS37540.189	375	5x75
1	MS45040.189	450	6x75
1	MS52540.189	525	7x75
1	MS60040.189	600	8x75
1	MS67540.189	675	9x75
1	MS75040.189	750	10x75

Упак.	Кат. №	Тип SAH	
		Усиленный класс – Макс. напр. 520 В Коэффициент гармоник 35% < SH/ST ≤ 50%	
		Номинальная мощность, (кВАр)	Ступени регулирования, (кВАр)
1	MS.R12040.189	120	3x40
1	MS.R16040.189	160	2x40+80
1	MS.R20040.189	200	40+2x80
1	MS.R24040.189	240	2x40+2x80
1	MS.R28040.189	280	40+3x80
1	MS.R32040.189	320	4x80
1	MS.R36040.189	360	40+4x80
1	MS.R40040.189	400	5x80
1	MS.R44040.189	440	40+5x80
1	MS.R48040.189	480	6x80
1	MS.R52040.189	520	40+6x80
1	MS.R56040.189	560	7x80
1	MS.R60040.189	600	40+7x80
1	MS.R64040.189	640	8x80
1	MS.R72040.189	720	9x80
1	MS.R80040.189	800	10x80
		Сверхусиленный класс – Макс. напр. 620 В Коэффициент гармоник 50% < SH/ST ≤ 65%	
		Номинальная мощность, (кВАр)	Ступени регулирования, (кВАр)
1	MS.RS14440.215	144	2x72
1	MS.RS21640.215	216	3x72
1	MS.RS28840.215	288	4x72
1	MS.RS36040.215	360	5x72
1	MS.RS43240.215	432	6x72
1	MS.RS50440.215	504	7x72
1	MS.RS57640.215	576	8x72
1	MS.RS64840.215	648	9x72
1	MS.RS72040.215	720	10x72
1	MS.RS79240.215	792	11x72
1	MS.RS86440.215	864	12x72

Автоматические комплектные конденсаторные установки Alpimatic

для сети 400 В

Размеры

Тип S, стандартный класс

Кат. №	Размеры, (мм)			Масса, (кг)
	Высота	Ширина	Глубина	
M1040	770	260	320	23
M12.540	770	260	320	24
M1540	770	260	320	25
M2040	770	260	320	25
M2540	770	260	320	25
M3040	770	260	320	28
M3540	770	260	320	28
M4040	770	260	320	29
M47.540	770	260	320	29
M5040	770	260	320	30
M6040	770	260	320	30
M67.540	770	520	320	40
M7540	770	520	320	32
M7540-F	770	260	320	42
M87.540	770	520	320	44
M87.540-F	770	520	320	44
M10040	770	520	320	44
M10040-F	770	520	320	45
M112.540	770	520	320	45
M12540	770	520	320	50
M15040	770	520	320	53
M17540	1400	600	500	110
M20040	1400	600	500	115
M22540	1400	600	500	120
M25040	1400	600	500	125
M27540	1400	600	500	130
M30040	1400	600	500	135
M35040	1900	600	500	165
M40040	1900	600	500	175
M45040	1900	600	500	185
M50040	1400	1200	500	230
M55040	1400	1200	500	240
M60040	1400	1200	500	250
M67540	1900	1200	500	325
M75040	1900	1200	500	340
M82540	1900	1200	500	355
M90040	1900	1200	500	370

Тип H, стандартный класс

Кат. №	Размеры, (мм)			Масса, (кг)
	Высота	Ширина	Глубина	
MH1040	770	260	320	23
MH12.540	770	260	320	24
MH1540	770	260	320	25
MH2040	770	260	320	25
MH2540	770	260	320	25
MH3040	770	260	320	28
MH3540	770	260	320	28
MH4040	770	260	320	29
MH47.540	770	260	320	29
MH5040	770	260	320	30
MH6040	770	260	320	30
MH67.540	770	520	320	40
MH7540	770	520	320	32
MH7540-F	770	260	320	42
MH87.540	770	520	320	44
MH87.540-F	770	520	320	44
MH10040	770	520	320	44
MH10040-F	770	520	320	45
MH112.540	770	520	320	45
MH12540	770	520	320	50
MH15040	770	520	320	53
MH17540	1400	600	500	110
MH20040	1400	600	500	115
MH22540	1400	600	500	120
MH25040	1400	600	500	125
MH27540	1400	600	500	130
MH30040	1400	600	500	135
MH35040	1900	600	500	165
MH40040	1900	600	500	175
MH45040	1900	600	500	185
MH50040	1400	1200	500	230
MH55040	1400	1200	500	240
MH60040	1400	1200	500	250
MH67540	1900	1200	500	325
MH75040	1900	1200	500	340
MH82540	1900	1200	500	355
MH90040	1900	1200	500	370

Размеры

Тип SAH, стандартный класс

Кат. №	Размеры, (мм)			Масса, (кг)
	Высота	Ширина	Глубина	
MS5240.135	1400	600	500	124
MS7040.135	1400	600	500	130
MS8740.135	1400	600	500	164
MS10540.135	2100	800	500	216
MS14040.135	2100	800	500	225
MS17540.135	2100	800	500	266
MS21040.135	2100	800	500	275
MS24540.135	2100	800	500	316
MS28040.135	2100	800	500	325
MS31540.135	2100	800	500	366
MS38540.135	2100	1600	500	516
MS42040.135	2100	1600	500	525
MS45540.135	2100	1600	500	566
MS49040.135	2100	1600	500	575
MS52540.135	2100	1600	500	616
MS56040.135	2100	1600	500	625
MS63040.135	2100	1600	500	675

Тип SAH, стандартный класс

Кат. №	Размеры, (мм)			Масса, (кг)
	Высота	Ширина	Глубина	
MS7540.189	1400	600	500	124
MS10040.189	1400	600	500	158
MS12540.189	1400	600	500	164
MS15040.189	1400	600	500	170
MS20040.189	1900	800	500	266
MS22540.189	1900	800	500	275
MS25040.189	1900	800	500	307
MS27540.189	1900	800	500	316
MS30040.189	1900	800	500	325
MS35040.189	2100	800	500	366
MS37540.189	2100	800	500	375
MS45040.189	1900	1600	500	525
MS52540.189	1900	1600	500	575
MS60040.189	1900	1600	500	625
MS67540.189	2100	1600	500	627
MS75040.189	2100	1600	500	725

Тип SAH, усиленный класс

Кат. №	Размеры, (мм)			Масса, (кг)
	Высота	Ширина	Глубина	
MS.R12040.189	1400	600	500	191
MS.R16040.189	1900	800	500	299
MS.R20040.189	1900	800	500	328
MS.R24040.189	1900	800	500	359
MS.R28040.189	1900	800	500	407
MS.R32040.189	1900	800	500	437
MS.R36040.189	2100	800	500	485
MS.R40040.189	2100	800	500	515
MS.R44040.189	1900	1600	500	663
MS.R48040.189	1900	1600	500	693
MS.R52040.189	1900	1600	500	741
MS.R56040.189	1900	1600	500	771
MS.R60040.189	1900	1600	500	811
MS.R64040.189	1900	1600	500	849
MS.R72040.189	2100	1600	500	927
MS.R80040.189	2100	1600	500	1005

Тип SAH, сверхусиленный класс

Кат. №	Размеры, (мм)			Масса, (кг)
	Высота	Ширина	Глубина	
MS.RS14440.215	2100	1000	600	330
MS.RS21640.215	2100	1000	600	420
MS.RS28840.215	2100	1000	600	510
MS.RS36040.215	2100	2000	600	725
MS.RS43240.215	2100	2000	600	815
MS.RS50440.215	2100	2000	600	905
MS.RS57640.215	2100	2000	600	995
MS.RS64840.215	2100	3000	600	1210
MS.RS72040.215	2100	3000	600	1300
MS.RS79240.215	2100	3000	600	1390
MS.RS86440.215	2100	3000	600	1480

Автоматические комплектные конденсаторные установки Alpistatic

для сети 400 В

STS50040.189

Тип SAH

Стандартный класс – Макс. напр. 470 В

Коэффициент гармоник 25% < SH/ST ≤ 35%

Упак.	Кат. №	Номинальная мощность, (кВАр)	Ступени регулирования, (кВАр)
1	STS10040.189	100	2x25+50
1	STS12540.189	125	25+2x50
1	STS15040.189	150	3x50
1	STS17540.189	175	2x50+75
1	STS20040.189	200	50+2x75
1	STS22540.189	225	25+50+2x75
1	STS25040.189	250	2x50+2x75
1	STS27540.189	275	50+3x75
1	STS30040.189	300	2x50+2x100
1	STS35040.189	350	50+3x100
1	STS40040.189	400	4x100
1	STS45040.189	450	75+3x125
1	STS50040.189	500	4x125
1	STS52540.189	525	2x75+3x125
1	STS57540.189	575	75+4x125
1	STS62540.189	625	5x125
1	STS70040.189	700	75+5x125
1	STS75040.189	750	6x125
1	STS82540.189	825	75+6x125
1	STS87540.189	875	7x125
1	STS95040.189	950	75+7x125
1	STS100040.189	1000	8x125
1	STS112540.189	1125	9x125
1	STS125040.189	1250	10x125
1	STS137540.189	1375	11x125
1	STS150040.189	1500	12x125

Усиленный класс – Макс. напр. 520 В

Коэффициент гармоник 35% < SH/ST ≤ 50%

Упак.	Кат. №	Номинальная мощность, (кВАр)	Ступени регулирования, (кВАр)
1	STS.R12040.189	120	40+80
1	STS.R16040.189	160	2x40+80
1	STS.R20040.189	200	40+2x80
1	STS.R24040.189	240	2x40+2x80
1	STS.R28040.189	280	40+3x80
1	STS.R32040.189	320	4x80
1	STS.R36040.189	360	40+4x80
1	STS.R40040.189	400	5x80

Тип SAH

Усиленный класс – Макс. напр. 520 В

Коэффициент гармоник 35% < SH/ST ≤ 50%

Упак.	Кат. №	Номинальная мощность, (кВАр)	Ступени регулирования, (кВАр)
1	STS.R44040.189	440	80+3x120
1	STS.R48040.189	480	4x120
1	STS.R52040.189	520	2x80+3x120
1	STS.R56040.189	560	80+4x120
1	STS.R60040.189	600	5x120
1	STS.R68040.189	680	80+5x120
1	STS.R72040.189	720	6x120
1	STS.R80040.189	800	80+6x120
1	STS.R84040.189	840	7x120
1	STS.R92040.189	920	80+7x120
1	STS.R96040.189	960	8x120
1	STS.R108040.189	1080	9x120
1	STS.R120040.189	1200	10x120
1	STS.R132040.189	1320	11x120
1	STS.R144040.189	1440	12x120

Сверхусиленный класс - Макс. напр. 620 В

Коэффициент гармоник 50%<SH/ST≤65%

Упак.	Кат. №	Номинальная мощность, (кВАр)	Ступени регулирования, (кВАр)
1	STS.RS.14440.215	144	2x72
1	STS.RS.21640.215	216	3x72
1	STS.RS.28840.215	288	4x72
1	STS.RS.36040.215	360	5x72
1	STS.RS.43240.215	432	6x72
1	STS.RS.50440.215	504	7x72
1	STS.RS.57640.215	576	8x72
1	STS.RS.68440.215	648	9x72
1	STS.RS.72040.215	720	10x72
1	STS.RS.79240.215	792	11x72
1	STS.RS.86440.215	864	12x72

По поводу других значений частоты резонанса последовательного контура и мощности обращайтесь к представителю Группы Legrand

Автоматические комплектные конденсаторные установки Alpistatic

для сети 400 В

Размеры

Тип SAH, стандартный класс

Кат. №	Размеры, (мм)			Масса, (кг)
	Высота	Ширина	Глубина	
STS10040.189	2100	800	500	195
STS12540.189	2100	800	500	215
STS15040.189	2100	800	500	235
STS17540.189	2100	800	500	255
STS20040.189	2100	800	500	275
STS22540.189	2100	800	500	295
STS25040.189	2100	800	500	315
STS27540.189	2100	800	500	335
STS30040.189	2100	1000	600	360
STS35040.189	2100	1000	600	395
STS40040.189	2100	1000	600	430
STS45040.189	2100	1000	600	470
STS50040.189	2100	1000	600	510
STS52540.189	2100	2000	600	640
STS57540.189	2100	2000	600	680
STS62540.189	2100	2000	600	720
STS70040.189	2100	2000	600	780
STS75040.189	2100	2000	600	820
STS82540.189	2100	2000	600	880
STS87540.189	2100	2000	600	920
STS95040.189	2100	2000	600	980
STS100040.189	2100	2000	600	1020
STS112540.189	2100	3000	600	1190
STS125040.189	2100	3000	600	1360
STS137540.189	2100	3000	600	1530
STS150040.189	2100	3000	600	1700

Размеры

Тип SAH, усиленный класс

Кат. №	Размеры, (мм)			Масса, (кг)
	Высота	Ширина	Глубина	
STS.R12040.189	2100	800	500	255
STS.R16040.189	2100	800	500	295
STS.R20040.189	2100	800	500	335
STS.R24040.189	2100	800	500	375
STS.R28040.189	2100	800	500	415
STS.R32040.189	2100	800	500	455
STS.R36040.189	2100	800	500	505
STS.R40040.189	2100	800	500	545
STS.R44040.189	2100	1000	600	600
STS.R48040.189	2100	1000	600	640
STS.R52040.189	2100	2000	600	805
STS.R56040.189	2100	2000	600	845
STS.R60040.189	2100	2000	600	885
STS.R68040.189	2100	2000	600	965
STS.R72040.189	2100	2000	600	1005
STS.R80040.189	2100	2000	600	1085
STS.R84040.189	2100	2000	600	1125
STS.R92040.189	2100	2000	600	1245
STS.R96040.189	2100	2000	600	1285
STS.R108040.189	2100	3000	600	1475
STS.R120040.189	2100	3000	600	1595
STS.R132040.189	2100	3000	600	1715
STS.R144040.189	2100	3000	600	1835

Тип SAH, сверхусиленный класс

Кат. №	Размеры, (мм)			Масса, (кг)
	Высота	Ширина	Глубина	
STS.RS.14440.215	2100	1000	600	525
STS.RS.21640.215	2100	1000	600	610
STS.RS.28840.215	2100	1000	600	695
STS.RS.36040.215	2100	2000	600	890
STS.RS.43240.215	2100	2000	600	975
STS.RS.50440.215	2100	2000	600	1060
STS.RS.57640.215	2100	2000	600	1145
STS.RS.64840.215	2100	3000	600	1340
STS.RS.72040.215	2100	3000	600	1425
STS.RS.79240.215	2100	3000	600	1510
STS.RS.86440.215	2100	3000	600	1595

Нерегулируемые комплектные конденсаторные установки Alpibloc

для сети 400 В

B6040

Размеры **стр. 25**

Трехфазные шкафы, 50 Гц, напряжение 400 В
Alpibloc представляет собой конденсатор Alpivar³ в сборе с автоматическим выключателем
Конденсаторная установка поставляется в шкафу с выполненным электромонтажом
Степень защиты, обеспечиваемая оболочкой шкафа IP 31. Степень защиты оболочки от внешних механических воздействий IK 05
Готовая к эксплуатации нерегулируемая конденсаторная установка для компенсации реактивной мощности в электроустановках малой и высокой мощности
В некоторых применениях (требующих дистанционного управления и т. д.) автоматический выключатель может быть заменен контактором с предохранителями с высокой отключающей способностью
Соответствие регламентам и стандартам: ТР ТС 004/2011, ТР ТС 020/2011; МЭК 61921

Тип S

Макс. напр. 470 В
Коэффициент гармоник 15% ≤ SH/ST

Упак.	Кат. №	Номинальная мощность, (кВАр)	Отключающая способность выключателя Isc, (кА)
1	B1040	10	50
1	B1540	15	50
1	B2040	20	50
1	B2540	25	50
1	B3040	30	50
1	B4040	40	25
1	B5040	50	25
1	B6040	60	25
1	B7540	75	25
1	B9040	90	36
1	B10040	100	36
1	B12540	125	36
1	B15040	150	36
1	B17540	175	36

Тип H

Макс. напр. 520 В
Коэффициент гармоник
15% < SH/ST ≤ 25%

Упак.	Кат. №	Номинальная мощность, (кВАр)	Отключающая способность выключателя Isc, (кА)
1	BH1040	10	50
1	BH1540	15	50
1	BH2040	20	50
1	BH2540	25	50
1	BH3040	30	50
1	BH4040	40	25
1	BH5040	50	25
1	BH6040	60	25
1	BH7540	75	25
1	BH9040	90	36
1	BH10040	100	36
1	BH12540	125	36
1	BH15040	150	36
1	BH17540	175	36

Тип SAH

Конденсатор Alpivar³ в сборе с рассогласованным дросселем и автоматическим выключателем
Конденсаторная установка поставляется в шкафу с выполненным электромонтажом. Степень защиты, обеспечиваемая оболочкой шкафа IP 31
Степень защиты оболочки от внешних механических воздействий IK 05
Соответствие регламентам и стандартам: ТР ТС 004/2011, ТР ТС 020/2011; МЭК 61921

Стандартный класс – Макс. напр. 470 В
Коэффициент гармоник
25% < SH/ST ≤ 35%

Упак.	Кат. №	Номинальная мощность, (кВАр)	Отключающая способность выключателя Isc, (кА)
1	BS5040.189	50	25
1	BS7540.189	75	36
1	BS10040.189	100	36
1	BS15040.189	150	36
1	BS20040.189	200	36
1	BS25040.189	250	36
1	BS30040.189	300	36

Усиленный класс – Макс. напр. 520 В
Коэффициент гармоник
35% < SH/ST ≤ 50 %

Упак.	Кат. №	Номинальная мощность, (кВАр)	Отключающая способность выключателя Isc, (кА)
1	BS.R4040.189	40	25
1	BS.R8040.189	80	36
1	BS.R12040.189	120	36
1	BS.R16040.189	160	36
1	BS.R20040.189	200	36
1	BS.R24040.189	240	36
1	BS.R28040.189	280	36

Сверхусиленный класс – Макс. напр. 620 В
Коэффициент гармоник
50%<SH/ST≤65%

Упак.	Кат. №	Номинальная мощность, (кВАр)	Отключающая способность выключателя Isc, (кА)
1	BS.RS7240.215	72	36
1	BS.RS14440.215	144	36
1	BS.RS21640.215	216	36
1	BS.RS28840.215	288	50

Нерегулируемые комплектные конденсаторные установки Alpibloc

для сети 400 В

Размеры

Тип S

Кат. №	Размеры, (мм)			Масса, (кг)
	Высота	Ширина	Глубина	
B1040	380	190	230	8
B1540	380	190	230	8
B2040	380	190	230	8
B2540	380	190	230	8
B3040	380	190	230	12
B4040	380	365	230	20
B5040	380	365	230	20
B6040	380	365	230	24
B7540	380	365	230	24
B9040	380	540	230	37
B10040	380	540	230	37
B12540	380	540	230	40
B15040	770	520	320	53
B17540	770	520	320	56

Тип H

Кат. №	Размеры, (мм)			Масса, (кг)
	Высота	Ширина	Глубина	
BH1040	380	190	230	8
BH1540	380	190	230	8
BH2040	380	190	230	8
BH2540	380	190	230	8
BH3040	380	190	230	12
BH4040	380	365	230	20
BH5040	380	365	230	20
BH6040	380	365	230	24
BH7540	380	365	230	24
BH9040	380	540	230	37
BH10040	380	540	230	37
BH12540	380	540	230	40
BH15040	770	520	320	53
BH17540	770	520	320	56

Размеры

Тип SAH, стандартный класс

Кат. №	Размеры, (мм)			Масса, (кг)
	Высота	Ширина	Глубина	
BS5040.189	1400	600	500	118
BS7540.189	1400	600	500	124
BS10040.189	1400	600	500	130
BS15040.189	2100	800	500	170
BS20040.189	2100	800	500	266
BS25040.189	2100	800	500	307
BS30040.189	2100	800	500	325

Тип SAH, усиленный класс

Кат. №	Размеры, (мм)			Масса, (кг)
	Высота	Ширина	Глубина	
BS.R4040.189	1400	600	500	97
BS.R8040.189	1400	600	500	144
BS.R12040.189	1400	600	500	191
BS.R16040.189	2100	800	500	281
BS.R20040.189	2100	800	500	329
BS.R24040.189	2100	800	500	377
BS.R28040.189	2100	800	500	407

Тип SAH, сверхусиленный класс

Кат. №	Размеры, (мм)			Масса, (кг)
	Высота	Ширина	Глубина	
BS.RS7240.215	2100	1000	600	240
BS.RS14440.215	2100	1000	600	330
BS.RS21640.215	2100	1000	600	420
BS.RS28840.215	2100	1400	600	510

Компенсирующие модули Alpimatic

для сети 400 В

P7540

Готовые к эксплуатации модули для установки в НКУ в качестве компонента автоматической системы компенсации реактивной мощности
Состав:
– 1 конденсатор Alpivar³
– 1 контактор для коммутации емкостных токов
– 1 комплект из 3 предохранителей с высокой отключающей способностью
– 1 комплект модульных медных шин с ответвительными шинами для параллельного соединения нескольких модулей
– 1 стальная монтажная рама, на которой собраны и соединены все компоненты

Упак.	Кат. №	**Трехфазные модули Тип S, 50 Гц**
		Напр. 400 В
		Коэффициент гармоник SH/ST ≤ 15 %
		Номинальная мощность, (кВАр)
1	P12.540	12.5
1	P12.512.540	12.5 + 12.5
1	P2540	25
1	P252540	25+25
1	P255040	25+50
1	P5040	50
1	P7540	75

		Трехфазные модули Тип H, 50 Гц
		Напр. 400 В
		Коэффициент гармоник 15 % < SH/ST ≤ 25 %
		Номинальная мощность, (кВАр)
1	PH12.540	12.5
1	PH12.512.540	12.5+12.5
1	PH2540	25
1	PH252540	25+25
1	PH255040	25+50
1	PH5040	50
1	PH7540	75

Технические характеристики

Коэффициент потерь
Коэффициент потерь в компенсирующих модулях Alpivar³ без рассогласованного дросселя составляет менее 2 Вт/кВАр, включая потери в предохранителях, контакторе и кабелях

Емкость
Допустимое отклонение емкости: - 5 / + 10 %
Вакуумная технология изготовления исключает попадание воздуха в емкостные элементы, что гарантирует поддержание неизменной емкости конденсатора Alpivar³ на протяжении всего срока службы

Соответствие регламентам и стандартам
ТР ТС 004/2011, ТР ТС 020/2011; МЭК 61921

Допустимая температура
- Рабочая: от -10 до +45 °C (среднесуточная: 40 °C)
- Хранения: от -30 до +60 °C

Размеры

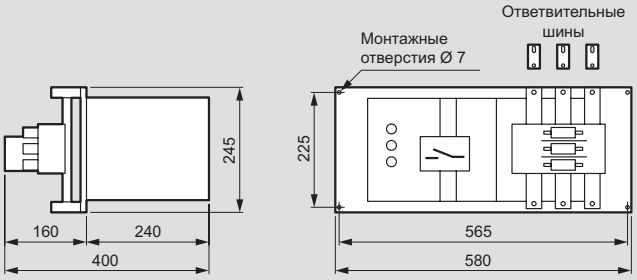

Тип S

Кат. №	Масса, (кг)
P12.540	14
P12.512.540	17
P2540	14
P252540	17
P255040	17
P5040	20
P7540	20

Тип H

Кат. №	Масса, (кг)
PH12.540	14
PH12.512.540	17
PH2540	14
PH252540	17
PH255040	17
PH5040	20
PH7540	20

Компенсирующие модули Alpimatic с рассогласованными дросселями

для сети 400 В

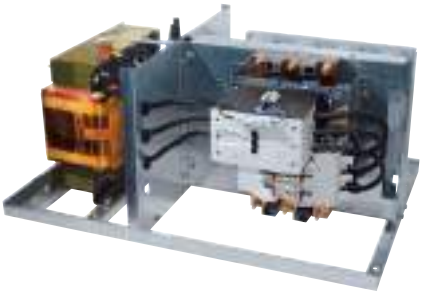

R7.R8040.189

Готовые к эксплуатации модули для установки в НКУ в качестве компонента системы автоматической компенсации реактивной мощности Тип SAH (с рассогласованными дросселями):
- 1 конденсатор Alpivar[3]
- 1 контактор для коммутации емкостных токов
- 1 рассогласованный дроссель с тепловой защитой
- 1 комплект из 3 предохранителей с высокой отключающей способностью
- 1 комплект медных шин с ответвительными шинами для параллельного соединения нескольких модулей
- 1 стальная рама, на которой собраны и электрически соединены все компоненты

Упак.	Кат. №	**Трехфазные Типа SAH, 50 Гц**
		Стандартный класс – Макс. напр. 470 В
		Коэффициент гармоник 25% < SH/ST ≤ 35%
		Номинальная мощность, (кВАр)
1	R5.12.540.189	12.5
1	R5.2540.189	25
1	R5.5040.189	50
1	R7.12.540.189	12.5
1	R7.2540.189	25
1	R7.5040.189	50
1	R7.7540.189	75
		Усиленный класс – Макс. напр. 520 В
		Коэффициент гармоник 35% < SH/ST ≤ 50%
		Номинальная мощность, (кВАр)
1	R5.R2040.189	20
1	R5.R4040.189	40
1	R7.R2040.189	20
1	R7.R4040.189	40
1	R7.R8040.189	80
		Сверхусиленный класс – Макс. напр. 620 В
		Коэффициент гармоник 50%<SH/ST≤65%
		Номинальная мощность, (кВАр)
1	R9.RS7240.189	72

Размеры

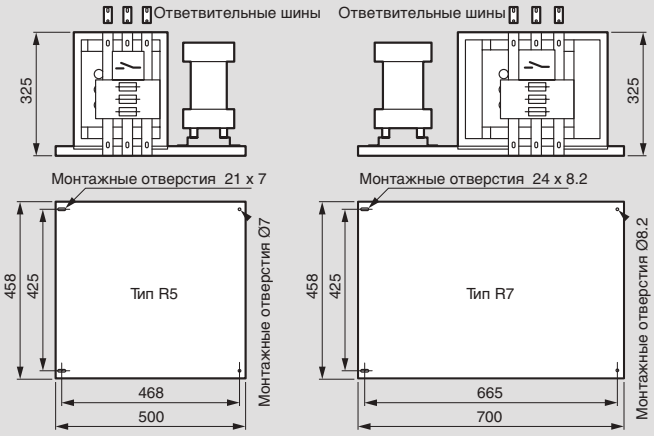

Тип SAH, стандартный класс

Кат. №	Масса, (кг)
R5.12.540.189	34
R5.2540.189	34
R5.5040.189	40
R7.12.540.189	35
R7.2540.189	35
R7.5040.189	41
R7.7540.189	50

Тип SAH, усиленный класс

Кат. №	Масса, (кг)
R5.R2040.189	45
R5.R4040.189	47
R7.R2040.189	46
R7.R4040.189	48
R7.R8040.189	78

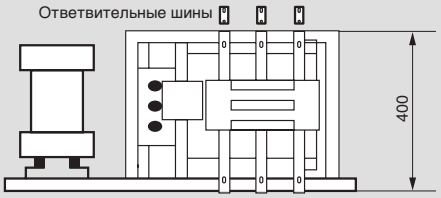

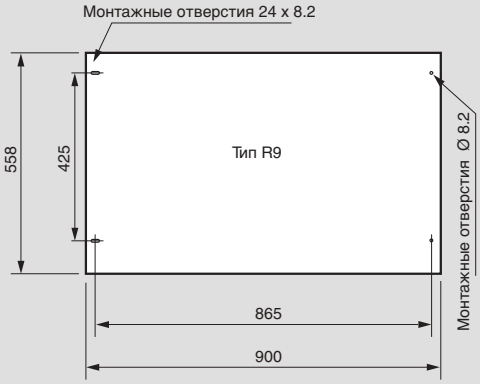

Тип SAH, сверхусиленный класс

Кат. №	Масса, (кг)
R9.RS7240.215	90

Компенсирующие модули Alpistatic

для сети 400 В

RST7.2540.189

Готовые к подключению модули для установки в НКУ в качестве компонента системы автоматической компенсации реактивной мощности
Состав:
- 1 конденсатор Alpivar[3]
- 1 полупроводниковый контактор
- 1 рассогласованный дроссель
- 1 комплект из 3 предохранителей с высокой отключающей способностью
- 1 комплект медных шин с ответвительными шинами для параллельного соединения нескольких модулей
- 1 стальная рама, на которой собраны и электрически соединены все компоненты

Упак.	Кат. №	Трехфазные Типа SAH, 50 Гц
		Стандартный класс – Макс. напр. 470 В
		Коэффициент гармоник 25% < SH/ST ≤ 35%
		Номинальная мощность, (кВАр)
1	RST7.2540.189	25
1	RST7.5040.189	50
1	RST7.7540.189	75
1	RST7.10040.189	100
1	RST9.12540.189	125
		Усиленный класс – Макс. напр. 520 В
		Коэффициент гармоник 35% < SH/ST ≤ 50%
		Номинальная мощность, (кВАр)
1	RST7.R4040.189	40
1	RST7.R8040.189	80
1	RST9.R12040.189	120
		Сверхусиленный класс – Макс. напр. 620 В
		Коэффициент гармоник 50%<SH/ST≤65%
		Номинальная мощность, (кВАр)
1	RST9.RS7240.189	72

Размеры

Тип SAH, стандартный класс

Кат. №	Масса, (кг)
RST7.2540.189	49
RST7.5040.189	57
RST7.7540.189	62
RST9.10040.189	80
RST9.12540.189	90

Тип SAH, усиленный класс

Кат. №	Масса, (кг)
RST7.R4040.189	62
RST7.R8040.189	82
RST9.R12040.189	90

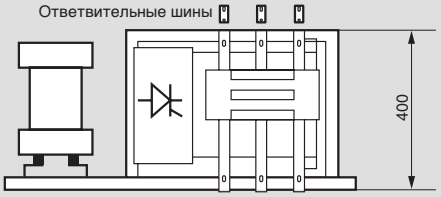

Тип SAH, сверхусиленный класс

Кат. №	Масса, (кг)
RST9.RS7240.215	95

Вакуумированные конденсаторы Alpivar³ с 3 клеммами для сети 400 В

Конденсатор с крышкой

Двойная изоляция или изоляция класса II. Полностью сухой (без масла). Корпус из самозатухающего полиуретана
Вакуумная технология изготовления и установки емкостных элементов. Встроенная защита каждого емкостного элемента:
- самовосстанавливающаяся металлизированная полипропиленовая пленка
- плавкий предохранитель
- реле высокого давления

Цвет: крышка RAL 7032 (для Кат. № с «CB») основание RAL 7032
Соответствие регламентам и стандартам: ТР ТС 004/2011, ТР ТС 020/2011; МЭК 60831-1, 60831-2

Конденсаторы трехфазные Тип S, 50 Гц, 3 клеммы

Напр. 400 В

Коэффициент гармоник SH/ST ≤ 15 %

Упак.	Кат. № без крышек	Кат. № с крышками	Номинальная мощность, (кВАр)
1	V2.540	V2.540CB	2.5
1	V540	V540CB	5
1	V6.2540	V6.2540CB	6.25
1	V7.540	V7.540CB	7.5
1	V1040	V1040CB	10
1	V12.540	V12.540CB	12.5
1	V1540	V1540CB	15
1	V2040	V2040CB	20
1	V2540	V2540CB	25
1	V3040	V3040CB	30
1	V3540	V3540CB	35
1	V4040	V4040CB	40
1	V5040	V5040CB	50
1	V6040	V6040CB	60
1	V7540	V7540CB	75
1	V9040	V9040CB	90
1	V10040	V10040CB	100
1	V12540	V12540CB	125

Конденсаторы трехфазные Тип H, 50 Гц, 3 клеммы

Напр. 400 В

Коэффициент гармоник 15 % < SH/ST ≤ 25 %

Упак.	Кат. № без крышек	Кат. № с крышками	Номинальная мощность, (кВАр)
1	VH2.540	VH2.540CB	2.5
1	VH540	VH540CB	5
1	VH6.2540	VH6.2540CB	6.25
1	VH7.540	VH7.540CB	7.5
1	VH1040	VH1040CB	10
1	VH12.540	VH12.540CB	12.5
1	VH1540	VH1540CB	15
1	VH2040	VH2040CB	20
1	VH2540	VH2540CB	25
1	VH3040	VH3040CB	30
1	VH3540	VH3540CB	35
1	VH4040	VH4040CB	40
1	VH5040	VH5040CB	50
1	VH6040	VH6040CB	60
1	VH7540	VH7540CB	75
1	VH8040	VH8040CB	80
1	VH9040	VH9040CB	90
1	VH10040	VH10040CB	100
1	VH12540	VH12540CB	125

Вакуумированные конденсаторы Alpivar³ с 6 клеммами для сети 400 В

Конденсатор без крышки

Конденсаторы трехфазные Тип S, 50 Гц, 6 клемм

Напр. 400 В

Коэффициент гармоник SH/ST ≤ 15 %

Упак.	Кат. № без крышек	Номинальная мощность, (кВАр)
1	V12.540-3MONO	12,5
1	V2040-3MONO	20
1	V2540-3MONO	25
1	V3040-3MONO	30
1	V3540-3MONO	35
1	V4040-3MONO	40
1	V5040-3MONO	50
1	V6040-3MONO	60
1	V7540-3MONO	75
1	V9040-3MONO	90
1	V10040-3MONO	100
1	V12540-3MONO	125

Конденсаторы трехфазные Тип H, 50 Гц, 6 клемм

Напр. 400 В

Коэффициент гармоник 5 % < SH/ST ≤ 25 %

Упак.	Кат. № без крышек	Номинальная мощность, (кВАр)
1	VH12.540-3MONO	12,5
1	VH2040-3MONO	20
1	VH2540-3MONO	25
1	VH3040-3MONO	30
1	VH3540-3MONO	35
1	VH4040-3MONO	40
1	VH5040-3MONO	50
1	VH6040-3MONO	60
1	VH7540-3MONO	75
1	VH8040-3MONO	80
1	VH9040-3MONO	90
1	VH10040-3MONO	100

Вакуумированные конденсаторы Alpivar³

с 3 и 6 клеммами, для сети 400 В

Конденсаторы без крышек с 6 клеммами (Кат. №№ xxxx-3MONO)

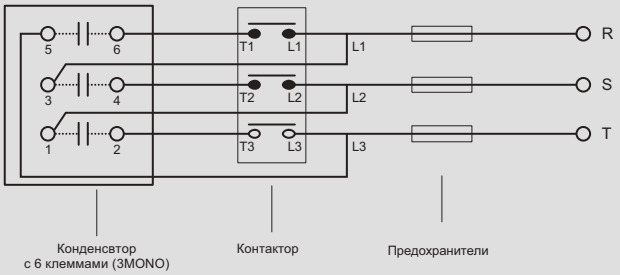

Схема 1

———	Внешнее соединение
.....	Внутреннее соединение
1-2-3-4-5-6	Клеммы
L1-L2-L3 T1-T2-T3	Клеммы контактора

Технические характеристики

Коэффициент потерь

Коэффициент потерь в конденсаторах Alpivar³ составляет менее 0,1 x 10-3

Суммарное потребление активной мощности компонентами конденсатора, включая разрядные резисторы, составляет менее 0,3 Вт/кВАр

Емкость

Допустимое отклонение емкости: - 5 / + 10 %

Вакуумная технология изготовления исключает попадание воздуха в емкостные элементы, что гарантирует поддержание неизменной емкости конденсатора Alpivar³ на протяжении всего срока службы

Максимально допустимое напряжение

1,18 Un ежесуточно 12 часов

Максимально допустимый ток

- Тип S: 1,5 In
- Тип H: 2 In

Класс изоляции

- Напряжение частотой 50 Гц, выдерживаемое в течение 1 минуты: 6 кВ
- Выдерживаемые импульсы напряжения 1,2/50 мкс: 25 кВ

Соответствие регламентам и стандартам

ТР ТС 004/2011, ТР ТС 020/2011; МЭК 60831-1, 60831-2

Допустимая температура

Конденсаторы предназначены для внутренней установки и рассчитаны на работу при температуре от -25 до +55 °C

- Максимальная температура: 55 °C
- Среднесуточная температура: 45 °C
- Среднегодовая температура: 35 °C
- По отдельному заказу поставляются конденсаторы, рассчитанные на другие диапазоны температур

Размеры[1] (исполнение для внутренней установки)

Тип S	Тип H	Размеры, мм					Масса, кг
		Высота	Ширина	Глубина	A	B	
V2.540CB	VH2.540CB	267	230	93	93	70	3.5
V540CB	VH540CB	267	230	93	93	70	3.5
V7.540CB	VH7.540CB	267	230	93	93	70	3.5
V1040CB	VH1040CB	267	230	93	93	70	3.5
V12.540CB	VH12.540CB	267	230	93	93	70	3.5
V1540CB	VH1540CB	267	230	93	93	70	3.5
V2040CB	VH2040CB	267	230	93	93	70	3.5
V2540CB	VH2540CB	267	230	93	93	70	3.5
V3040CB	VH3040CB	267	230	180	180	157	7
V3540CB	VH3540CB	267	230	180	180	157	7
V4040CB	VH4040CB	267	230	180	180	157	7
V5040CB	VH5040CB	267	230	180	180	157	7
V6040CB	VH6040CB	267	230	267	267	244	10.5
V7540CB	VH7540CB	267	230	267	267	244	10.5
V8040CB	VH8040CB	267	230	354	354	331	14
V9040CB	VH9040CB	267	230	354	354	331	14
V10040CB	VH10040CB	267	230	354	354	331	14
V12540CB	VH12540CB	267	230	441	441	418	17.5

[1] Для полного соответствия Кат. № продукции необходимо к Кат. № в таблице добавить окончание «-3MONO»

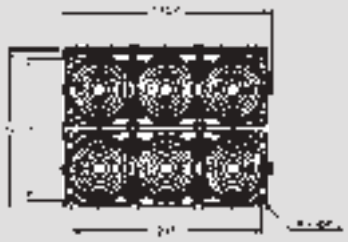

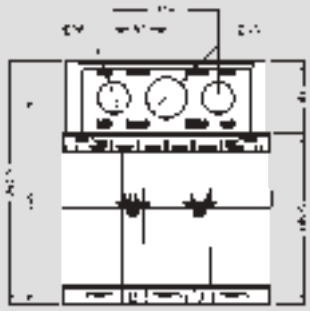

Конденсаторы Alpican

4 151 80

4 151 83

4 151 84

4 151 86

Компактный цилиндрический алюминиевый корпус
Пропитка биоразлагаемой полимерной смолой
Двойная безопасность: самовосстанавливающийся диэлектрик и защита по избыточному давлению
Соответствие регламентам и стандартам: ТРТС 004/2011, ТРТС 020/2011; МЭК 60831-1, МЭК 60831-2

Трехфазные 400 В - 50 Гц

максимум 440 В

Упак.	Кат. №	Номинальная мощность (кВАр) 50 Гц	Номинальная мощность (кВАр) 60 Гц
1	4 151 60	2,5	3
1	4 151 61	5	6
1	4 151 62	6,3	7,6
1	4 151 63	7,5	9
1	4 151 64	10	12
1	4 151 65	12,5	15
1	4 151 66	15	18
1	4 151 67	20	24
1	4 151 68	25	30

Трехфазные 415 В - 50 Гц

максимум 456 В

Упак.	Кат. №	Номинальная мощность (кВАр) 50 Гц	Номинальная мощность (кВАр) 60 Гц
1	4 151 69	2,5	3
1	4 151 70	5	6
1	4 151 71	6,3	7,6
1	4 151 72	7,5	9
1	4 151 73	10	12
1	4 151 74	12,5	15
1	4 151 75	15	18
1	4 151 76	20	24
1	4 151 77	25	30

Трехфазные 440 В - 50 Гц

максимум 484 В

Упак.	Кат. №	Номинальная мощность (кВАр) 50 Гц	Номинальная мощность (кВАр) 60 Гц
1	4 151 78	2,5	3
1	4 151 79	5	6
1	4 151 80	6,3	7,6
1	4 151 81	7,5	9
1	4 151 82	10	12
1	4 151 83	12,5	15
1	4 151 84	15	18
1	4 151 85	20	24
1	4 151 86	25	30
1	4 151 87	30	36

Трехфазные 480 В - 50 Гц

максимум 528 В

Упак.	Кат. №	Номинальная мощность (кВАр) 50 Гц	Номинальная мощность (кВАр) 60 Гц
1	4 151 88	5	6
1	4 151 89	10,4	12,5
1	4 151 90	12,5	15
1	4 151 91	15	18
1	4 151 92	20,8	25
1	4 151 93	25	30
1	4 151 94	30	36

Технические характеристики

Разрядные резисторы:
Устанавливаются внутри и предназначены для разрядки конденсатора в соответствии с действующими стандартами (время разряда 3 мин)

Коэффициент потерь:
Коэффициент потерь конденсаторов Alpican не превышает 0,2 x 10^{-3}
Благодаря этому собственное потребление конденсатора не превышает 0,45 Вт на кВАр компенсируемой реактивной мощности, включая разрядные резисторы

Номинальная частота: 50/60 Гц

Емкость допустимое отклонение емкости: - 5 % / 10 %

Максимально допустимое напряжение:
1,1 Un в течение 8 ч ежесуточно (соответствует регламентам и стандартам: ТРТС 004/2011, ТРТС 020/2011; МЭК 60831-1, МЭК 60831-2)

Максимальный допустимый ток:
До 1,5 Ir, включая влияние высших гармоник (соответствует регламентам и стандартам: ТРТС 004/2011, ТРТС 020/2011; МЭК 60831-1, МЭК 60831-2)

Броски тока: до 200 Ir

Напряжение изоляции: 3/15 кВ

Соответствие стандартам:
Конденсаторы Alpican соответствуют:
• международным стандартам: МЭК 60831-1 и МЭК 60831-2

Допустимая температура:
Конденсаторы Alpican рассчитаны на стандартный температурный класс -25D
• Максимальная температура: 55 °C
• Среднесуточная температура: 45 °C
• Среднегодовая температура: 35 °C
• Минимальная температура: - 25 °C

Охлаждение: естественное или принудительное

Влажность: максимум 95 %

Высота: максимум 4000 м над уровнем моря

Монтажное положение: вертикальное

Размеры

Для конденсаторов 400 В, 415 В, 440 В мощностью от 2,5 до 5 кВАр

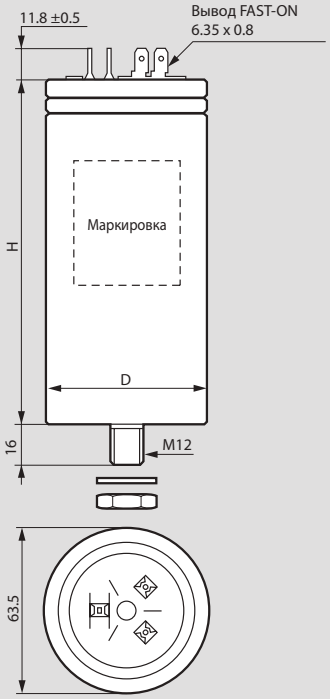

Расстояние утечки:
• Ø 63,5: 10,0 мм

Воздушный зазор:
• Ø 63,5: 16,5 мм

Монтаж:
• Ø 63,5:
M12, момент затяжки 10 Нм
Зубчатая шайба J 12.5 DIN 6797
Шестигранная гайка BM 12 DIN 439

Кат. №	Номинальная мощность при 50 Гц (кВАр)	Размеры (мм)			Масса (кг)
		D	H	макс. A	
4 151 60	2,5	63,5	129	12	0,4
4 151 61	5	63,5	129	12	0,4
4 151 69	2,5	63,5	129	13	0,4
4 151 70	5	63,5	129	12	0,4
4 151 78	2,5	63,5	129	12	0,3
4 151 79	5	63,5	154	12	0,5

Размеры (продолжение)

Для конденсаторов 400 В, 415 В, 440 В мощностью от 6,3 до 30 кВАр и всех конденсаторов 480 В

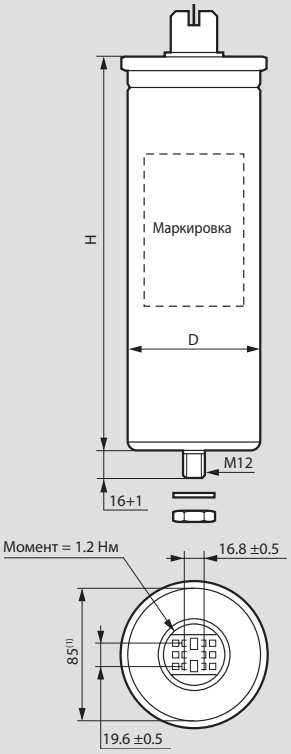

(1) Закатывание увеличивает диаметр на 4 мм

Расстояние утечки:
• Ø 75 / Ø85: 9,6 м

Воздушный зазор:
• Ø 75 / Ø85: 12,7 мм

Монтаж:
• Ø 75 / Ø85:
M12, момент затяжки 10 Нм
Зубчатая шайба J 12.5 DIN 6797
Шестигранная гайка BM 12 DIN 439

Кат. №	Номинальная мощность при 50 Гц (кВАр)	Размеры (мм)			Масса (кг)
		D	H	макс. A	
4 151 62	6,3	75	160	13	0,5
4 151 63	7,5	75	160	13	0,5
4 151 64	10	75	198	13	0,6
4 151 65	12,5	85	198	13	0,8
4 151 66	15	85	198	13	0,8
4 151 67	20	85	273	13	1,1
4 151 68	25	85	273	13	1,5
4 151 71	6,3	75	160	13	0,5
4 151 72	7,5	75	198	13	0,6
4 151 73	10	75	198	13	0,6
4 151 74	12,5	85	198	13	0,8
4 151 75	15	85	273	13	1,2
4 151 76	20	85	273	13	1,2
4 151 77	25	85	348	13	1,5
4 151 80	6,3	75	160	13	0,5
4 151 81	7,5	75	160	13	0,5
4 151 82	10	75	198	13	0,6
4 151 83	12,5	85	198	13	0,8
4 151 84	15	85	273	13	1,2
4 151 85	20	85	273	13	1,2
4 151 86	25	85	348	13	1,5
4 151 87	30	85	348	13	1,6
4 151 88	5	75	160	13	0,5
4 151 89	10,4	85	198	13	0,8
4 151 90	12,5	85	198	13	0,8
4 151 91	15	85	273	13	1,2
4 151 92	20,8	85	273	13	1,2
4 151 93	25	85	348	13	1,5
4 151 94	30	90	348	13	1,5

Рассогласованные дроссели – описание серии

ТЕХНИЧЕСКИЕ ХАРАКТЕРИСТИКИ

ТРЕХФАЗНЫЕ РАССОГЛАСОВАННЫЕ ДРОССЕЛИ 400 В, 50 Гц

Резонансная частота 189 Гц (p%=7 - n= 3,78). Стандартный класс, для коэффициента гармоник 25 % < SH/ST < 35 %

Q (кВАр)	Кат. № конденсатора	Ln (мГн)	$I_{действ.}$(A)	Кат. № дросселя	$P_{общ.}$ (Вт)
12.5	VH12.540	2.85	21	SAH-2.85-21	100
25	VH2540	1.45	42	SAH-1.45-42	160
50	VH5040	0.72	83	SAH-0.72-83	230
75	VH7540	0.48	123	SAH-0.48-123	320

Резонансная частота 189 Гц (p%=7 - n= 3,78). Усиленный класс, для коэффициента гармоник 35% < SH/ST < 50%

Q (кВАр)	Кат. № конденсатора	Ln (мГн)	$I_{действ.}$(A)	Кат. № дросселя	$P_{общ.}$ (Вт)
20	VH2040	1.78	38	SAH-1.78-38	200
40	VH4040	0.9	75	SAH-0.9-75	280
80	VH8040	0.45	150	SAH-0.45-150	380

Примечание. Если отношение SH/ST находится в интервале между двумя значениями, приведенными в таблице, то следует выбрать вариант, обеспечивающий наибольшие ограничения

p (%) : коэффициент дросселирования, выражающий отношение между индуктивным и емкостным реактивными сопротивлениями (p = XL / Xc x 100)
Он связан с резонансной частотой (fris) системы формулой: $fris = 50x\sqrt{\frac{100}{p\%}}$

Q : компенсируемая реактивная мощность, выраженная в кВАр
Ln : номинальная индуктивность, выраженная в мГн
$I_{действ.}$: ток, выраженный в А
Он рассчитывается по формуле: $I_{действ.} = \sqrt{1.075xI_1^2 + I_5^2 + I_7^2 + ...}$

где I_1 – действующее значение тока при 50 Гц
I_5 – действующее значение тока пятой гармоники, I_7 – седьмой гармоники и т. д.
$P_{общ.}$: общие потери, включая вызванные гармониками, при 75 °C. Выражаются в Вт

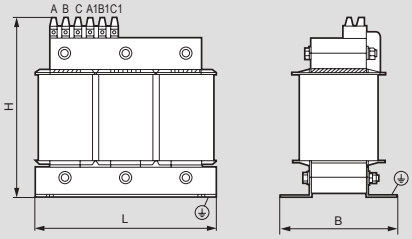

T. Block

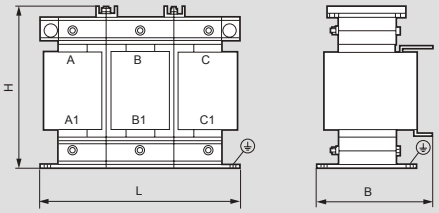

Для подключения алюминиевых шин

ТРЕХФАЗНЫЕ РАССОГЛАСОВАННЫЕ ДРОССЕЛИ 400 В, 50 Гц

Резонансная частота 189 Гц (p (%) =7 - n= 3,78). Стандартный класс, для коэффициента гармоник 25 % < SH/ST < 35 %

Кат. №	Размеры, (мм)			Масса, (кг)
	L	B	H	
SAH-2.85-21	160	130	170	7
SAH-1.45-42	240	160	220	13
SAH-0.72-83	240	160	240	20
SAH-0.48-123	240	160	240	26

Резонансная частота 189 Гц (p (%) =7 - n= 3,78) . Усиленный класс, для коэффициента гармоник 35% < SH/ST < 50%

Кат. №	Размеры, (мм)			Масса, (кг)
	L	B	H	
SAH-1.78-38	240	160	240	16
SAH-0.9-75	240	200	240	25
SAH-0.45-150	240	220	240	33

3-полюсные контакторы CTX³

промышленные контакторы на токи от 9 до 150 А и аксессуары

4 160 96

4 161 26

4 169 66

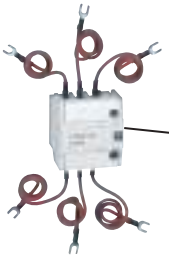

4 168 74

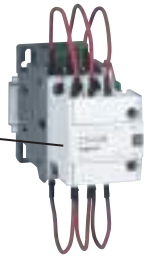

4 160 84 + 4 168 74

Соответствуют МЭК 60947-1, МЭК 60947-4-1
Устанавливаемый спереди блок для коммутации конденсаторов
Вспомогательные блоки для коммутации конденсаторов устанавливаются спереди на 3-полюсные контакторы CTX³ от 9 до 150 А
Благодаря своим токоограничивающим резисторам они уменьшают броски тока при коммутации батарей конденсаторов

CTX³ 22

Со встроенными вспомогательными контактами

Упак.	Кат. № Винтовые зажимы	Номинальный ток AC 3	Напряжение цепи управления	Встроенные вспомогательные контакты
	9 А			
1	4 160 84	9 А	110 В∿	1 Н.О. + 1 Н.З.
1	4 160 86	9 А	230 В∿	1 Н.О. + 1 Н.З.
1	4 160 88	9 А	380 В∿	1 Н.О. + 1 Н.З.
1	4 160 89	9 А	415 В∿	1 Н.О. + 1 Н.З.
	12 А			
1	4 160 94	12 А	110 В∿	1 Н.О. + 1 Н.З.
1	4 160 96	12 А	230 В∿	1 Н.О. + 1 Н.З.
1	4 160 98	12 А	380 В∿	1 Н.О. + 1 Н.З.
1	4 160 99	12 А	415 В∿	1 Н.О. + 1 Н.З.
	18 А			
1	4 161 04	18 А	110 В∿	1 Н.О. + 1 Н.З.
1	4 161 06	18 А	230 В∿	1 Н.О. + 1 Н.З.
1	4 161 08	18 А	380 В∿	1 Н.О. + 1 Н.З.
1	4 161 09	18 А	415 В∿	1 Н.О. + 1 Н.З.
	22 А			
1	4 161 14	22 А	110 В∿	1 Н.О. + 1 Н.З.
1	4 161 16	22 А	230 В∿	1 Н.О. + 1 Н.З.
1	4 161 18	22 А	380 В∿	1 Н.О. + 1 Н.З.
1	4 161 19	22 А	415 В∿	1 Н.О. + 1 Н.З.

CTX³ 40

Со встроенными вспомогательными контактами

Упак.	Кат. № Винтовые зажимы	Номинальный ток AC 3	Напряжение цепи управления	Встроенные вспомогательные контакты
	32 А			
1	4 161 24	32 А	110 В∿	2 Н.О. + 2 Н.З.
1	4 161 26	32 А	230 В∿	2 Н.О. + 2 Н.З.
1	4 161 28	32 А	380 В∿	2 Н.О. + 2 Н.З.
1	4 161 29	32 А	415 В∿	2 Н.О. + 2 Н.З.
	40 А			
1	4 161 34	40 А	110 В∿	2 Н.О. + 2 Н.З.
1	4 161 36	40 А	230 В∿	2 Н.О. + 2 Н.З.
1	4 161 38	40 А	380 В∿	2 Н.О. + 2 Н.З.
1	4 161 39	40 А	415 В∿	2 Н.О. + 2 Н.З.

CTX³ 65

Со встроенными вспомогательными контактами

Упак.	Кат. № Винтовые зажимы	Кат. № Торцевые зажимы	Номинальный ток AC 3	Напряжение цепи управления	Встроенные вспомогательные контакты
	50 А				
1	4 161 44	4 161 54	50 А	110 В∿	2 Н.О. + 2 Н.З.
1	4 161 46	4 161 56	50 А	230 В∿	2 Н.О. + 2 Н.З.
1	4 161 48	4 161 58	50 А	380 В∿	2 Н.О. + 2 Н.З.
1	4 161 49	4 161 59	50 А	415 В∿	2 Н.О. + 2 Н.З.
	65 А				
1	4 161 64	4 161 74	65 А	110 В∿	2 Н.О. + 2 Н.З.
1	4 161 66	4 161 76	65 А	230 В∿	2 Н.О. + 2 Н.З.
1	4 161 68	4 161 78	65 А	380 В∿	2 Н.О. + 2 Н.З.
1	4 161 69	4 161 79	65 А	415 В∿	2 Н.О. + 2 Н.З.

CTX³ 100

Со встроенными вспомогательными контактами

Упак.	Кат. № Винтовые зажимы	Кат. № Торцевые зажимы	Номинальный ток AC 3	Напряжение цепи управления	Встроенные вспомогательные контакты
	75 А				
1	4 161 84	4 161 94	75 А	110 В∿	2 Н.О. + 2 Н.З.
1	4 161 86	4 161 96	75 А	230 В∿	2 Н.О. + 2 Н.З.
1	4 161 88	4 161 98	75 А	380 В∿	2 Н.О. + 2 Н.З.
1	4 161 89	4 161 99	75 А	415 В∿	2 Н.О. + 2 Н.З.
	85 А				
1	4 162 04	4 162 14	85 А	110 В∿	2 Н.О. + 2 Н.З.
1	4 162 06	4 162 16	85 А	230 В∿	2 Н.О. + 2 Н.З.
1	4 162 08	4 162 18	85 А	380 В∿	2 Н.О. + 2 Н.З.
1	4 162 09	4 162 19	85 А	415 В∿	2 Н.О. + 2 Н.З.
	100 А				
1	4 162 24	4 162 34	100 А	110 В∿	2 Н.О. + 2 Н.З.
1	4 162 26	4 162 36	100 А	230 В∿	2 Н.О. + 2 Н.З.
1	4 162 28	4 162 38	100 А	380 В∿	2 Н.О. + 2 Н.З.
1	4 162 29	4 162 39	100 А	415 В∿	2 Н.О. + 2 Н.З.

CTX³ 150

Со встроенными вспомогательными контактами

Упак.	Кат. № Винтовые зажимы	Кат. № Торцевые зажимы	Номинальный ток AC 3	Напряжение цепи управления	Встроенные вспомогательные контакты
	130 А				
1	4 162 46	4 162 56	130 А	100-240 В∿/⎓	2 Н.О. + 2 Н.З.
1	4 162 49	4 162 59	130 А	400-440 В∿	2 Н.О. + 2 Н.З.
	150 А				
1	4 162 66	4 162 76	150 А	100-240 В∿/⎓	2 Н.О. + 2 Н.З.
1	4 162 69	4 162 79	150 А	400-440 В∿	2 Н.О. + 2 Н.З.

Блоки коммутации конденсаторов CTX³

Упак.	Кат. №	
		AC-6b Реактивная мощность от 9,7 кВАр до 62 кВАр (400/440 В)
1	4 168 74	Для 3-полюсных контакторов CTX³ 9-40 А
1	4 168 75	Для 3-полюсных контакторов CTX³ на 50 А и 65 А с винтовыми зажимами
1	4 168 76	Для 3-полюсных контакторов CTX³ на 50 А и 100 А с торцевыми зажимами
1	4 168 77	Для 3-полюсных контакторов CTX³ 75-100 А с винтовыми зажимами

Запасные катушки для 3-полюсных контакторов CTX³

Упак.	Кат. №	
		Для контакторов CTX³ 22
4	4 169 04	110 В∿
4	4 169 06	230 В∿
4	4 169 08	380 В∿
4	4 169 09	415 В∿
		Для контакторов CTX³ 40
6	4 169 24	110 В∿
6	4 169 26	230 В∿
6	4 169 28	380 В∿
6	4 169 29	415 В∿
		Для контакторов CTX³ 65
4	4 169 34	110 В∿
4	4 169 36	230 В∿
4	4 169 38	380 В∿
4	4 169 39	415 В∿
		Для контакторов CTX³ 100
3	4 169 44	110 В∿
3	4 169 46	230 В∿
3	4 169 48	380 В∿
3	4 169 49	415 В∿
		Для контакторов CTX³ 150
3	4 169 56	100-240 В∿/⎓
3	4 169 59	400-440 В∿

Контакторы CTX³

технические характеристики

Блоки коммутации конденсаторов CTX³ Кат. №№ 4 168 74/75/76/77

Блоки коммутации конденсаторов подключаются к зажимам контактора для ограничения сильных бросков тока
Категория применения по МЭК 60947-4-1: AC 6b

Тип	Контактор		Максимальная рабочая мощность (кВАр)			Макс. пиковый ток (А)
			220 - 240 В	400 - 440 В	500 - 550 В	
4 168 74	CTX³ 22	9 A	5	9.7	14	560
	CTX³ 22	12 A	6.7	12.5	18	560
	CTX³ 22	18 A	8.5	16.7	24	850
	CTX³ 22	22 A	10	18	26	1250
	CTX³ 40	32 A	15	25	36	1900
	CTX³ 40	40 A	20	33.3	48	2160
4 168 75/76	CTX³ 65	50 A	20	40	58	2160
	CTX³ 65	65 A	25	45.7	66	3040
4 168 76/77	CTX³ 100	75 A	29.7	54	78	3040
	CTX³ 100	85 A	35	60	92	3040
	CTX³ 100	100 A	37	62	94	3040

Примечание: - Конденсатор должен быть разряжен перед повторной зарядкой (максимальное остаточное напряжение на зажимах ≤ 50 В)
- Для защиты от короткого замыкания должен использоваться предохранитель типа gG с номинальным током 1,5~2 In конденсатора

Характеристики блока коммутации конденсаторов (токоограничивающий резистор)

- Блок уменьшает броски пускового тока до 60 x In, поскольку он включает в цепь токоограничивающий резистор перед тем, как замыкаются контакты главной цепи контактора
- Малая рассеиваемая мощность на токоограничивающем резисторе
- Ограничение бросков тока при коммутациях
- Продление срока службы батареи конденсаторов

Последовательность работы

Блок коммутации конденсаторов ОТКЛ. Контактор ОТКЛ.

Рис. 1

Блок коммутации конденсаторов ВКЛ. Контактор ОТКЛ.

Рис. 2

Блок коммутации конденсаторов ОТКЛ. Контактор ВКЛ.

Рис. 3

Примечание. Последовательность замыкания: Рис. 1 => Рис. 2 => Рис. 3
Последовательность размыкания: Рис. 3 => Рис. 1

Габаритные размеры контакторов CTX³ с блоками коммутации конденсаторов

Кат. 4 168 74 на CTX³ 22

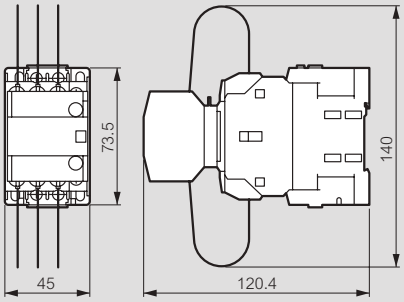

Кат. 4 168 75/76 на CTX³ 65

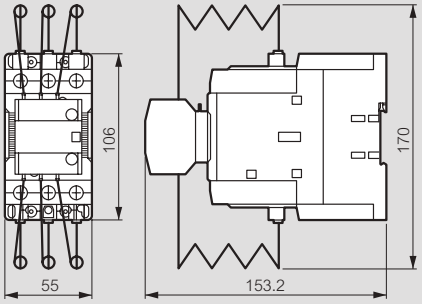

Кат. 4 168 74 на CTX³ 40

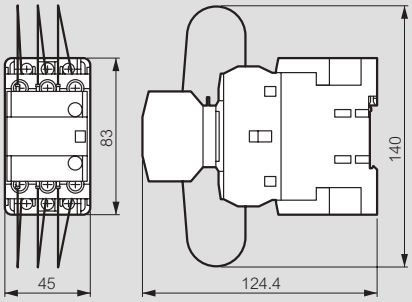

Кат. 4 168 76/77 на CTX³ 100

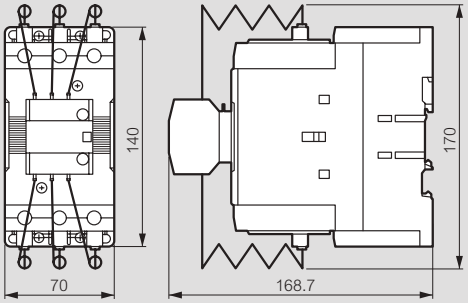

Контакторы CTX³

технические характеристики

Таблица выбора контакторов CTX³ для конденсаторов

Номинальная мощность, кВАр	Напряжение цепи управления		Тип присоединения	Вакуумированные конденсаторы Alpivar³ с 3 клеммами		Вакуумированные конденсаторы Alpivar3 с 6 клеммами 3MONO		Вакуумированные конденсаторы Alpivar³ с 3 клеммами с рассогласованными дросселями	Вакуумированные конденсаторы Alpivar³ с 6 клеммами с рассогласованными дросселями 3MONO
				Контакторы	Блоки коммутации конденсаторов CTX³	Контакторы	Блоки коммутации конденсаторов CTX³	Контакторы	Контакторы
7.5 кВАр	110 В∿		Винтовые зажимы	4 160 84	4 168 74	4 160 84	4 168 74	4 160 94	4 160 84
	230 В∿			4 160 86		4 160 86		4 160 96	4 160 86
	415 В∿			4 160 89		4 160 89		4 160 99	4 160 89
12.5 кВАр	110 В∿		Винтовые зажимы	4 160 94	4 168 74	4 160 94	4 168 74	4 161 04	4 160 94
	230 В∿			4 160 96		4 160 96		4 161 06	4 160 96
	415 В∿			4 160 99		4 160 99		4 161 09	4 160 99
20 кВАр	110 В∿		Винтовые зажимы	4 161 24	4 168 74	4 161 14	4 168 74	4 161 24	4 161 04
	230 В∿			4 161 26		4 161 16		4 161 26	4 161 06
	415 В∿			4 161 29		4 161 19		4 161 29	4 161 09
25 кВАр	110 В∿		Винтовые зажимы	4 161 24	4 168 74	4 161 14	4 168 74	4 161 34	4 161 04
	230 В∿			4 161 26		4 161 16		4 161 36	4 161 06
	415 В∿			4 161 29		4 161 19		4 161 39	4 161 09
30 кВАр	110 В∿		Винтовые зажимы	4 161 34	4 168 74	4 161 24	4 168 74	4 161 44	4 161 14
	230 В∿			4 161 36		4 161 26		4 161 46	4 161 16
	415 В∿			4 161 39		4 161 29		4 161 49	4 161 19
40 кВАр	110 В∿		Винтовые зажимы	4 161 44	4 168 75	4 161 34	4 168 74	4 161 64	4 161 34
	230 В∿			4 161 46		4 161 36		4 161 66	4 161 36
	415 В∿			4 161 49		4 161 39		4 161 69	4 161 39
	110 В∿		Торцевые зажимы	4 161 54	4 168 76	4 161 54	4 168 76	4 161 74	4 161 54
	230 В∿			4 161 56		4 161 56		4 161 76	4 161 56
	415 В∿			4 161 59		4 161 59		4 161 79	4 161 59
50 кВАр	110 В∿		Винтовые зажимы	4 161 84	4 168 77	4 161 44	4 168 75	4 161 84	4 161 34
	230 В∿			4 161 86		4 161 46		4 161 86	4 161 36
	415 В∿			4 161 89		4 161 49		4 161 89	4 161 39
	110 В∿		Торцевые зажимы	4 161 94	4 168 76	4 161 54	4 168 76	4 161 94	4 161 54
	230 В∿			4 161 96		4 161 56		4 161 96	4 161 56
	415 В∿			4 161 99		4 161 59		4 161 99	4 161 59
60 кВАр	110 В∿		Винтовые зажимы	4 162 24	4 168 77	4 161 84	4 168 77	4 162 04	4 161 64
	230 В∿			4 162 26		4 161 86		4 162 06	4 161 66
	415 В∿			4 162 29		4 161 89		4 162 09	4 161 69
	110 В∿		Торцевые зажимы	4 162 34	4 168 76	4 161 94	4 168 76	4 162 14	4 161 74
	230 В∿			4 162 36		4 161 96		4 162 16	4 161 76
	415 В∿			4 162 39		4 161 99		4 162 19	4 161 79
75 кВАр	100-240 В	110 В∿	Винтовые зажимы	-		4 161 84	4 168 77	4 162 46	4 161 64
		230 В∿				4 161 86			4 161 66
	400-440 В	415 В∿				4 161 89		4 162 49	4 161 69
	100-240 В	110 В∿	Торцевые зажимы	-		4 161 94	4 168 76	4 162 56	4 161 74
		230 В∿				4 161 96			4 161 76
	400-440 В	415 В∿				4 161 99		4 162 59	4 161 79
80 кВАр	100-240 В	110 В∿	Винтовые зажимы	-		4 162 24	4 168 77	4 162 66	4 162 46
		230 В∿				4 162 26			
	400-440 В	415 В∿				4 162 29		4 162 69	4 162 49
	100-240 В	110 В∿	Торцевые зажимы	-		4 162 34	4 168 76	4 162 76	4 162 56
		230 В∿				4 162 36			
	400-440 В	415 В∿				4 162 39		4 162 79	4 162 59

Контакторы CTX³

размеры

CTX³ 22

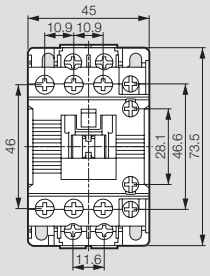

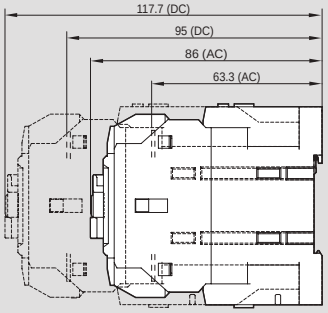

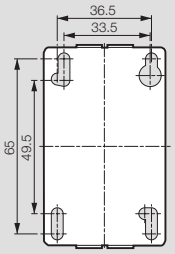

CTX³ 40

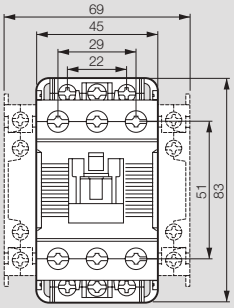

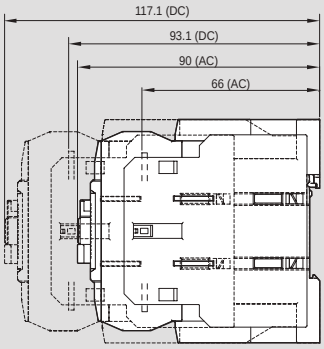

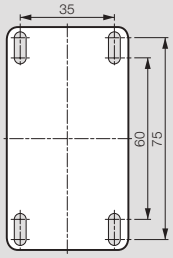

CTX³ 65

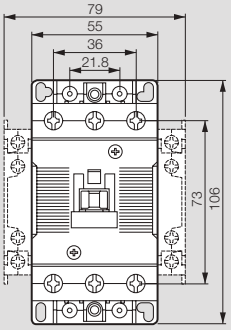

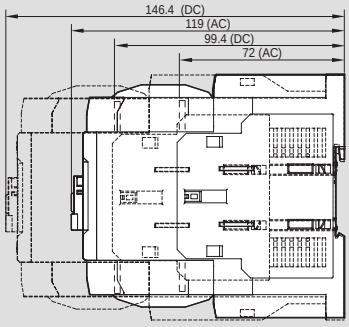

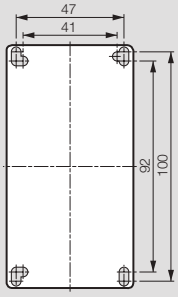

CTX³ 100

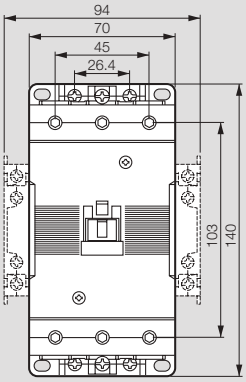

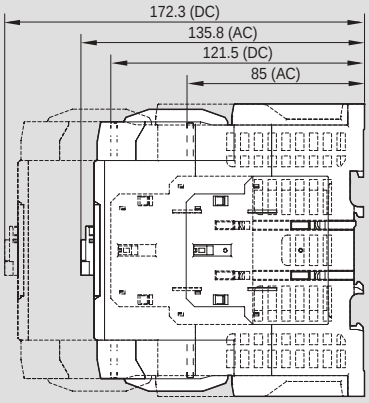

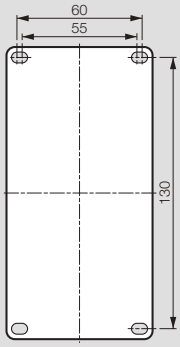

CTX³ 150

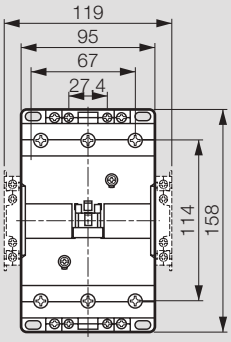

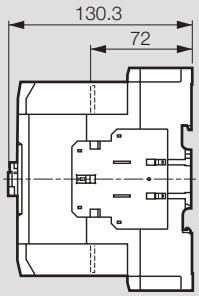

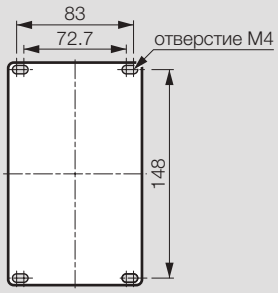

Автоматические регуляторы коэффициента мощности Alptec 3.2 /5.2 /8.2

ALPTEC 3.2/5.2

ALPTEC 8.2

Ext2Gr

CX 01

Упак.	Кат. №	Регулятор коэффициента мощности
		Регулятор включает и отключает ступени УКРМ для поддержания заданного коэффициента мощности. Он способен эффективно регулировать коэффициент мощности даже в сетях с высоким уровнем гармонических составляющих и защищать конденсаторы УКРМ. Может подключаться к одно- и трехфазным сетям (трех- и четырехпроводным), а также к системам с генераторами, работая в 4 квадрантах. Также может использоваться в сетях высокого напряжения Основные функции: - поддержание заданного коэффициента мощности cos φ - автоматическое измерение тока с помощью ТТ - значительное сокращение операций коммутации - сбалансированное использование ступеней одинаковой номинальной мощности - измерение реактивной мощности каждой установленной ступени - регистрация количества подключений ступени - защита конденсаторов от сверхтока - защита от перегрева с помощью внутреннего датчика - точная функция защиты от холостого хода - анализ гармоник тока и напряжения - быстрый ввод номинального тока ТТ Имеет в составе: - расположенный на передней панели ИК порт с USB преобразователем, предназначенный для программирования, диагностики и выгрузки данных - подсвечиваемый ЖК дисплей, четко видимый даже при плохом освещении (доступно 6 языков) - интерфейс USB и WiFi для связи с ПК, смартфоном или планшетом Может быть оборудован модулями расширения Соответствует МЭК 61010-1, МЭК/EN 61000-6-2, МЭК/EN 61000-6-3, UL508, CSA C22.2 n°14
1	ALPTEC3.2	Регулятор на 3 ступени регулирования с возможностью расширения до 6 ступеней
1	ALPTEC5.2	Регулятор на 5 ступеней регулирования с возможностью расширения до 8 ступеней
1	ALPTEC8.2	Регулятор на 8 ступеней регулирования с возможностью расширения до 14 ступеней

Упак.	Кат. №	Модули расширения
		Устанавливаются в регулятор сзади: Не более 1 модуля расширения на регуляторы Alptec 3.2/5.2 Не более 2 модулей расширения на регулятор Alptec 8.2
1	Ext2Gr	**Модули расширения выходов** 2 релейных выхода Для увеличения количества ступеней регулирования
1	Ext3Gr	3 релейных выхода Для увеличения количества ступеней регулирования
1	ExtRS485	**Модуль расширения портов связи** Коммуникационный интерфейс RS 485 с оптической развязкой
		Принадлежности для связи
		Позволяют подключать регулятор коэффициента мощности Alptec к ПК, смартфону или планшету
1	CX 01	**Кабель** Соединительный кабель с USB разъемом для подключения к ПК Служит для программирования, диагностики и обновления микропрограммного обеспечения Компьютер распознает регулятор коэффициента мощности как стандартное USB устройство Для подключения кабеля не требуется отключать питание распределительного щита
1	CX 02	**Модуль Wi-Fi** Модуль Wi-Fi совместим с ПК, смартфонами и планшетами. Служит для программирования, диагностики и обновления микропрограммного обеспечения
		Программное обеспечение
1	ALPISOFT	ПО для настройки, автоматического тестирования и управления

Автоматические регуляторы коэффициента мощности Alptec 3.2 /5.2 /8.2

Технические характеристики

ЦЕПЬ ПИТАНИЯ	
Номинальное напряжение Us	100-440 В пер. тока
Рабочий диапазон	- 10 ... + 10 %
Номинальная частота	50 или 60 Гц ± 10 %
Максимальная потребляемая мощность	9,5 ВА
Максимальная рассеиваемая мощность (исключая выходные контакты)	3,5 Вт
ЦЕПЬ ИЗМЕРЕНИЯ НАПРЯЖЕНИЯ	
Напряжение цепи управления	100-600 В пер. тока
Рабочий диапазон	50-720 В пер. тока
Номинальная частота	50 или 60 Гц + 10 %
Стойкость к кратковременным исчезновениям напряжения	35 мс (110 В пер. тока) - 80 мс (220-415 В пер. тока)
ЦЕПЬ ИЗМЕРЕНИЯ ТОКА	
Номинальный ток Ie	Программируемый 5 А / 1 А
Рабочий диапазон	0,025-6 А / 0,025-1,2 А
Постоянная перегрузка	1,2 Ie
Кратковременно выдерживаемый ток	50 Ie в течение 1 с
Потребляемая мощность	0,6 ВА
ДАННЫЕ ИЗМЕРЕНИЙ	
Тип измеряемого значения напряжения и тока	TRMS (истинное среднеквадратичное)
Уставка коэффициента мощности	от 0,5 (инд.) до 0,5 (емк.)
РЕЛЕЙНЫЕ ВЫХОДЫ	
Количество выходов	3 или 5 или 8/6 или 8 или 14 с Ext2Gr/Ext3Gr
Коммутационная способность	5 А, 250 В (категория применения AC1)
Максимальный ток через общий вывод релейных контактов	10 А
Максимальное коммутируемое напряжение	415 В пер. тока
Обозначение согласно UL/CSA и МЭК/ EN 60947-5-1	B300
Электрическая износостойкость при номинальной нагрузке	10^5 циклов
Механическая износостойкость	30 x 10^6 циклов
УСЛОВИЯ ОКРУЖАЮЩЕЙ СРЕДЫ	
Рабочая температура	- 30... + 70 °C
Температура хранения	- 30... + 80 °C
КОРПУС	
Исполнение	Для скрытого монтажа в вырезе: Alptec 3.2/5.2: 96 x 96 мм Alptec 8.2: 144 x 144 мм
Материал	Поликарбонат
Степень защиты	IP 54

Размеры Alptec 3.2/5.2

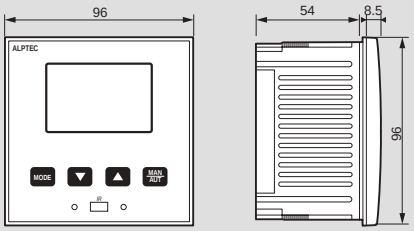

Вырез

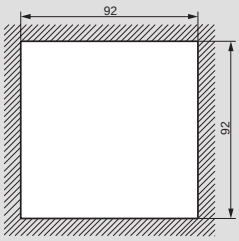

Размеры Alptec 8.2

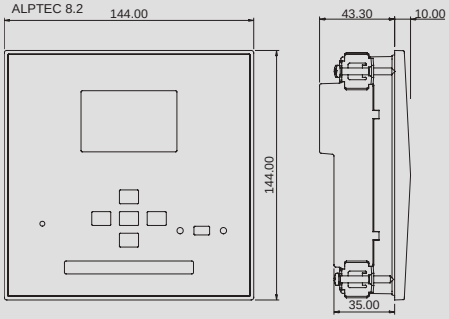

Вырез

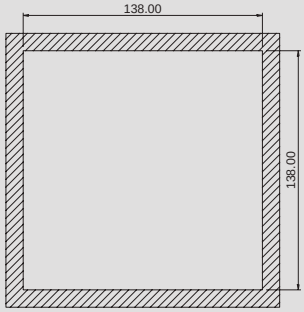

Схема подключения ALPTEC 3.2/5.2 к трехфазной сети

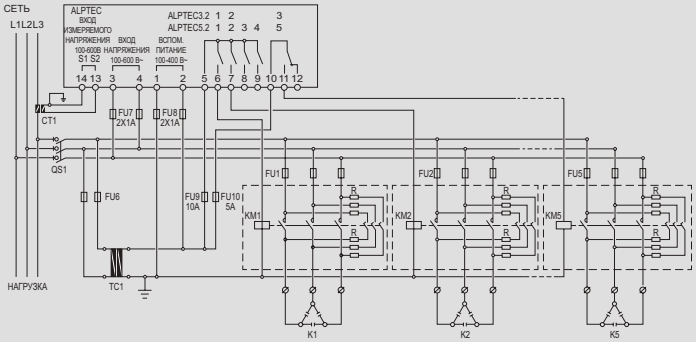

Схема подключения ALPTEC 8.2 к трехфазной сети

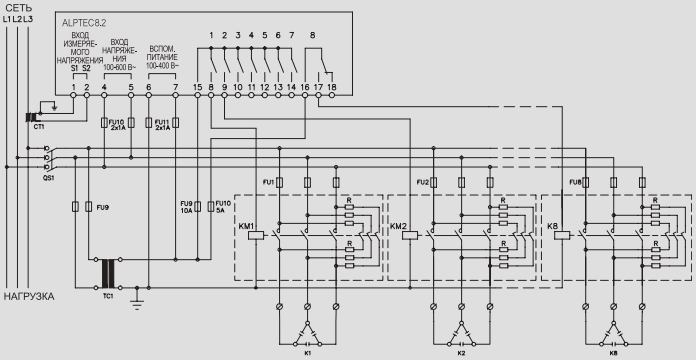

ВНИМАНИЕ!
Обязательно отключите питание перед выполнением подключений к разъемам и зажимам.

Автоматический регулятор коэффициента мощности Alptec 8

ALPTEC8

ExtEth

CX 01

Упак.	Кат. №	Регулятор коэффициента мощности
1	ALPTEC 8	8 ступеней регулирования с возможностью расширения до 20 Регулятор включает и отключает ступени УКРМ для поддержания заданного коэффициента мощности Способен эффективно регулировать коэффициент мощности даже в сетях с высоким уровнем гармонических составляющих и защищать УКРМ Может подключаться к одно- и трехфазным сетям (трех- и четырехпроводным), а также в системы с генераторами, работая в 4 квадрантах Также может использоваться в сетях среднего напряжения Основные функции: - поддержание заданного коэффициента мощности cos φ или tg φ - автоматическое измерение тока с помощью ТТ - значительное сокращение числа операций коммутации - сбалансированное использование ступеней одинаковой номинальной мощности - измерение реактивной мощности каждой установленной ступени - регистрация количества подключений ступени - защита от сверхтока во всех трех фазах - защита от перегрева с помощью внутреннего датчика - точная функция защиты от холостого хода - анализ гармоник тока и напряжения - анализ осциллограмм тока и напряжения, записанных во время перегрузок - быстрое программирование номинального тока ТТ Имеет в составе: - расположенный на передней панели ИК порт с USB преобразователем, предназначенный для программирования - подсвечиваемый ЖК дисплей, четко видимый даже при плохом освещении (доступно 10 языков) - интерфейс USB и WiFi для связи с ПК, смартфоном или планшетом Может быть оборудован специальными модулями для расширения возможностей Соответствует требованиям МЭК 61010-1, МЭК/EN 61000-6-2, МЭК/EN 61000-6-3, UL508, CSA C22.2 n°1

Упак.	Кат. №	Принадлежности для связи
		Позволяют подключать регулятор коэффициента мощности Alptec 8 к ПК, смартфону или планшету
		Кабель
1	CX 01	Соединительный кабель с USB разъемом для подключения к ПК. Служит для программирования, диагностики и обновления микропрограммного обеспечения Компьютер распознает регулятор коэффициента мощности как стандартное USB устройство Для подключения кабеля не требуется отключать питание распределительного щита
		Модуль Wi-Fi
1	CX 02	Модуль Wi-Fi совместим с ПК, смартфонами и планшетами Служит для программирования, диагностики и обновления микропрограммного обеспечения
		Антенна
1	CX 03	Четырехдиапазонная GSM антенна (800/900/1800/ 1900 МГц) для модуля расширения ExtGSM Совместима с сетями основных операторов мобильной связи по всему миру
		Программное обеспечение
1	ALPISOFT	ПО для настройки, автоматического тестирования и управления
		Модули расширения
		Устанавливаются в регулятор коэффициента мощности Alptec 8 сзади Не более 4 модулей расширения на каждый регулятор
		Модули расширения выходов
1	Ext2Gr	2 релейных выхода Для увеличения количества ступеней регулирования
1	Ext3Gr	3 релейных выхода Для увеличения количества ступеней регулирования
1	Ext4Grs	4 гальванически изолированных выхода Для управления полупроводниковыми контакторами
1	ExtHarm	Защита от гармоник
		Модуль расширения портов связи
1	ExtRS485	Интерфейс RS485 с оптической развязкой
1	ExtEth	Интерфейс Ethernet с оптической развязкой, имеющий функцию веб-сервера
1	ExtGSM	Модем GPRS/GSM Используется с GSM антенной кат. № CX 03
1	ExtProfi	Интерфейс Profibus-DP с оптической развязкой

Автоматический регулятор коэффициента мощности Alptec 8

Технические характеристики

ЦЕПЬ ПИТАНИЯ	
Номинальное напряжение Us	100-415 В пер. тока
Рабочий диапазон	от -10 до + 10 %
Номинальная частота	50 или 60 Гц ± 10 %
Максимальная потребляемая мощность	27 ВА
Максимальная рассеиваемая мощность (исключая выходные контакты)	4,5 Вт
ЦЕПЬ ИЗМЕРЕНИЯ НАПРЯЖЕНИЯ	
Напряжение цепи управления	100-600 В пер. тока
Рабочий диапазон	50-720 В пер. тока
Номинальная частота	50 или 60 Гц + 10 %
Стойкость к кратковременным исчезновениям напряжения	35 мс (110 В пер. тока), 80 мс (220-415 В пер. тока)
ЦЕПЬ ИЗМЕРЕНИЯ ТОКА	
Номинальный ток Ie	Программируемый 5 А / 1 А
Рабочий диапазон	0,025-6 А / 0,025-1,2 А
Постоянная перегрузка	1,2 Ie
Кратковременно выдерживаемый ток	50 Ie в течение 1 с
Потребляемая мощность	0,6 ВА
ДАННЫЕ ИЗМЕРЕНИЙ	
Тип измеряемого значения напряжения и тока	TRMS (истинное среднеквадратичное)
Уставка коэффициента мощности	от 0,5 (инд.) до 0,5 (емк.)
РЕЛЕЙНЫЕ ВЫХОДЫ	
Количество выходов	8 (10, 12, 14 с модулем расширения)
Типы контактов	7 Н.О. (SPST) + 1 переключающий (SPDT)
Коммутационная способность	5А, 250 В (категория применения AC1)
Максимальный ток через общий вывод релейных контактов	10 кА
Максимальное коммутируемое напряжение	415 В пер. тока
Обозначение согласно UL/CSA и МЭК/EN 60947-5-1	B300
Электрическая износостойкость при номинальной нагрузке	10^5 циклов
Механическая износостойкость	30 x 10^6 циклов
СТАТИЧЕСКИЕ ВЫХОДЫ	
Число выходов	8-20 с Ext2Gr, Ext3Gr
ПОДКЛЮЧЕНИЯ	
Тип клеммных колодок	Съемные/втычные
Сечение подключаемых проводников	0,2-2,5 мм² (24-12 AWG)
УСЛОВИЯ ОКРУЖАЮЩЕЙ СРЕДЫ	
Рабочая температура	- 20... + 70 °C
Температура хранения	- 30... + 80 °C
КОРПУС	
Исполнение	Для скрытого монтажа в вырезе 144 x 144 мм
Материал	Поликарбонат
Степень защиты	IP 54

Комбинации регулятора реактивной мощности и модулей расширения

Кол-во ступеней регулирования ALPTEC8	Кол-во модулей Ext2Gr на 2 релейных выхода	Кол-во модулей Ext4Grs на 4 релейных выхода	ОБЩЕЕ КОЛИЧЕСТВО СТУПЕНЕЙ	
			Релейные	Статические
8	1 (2 ступени)	-	10	-
8	1 (2 ступени)	1 (4 ступени)	10	4
8	2 (4 ступени)	-	12	-
8	2 (4 ступени)	1 (4 ступени)	12	4
8	3 (6 ступени)	-	14	-
8	4 (8 ступени)	-	16	-
8	-	-	8	-
8	-	1 (4 ступени)	8	4
8	-	2 (8 ступени)	8	8

Примечание: Возможны другие конфигурации с модулем Ext3Gr

Размеры

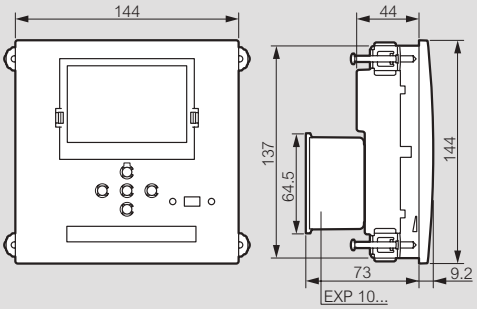

Вырез

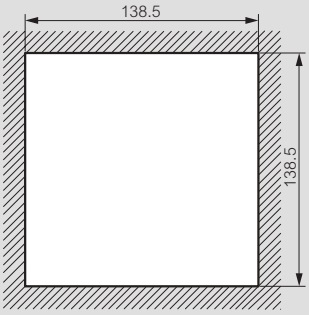

Схема подключений ALPTEC 8 к трехфазной сети

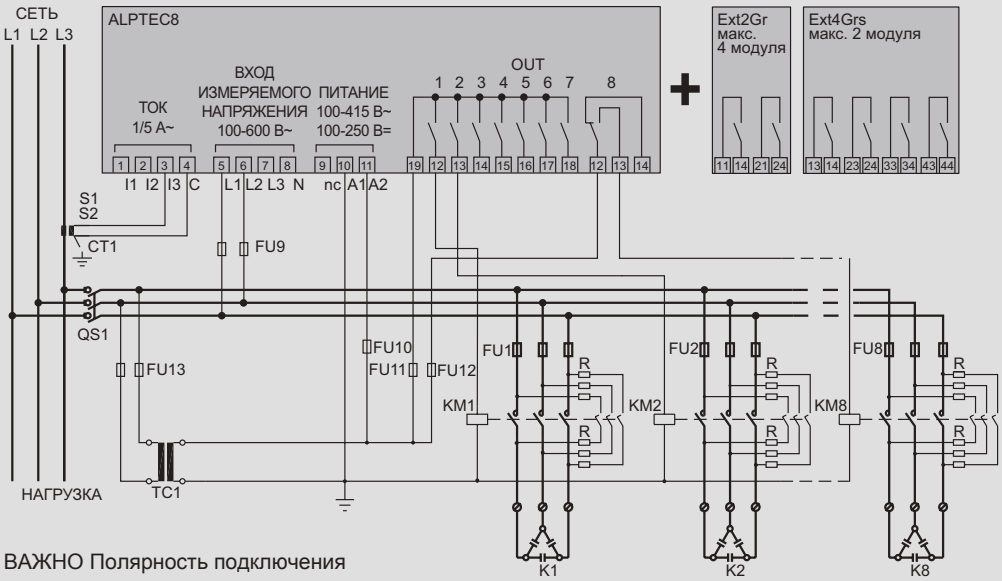

ВАЖНО Полярность подключения к входу измерения тока не имеет значения.

ВНИМАНИЕ! Обязательно отключите питание перед выполнением подключений к разъемам и зажимам.

Регуляторы коэффициента мощности Alptec

ALPTEC6

Регулятор включает и отключает ступени УКРМ для поддержания заданного коэффициента мощности. Цифровой регулятор обеспечивает надежную работу с точным измерением и отображением параметров даже при наличии сильных помех в электросети. Соответствует стандартам МЭК/EN 55022, МЭК/EN 61000-4-2, МЭК/EN 61000-4-3, МЭК/EN 61000-4-4, МЭК/EN 61000-4-5, МЭК/EN 61000-4-6, МЭК/EN 61000-4-11

Упак.	Кат. №	**Регуляторы коэффициента мощности** Электропитание 230-415 В - 50/60 Гц Количество ступеней регулирования
1	ALPTEC4	4
1	ALPTEC6	6
1	ALPTEC12B	12

Технические характеристики

Исполнения

- Цифровой регулятор коэффициента мощности
- Монтаж в вырезе панели
- Светодиодный дисплей: трехразрядный, семисегментный
- Управление 4, 6 и 12 ступенями компенсации
- Степень защиты: спереди IP 41, для клеммного блока IP 20
- Относительная влажность воздуха без конденсации: 95 %
- Стандартный последовательный интерфейс ТТЛ
- Протокол связи: ModBus RTU или частный

Измерения

- Cos φ индуктивный и емкостной
- Линейные напряжения и токи фаз
- Необходимая реактивная мощность
- Необходимый Cos φ
- Суммарный коэффициент гармоник
- Чувствительность
- Температура окружающей среды
- Измеряемые значения: истинные среднеквадратичные (действующие)

Допустимая температура

- Рабочая: от - 10 до + 50 °C
- Хранения: от - 30 до + 70 °C

Электрические характеристики

- Напряжение питания Cos φ : от 230 до 415 В пер. тока
- Предельное отклонение (Ue): от - 15 до + 10 %
- Потребляемая мощность при линейном напряжении 400 В пер. тока:
  5,8 ВА (для Alptec4 и Alptec6)
  6,1 ВА (для Alptec12B)
- Стойкость к кратковременным исчезновениям напряжения: < 6 мс
- Номинальный ток ТТ: 5 А
- Номинальный диапазон измерений ТТ: 0,125 А - 5,5 А
- Диапазон входного напряжения (Lx/Lx):
  от 195 до 460 В пер. тока (для Alptec4, Alptec6, Alptec12B)
- Напряжение изоляции: 4 кВ
- Спектр гармоник БПФ (THD %): по 64-ю
- Коммутировать ступени регулирования, УКРМ может напряжением не более 250В

Частота

50/60 Гц

Параметры

Коэффициент мощности: от 0,85 (инд.) до 0,95 (емк.)
Автораспознавание типа Cos φ конденсаторной установки
Функция стабилизации напряжения
Программируемые ступени регулирования
Программированный релейный выход для управления функциями и сигнализацией
Программируемое реле управления вентилятором

Кат. №	Высота x Ширина x Глубина (мм)	Масса (г)
ALPTEC4	96 x 96 x 74	350
ALPTEC6	96 x 96 x 74	370
ALPTEC12B	149 x 149 x 60	700

ALPTEC4 / ALPTEC6

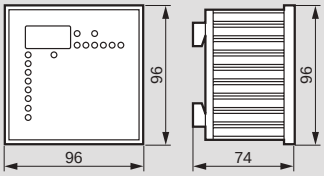

ALPTEC12B

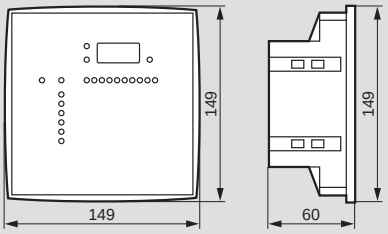

Анализаторы качества электрической энергии Alptec

RDAC001

RFAC01

Непосредственный мониторинг электрической сети в различных местах, таких как: электростанции, заводы, офисные здания, центры обработки и хранения данных, банки и т.п.
Соответствие требованиям стандартов EN 50160, МЭК 61000-4-30 класс A, МЭК 61000-4-7 и МЭК 61000-4-15

Упак.	Кат. №	
		Анализаторы качества электрической энергии Alptec 2333 Измерение с записью результатов на карту памяти: – обнаружение пониженного и повышенного напряжения и анализ его формы – отчеты о качестве электрической энергии – пульсации (Pst, Plt в соответствии с МЭК 61000-4-7) – гармоники (до 51) и интермодуляционные искажения напряжения и тока – коэффициент симметрии, небаланс – стандартные амплитуды (U, I, P, Q, S, D, PF, THD U и THD I) Интерфейсы связи: USB, GSM-по запросу
1	RDAC001	**Alptec 2333b переносной** Поставляется с: – 1 комплект зажимов для измерения тока – 1 кабель USB – программное обеспечение WINALP 2400 – руководство пользователя Imax: 3000 A
		Анализаторы качества электрической энергии Alptec 2444 + (логический ввод/вывод)
		190-264 В~ 240-360 В= (48 и 127 В= по заказу) Измерение с записью результатов на карту памяти: − обнаружение пониженного и повышенного напряжения и анализ его формы − отчеты о качестве электрической энергии − пульсации (Pst, Plt в соответствии с МЭК 61000-4-7) − гармоники (до 51) и интермодуляционные искажения напряжения и тока − коэффициент симметрии, небаланс − стандартные амплитуды (U, I, P, Q, S, D, PF, THD U и THD I) Интерфейсы связи: USB, Ethernet и RTC-модем (GSM- и IP-модемы поставляются отдельно) В комплект поставки входят: − батарея резервного питания (время автономной работы: не менее 30 минут) − карта памяти 512 Мб − кабель интерфейса RS 232 − USB-кабель
1	RFAC01	**Alptec 2444d + (логический ввод/вывод)** **Для монтажа на DIN-рейке** Для непрерывного мониторинга Измерения: по 4 гальванически развязанных входа для измерения напряжения и тока

Упак.	Кат. №	
		Программное обеспечение Winalp 2400, русская версия
1	RBAT001	Позволяет загружать, сохранять и сравнивать данные от всех анализаторов качества электрической энергии Alptec для дальнейшего анализа; также возможна распечатка отчетов Совместимость с Windows 98/NT4/ME/XP/Vista

Электропитание 48 и 127 В пост. тока, GSM-модем и IP-модем
Проконсультируйтесь с представителем Группы Legrand

Многофункциональные измерительные приборы (монтаж на DIN-рейку 4 модуля)

в комплекте с катушками Роговского

KRNEMOD4LE080

Предназначены для выполнения измерений
в низковольтных 1-фазных, 3-фазных 3- и 4-проводных сетях
Широкий 4-строчный ЖК-дисплей с подсветкой
Измерение действующих значений величин, измеряемых в кВтч, кварч, А, В, кВт, квар, кВА, Гц, cosφ и средних значений величин, измеряемых в ч, А, кВт, квар, кВА
Измеряемые параметры:
- нейтральный и фазный ток
- междуфазное и линейное напряжение
- минимальное и максимальное фазное напряжение
- общее гармоническое искажение напряжения и тока
- анализ гармоник напряжения и тока
- коэффициенты амплитуды напряжения и тока
- фазные углы напряжения и тока
- среднее значение тока
- коэффициент мощности
- активная и реактивная мощности
- фазовый угол между током и напряжением
- часы работы по потребляемой мощности
- частота

Мультиметр Nemo D4-Le в комплекте с катушками Роговского

Упак.	Кат. №	Сигнал тока(2)	Сигнал напряжения(1), В	Напряжение вспом. питания	Выход
1	KRNEMOD4LE080	3 кат. Рог. 80 мм²	80…500	80...265 В пер. тока 100...300 В пер. тока	импульсные или аварийные + RS485
1	KRNEMOD4LE142	3 кат. Рог. 142 мм²	80…500	80...265 В пер. тока 100...300 В пер. тока	импульсные или аварийные + RS485
1	KRNEMOD4LE190	3 кат. Рог. 190 мм²	80…500	80...265 В пер. тока 100...300 В пер. тока	импульсные или аварийные + RS485

Мультиметр EMDX³

		Сигнал тока	Сигнал напряжения, В	Напряжение вспом. питания	Выход
1	4 120 51	от ТТ	80...500 или от ТН	0…265 В пер. тока 110…300 В пер. тока	импульсные или аварийные + RS485

(1) Трехфазный вход 80...500 В. Однофазный вход 50...290 В
(2) Возможность выбора трех диапазонов тока для каждого мультиметра: 20...1000 А, 60...3000 А, 100...5000 А

Кат. №, выделенные красным: Новая продукция

Технические характеристики

СЕРИЯ	NEMO D4-LE
ВХОД	
Трехфазное напряжение (В)	80…500 (фаза-фаза)
Однофазное напряжение (В)	50...290 В
Значения тока	20...1000 А, 60...3000 А, 100...5000 А
Внешний трансформатор напряжения	макс. первичное напряжение 1200 В
Частота	50 Гц
Допустимое отклонение по частоте	45...65 Гц
Тип измерения	истинное среднеквадратичное значение
Гармоники	до 40 гармоники
Нагрузка по напряжению (ВА)	≤0.2 ВА (фаза-нейтраль)
ВСПОМОГАТЕЛЬНОЕ НАПРЯЖЕНИЕ	
Напряжение номинальное Uaux перем.	80...265 В пер. тока–48 В пер. тока
Частота	50 или 400Гц (автоматический выбор)
Допустимое отклонение по частоте	45…65 Гц (fn 50 Гц) или 360...440 Гц (fn 400 Гц)
Нагрузка по напряжению (ВА) перем.	≤2.5 ВА (230 В пер. тока при подсветке 30%)
Напряжение номинальное Uaux пост.	100...300 В пост. тока/ 20...60 В пер. тока
Нагрузка по напряжению (ВА) пост.	≤2.5 ВА (24 В пост. тока при подсветке 30%)
ТОЧНОСТЬ	
Согласно EN/IEC 61557-12	- напряжение кл. 0.5 - Ток кл. 1 - активная энергия кл. 1 - реактивная энергия кл. 1 - активная мощность кл. 1 - реактивная мощность кл. 1 - полная мощность кл. 1 - частота ±0.1 Гц - КНИ кл. 1
ДИСПЛЕЙ	
Тип дисплея	ЖК с подсветкой
Высота цифр	5/7 мм
Энергетическое разрешение	зависит от коэффициента КР/ТН**
МЕХАНИЧЕСКИЕ ХАРАКТЕРИСТИКИ	
Ширина корпуса	4 DIN-модуля
Материал корпуса	самозатухающий поликарбонат
Степень защиты	терминалы – IP20 передняя панель – IP54
Подключение	винтовые клеммы
Сечение жесткого кабеля	выход – макс. 4 мм² вход – макс. 6 мм²
Сечение гибкого кабеля	выход – макс. 2.5 мм² вход – макс. 4 мм²
УСЛОВИЯ ОКРУЖАЮЩЕЙ СРЕДЫ	
Рабочая температура	-5…55°C
Температура хранения	-25…70°C
Применение в тропическом климате	да
Макс. рассеянная мощность	≤5 Вт

** КР x ТН — Максимальное отображаемое значение
200...999 — 99999999 кВт*ч/кВар*ч
1000...9999 — 999999.99 МВт*ч/МВар*ч
КР = 200 для диапазона 200...1000 А
= 600 для диапазона 600...3000 А
= 1000 для диапазона 100...5000 А

Выходы

ИМПУЛЬСНЫЕ (ЭНЕРГИЯ)	
Тип	Беспотенциальное опторелe
Контакты	27 В пост/пер. тока; 50 мА
Считываемая энергия	Активная или реактивная
Вес импульса	выбирается от 10 Вт/Вар*ч до 10 МВт/Мвар*ч
Длительность импульса	выбирается от 50 до 500 мс
АВАРИЙНЫЙ СИГНАЛ	
Тип	Беспотенциальное опторелe
Тип сигнала	27 В пост./пер. тока; 50 мА
Тип сигнала	Максимальное или минимальное значение
ИНТЕРФЕЙС RS485	
Протокол	MODBUS RTU/TCP
Стандарт	RS485 3-проводный
Скорость в бодах	выбирается от 4800 до 38400 бит/с

Многофункциональные измерительные приборы (монтаж на DIN-рейку 4 модуля)

в комплекте с катушками Роговского

Схемы подключения

1-фазная сеть

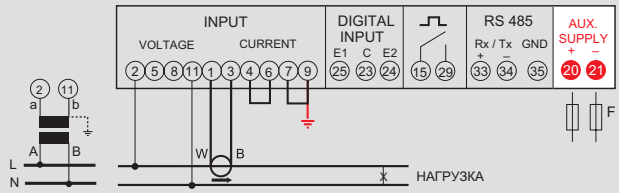

3-фазная сеть, 3 провода (схема Арона)

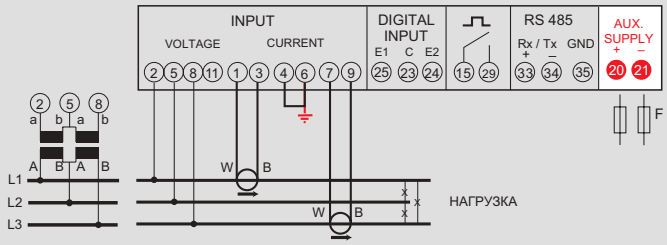

3-фазная сеть, 3 провода, 1 ТТ

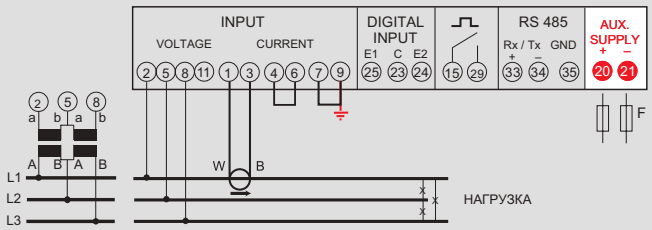

3-фазная сеть, 3 провода

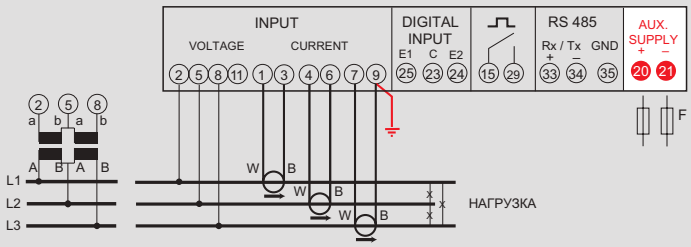

3-фазная сеть, 4 провода, 1 ТТ

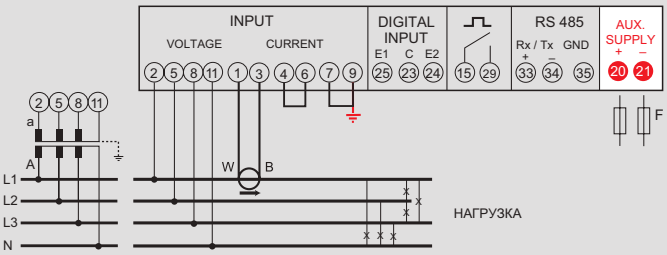

3-фазная сеть, 4 провода

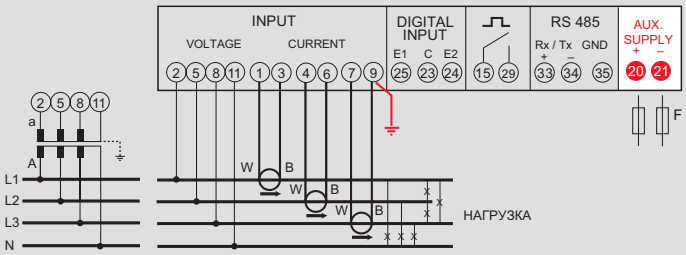

Многофункциональные измерительные приборы щитового монтажа

в комплекте с катушками Роговского

KRNEMOHDLE080

Предназначен для выполнения измерений в низковольтных 1-фазных, 3-фазных 3- и 4-проводных сетях
Может комплектоваться дополнительными модулями
Широкий 4-строчный ЖК-дисплей с подсветкой
Измерение действующих значений величин, измеряемых в кВтч, кварч, А, В, кВт, квар, кВА, Гц, cosφ и средних значений величин, измеряемых в ч, А, кВт, квар, кВА
Измеряемые параметры:
- нейтральный и фазный ток
- междуфазное и линейное напряжение
- мин. и макс. фазное напряжение
- общее гармоническое искажение напряжения и тока
- анализ гармоник напряжения и тока
- коэффициенты амплитуды напряжения и тока
- фазные углы напряжения и тока
- среднее значение тока
- коэффициент мощности
- активная и реактивная мощности
- фазовый угол между током и напряжением
- часы работы по потребляемой мощности
- частота

Мультиметр Nemo 96 HDLe в комплекте с катушками Роговского

Упак.	Кат. №	Сигнал тока(2)	Сигнал напряжения(1), В	Напряжение вспом. питания	Выход
1	KRNEMOHDLE080	от кат. Рог. Ø80 мм	80…500	80...265 В пер. тока 100...300 В пер. тока	импульсные или аварийные + RS485 + 1 доп. модуль
1	KRNEMOHDLE142	от кат. Рог. Ø142 мм	80…500	80...265 В пер. тока 110...300 В пер. тока	импульсные или аварийные + RS485 + 1 доп. модуль
1	KRNEMOHDLE190	от кат. Рог. Ø190 мм	80…500	80...265 В пер. тока 110...300 В пер. тока	импульсные или аварийные + RS485 + 1 доп. модуль

Мультиметр EMDX³

		Сигнал тока	Сигнал напряжения, В	Напряжение вспом. питания	Выход
1	4 120 52	от ТТ	80...500 В или от ТН	80...265 В пер. тока 110...300 В пер. тока	импульсные или аварийные + RS485 (возм. установить 1 вспом. модуль (только 4 120 56)
1	4 120 53	от ТТ	80...690 В или от ТН	80...265 В пер. тока 110...300 В пер. тока	импульсные или аварийные + RS485 (возм. установить до 4-х вспом. модулей)

Дополнительные модули для мультиметров

		Тип
1	4 120 56	Модуль памяти + порт RS485
1	4 120 55	Модуль RS485
1	4 120 59	2 импульсных выхода
1	4 120 57	2 входа и 2 выхода
1	4 120 60	2 аналоговых выхода
1	4 120 58	Модуль измерения температуры

(1) Трехфазный вход 80...500 В, Однофазный вход 50...290 В
(2) Возможность выбора трех диапазонов тока для каждого мультиметра: 20...1000 А, 60...3000 А, 100...5000 А

Кат. №, выделенные красным: Новая продукция

Технические характеристики

СЕРИЯ	NEMO 96 HDLE
ВХОД	
Трехфазное напряжение (В)	80…500 (фаза-фаза)
Однофазное напряжение (В)	50...290 В
Значения тока	20...1000 А, 60...3000 А, 100...5000 А
Внешний трансформатор напряжения	макс. первичное напряжение 1200 В
Продолжительная перегрузка	1.2 In
Кратковременная перегрузка	20 Imax/0.5 с
Частота	50 Гц
Допустимое отклонение по частоте	45...65 Гц
Тип измерения	истинное среднеквадратичное значение
Гармоники	до 40 гармоники
Нагрузка по напряжению (ВА)	≤0.1 ВА (фаза-нейтраль)
Нагрузка по току (ВА)	≤1 ВА (для фазы)
ВСПОМОГАТЕЛЬНОЕ НАПРЯЖЕНИЕ	
Напряжение номинальное Uaux перем.	80...265 В пер. тока
Частота	50 или 400 Гц (автомат. выбор)
Допустимое отклонение по частоте	45…65 Гц (fn 50 Гц) или 360...440 Гц (fn 400 Гц)
Нагрузка по напряжению (ВА) перем.	≤2.5 ВА (230 В пер. тока при подсветке 30%)
Напряжение номинальное Uaux пост.	100...300 В пост. тока
Нагрузка по напряжению (ВА) пост.	≤3.5 ВА (без доп. модулей, В пост. тока)
ТОЧНОСТЬ	
Согласно EN/IEC 61557-12	- напряжение кл. 0.5 - ток кл. 0.5 - активная энергия кл. 1 - реактивная энергия кл. 1 - активная мощность кл. 0.5 - реактивная мощность кл. 1 - полная мощность кл. 1 - частота ±0.1 Гц - КНИ кл. 1
ДИСПЛЕЙ	
Тип дисплея	ЖК с подсветкой
Высота цифр	8/12 мм
Энергетическое разрешение	зависит от коэффициента КР/ТН**
МЕХАНИЧЕСКИЕ ХАРАКТЕРИСТИКИ	
Размер корпуса	96x96 мм (вырез 92x92 мм)
Материал корпуса	самозатухающий поликарбонат
Степень защиты	терминалы – IP20 передняя панель – IP54
Подключение	винтовые клеммы
Сечение жесткого кабеля	до 4.5 мм²
Сечение гибкого кабеля	до 2.5 мм²
Гибкий кабель	до 2.5 мм²
УСЛОВИЯ ОКРУЖАЮЩЕЙ СРЕДЫ	
Рабочая температура	-5…55°C
Температура хранения	-25…70°C
Применение в тропическом климате	да
Макс. рассеянная мощность	≤5 Вт

*для термического расчета в шкафу.

** КР x ТН	Максимальное отображаемое значение
200...999	99999999 кВт*ч/кВар*ч
1000...9999	999999.99 МВт*ч/МВар*ч

КР = 200 для диапазона 200...1000 А
= 600 для диапазона 600...3000 А
= 1000 для диапазона 100...5000 А

Выходы

ИМПУЛЬСНЫЕ (ЭНЕРГИЯ)	
Тип	беспотенциальное оптореле
Контакты	27 В пост/пер. тока; 50 мА
Считываемая энергия	активная или реактивная
Вес импульса	выбирается от 10 Вт/Вар*ч до 10 МВт/Мвар*ч
Длительность импульса	выбирается от 50 до 500 мс
ИНТЕРФЕЙС RS485	
Протокол	MODBUS RTU/TCP
Стандарт	RS485 3-проводный
Скорость в бодах	выбирается от 4800 до 38400 бит/с
ВСПОМОГАТЕЛЬНЫЕ МОДУЛИ	
Максимальное количество	1 (для 4 120 53 – 4)
Позиция для установки	A

Многофункциональные измерительные приборы щитового монтажа

в комплекте с катушками Роговского

Габариты

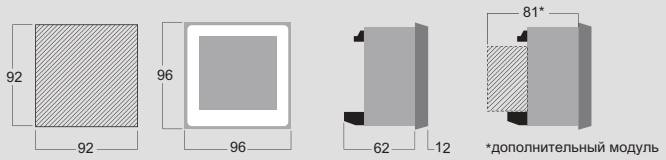

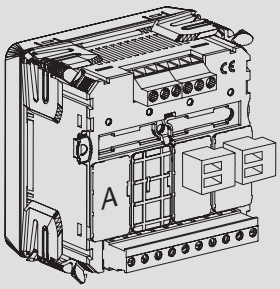

Схемы подключения

1-фазная сеть

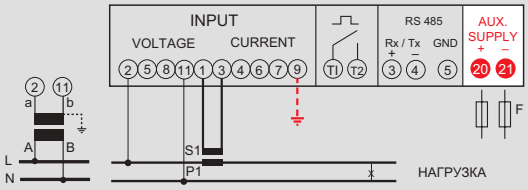

3-фазная сеть, 3 провода

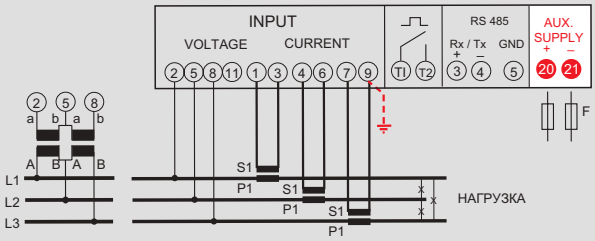

3-фазная сеть, 3 провода, 1 ТТ

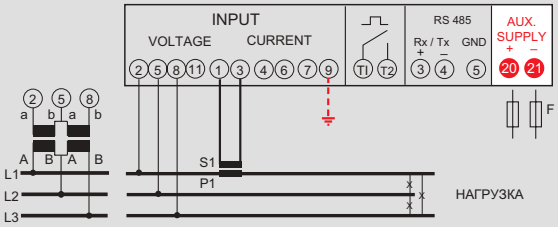

3-фазная сеть, 4 провода

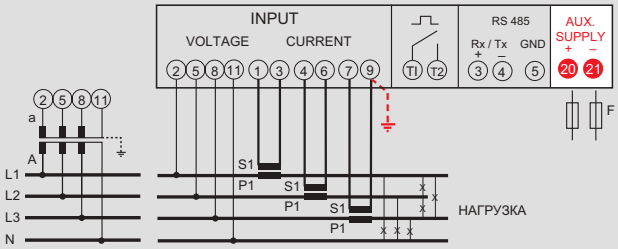

3-фазная сеть, 4 провода, 1 ТТ

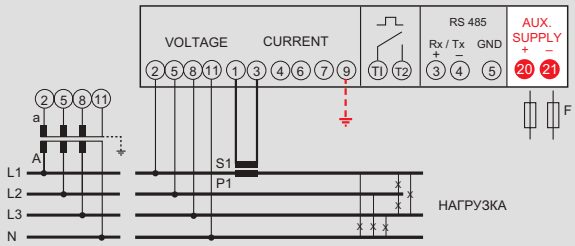

3-фазная сеть, 3 провода (схема Арона)

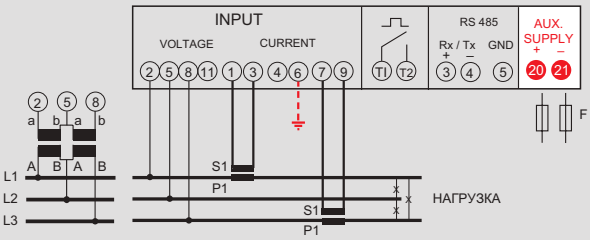

EMDX³: счетчики электроэнергии

устанавливаются на рейку

0 046 70

0 046 74

Технические характеристики **стр. 49**

Измерение электрической энергии, потребляемой одно- или трехфазной цепью на стороне нагрузки распределительной сети
Отображают потребляемую энергию в кВт/ч и другие параметры (в зависимости от модели), например, ток, активную мощность, реактивная энергию, мощность
Соответствуют стандартам МЭК 62052-11, МЭК 62053-21/23, МЭК 61010-1. MID: сертификация гарантирует точность учета потребляемой энергии

Упак.	Кат. № Без серт. MID	Кат. № С серт. MID	Однофазные счетчики
			Прямое подключение
1	0 046 70		32 А – 1 модуль Импульсный выход
1	0 046 81		36 А – 2 модуля Импульсный выход
1	0 046 72	0 046 78	63 А – 2 модуля Импульсный выход
1	0 046 77	0 046 79	63 А – 2 модуля Выход RS 485

Упак.	Без серт. MID	С серт. MID	Трехфазные счетчики
			Прямое подключение
1	0 046 73	0 046 82	63 А – 4 модуля Импульсный выход
1	0 046 80	0 046 83	63 А – 4 модуля Выход RS 485
			Подключение с помощью трансформатора
1	0 046 74	0 046 85	5 А – 4 модуля Импульсный выход
1	0 046 84	0 046 86	5 А – 4 модуля Выход RS 485 и импульсный

Упак.	Кат. №	Концентратор импульсов
1	4 120 65	Для сбора и передачи результатов измерений, полученных с импульсных выходов 12 универсальных электрических счетчиков Также собирает данные с других счетчиков (газа, воды и т. д.) Выход RS485 Ширина 4 модуля

Упак.	Кат. №	Концентратор измерений
1	4 120 00	Полное или частичное измерение электроэнергии для 5 групп потребителей: отопление, кондиционирование, горячее водоснабжение и силовые розетки + пять дополнительных входов для трансфоматоров тока (до 2 трансфоматоров тока на вход) 2 импульсных входа для счетчиков газа и воды ЖК-экран и клавиатура с 6 кнопками IP-выход RJ45 Питание 110/230 В пер. тока, 50/60 Гц Ширина 6 модулей

Упак.	Кат. №	Разъемный трансформатор тока
1	4 120 02	Макс. 90 А, подключается к концентратору измерений Кат. № 4 120 00 Подключения: кабели 10 x 1,5 мм² или 7 x 2.5 мм², или 2 x 6 мм², или 1 x 10/16 мм²

EMDX³: индикация и контроль

0 046 89

4 149 48

Упак.	Кат. №	Контроль и диспетчеризация
		Веб-сервер системы энергоменеджмента Для удаленного конфигурирования, тестирования, управления и визуализации через веб-браузер на ПК, смартфоне или планшете данных, полученных от устройств защиты (дополнительных модулей DX³ с функцией измерения, аппаратов DPX³ и DMX³), электрических счетчиков, многофункциональных измерительных приборов EMDX³ и системы энергоменеджмента CX³
1	4 149 47	Для системы, включающей 10 Modbus-адресов или 10 импульсных счетчиков. Прямое IP соединение. 4 модуля. Монтаж на DIN-рейку
1	4 149 48	Для системы, включающей 32 Modbus-адреса или 32 импульсных счетчика. Прямое IP соединение. 4 модуля. Монтаж на DIN-рейку
1	4 149 49	Для системы, включающей 255 Modbus-адресов или 32 импульсных счетчиков. Монтаж на пластину
		Программное обеспечение для произведения измерений Устанавливается на компьютер клиента, подключенный к структурированной кабельной сети Позволяет отображать значения параметров измерительных или многофункциональных измерительных приборов
1	4 149 38[1]	Для 32 точек измерения
1	4 149 39[1]	Для неограниченного количества точек измерений

Упак.	Кат. №	Преобразователь интерфейса RS 485 в Ethernet
1	0 046 89	Обеспечивает связь прмышленой сети интерфейса RS 485 с сетью Ethernet и используется для подключения счетчиков электроэнергии к Ethernet-сети Напряжение питания: 90-260 В~ 56/60 Гц Количество модулей - 3

1: О наличии данной продукции связывайтесь с представителями Группы Legrand

Трансформаторы тока (TI), типоразмеры с 50/5 по 4000/5. **стр. 51**

EMDX³: контрольно-измерительные приборы

Технические характеристики

Кат. №			4 120 51	4 120 52	4 120 53
Сечение проводников	зажимы цепи измерения тока (гибкий/жесткий)		4/6 мм²	4/6 мм²	4/6 мм²
	зажимы другого типа (гибкий/жесткий)		2,5/4 мм²	2,5/5 мм²	2,5/6 мм²
Степень защиты	передняя сторона		IP 54	IP 54	IP 54
	коробка		IP 20	IP 20	IP 20
Масса			250 г	285 г	285 г
Дисплей			ЖК-дисплей с подсветкой	ЖК-дисплей с подсветкой	ЖК-дисплей с подсветкой
Измеряемые параметры			3P + N, 3P, 1P + N	3P + N, 3P, 1P + N	3P + N, 3P, 1P + N
Измерение напряжения	Непосредственно	фаза/фаза	80 - 500 В ПЕР. ТОКА	80 - 500 В ПЕР. ТОКА	80–690 В ПЕР. ТОКА
		фаза/нейтраль	50 - 290 В ПЕР. ТОКА	50 - 290 В ПЕР. ТОКА	50 - 400 В ПЕР. ТОКА
	с помощью ТН	первичная обмотка	макс. 1200 В	макс. 1200 В	макс. 150 В
		вторичная обмотка	-	-	-
	период обновления данных		0,2 с	0,2 с	0,2 с
Измерение тока	с помощью ТТ	первичная обмотка	макс. 10 кА (x/1 A) или 50 кА (x/5 A)	макс. 10 кА (x/1 A) или 50 кА (x/5 A)	макс. 10 кА (x/1 A) или 50 кА (x/5 A)
		вторичная обмотка	1 или 5 A	1 или 5 A	1 или 5 A
	минимальный измеряемый ток		5 мА	5 мА	5 мА
	потребляемая мощность на входе		≤ 1 ВА	≤ 1 ВА	≤ 0,2 ВА
	отображаемый диапазон		0,005 A - 10 kA (x/1 A) или 0,005 A - 50 kA (x/5 A)	0,005 A - 10 kA (x/1 A) или 0,005 A - 50 kA (x/5 A)	0,005 A - 10 kA (x/1 A) или 0,005 A - 50 kA (x/5 A)
	длительная перегрузка		1,2 In	1,2 In	1,2 In
	кратковременная перегрузка		20 In/0,5 c	20 In/0,5 c	20 In/0,5 c
	период обновления данных		0,2 c	0,2 c	0,2 c
	макс. коэффициент TC x TP		99990	99990	10000000 (x/1 A) 2000000 (x/5 A)
Измерение мощности	полная		0–9999 кВт/квар/кВА	0–9999 кВт/квар/кВА	0–8000 кВт/квар/кВА
	период обновления данных		0,2 c	0,2 c	0,2 c
Измерение частоты	Диапазон измерений		45,0–65,0 Гц	45,0–65,0 Гц	45,0–65,0 Гц
	период обновления данных		0,2 c	0,2 c	0,2 c
Вспомогательное питание	Сеть 50/60 Гц		80 - 265 В ПЕР. ТОКА ±10%	80 - 265 В ПЕР. ТОКА ±10%	80 - 265 В ПЕР. ТОКА ±10%
	Сеть постоянного тока		100–300 В ±10%	100–300 В ±10%	100–300 В ±10%
	потребляемая мощность		< 2,5 ВА	< 2,5 ВА	< 2,5 ВА
Температура при эксплуатации			-5...+55 °C	-5...+55 °C	-5...+55 °C
Температура при хранении			-20...+70 °C	-20...+70 °C	-20...+70 °C

Установочные размеры, Кат. № 4 120 52/53

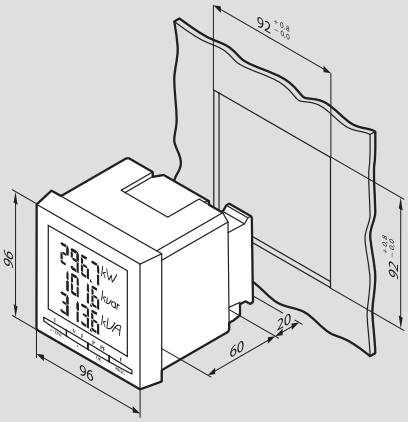

Установка модулей, Кат. № 4 120 52/53

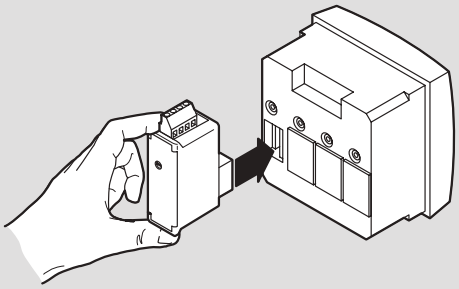

Варианты подключения

Однофазная сеть (2-проводная)

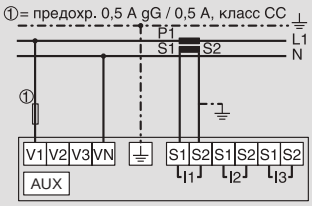

Двухфазная сеть (2-проводная)

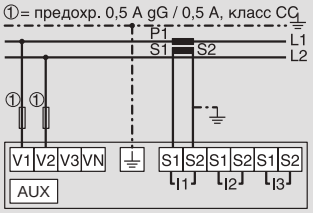

Трехфазная сеть

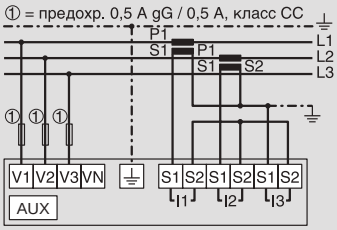

Несбалансированная трехфазная сеть (3-проводная)

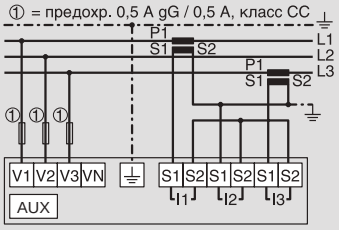

Несбалансированная трехфазная сеть (3- или 4-проводная)

Сбалансированная трехфазная сеть (3- или 4-проводная)

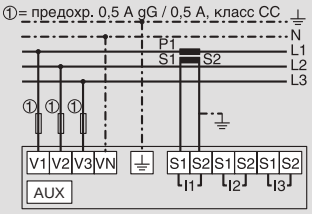

EMDX³: счетчики электроэнергии

устанавливаются на рейку

Технические характеристики

Однофазные счетчики, Кат. №№ 0 046 70/72/77/78/79/81

ЖК-дисплей: 7-значный
Цена единицы младшего разряда: 0,1 кВт·ч
Максимальное отображаемое значение: 99999,9 кВт·ч
Постоянная счетчика: 1 имп./Вт·ч
Класс точности (EN 61053-21): 1
Номинальное напряжение Un: 230–240 В
Номинальная частота: 50–60 Гц

Трехфазные счетчики, Кат. №№ 0 046 73/74/80/82/83/84/85/86

ЖК-дисплей: 8-значный
Цена единицы младшего разряда: 0,01 кВт·ч([1])
Максимальное отображаемое значение: 99999,99 кВт·ч([1])
Постоянная счетчика: 1 имп./Вт·ч
Класс точности по активной энергии (EN 61053-21): 1
Класс точности по реактивной энергии (EN 61053-23): 2
Номинальное напряжение Un:
– однофазный: 230–240 В;
– трехфазный: 230(400)–240(415) В
Расширенный рабочий диапазон (EN 61053-21, EN 61053-23):
– однофазный: 110–254 В;
– трехфазный: 110(190)–254(440) В

Кат. №		0 046 70	0 046 81	0 046 72	0 046 77	0 046 78	0 046 79	0 046 73	0 046 80	0 046 82	0 046 83	0 046 74	0 046 84	0 046 85	0 046 86
Кол-во модулей		1	2	2	2	2	2	4	4	4	4	4	4	4	4
Подключение	**прямое**	●	●	●	●	●	●	●	●	●	●				
	через трансформатор тока											●	●	●	●
	однофазное	●	●	●	●	●	●					●	●		
	трехфазное							●	●	●	●	●	●	●	●
Макс. ток		32 A	36 A	63 A	63 A	63 A	63 A	63 A	63 A	63 A	63 A	5 A (TI)	5 A (TI)	5 A (TI)	5 A (TI)
Учитываемые и измеряемые параметры	**Суммарная активная энергия**	●	●	●	●	●	●	●	●	●	●	●	●	●	●
	Суммарная реактивная энергия							●	●	●	●	●	●	●	●
	Активная энергия за период (со сбросом)		●	●	●	●	●	●	●	●	●	●	●		
	Реактивная энергия за период (со сбросом)							●	●	●	●	●	●		
	Активная мощность			●	●	●	●	●	●	●	●	●	●	●	●
	Реактивная мощность							●	●	●	●	●	●	●	●
	Полная мощность							●	●	●	●	●	●	●	●
	Ток			●	●	●	●	●	●	●	●	●	●	●	●
	Напряжение			●	●	●	●	●	●	●	●	●	●	●	●
	Частота			●	●			●	●	●	●	●	●	●	●
	Коэффицент мощности			●	●			●	●	●	●	●	●	●	●
	Время работы			●	●										
	Средняя мощность							●	●	●	●	●	●	●	●
	Макс. значение средней мощности							●	●	●	●	●	●	●	●
	Поддержка двух тарифов							●							
Средства обмена данными	**Импульсный выход**	●	●	●		●		●		●		●	●	●	●
	Интерфейс RS 485				●		●		●		●		●		●
Соответствие	**MID**					●	●			●	●			●	●
Условия эксплуатации	**Номинальная температура**	23°C ± 2°C													
	Температура при эксплуатации	-20 до +55°C	-10 до +45°C					-5 до +55°C							
	Температура при хранении	-40 до +70°C	-25 до +70°C					-25 до +70°C							
	Потребляемая мощность	≤ 8 ВА						≤ 4 ВА на фазу				≤ 1 ВА на фазу			
	Рассеиваемая тепловая мощность	≤ 6,5 Вт						≤ 6 Вт				≤ 4 Вт			

Подключение к IP-сети

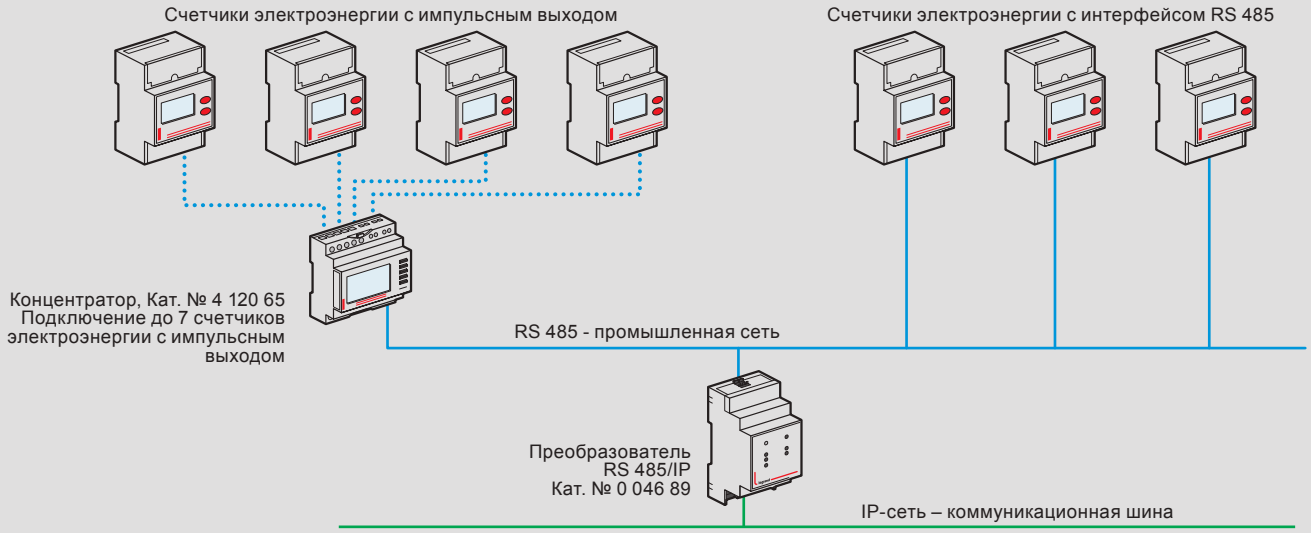

([1]) Для счетчиков с прямым подключением. В случае подключения через трансформаторы цена единицы младшего разряда и максимальное отображаемое значение зависят от коэффициентов трансформации этих трансформаторов.

Измерительные трансформаторы тока

однофазные трансформаторы тока для шины или кабеля

TAIBB

TA327

TA540

TAS65

TAS84

TAS102

TAS127

TAS127B

TAU9

TAU10

TAIBB

Размер отверстия для кабеля Ø21 мм, для шины 16x12.5 мм

Упак.	Кат. №	Коэффициент трансформации	Класс точности	Мощность, ВА
1	TABB50B400	40/5	3	1
1	4 121 01	50/5	1	1.25
1	4 121 02	75/5	1	1.5
1	4 121 03	100/5	0.5	2
1	4 121 04	125/5	0.5	2.5
1	TABB50C150	150/5	0.5	3
1	4 121 05	160/5	0.5	3
1	4 121 06	200/5	0.5	4
1	4 121 07	250/5	0.5	5

TA327

Упак.	Кат. №	Коэфф. трансформации	Размер отверстия: Для шины	Размер отверстия: Для кабеля	Класс точности	Мощность, ВА
1	4 121 16	250/5	40.5x12.5 мм или 32.5x15.5 мм	Ø26 мм	0.5	3
1	TA32750C300	300/5	32.5x10.5 мм	Ø27 мм	0.5	8
1	4 121 12	400/5	32.5x10.5 мм	Ø27 мм	0.5	10
1	4 121 17	400/5	40.5x12.5 мм или 32.5x15.5 мм	Ø26 мм	0.5	6
1	TA32750C500	500/5	32.5x10.5 мм	Ø27 мм	0.5	12
1	4 121 14	600/5	32.5x10.5 мм	Ø27 мм	0.5	12
1	4 121 19	700/5	40.5x12.5 мм или 32.5x15.5 мм	Ø26 мм	0.5	8

TA540

Упак.	Кат. №	Коэфф. трансформации	Размер отверстия: Для шины	Размер отверстия: Для кабеля	Класс точности	Мощность, ВА
1	4 121 23	250/5	40.5x10.5 мм или 32.5x20.5 мм	Ø32 мм	0.5	3
1	4 121 24	300/5	40.5x10.5 мм или 32.5x20.5 мм	Ø32 мм	0.5	5
1	4 121 25	400/5	40.5x10.5 мм или 32.5x20.5 мм	Ø32 мм	0.5	8
1	TA54050C500	500/5	50.5x12.5 мм	Ø40 мм	0.5	4
1	TA54050C600	600/5	50.5x12.5 мм	Ø40 мм	0.5	6
1	4 121 26	600/5	40.5x10.5 мм или 32.5x20.5 мм	Ø32 мм	0.5	12
1	4 121 31	700/5	50.5x12.5 мм или 40.5x20.5 мм	Ø40 мм	0.5	8
1	4 121 32	800/5	50.5x12.5 мм или 40.5x20.5 мм	Ø40 мм	0.5	8
1	4 121 33	1000/5	50.5x12.5 мм или 40.5x20.5 мм	Ø40 мм	0.5	10

TAS65

Упак.	Кат. №	Коэффициент трансформации	Размер отверстия для шины	Класс точности	Мощность, ВА
1	4 121 36	600/5	65x32 мм	0.5	8
1	4 121 38	800/5	65x32 мм	0.5	12
1	4 121 39	1000/5	65x32 мм	0.5	15
1	TASL50D125	1250/5	32x65 мм	0.5	15

TAS84

Упак.	Кат. №	Коэффициент трансформации	Размер отверстия для шины	Класс точности	Мощность, ВА
1	4 121 42	1250/5	34x84 мм	0.5	12
1	TASO50D160	1600/5	34x84 мм	0.5	15

TAS102

Упак.	Кат. №	Коэффициент трансформации	Размер отверстия для шины	Класс точности	Мощность, ВА
1	TAMP50D160	1600/5	38x102 мм	0.5	12
1	TAMP50D200	2000/5	38x102 мм	0.5	20
1	TAMP50D250	2500/5	38x102 мм	0.5	20

TAS127

Упак.	Кат. №	Коэффициент трансформации	Размер отверстия для шины	Класс точности	Мощность, ВА
1	4 121 46	1600/5	127x38 мм	0.5	10
1	4 121 50	1600/5	127x54 мм	0.5	20
1	4 121 47	2000/5	127x38 мм	0.5	15
1	4 121 51	2000/5	127x54 мм	0.5	25
1	4 121 52	2500/5	127x54 мм	0.5	30
1	4 121 49	3200/5	127x38 мм	0.5	25
1	4 121 53	3200/5	127x54 мм	0.5	30
1	4 121 54	4000/5	127x54 мм	0.5	30

TAU9, TAU10

Упак.	Кат. №	Коэффициент трансформации	Размер отверстия для шины	Класс точности	Мощность, ВА
1	TAUB50D500	5000/5	55x165 мм	0.5	60
1	TAUC50D500	5000/5	120x1255 мм	0.5	60
1	TAUC50D600	6000/5	120x1255 мм	0.5	70

Кат. №, выделенные красным: Новая продукция

Измерительные трансформаторы тока

однофазные трансформаторы тока для шины или кабеля

Технические характеристики

КАТ. №	TAIBB	TA32750C300 4 121 12 TA32750C500 4 121 14	4 121 16 4 121 17 4 121 19	4 121 23 4 121 24 4 121 25 4 121 26	TA54050C500 TA54050C600 4 121 31 4 121 32 4 121 33	4 121 36 4 121 38 4 121 39 TASL50D125	4 121 42 TASO50D160	TAMP50D160 TAMP50D200 TAMP50D250	4 121 46 4 121 47 4 121 49	4 121 50 4 121 51 4 121 52 4 121 53 4 121 54	TAU9	TAU10
ОПИСАНИЕ												
Стандарты	EN/IEC 61869-1, 61869-2											
Первичный ток Ipr	40…250 A	300...600 A	250...700 A	200...600 A	500...1000 A	600…1250 A	1250, 1600 A	1600…2500 A	1600…3200 A	1600...4000 A	1500...5000 A	1500...5000 A
Номинальная частота	50 Гц											
Рабочая частота	47…63 Гц											
Номинальный продолжительный тепловой ток Icth	100% Ipr											
Номинальный кратковременный тепловой ток Ith	<60 Ipr											
Номинальный динамический ток Idyn	2.5 Ith											
Коэффициент безопасности (FS)	≤5											
Вторичный ток	5 A											
Максимальная рассеиваемая мощность	≤5 Вт	≤12 Вт	≤8 Вт	≤12 Вт	≤10 Вт	≤15 Вт	≤15 Вт	≤20 Вт	≤25 Вт	≤30 Вт	≤43 Вт	≤43 Вт
Максимальная допустимая температура кабеля или шины	125°C											
ИЗОЛЯЦИОННЫЕ ТРЕБОВАНИЯ												
Тип	сухой трансформатор, воздушная изоляция											
Максимальное рабочее напряжение	0.72 кВ											
Номинальное напряжение изоляции	3 кВ (50 Гц / 1 минута)											
Класс изоляции	B											
УСЛОВИЯ ОКРУЖАЮЩЕЙ СРЕДЫ												
Рабочая температура	-25…50°C											
Температура хранения	-40…85°C											
Относительная влажность	≤85%											
Применение в тропическом климате	да											
ПОДКЛЮЧЕНИЕ												
Первичная обмотка	проходящий кабель	проходящий кабель/шина				проходящая шина						
Вторичная обмотка	винтовые клеммы, макс. 3 отдельных провода 2.5 мм²	4 винтовых клеммы (макс. сечение 6 мм²) и 2 клеммы fast-on				гайка M4		винтовые клеммы, макс. 3 отдельных провода 2.5 мм²	гайка M4		гайка M5	
МЕХАНИЧЕСКИЕ ХАРАКТЕРИСТИКИ												
Материал корпуса	самозатухающий поликарбонат											
Степень защиты	терминалы – IP20 / корпус – IP40					терминалы – IP00 / корпус – IP40						
Монтаж	на DIN-рейке или на плату с помощью винтов					винтами на шине						
Вес	180 г	260 г	300 г	420 г	320 г	750 г	750 г	1000 г	1500 г	1300 г	5000 г	5700 г

Измерительные трансформаторы тока

однофазные трансформаторы тока для шины или кабеля (продолжение)

Схема подключения

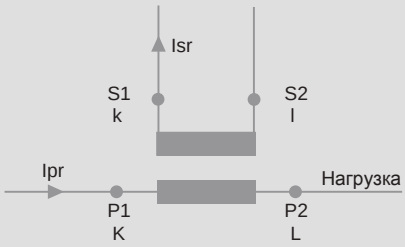

Габариты

TAIBB

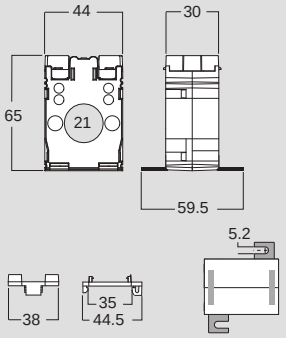

TA327

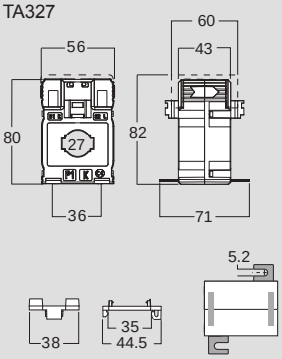

TA540

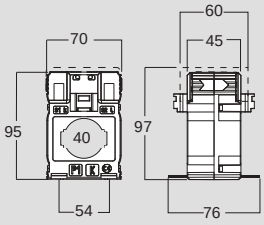

TAS102

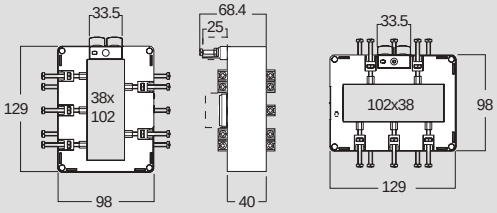

TAS65

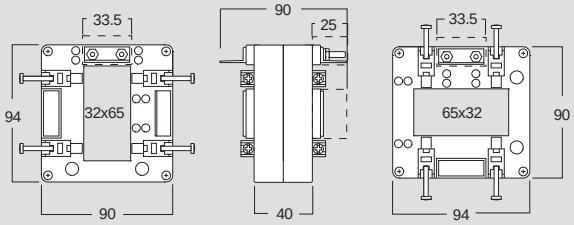

TAS84

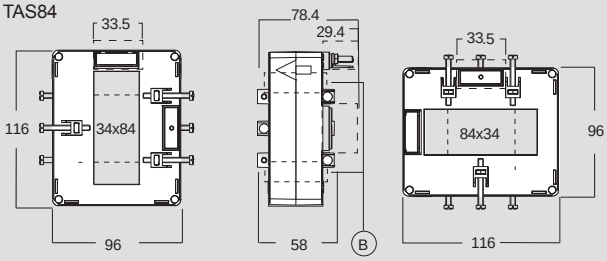

B = Свободное пространство

TAS127

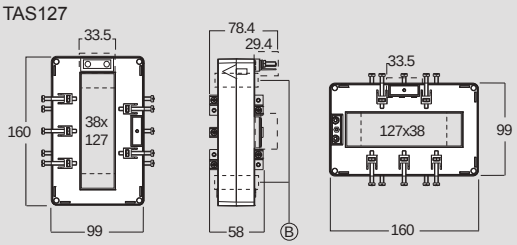

B = Свободное пространство

TAS127B

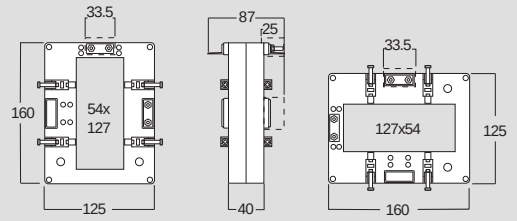

TAU9, TAU10

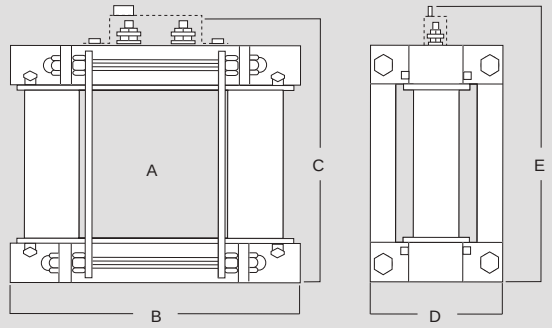

Габариты, мм	A	B	C	D	E
TAU9	55x165	177	261	110	273.5
TAU10	120x125	257	221	110	233.5

Трансформаторы тока с разъемным сердечником и трехфазные транформаторы тока

4 121 62

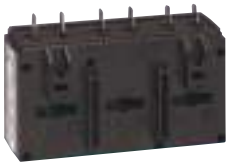

4 121 58

Упак.	Кат. №	Трансформаторы тока с разъемным сердечником	
		Используются с амперметрами, счетчиками электроэнергии и комбинированными эектроизмерительными приборами Вторичный ток 5 А. Монтаж на шине Винтовые зажимы или выводы под быстросочленяе0мый наконечник Класс точности 0.5%	
		Для шин 50x80 мм	
		Коэффициент трансформации	Мощность, ВА
1	4 121 62	400/5	1.5
1	4 121 63	800/5	3
		Для шин 80x120 мм	
1	4 121 64	1000/5	5
1	4 121 65	1500/5	8
		Для шин 80x160 мм	
1	4 121 66	2000/5	15
1	4 121 67	2500/5	15
1	4 121 68	3000/5	20
1	4 121 69	4000/5	20

		Трансформаторы тока трехфазные с неразъемным сердечником	
		Вторичный ток 5 А. Монтаж на шине Винтовые зажимы или выводы под быстросочленяемый наконечник Класс точности 1%	
		Для 3 шин 20.5x5.5 мм	
		Коэффициент трансформации	Мощность, ВА
1	4 121 57	4 250/5 00/5	3
		Для 3 шин 30.5x5.5 мм	
1	4 121 58	400/5	4

Размеры

Трансформаторы тока с разъемным сердечником

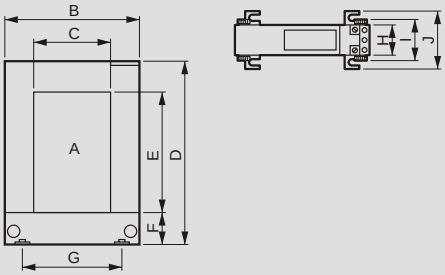

Кат. №	A	B	C	D	E	F	G	H	I	J
4 121 62/63	50x80	114	50	145	80	33	78	32	46	69
4 121 64/65	80x120	144	80	185	121	32	108	32	46	69
4 121 66/67/68/69	80x160	184	80	245	160	38	120	32	46	69

Трехфазные трансформаторы тока

Кат. № 4 121 57 на 3 шины 20.5x5.5 мм
Кат. № 4 121 58 на 3 шины 30.5x5.5 мм
Монтаж на шинах

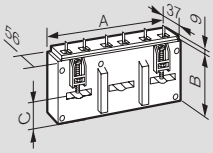

Кат. №	A	B	C
4 121 57	107	58.5	25
4 121 58	135	66.5	30

Реле дифференциального тока

тип А (2 модуля)

H

RD1AF1HB

0 260 88

Упак.	Кат. №	DELTA D2-I
1	RD1AF1HB	Мгновенное срабатывание (t=0) при IΔn 30 мА Выбираемая уставка 30 мА ... 30 А (19 диапазонов) Отрицательная или положительная безопасность (выбор на месте эксплуатации) Ручной или автоматический сброс (3 попытки повторного пуска) Idn (A): 0.03...30 | Vn: 20...150 В пост. тока + 48 В пер. тока | Время (с): 0-0.15-0.25-0.5-1-2.5-5
1	0 260 88	**Дифференциальное реле** Детектируют ток утечки и отключают автоматический выключатель при помощи установленного в него независимого расцепителя • Реле оснащены: – пломбируемой крышкой для регулировочных винтов – дополнительным контактом – зеленым индикатором напряжения – 3 желтыми индикаторами утечки на землю: 20, 40 и 60% уставки соответственно – красным индикатором превышения установленного тока утечки, который начинает мигать, если реле отключено от тороидального трансформатора (датчика) • Реле подключается к торам: – Ø35 и 80 мм Диапазон настроек : 0.03 – 0.05 – 0.075 – 0.1 – 0.15 – 0.2 – 0.3 – 0.5 – 0.75 – 1 – 1.5 – 2 – 3 – 5 – 7.5 – 10 – 15 – 20 – 30 А – Ø140 и 210 мм Диапазон настроек: 0.3 – 0.5 – 0.75 – 1 – 1.5 – 2 – 3 – 5 – 7.5 – 10 – 15 – 20 – 30 А – Ø150 мм Диапазон настроек: 0.5 – 0.75 – 1 – 1.5 – 2 – 3 – 5 – 7.5 – 10 – 15 – 20 – 30 А – Ø300 мм Диапазон настроек: 1 – 1.5 – 2 – 3 – 5 – 7.5 – 10 – 15 – 20 – 30 А • Задержка отключения: 0 – 0.15 – 0.25 – 0.5 – 1 – 2.5 – 5 секунд • Напряжение питания 230 В/240 В – 50/60 Гц Дифференциальное реле Монтаж на DIN-рейку | Кол-во модулей 2

Кат. №, выделенные красным: Новая продукция

Схема подключения

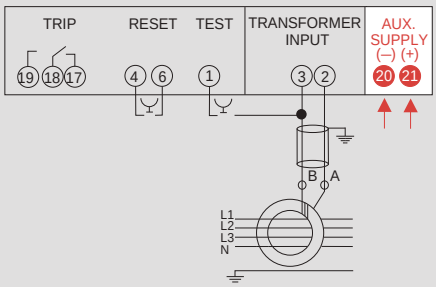

Технические характеристики

СЕРИЯ	DELTA D2-L
ВХОД	
Стандарт	EN60947-2 IEC60947-2
Подключение	низковольтная линия с трансформаторным датчиком
Форма сигнала IΔn	синусоидальный 1 (УДТ типа AC) или обрезанная синусоида с наложением постоянного тока (УДТ типа A) по EN 60947-2 (приложения B и M) ред.VIII (2007) / IEC 60947-2
Номинальная частота	50 Гц
Рабочая частота	47…63 Гц
УСТАВКА	
Уставка дифференциального тока IΔn	выбирается с помощью потенциометра на 7 положений
Диапазоны IΔn	0.03–0.05–0.075–0.1–0.15–0.2–0.3 (x1–x10–x100)
Неотключающий дифференциальный ток	0.5 IΔn
Выбираемые диапазоны t	0–0.15–0.25–0.5–1–2.5–5 с
СИГНАЛИЗАЦИЯ	
Электропитание включено	горит зеленый светодиод «ON»
Аварийное состояние	горит красный светодиод «TRIP» + срабатывает выходное реле
Неисправность соединительной линии от ТТ	мигает красный светодиод «TRIP» + срабатывает выходное реле
Запонимание срабатывания	горит красный светодиод «TRIP» + реле с самоподхватом
Сброс	ручной или автоматический, выбирается переключателем
Местный	кнопка с лицевой панели реле
Дистанционный	замыкание внешнего контакта
Автоматический	3 попытки перезапуска (через каждые 60 с)
Запрет сброса при устойчивом дифф. токе	>50% IΔn
ВЫХОД	
Релейный	1 ПК
Коммутационная способность	5 А, 250 В пер. тока при Cos ϕ = 1; 3 А, 250 В пер. тока при Cos ϕ = 0.4; 5 А, 30 В пост. тока
Отрицательная безопасность (в нормальном состоянии катушка выходного реле обесточена) или положительная безопасность (в нормальном состоянии катушка выходного под напряжением): выбирается DIP-переключателем	
ВСПОМОГАТЕЛЬНОЕ ПИТАНИЕ	
Номинальное напряжение Uaux	24–48–115–230–240–400 В
Допуск	0.85…1.1Uaux – 40…60 В (Uaux = 48 В)
Номинальная частота	50 Гц
Допуск	47…63 Гц
Номинальная нагрузка	≤2.5 ВА
Номинальное напряжение Uaux	20…150 В пост. тока
Защита от несоблюдения полярности	да
Номинальная нагрузка	≤2.5 Вт
Невосприимчивость к кратковременному прерыванию напряжения питания до 300 мс (при номинальном Uaux)	
ЭЛЕКТРОМАГНИТНАЯ СОВМЕСТИМОСТЬ	
Тесты на излучение и на невосприимчивость к электромагнитным помехам	по EN/МЭК 60947-2
УСЛОВИЯ ОКРУЖАЮЩЕЙ СРЕДЫ	
Номинальная температура	номинальная температура: -5…50°C
Предельная температура при хранении	предельная температура при хранении: -40…70°C
Допускается эксплуатация в тропическом климате	да
Макс. рассеиваемая мощность	≤2 Вт*
КОРПУС	
Корпус	ширина 2 DIN-модуля
Лицевая панель	пломбируемая для исключения несанкционированного открытия
Зажимы	винтовые для жил сечением до 4 мм²
Материал корпуса	самозатухающий поликарбонат
Степень защиты (EN/МЭК 60529)	IP50 со стороны передней панели, IP20 со стороны зажимов

*Для вычисления тепловой нагрузки на комплектное устройство.

Реле дифференциального тока серии IME

тип А (4 модуля, ЖК дисплей)

H

RDD42131

Устройство типа А (по EN/IEC 60947-2, приложение B и M)
Выбираемая уставка и задержка срабатывания
Аварийный + предварительный аварийный сигнал или функция аварийной сигнализации через 2 переключающих контакта
Выбираемый фильтр гармоник
Мгновенное отображение IΔn
Постоянное автоматическое тестирование
Режим ТЕСТ – «отсутствие срабатывания» (без срабатывания выходного реле)
Ручной или автоматический СБРОС
Линия связи RS485

Упак.	Кат. №	DELTA D4-h		
		Idn (A)	Vn	Предупреждение
1 1	RDD42131 RDD421H1	0.03...30 A	230 В пер. тока 20…150 В пер. тока + 48 В пост. тока	20/30/40/50% IΔn

Кат. №, выделенные красным: Новая продукция

Схема подключения

DELTA D4-H

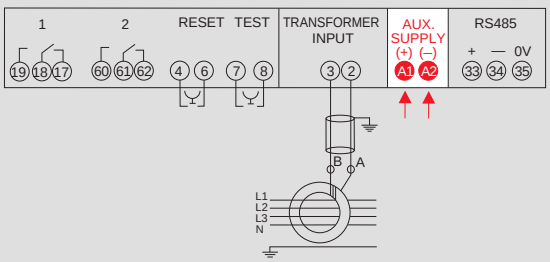

Технические характеристики

ВХОД	
Стандарт	EN60947-2 IEC60947-2
Подключение	низковольтная линия с трансформаторным датчиком
Форма сигнала IΔn	синусоидальный (типа AC) или импульсы дифференциального тока с постоянной составляющей (типа A) в соответствии с EN60947-2
Номинальная частота	50 Гц
Рабочая частота	47…63 Гц
УСТАВКА	
Уставка дифференциального тока IΔn	выбирается с помощью потенциометра на 7 положений
Диапазоны IΔn	0.03–0.05–0.075–0.1–0.15–0.2–0.3 (x1–x10–x100)
Неотключающий дифференциальный ток	0.5 IΔn
Выбираемые диапазоны t	0–0.15–0.25–0.5–1–2.5–5 с
ИНДИКАЦИЯ НА ДИСПЛЕЕ	
Дисплей	красный светодиодный, отображает 1000 значений (3 цифры)
Дисплей	мгновенное значение IΔn / предельное значение IΔn / задержка срабатывания Δt
Срабатывание устройства	сообщение «ALL» + срабатывание контакта реле 1
Обрыв линии УДТ-трансформатор тока	сообщение «Ct» + срабатывание контакта реле 1
УПРАВЛЕНИЕ	
Ручная ПРОВЕРКА	проверяется правильность работы УДТ, в том числе и выходных реле при возникновении диффренциального тока
ПРОВЕРКА, выполняемая на самом УДТ	кнопка проверки
Постоянная автоматическая ПРОВЕРКА	проверяется целостность линии между УДТ и трансформатором тока
АВАРИЙНАЯ СИГНАЛИЗАЦИЯ	
Запоминание состояния СРАБАТЫВАНИЕ	сообщение «ALL» + самодхват реле 1
Ручной сброс	местный или дистанционный
Ручной местный сброс	выполняется кнопкой Reset
Ручной дистанционный сброс	выполняется замыканием внешнего контакта
Предупреждение	20–30–40–50% выбранного IΔn
Запрет сброса	если значение дифференциального тока >50% от IΔn
ВЫХОД	
Контакты	2 ПК
Коммутационная способность	5 А, 250 В пер. тока при cosφ 1–3 А, 250 В пер. тока при cosφ 0.4–5 А, 30 В пост. тока
ЛИНИЯ СВЯЗИ RS485	
Стандарт	RS485 – 3-проводная линия
Протокол	ModBus RTU / TCP
Скорость передачи данных	Скорость передачи данных: 4800–9600–19200–38400 бит/с
ВСПОМОГАТЕЛЬНОЕ ПИТАНИЕ	
Номинальное напряжение Uaux	230–48 В
Допустимое изменение	0.85…1.1Uaux–40…60 В (Uaux 48 В)
Номинальная частота	50 Гц
Допустимое изменение	47…63 Гц
Номинальная нагрузка	≤2.5 ВА
Невосприимчивость к кратковременному прерыванию питания длительностью до 150 мс (при номинальном Uaux)	
УСЛОВИЯ ОКРУЖАЮЩЕЙ СРЕДЫ	
Номинальная температура:	-5…50°C
Температура хранения:	-40…70°C
Применение в тропическом климате	да
Макс. рассеиваемая мощность	≤3 Вт*
УСЛОВИЯ ОКРУЖАЮЩЕЙ СРЕДЫ	
Корпус	4 DIN-модуля
Подключение вспомогательного питания:	винтовые клеммы (до 4 мм²)
Материал корпуса	самозтухающий поликарбонат
Степень защиты (EN/IEC 60529)	IP40 со стороны передней панели, IP20 со стороны зажимов

*Для вычисления тепловой нагрузки на комплектное устройство

Реле дифференциального тока серии IME

тип А щитового монтажа 72x72мм

RD1EP13B

Мгновенного действия (t=0) при IΔn 30мА
Выбираемая уставка 30мА…30А (19 диапазонов)
Мгновенное отображение в процентах от IΔn
Уставка предаварийного состояния
Отрицательная или положительная безопасность (выбор на месте эксплуатации)
Постоянное автоматическое тестирование
Ручной или автоматический сброс (3 попытки повторного пуска)

Упак.	Кат. №	DELTA 72-s		
	2 контакта (сигнализация + предупре-дительная сигнализация)	Idn (A)	Vn	Время (c)
1	RD1EP13B	0.03...30	230 В пер. тока 20...150 В пост. тока + 48 В пер. тока	0–0.15–0.25–0.5–1–2.5–5
1	RD1EP1HB			

Кат. №, выделенные красным: Новая продукция

Схема подключения

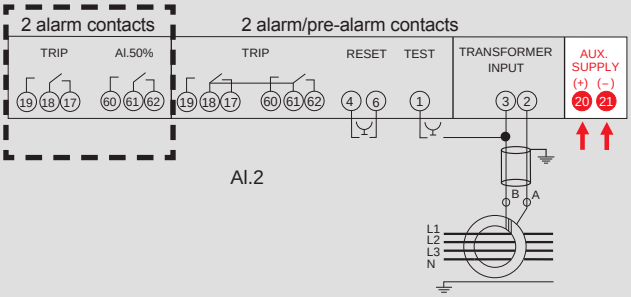

Технические характеристики

ВХОД	
Стандарт	EN60947-2 IEC60947-2
Подключение	низковольтная линия с трансформаторным датчиком
Форма сигнала IΔn	синусоидальный 1 (УДТ типа AC) или обрезанная синусоида с наложением постоянного тока (УДТ типа A) по EN 60947-2 (приложения B и M) ред.VIII (2007) / IEC 60947-2
Номинальная частота	50 Гц
Рабочая частота	47…63 Гц
УСТАВКА	
Уставка дифференциального тока IΔn	выбирается с помощью потенциометра на 7 положений
Диапазоны IΔn	0.03–0.05–0.075–0.1–0.15–0.2–0.3 (x1–x10–x100)
Неотключающий дифференциальный ток	0.5 IΔn
Выбираемые диапазоны t	0–0.15–0.25–0.5–1–2.5–5 c
СИГНАЛИЗАЦИЯ	
Электропитание включено	горит зеленый светодиод «ON»
Текущее значение IΔn	4 желтых светодиода 20–30–40–50% от значения уставки срабатывания IΔn
Аварийное состояние	горит красный светодиод «TRIP» + срабатывает выходное реле
Неисправность соединительной линии от ТТ	мигает красный светодиод «TRIP» + срабатывает выходное реле
Предупредительная сигнализация	50% от значения уставки срабатывания IΔn
Запонимание срабатывания	горит красный светодиод «TRIP» + реле с самоподхватом
Сброс	ручной или автоматический, выбирается переключателем
Местный	кнопка с лицевой панели реле
Дистанционный	замыкание внешнего контакта
Автоматический	3 попытки перезапуска (через каждые 60 с)
Запрет сброса при устойчивом дифф. токе	>50% IΔn
ВЫХОД	
Релейный, 50% IΔn	1 переключающий контакт (отрицательная безопасность)
Релейный «TRIP» (СРАБАТЫВАНИЕ)	1 переключающий контакт
Коммутационная способность	5 A, 250 В пер. тока при Cos ϕ = 1; 3 A, 250 В пер. тока при Cos ϕ = 0.4; 5 A, 30 В пост. тока
ВСПОМОГАТЕЛЬНОЕ ПИТАНИЕ	
Номинальное напряжение Uaux	24–48–115–230–240–400 В
Допуск	0.85…1.1Uaux – 40…60 В (Uaux = 48 В)
Номинальная частота	50 Гц (47…63 Гц)
Номинальная нагрузка	≤2.5 ВА
Номинальное напряжение Uaux	20…150 В пост. тока
Защита от несоблюдения полярности	да
Номинальная нагрузка	≤2.5 Вт
Невосприимчивость к кратковременному прерыванию напряжения питания до 300 мс (при номинальном Uaux)	
ЭЛЕКТРОМАГНИТНАЯ СОВМЕСТИМОСТЬ	
Тесты на излучение и на невосприим-чивость к электромагнитным помехам	по EN/МЭК 60947-2
УСЛОВИЯ ОКРУЖАЮЩЕЙ СРЕДЫ	
Номинальная температура	номинальная температура: -5…50°C
Предельная температура при хранении	предельная температура при хранении: -40…70°C
Допускается эксплуатация в тропическом климате	да
Макс. рассеиваемая мощность	≤2 Вт*
КОРПУС	
Корпус	для монтажа в вырез панели 68x68 мм
Лицевая панель	72x72 мм
Глубина	75 мм
Подключение проводников	быстрое подключение с плоскими контактами fast-on 6.3x0.8 мм
Материал корпуса	самозатухающий поликарбонат
Степень защиты (EN/МЭК 60529):	IP40 со стороны передней панели, IP20 со стороны зажимов

*Для вычисления тепловой нагрузки на комплектное устройство.

Реле дифференциального тока

тип А щитового монтажа 72x72 мм с ЖК дисплеем

H

RD3E217B

Мгновенного действия (t=0) при IΔn 30 мА
Выбираемая уставка 30мА…30А (19 диапазонов)
Мгновенное отображение IΔn
Аварийная + предупредительная или аварийная сигнализация с помощью двух контактов реле
Отрицательная или положительная безопасность (выбор на месте эксплуатации)
Постоянное автоматическое тестирование

Упак.	Кат. №	DELTA 72-h		
		Idn (A)	Vn	Предупреждение
1 1	RD3E217B RD3E21HB	0.03...30	230 В пер. тока 20…150 В пост. тока + 48В пер. тока	0 – 0.15 – 0.25 – 0.5 – 1 – 2.5-5

Кат. №, выделенные красным: Новая продукция

Схема подключения

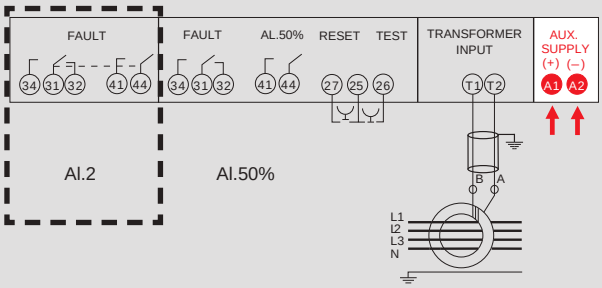

Технические характеристики

ВХОД	
Стандарт	EN60947-2 IEC60947-2
Подключение	низковольтная линия с трансформаторным датчиком
Форма сигнала IΔn	синусоидальный1 (УДТ типа AC) или обрезанная синусоида с наложением постоянного тока (УДТ типа A) по EN 60947-2 (приложения B и M) ред.VIII (2007) / IEC 60947-2
Номинальная частота	50 Гц
Рабочая частота	47…63 Гц
УСТАВКА	
Уставка дифференциального тока IΔn	выбирается с помощью потенциометра на 7 положений
Диапазоны IΔn	0.03–0.05–0.075–0.1–0.15–0.2–0.3 (x1–x10–x100)
Неотключающий дифференциальный ток	0.5 IΔn
Выбираемые диапазоны t	0–0.15–0.25–0.5–1–2.5–5 c
СИГНАЛИЗАЦИЯ	
Электропитание включено	горит зеленый светодиод «ON»
Текущее значение IΔn	4 желтых светодиода 20–30–40–50% от значения уставки срабатывания IΔn
Запоминание СРАБАТЫВАНИЯ	мигает сообщение «AL» + срабатывает и подхватывается реле «FAULT»
Повреждение линии связи от трансформатора тока с кольцевым сердечником до реле	мигает сообщение «CT» + срабатывает контакт реле «FAULT»
Предупредительная сигнализация	срабатывает контакт реле «ALARM»
Ручное тестирование	горит сообщение «AL» + срабатывает контакт реле «FAULT»
Значение уставки IΔn	на дисплее могут отображаться 1000 значений (3 цифры)
Тип дисплея	7-сегментные светодиодные индикаторы красного цвета
Высота знака	10 мм
Точность	±5 % + 1 цифра (относится к измерению на полной шкале)
Диапазон измерения	10…100% от выбранной уставки IΔn
ВЫХОД	
Контакт релейный «FAULT» и предупредительный «ALARM»	1 ПК «FAULT» и 1 НО «ALARM» контакты
Сигнализация с 2-мя контактами	1 ПК и 1 НО контакты
Коммутационная способность	5 A, 250 В пер. тока при Cos ϕ = 1; 3 A, 250 В пер. тока при Cos ϕ = 0.4; 5 A, 30 В пост. тока
ВСПОМОГАТЕЛЬНОЕ ПИТАНИЕ	
Номинальное напряжение Uaux	24–48–115–230–240–400 В
Допуск	0.85…1.1Uaux–40…60 В (Uaux = 48 В)
Номинальная частота	50 Гц (47…63 Гц)
Номинальная нагрузка	≤4 ВА
Номинальное напряжение Uaux	20…150 В пост. тока
Защита от несоблюдения полярности	да
Номинальная нагрузка	≤4 Вт
Невосприимчивость к кратковременному прерыванию напряжения питания до 150 мс (при номинальном Uaux)	
ЭЛЕКТРОМАГНИТНАЯ СОВМЕСТИМОСТЬ	
Тесты на излучение и на невосприимчивость к электромагнитным помехам	по EN/МЭК 60947-2
УСЛОВИЯ ОКРУЖАЮЩЕЙ СРЕДЫ	
Номинальная температура	номинальная температ.: -25…55°C
Предельная температура при хранении	предельная температура при хранении: -40…85°C
Допускается эксплуатация в тропическом климате	да
Макс. рассеиваемая мощность	≤2.5 Вт*
КОРПУС	
Корпус	для монтажа в вырез панели 68x68 мм
Лицевая панель	72x72 мм
Глубина	818 мм
Подключение проводников	винтовые клеммы до 4 мм²
Материал корпуса	самозатухающий поликарбонат
Степень защиты (EN/МЭК 60529):	IP40 со стороны передней панели, IP20 со стороны зажимов

*Для вычисления тепловой нагрузки на комплектное устройство.

Торы для реле дифференциального тока

0 260 98

0 260 93
катушка для использования с реле

Упак.	Кат. №	Торы
		Используются совместно с дифференциальными реле 1 катушка на DPX³
1	0 260 92	Тор Ø35 мм
1	0 260 93	Тор Ø80 мм
1	0 260 94	Тор Ø110 мм
1	0 260 95	Тор Ø140 мм
1	0 260 96	Тор Ø210 мм
1	0 260 97	Тор Ø150 мм, открывающийся
1	0 260 98	Тор Ø300 мм, открывающийся

Торы

Тор Кат. № 0 260 92/93/95/96

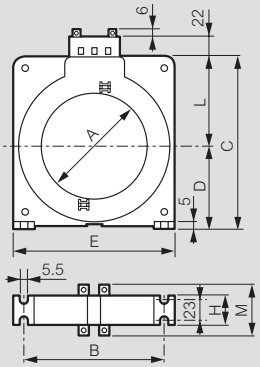

Тор Кат. № 0 260 97

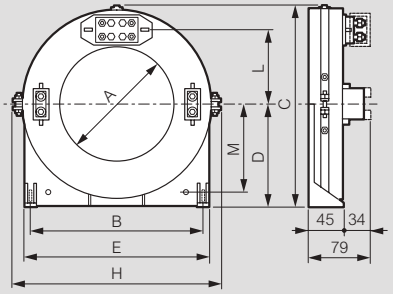

Кат. №	A	B	C	D	E	H	L	M
0 260 92	35	75	85	42	92	36	43	56
0 260 93	80	108	132	67	125	36	65	56
0 260 94	110	148	170	86	165	36	84	56
0 260 95	140	177	206	104	200	36	102	56
0 260 96	210	270	295	150	290	44	145	64
0 260 97	150	225	259	133	245	275	95	113

Тор Кат. № 0 260 98

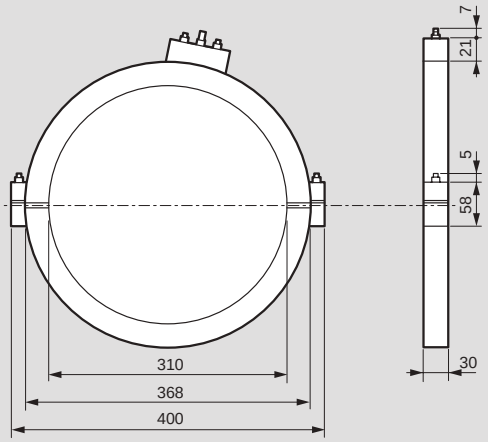

Реле тока и напряжения серии IME

RM2IM153

RM2S41

Упак.	Кат. №	Однофазное реле тока				
		Аварийная сигнализация минимального или макси- мального значения, выбирается на месте эксплуа-тации Входной ток 5 А или 1 А Настраиваемые уставка срабатывания, гистерезис и задержка Выбираемая на месте эксплуатации отрицательная или положительная безопасность (отказоустойчивая) Настраиваемое время несрабатывания при включе- нии реле Запоминание изменения настроек				
		Вход	Диапазон настройки	Выход	Вспом. питание	
1	RM2IM153	5 А	10…120% In	1 (мин. или макс. начение)	230 В пер. тока	

Упак.	Кат. №	Трехфазное реле напряжения				
		Трехфазное 380...415 В, 50 и 60 Гц Уставка срабатывания небаланса напряжений: настраиваемая 5...25% Уставка задержки срабатывания: настраиваемая 0.2...10 с Выход аварийной сигнализации: 1				
		Вход	Диапазон настройки	Выход	Вспом. питание	
1	RM2S41	380…415 В	5…25%	1 (мин. или макс. начение)	от измеряемой цепи	

Кат. №, выделенные красным: Новая продукция

Технические характеристики

СЕРИЯ	RM2I	RM2S
ВХОД		
Номинальный ток In	5 А или 1 А	-
Номинальное напряжение Un	-	380…415 В
Форма сигнала	синусоидальная, коэффициент формы кривой 1.11	
Номинальная частота fn	50 Гц	50–60 Гц
Рабочая частота	47…63 Гц	-
Номинальная мощность	≤0.5 ВА	≤2.7 ВА
Длительная перегрузка	1.2 In	-
Кратковременная перегрузка	2 In/5 с	-
УСТАВКА СРАБАТЫВАНИЯ		
Тип срабатывания	по минимальному или максимальному значению, выбирается DIP переключателем	
Уставка	плавно настраивается с помощью потенциометра	
Диапазон настройки	10…120% In	5…25%
Диапазон настройки t	0.1…10 с	
Воспроизводимость	±1%	-
Диапазон настройки времени включения ts	0–3–6–9 с	-
Диапазон настройки	5…50% от уставки срабатывания	-
Сброс	-	автоматический
ВЫХОД		
Реле	1 переключающий контакт	
Коммутационная способность контакта	5 А, 250 В пер. тока, Cos ϕ = 1–3 А, 250 В пер. тока, Cos ϕ = 0.4–5 А, 30 В пост. тока	
ВСПОМОГАТЕЛЬНОЕ ПИТАНИЕ		
Номинальное напряжение Uaux пер. тока	115–230–240 В	-
Диапазон отклонения	0.9…1.1Uaux	-
Номинальная частота faux	50 Гц	-
Диапазон отклонения	47…63 Гц	-
Номинальная мощность	≤2.5 ВА	-
Номинальное напряжение Uaux пост. тока	20…150 В–150…250 В	-
Номинальная мощность	≤1 Вт	-
ЭЛЕКТРОМАГНИТНАЯ СОВМЕСТИМОСТЬ		
Тест на излучение электромагнитных помех	по EN 50081-1, EN 55011	
Невосприимчивость к воздействию электромагнитных помех	по EN 50082-2	
УСЛОВИЯ ОКРУЖАЮЩЕЙ СРЕДЫ		
Номинальная температура	-5...40°C	
Предельные температуры хранения	-40...70°C	
Макс. рассеиваемая мощность	≤2.5 Вт	≤2 Вт
КОРПУС		
Ширина корпуса	2 модуля	
Зажимы	винтовые для жил сечением до 4 мм^2	
Материал корпуса	самозатухающий поликарбонат Макролон	
Степень защиты	IP40 со стороны передней панели, IP20 со стороны зажимов	

*Для вычисления тепловой нагрузки на комплектное устройство.

Схема подключения

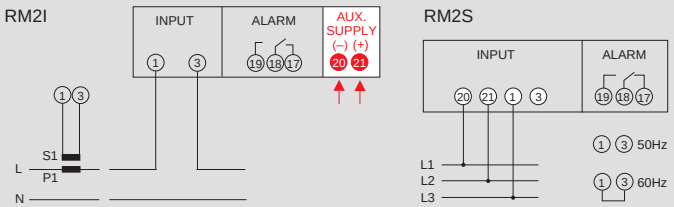

Трехфазное реле напряжения серии IME

RM3UT3KA

Упак.	Кат. №	RM3U			
		Срабатывание по мин. и макс. значению, настра-ивается на месте эксплуатации Настройка ±20% от номинального напряжения Контроль порядка следования фаз, контроль обрыва фаз Непосредственное подключение входной цепи к линии напряжением до 400 В			
		Вход	Диапазон настройки	Выход	Вспом. питание
1	RM3UT3KA	400 В	±20% Un	1 (мин. или макс. значение)	самостоятельное потребление

Технические характеристики

ВХОД	
Номинальный ток In	5 A
Номинальное напряжение Un	-
Форма сигнала	синусоидальный, форм фактор 1.11
Номинальная частота fn	50 Гц
Рабочая частота	47…63 Гц
Номинальная мощность	≤0.5 ВА
Длительная перегрузка	1.2 In
Кратковременная перегрузка	2 In/5 с
УСТАВКА СРАБАТЫВАНИЯ	
Уставка напряжения	плавно настраиваемая
Диапазон настройки	±20% от номинального напряжения
Уставка времени t	плавно настраиваемая
Диапазон настройки t	0.5…31.5 с
Сброс	автоматический
ВЫХОД	
Реле	2 переключающих контакта
Коммутационная способность контакта	5 A, 250 В пер. тока, Cos ϕ = 1–3 A, 250 В пер. тока, Cos ϕ = 0.4–5 A, 30 В пост. тока
ВСПОМОГАТЕЛЬНОЕ ПИТАНИЕ	
Номинальное напряжение	берется от измерения (не нужно вспомогательного питания)
ЭЛЕКТРОМАГНИТНАЯ СОВМЕСТИМОСТЬ	
Тест на излучение электромагнитных помех	EN 50081-1, EN 55011
Невосприимчивость к воздействию электромагнитных помех	EN 50082-2
УСЛОВИЯ ОКРУЖАЮЩЕЙ СРЕДЫ	
Номинальная температура	-5...40°C
Предельная температура при хранении	-40...70°C
Применение в тропическом климате	да
Макс. рассеиваемая мощность	≤2 Вт*
КОРПУС	
Ширина корпуса	2.5 модуля
Зажимы	винтовые для жил сечением до 4 мм²
Материал корпуса	самозатухающий поликарбонат АБС
Степень защиты	IP40 со стороны передней панели, IP20 со стороны зажимов

*Для вычисления тепловой нагрузки на комплектное устройство.

Схема подключения

RM3U

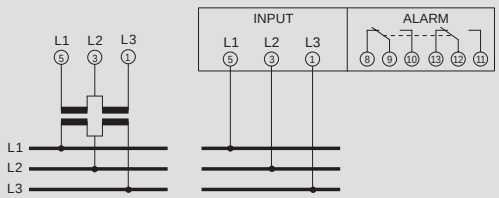

Габариты

RM3U

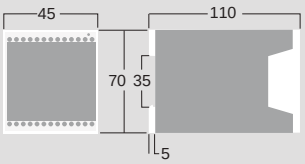

Кат. №, выделенные красным: Новая продукция

Измерительные приборы

0 046 02

0 046 00

0 046 63

0 046 64

0 046 50

Амперметры, вольтметры, цифровые измерители частоты, переключатели монтируются на DIN - рейку

Упак.	Кат. №	Амперметры
		Аналоговые амперметры
		Измеряют силу тока в цепи, А
	0 046 02	Прямое подключение к цепи переменного тока: 0-30 А (4 модуля по 17,5 мм)
	0 046 00	Подключаются через 5 А трансформатор тока Амперметр может быть снабжен соответствующей шкалой для измеряемой силы тока (4 модуля)
		Шкала для амперметра Кат. № 0 046 00
2	0 046 10	0-50 А
2	0 046 13	0-100 А
2	0 046 15	0-200 А
2	0 046 16	0-250 А
2	0 046 17	0-300 А
2	0 046 18	0-400 А
2	0 046 20	0-600 А
2	0 046 21	0-800 А
2	0 046 22	0-1 000 А
2	0 046 66	0-1 250 А
2	0 046 24	0-1 500 А
2	0 046 25	0-2 000 А

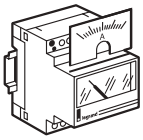

1	0 046 63	**Цифровые совмещенные амперметры и вольтметры** Применяются для измерения напряжения в цепях переменного тока (В) Трехразрядный дисплей Напряжение: 230 В~ – 50/60 Гц Диапазон: I 0 – 8000 А Количество модулей - 4 U 0 – 500 В Подключение: – режим амперметра: подключение с трансформатором тока (TI) 0-5А регулировка диапазона в зависимости от применяемого трансформатора тока (TI) – режим вольтметра: измерение переменного напряжения
1	0 046 60	**Вольтметры** **Аналоговые вольтметры** Применяются для измерения напряжения (В) в цепях переменного тока Диапазон измерения 0-500 В~(4 модуля по 17,5 мм)

Вольтметр

Аналоговый | Цифровой

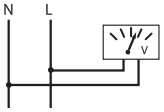

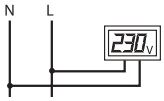

Трехфазный, с использованием 7-позиционного переключателя для вольтметра для измерений фаза-фаза и фаза-нейтраль

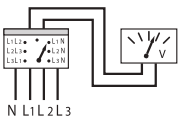

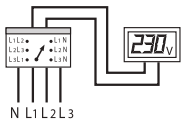

Трехфазный с использованием 4-позиционного переключателя для вольтметра для измерений фаза-фаза

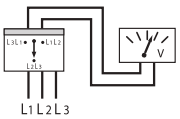

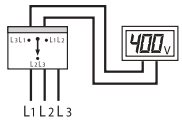

Упак.	Кат. №	Переключатели
		Для ручного переключения измеряемых цепей **Переключатель для амперметра** Для измерения токов трех фаз одним амперметром
1	0 046 50	Три фазы, четыре положения (Ширина в модулях: 3)
		Переключатель для вольтметра Для измерения фазных и линейных напряжений 3-фазной сети одним вольтметром
1	0 046 52	Три фазы, четыре положения (3)
1	0 046 53	Три фазы, семь положений (3)

		Цифровые измерители частоты Для измерения частоты, Гц в электрических цепях 230 В~ Напряжение питания 230 В~ (подключение к измеряемой цепи) 3-разрядный дисплей
1	0 046 64	Диапазон измерения 40-80 Гц (4 модуля по 17,5 мм)
		Приборы для монтажа на дверь шкафа **Амперметры** Измеряют силу тока (А) Подключаются через трансформатор тока (Ti), вход 0-5 А Комплектуются измерительной шкалой в зависимости от заданного диапазона измерений
1	0 146 00	Круглый корпус ∅56 мм
1	0 146 01	Квадратный корпус 68 x 68 мм
		Измерительные шкалы для амперметров Поставляются по 2 шт. (1 для круглого корпуса и 1 для квадратного)
1	0 146 10	0 - 50 А
1	0 146 13	0 - 100 А
1	0 146 15	0 - 200 А
1	0 146 16	0 - 250 А
1	0 146 17	0 - 300 А
1	0 146 18	0 - 400 А
1	0 146 20	0 - 600 А
1	0 146 21	0 - 800 А
1	0 146 22	0 - 1 000 А
1	0 146 66	0 - 1 250 А
1	0 146 24	0 - 1 500 А
1	0 146 25	0 - 2 000 А
1	0 146 26	0 - 2 500 А
1	0 146 28	0 - 4 000 А
		Вольтметры Измеряют напряжение (В) переменное Шкала 0 - 500 В
1	0 146 60	Круглый корпус ∅56 мм
1	0 146 61	Квадратный корпус 68 x 68 мм

Счетчики и таймеры

Счетчик времени наработки

0 495 55

0 497 54

0 496 80

Упак.	Кат. №	
		Счетчик времени наработки (48 x 48)
		Описание: – моноблочная конструкция – монтаж на лицевые панели шкафов и щитов – синхронный двигатель – индикатор работоспособности Применение: Служит для учета времени наработки станков и электрооборудования для их своевременного обслуживания Поставляется с накладкой (55 x 55 мм) (для круглых отв.) и крепежными приспособлениями
1	0 495 52	24 В∿ - 50 Гц
1	0 495 53	110 до 120 В∿ - 50 Гц
1	0 495 55	200 до 240 В∿ - 50 Гц
1	0 495 58	48 В∿ - 50 Гц
1	0 495 59	380 В∿ - 50 Гц
1	0 495 60	12 В до 36 В⎓
		Аналоговые программируемые таймеры (72 x 72)
		Аналоговый горизонтальный циферблат Питание 230 В∿ - 50/60 Гц Запас хода: 100 ч Принудительное включение и выключение переключателем на лицевой панели 16 А - 250 В±µ - cos φ = 1 **Суточный таймер**
1	0 497 54	Мин. время между 2 переключениями: 20 мин Один сегмент диска - 10 мин Точность коммуникации: ± 5 мин 1 переключающий контакт
		Недельный таймер
1	0 497 56	Мин. время между 2 переключениями: 2 ч Один сегмент диска - 1 ч Точность коммуникации: ± 20 мин 1 переключающий контакт
		Цифровые программируемые таймеры
		Цифровой дисплей для индикации программ Запас хода: 10 лет (встроенные часы) Программа сохраняется в постоянной памяти Автоматич. переход на зимнее/летнее время Мин. длительность коммутации: 1 мин Ручное переключение с автовозвратом или без него (принудительное включение) Мин. интервал между коммутациями: 1 мин 16 А - 250 В±µ - cos φ = 1 **Недельный таймер**
		Питание 230 В∿ - 50/60 Гц
1	0 496 80	1 переключающий контакт
1	0 496 82	2 переключающих контакта
		Монтажные аксессуары
		Для таймеров Кат. № 0 496 80/82/87 и Кат. № 0 497 54/56
1	0 044 09	Монтаж на рейку DIN EN 50022
5	0 498 32	Монтаж на дверь электрошкафа

Счетчик времени наработки (48 x 48)

Габаритные размеры

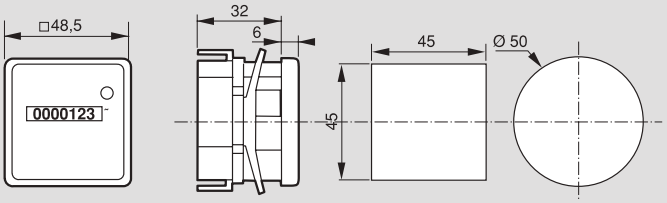

Технические характеристики

Материалы: лицевая панель: прозрачный синтетический материал
Монтаж: встраиваемый
Разрядность: переменн.: 0…99 999,99 ч / постоянн.: 0…999 999,9 ч
Точность: переменн. 1/100^{е} ч / постоянн. 1/10^{е} ч
Обнуление: отсутствует
Высота цифр: 4 мм
Потребление: переменный ток - 2 ВА / постоянный ток - 0,65 Вт
Защищенность: IP 40
Рабочая температура: – 25 °C – + 80 °C
Емкость клемм: 2 x 1,5 мм^2

Таймеры программируемые

Габаритные размеры

аналоговые
Кат. № 0 497 54/56

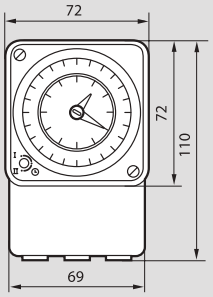

цифровые
Кат. № 0 496 80/82

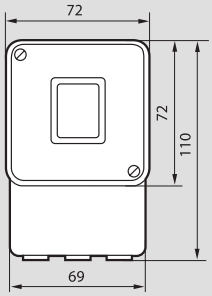

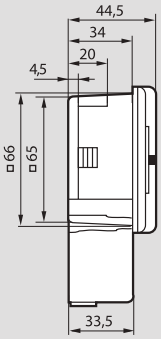

Контакты

Кат. № 0 496 82

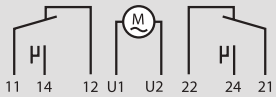

Кат. № 0 497 54/56
0 496 80/87

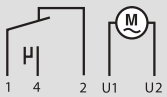

Отверстие

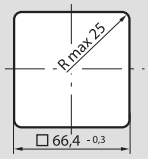

Монтаж таймеров

• на двери шкафа

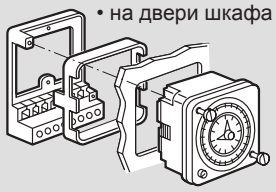

• на пластине

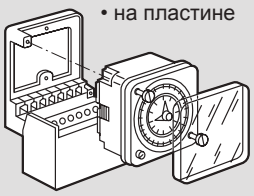

• монтаж на рейку DIN
(с аксессуарами)

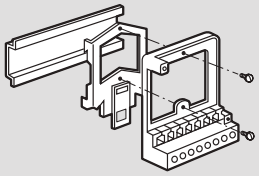

Характеристики цифровых таймеров

Кат. №	Период прогр.	Мин период коммутации	Запас хода		Время зима/лето	Выход 16А реверс.	Кол-во макс. прогр./выходы
			часы	прогр.			
0 496 80	7 дней	1 мин	6 лет	пост.	Авто	1	28
0 496 82	7 дней	1 мин	6 лет	пост.	Авто	2	2x14

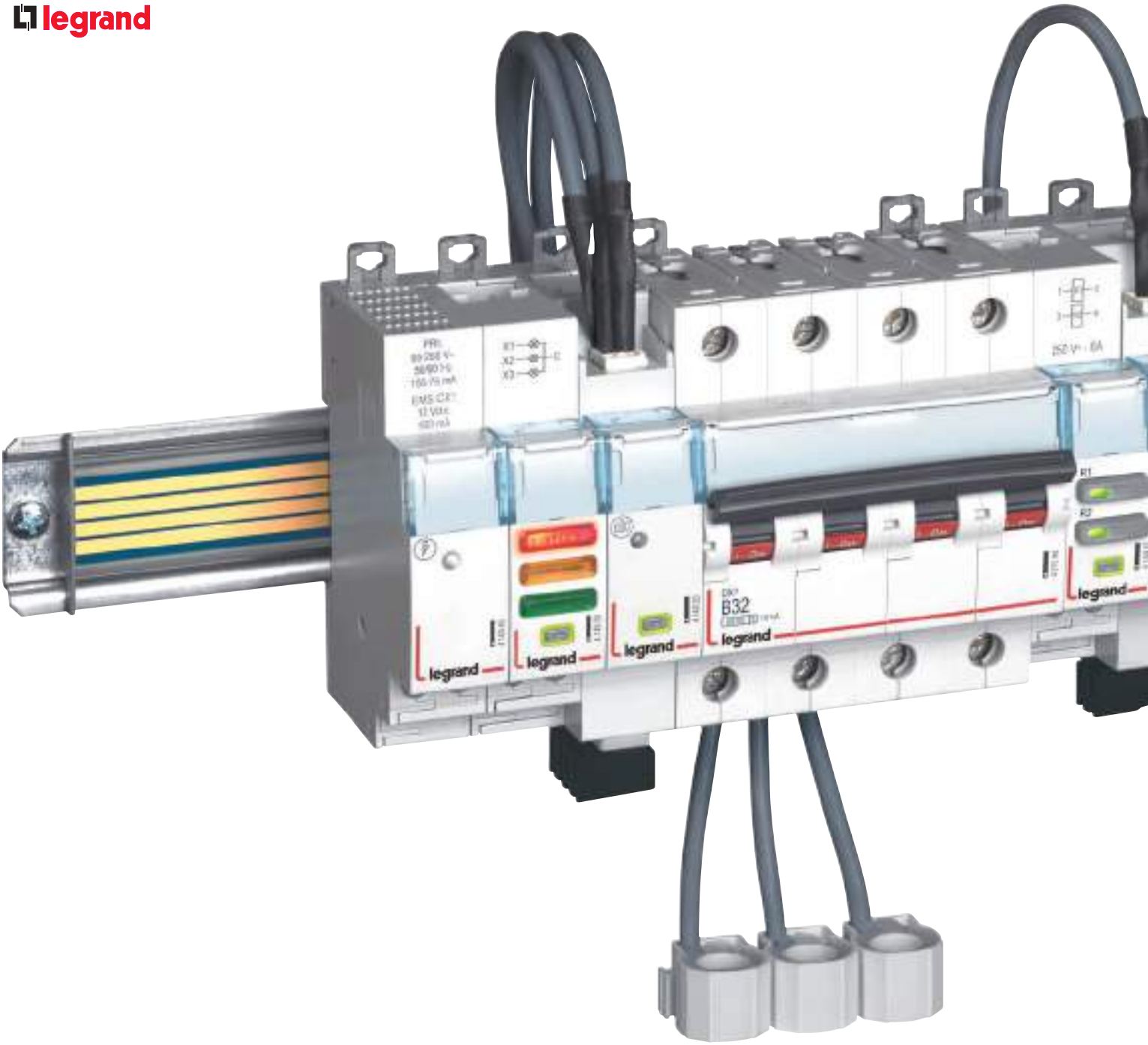

CX³ EMS

новая **система** диспетчеризации

CX³ EMS – это новая система упрощенной диспетчеризации, обеспечивающая локальное или удаленное измерение, отображение и управление электроустановкой. Система легко интегрируется в уже существующие электроустановки с помощью инновационной технологии подключения, которая упрощает сборку и не затрагивает существующие соединения внутри щита.

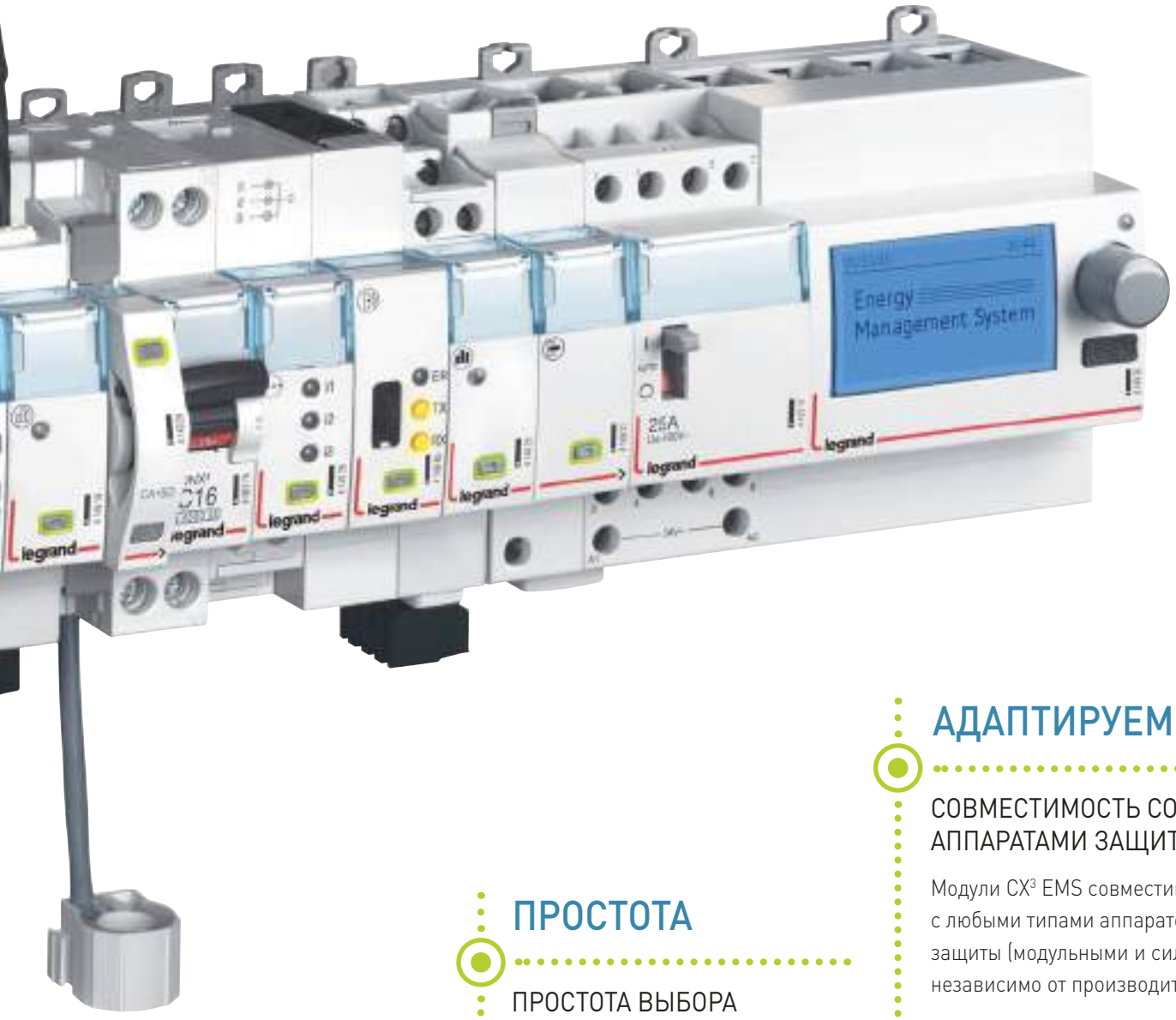

АДАПТИРУЕМОСТЬ

СОВМЕСТИМОСТЬ СО ВСЕМИ АППАРАТАМИ ЗАЩИТЫ

Модули CX³ EMS совместимы с любыми типами аппаратов защиты (модульными и силовыми) независимо от производителя.

ДЛЯ НОВЫХ И СУЩЕСТВУЮЩИХ ЩИТОВ

Компактные размеры и два способа подключения системы облегчают установку в новые и уже имеющиеся распределительные щиты.

ПРОСТОТА

ПРОСТОТА ВЫБОРА

Всего 8 модулей со специализированными функциями для контроля любых электроустановок.

ПРОСТАЯ УСТАНОВКА

Быстрое подготовленное подключение через коммуникационную рейку или патч-корды, не мешающие соединениям внутри щита.

ПРОСТОТА КОНФИГУРИРОВАНИЯ

Конфигурирование выполняется непосредственно в электрическом щите без использования ПК, а также с удаленных устройств, на которых установлено специальное ПО, загруженное с сайта компании Legrand.

ЗАВЕРШЕННОСТЬ И КОМПАКТНОСТЬ

Новая **система диспетчеризации CX³ EMS** отличается сверхкомпактным дизайном и предлагает все функции диспетчеризации электроустановки.

- измерение
- контроль коммутационного положения (вкл./откл./сработал)
- управление
- счетчик импульсов
- связь по последовательному протоколу
- отображение

Система энергетического менеджмента CX³

4 149 19

4 149 20

4 149 23

4 149 26

4 149 29

4 149 30

4 149 32

4 149 31

Отвечает требованиям МЭК/EN 61131-2 (программируемые контроллеры)
Система энергетического менеджмента CX³ измеряет, управляет и отображает состояние устройств защиты, установленных на рейке (модульных автоматических выключателей, ВДТ, АВДТ и др.), а также немодульных аппаратов (DMX³ и DPX³) в локальном (автономном) и удаленном режимах. Все модули системы имеют по два коммуникационых порта: задний – для подключения к коммуникационной рейке и нижний – для подключения патч-кордов. Питание осуществляется через специальный модуль Кат. № 4 149 45 (стр. 67).
Удаленное конфигурирование возможно с помощью ПО Energy Management Configuration, которое можно бесплатно скачать с сайта www.legrand.ru (30-дневная пробная версия Energy Management Кат. № 4 149 38/39)

Упак.	Кат. №	Измерительные модули	Ширина в модулях
		Для измерения тока, напряжения, активной и реактивной мощности, и других величин Соответствуют МЭК/EN 61557-12 Точность: класс 0.5	
		Прямое подключение до 63 А	
1	4 149 19[1]	Однофазный измерительный модуль с замкнутой катушкой Роговского на токи до 63 А Потребление: 0,409 Вт - 34,1 мА (12 В ⎓)	1
1	4 149 20[1]	Трехфазный измерительный модуль с замкнутой катушкой Роговского на токи до 63 А Потребление: 0,418 Вт - 34,8 мА (12 В ⎓)	1
		Подключение через ТТ	
1	4 149 23	Измерительный модуль 5 А, подключаемый через ТТ Потребление: 0,391 Вт - 32,6 мА (12 В ⎓)	1

Упак.	Кат. №	Концентратор импульсов	Ширина в модулях
1	4 149 26[1]	Для сбора и передачи результатов измерений от универсальных импульсных счетчиков (воды, газа и т. д.) Подключение до трёх импульсных счетчиков Потребление: 0,288 Вт - 24 мА (12 В ⎓)	1

Упак.	Кат. №	Модули вспомогательной сигнализации	Ширина в модулях
		Вспомогательный контакт и контакт сигнализации срабатывания	
1	4 149 29[1]	Указывает на коммутационное положение и срабатывание подключенного аппарата. Крепится слева к модульным автоматическим выключателям, АВДТ, ВДТ и выключателям-разъединителям серии DX³ Потребление: 0,236 Вт - 19,7 мА (12 В ⎓)	0,5
		Универсальный сигнальный модуль	
1	4 149 30[1]	Оборудован 3 светодиодами: зеленым, красным и желтым В соответствии с выбранной настройкой, указывает на коммутационное положение, положение «присоединен» и «отсоединен» и т. д. Настройка отображаемой информации и режима работы светодиодов осуществляется DIP-переключателями сбоку на корпусе Совместим с модульными аппаратами защиты, устанавливаемыми на 4 рейке, а также с немодульными автоматическими выключателями (DMX³ и DPX³) Потребление: 0,377 Вт - 31,4 мА (12 В ⎓)	1

Упак.	Кат. №	Универсальный модуль управления	Ширина в модулях
1	4 149 32[1]	2 реле: 240 ВА – 6 А Позволяет управлять различными электрическими нагрузками или электродвигательными приводами модульных аппаратов защиты, установленными на 4 рейку, или немодульными аппаратами (автоматическими выключателями в литом корпусе DPX³) Сбоку имеет DIP-переключатели для настройки типа контактов реле (Н.О. + Н.З., 2 Н.О и др.) и принципа их работы (фиксируемые или с самовозвратом) Потребление: 0,456 Вт - 38 мА (12 В ⎓)	1

Упак.	Кат. №	Модуль управления и сигнализации состояния	Ширина в модулях
		Для CX³ импульсных реле и контакторов шириной 1 или 2 модуля на токи до 25 А	
1	4 149 31[1]	Указывает на коммутационное положение и обеспечивает дистанционное управление подключенным аппаратом Установленные сбоку на корпусе DIP-переключатели для выбора контролируемого устройства: импульсное реле или контактор. Устанавливается слева от импульсного реле или контактора CX³ Потребление: 0,372 Вт - 31 мА (12 В ⎓)	1

1 : Возможно подключение гребенчатой шины сверху

Кат. №, выделенные красным: Новая продукция

Система энергетического менеджмента CX³ (продолжение)

4 149 37

4 149 38

4 149 48

0 046 89

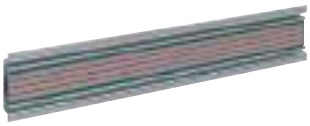
4 149 01, установленная на рейку DIN

4 149 07

Отвечает требованиям МЭК/EN 61131-2 (программируемые контроллеры)
Система энергетического менеджмента CX³ измеряет, управляет и отображает состояние устройств защиты, установленных на ⎓ рейке (модульных автоматических выключателей, ВДТ, АВДТ и др.), а также немодульных аппаратов (воздушных автоматических выключателей, автоматических выключателей в литом корпусе и др.) в локальном (автономном) и удаленном режимах. Все модули системы имеют по два коммуникационных порта: задний – для подключения к коммуникационной рейке и нижний – для подключения патч-кордов.
Питание осуществляется через специальный модуль Кат. № 4 149 45.
Удаленное конфигурирование возможно с помощью ПО Energy Management Configuration, которое можно бесплатно скачать с сайта www.legrand.ru (30-дневная пробная версия Energy Management Кат. № 4 149 38/39)

Упак.	Кат. №	Устройство управления и мониторинга	Ширина в модулях
		Крепление на DIN-рейке	
1	4 149 37[1]	Дополнительный модуль для автономной системы CX³ EMS Позволяет настраивать, тестировать и управлять системой энергоменеджмента CX³, а также отображать данные контроля Не требует подключения к компьютеру или сети IP Потребление: 0,436 Вт - 36,5 мА (12 В ⎓)	4
		Сенсорный дисплей для монтажа на двери	
1	0 261 56	Дополнительный сенсорный дисплей: - отображение информации от аппаратов защиты DX³, DPX³ и DMX³, и от многофункциональных контрольно-измерительных приборов EMDX³ - управление аппаратами защиты, оборудованными универсальным модулем управления Кат. № 4 149 32 (стр. 66) Может управлять 8 аппаратами Электропитание: 18-30 В ⎓ Порт связи с сетью IP Для монтажа на двери или лицевой панели Вырез в двери: 92 x 92 мм	
		Удаленное конфигурирование и диспетчеризация	
		Программное обеспечение энергетического менеджмента для 1 ПК (ключ пользователя) Для удаленного конфигурирования, тестирования, управления и визуализации данных от электрических счетчиков, многофункциональных контрольно-измерительных приборов EMDX³ и системы энергоменеджмента CX³ на одном сетевом компьютере Бесплатная 30-дневная пробная лицензия скачивается с сайта www.legrand.ru	
1	4 149 38	Лицензионное соглашение (ключ пользователя) для системы, включающей 32 Modbus-адреса или 32 импульсных счетчика	
1	4 149 39	Лицензионное соглашение (ключ пользователя) для системы, включающей 255 Modbus-адресов или 255 импульсных счетчиков	
		Веб-сервер системы энергоменеджмента Для удаленного конфигурирования, тестирования, управления и визуализации через веб-браузер на ПК, смартфоне или планшете данных, полученных от устройств защиты (дополнительных модулей DX³ с функцией измерения, аппаратов DPX³ и DMX³), электрических счетчиков, многофункциональных измерительных приборов EMDX³ и системы энергоменеджмента CX³	
1	4 149 47	Для системы, включающей 10 Modbus-адресов или 10 импульсных счетчиков. Прямое IP соединение. 4 модуля	
1	4 149 48	Для системы, включающей 32 Modbus-адреса или 32 импульсных счетчика. Прямое IP соединение. 4 модуля	
1	4 149 49	Для системы, включающей 255 Modbus-адресов или 32 импульсных счетчиков	

1 : Возможно подключение гребенчатой шины сверху

Упак.	Кат. №	Коммуникационные интерфейсы	Ширина в модулях
		Шина RS485 / система энергетического менеджмента CX³	
1	4 149 40	Конвертер шина RS485 / система энергетического менеджмента CX³ Потребление: 0,344 Вт - 28,7 мА (12 В ⎓)	1
		Шина RS485 / Ethernet	
1	0 046 89	Конвертер RS485 / Ethernet (для подключения к сети IP)	3
		Модуль питания	Ширина в модулях
1	4 149 45	Стабилизированный источник питания 500 мА, 12 В ⎓ для системы энергетического менеджмента CX³	1
		Соединительные принадлежности	
		Коммуникационная рейка Устанавливается на монтажную рейку 4 или проставку Обеспечивает передачу данных между модулями системы энергетического менеджмента CX³	
1	4 149 01[2]	18 модулей	
1	4 149 02[2]	24 модуля	
1	4 149 03[2]	36 модуля	
		Коммуникационные патч-корды Позволяют передавать данные между различными модулями системы CX³ Используются вместо коммуникационных реек или для связи между двумя рядами устройств на коммуникационных рейках	
1	4 149 07	Длина 250 мм (10 шт)	
1	4 149 08	Длина 500 мм (10 шт)	
1	4 149 09	Длина 1000 мм (5 шт)	
		Соединитель коммуникационных патч-кордов	
1	4 149 10	Используется для соединения патч-кордов между собой, для наращивания длины (5 шт) Макс. длина: 3 м	
		Пластиковая крышка для коммуникационных реек	
1	4 149 14	Обязательно устанавливается для защиты незанятых частей коммуникационных реек Длина: 36 модулей Можно отрезать на нужную длину Крепление защёлкиванием на рейку	

2 : По поводу других значений длины обращайтесь в компанию Legrand

Кат. №, выделенные красным: Новая продукция

Силовое и защитно-коммутационное оборудование

Воздушные автоматические выключатели DMX³

Стр. 70
Презентация автоматических выключателей DMX³

Автоматические выключатели DPX³ в литом корпусе

Стр. 98
Презентация автоматических выключателей DPX³

Стр. 115
DPX³ 1600

Выключатели-разъединители, плавкие предохранители, промышленные контакторы

Стр. 157
Выключатели-разъединители SPX-D с предохранителями

Стр. 183
Выключатели-разъединители Vistop на рейке

Модульное оборудование защиты

Стр. 229
Автоматические выключатели, ВДТ и АВДТ RX³

Стр. 242
Выключатели дифференциального тока DX³ и DX³-ID

Модульное оборудование управления

Стр. 262
Выключатели-разъединители и переключатели

Стр. 274
Сумеречные выключатели

НОВИНКИ

Веб-сервер системы энергоменеджмента
(стр. 119)

Автоматические выключатели DRX HP 125 и 250
(стр. 140)

Стр. 71 Воздушные автоматические выключатели DMX³ 1600 А (компактный размер)

Стр. 80 Воздушные автоматические выключатели DMX³ на токи до 6300 А

Стр. 82 Электронные расцепители, аксессуары для DMX³ и контроллеры АВР

Стр. 84 Технические характеристики

Стр. 102 DPX³ 160

Стр. 104 DPX³ 250

Стр. 107 Дополнительное оборудование DPX³ 160/250

Стр. 110 DPX³ 630

Стр. 118 Дополнительное оборудование DPX³ 630/1600

Стр. 120 DPX³-I и DPX³ с магнитным расцепителем

Стр. 121 Технические характеристики

НОВИНКА

Стр. 140 Автоматические выключатели DRX125/250/630, DRX HP 125 и 250

Стр. 162 Выключатели-разъединители SPX с предохранителями

Стр. 168 Перекидные выключатели-разъединители DCX-M

Стр. 179 Промышленные предохранители

Стр. 181 Выключатели-разъединители SP с предохранителями

Стр. 186 Выключатели-разъединители DPX-IS

Стр. 192 Автоматические выключатели защиты электродвигателя MPX³ и контакторы CTX³

Стр. 230 Автоматические выключатели и ВДТ TX³

Стр. 234 Автоматические выключатели DX³ 6000 - 6 и 10 кА

Стр. 238 Автоматические выключатели DX³ 10000 - 16 кА

Стр. 239 Автоматические выключатели DX³ 25, 36, 50 кА

Стр. 246 Дополнительные блоки дифференциального тока DX³

Стр. 250 Аксессуары DX³

НОВИНКА

Стр. 259 Устройства защиты от импульсного перенапряжения

Стр. 263 Переключатели, кнопочные выключатели и светодиодные индикаторы

Стр. 265 Контакторы CX³

Стр. 268 Импульсные реле

НОВИНКА

Стр. 270 Таймеры

Стр. 275 Реле времени

НОВИНКА

Стр. 276 Однофазные блоки питания, трансформаторы, розетки и зуммеры

Стр. 278 Светорегуляторы

Стр. 281 Термостаты и реле неприоритетных нагрузок

Устройства защиты от импульсных перенапряжений (стр. 259)

Суточные и недельные таймеры (стр. 270)

СОВРЕМЕННЫЕ ТЕХНОЛОГИИ НАДЕЖНОЙ ЗАЩИТЫ ЭЛЕКТРОУСТАНОВКИ ДО 6300 А

DMX³ - воздушные автоматические выключатели на токи до 6300 А стационарного и выкатного исполнения. Энергонезависимые электронные расцепители MP4, MP6 с измерениями токов, активной, реактивной и полной мощности, наглядное графическое отображение мгновенных, максимальных и средних значений параметров, обмен данных по сети Modbus.

МОДЕЛЬНЫЙ РЯД

Воздушные автоматические выключатели DMX³ на токи до 1600 А

- номинальные токи от 630 до 1600 А
- 2 значения отключающей способности: 42 и 50 кА
- электронный расцепитель с ЖК-экраном
- фиксированное и выкатное исполнения
- 3-х и 4-полюсные исполнения
- широкий ряд дополнительных принадлежностей и аксессуаров

Воздушные автоматические выключатели DMX³ на токи до 6300 А

- 3 значения отключающей способности: 50, 65 и 100 кА
- фиксированное и выкатное исполнение
- комплектация 4 типами электронных расцепителей на выбор

▶▶▶ Воздушные автоматические выключатели DMX³ 1600, стр. 71

▶▶▶ Воздушные автоматические выключатели DMX³ 6300, стр. 80

Полная гамма дополнительного оборудования

- аппаратура управления и сигнализации, оборудование для блокировки и клеммы для присоединения
- электронный блок управления и оборудование для ввода резерва

▶▶▶ Дополнительное оборудование для DMX³ 1600, стр. 73

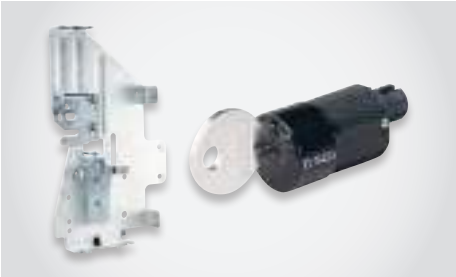

▶▶▶ Оборудование для ввода резерва, стр. 74

DMX³ 1600 - типоразмер 0

на токи от 630 до 1600 А

0 280 28 + 0 281 66

Воздушные автоматические выключатели DMX³ 1600 оснащаются электронными расцепителями Кат. №№ 0 281 64/65/66, заказываемыми вместе с аппаратами для сборки на заводе-изготовителе.
Пожалуйста, запросите бланк заказа DMX³

Упак.	Кат. №		
			Фиксированное исполнение
			В комплект поставки входят: - 4 вспомогательных контакта: Н.О/Н.З. - ориентируемые задние выводы для горизонтального или вертикального присоединения шин - уплотнение двери - блок питания расцепителя Кат. № 0 281 72
	Типоразмер корпуса 0		**Отключающая способность Icu 42 кА (415 В~)**
	3П	4П	In (A)
1	0 280 00	0 280 06	630
1	0 280 01	0 280 07	800
1	0 280 02	0 280 08	1000
1	0 280 03	0 280 09	1250
1	0 280 04	0 280 10	1600
			Отключающая способность Icu 50 кА (In (A) 415 В~)
1	0 280 24	0 280 30	630
1	0 280 25	0 280 31	800
1	0 280 26	0 280 32	1000
1	0 280 27	0 280 33	1250
1	0 280 28	0 280 34	1600
			Выкатное исполнение
			В комплект поставки входят: - 4 вспомогательных контакта: Н.О/Н.З. - корзина в комплекте - орентируемые задние выводы для горизонтального или вертикального присоединения шин - уплотнение двери - блок питания расцепителя
	Типоразмер корпуса 0		**Отключающая способность Icu 42 кА (415 В~)**
	3П	4П	In (A)
1	0 280 12	0 280 18	630
1	0 280 13	0 280 19	800
1	0 280 14	0 280 20	1000
1	0 280 15	0 280 21	1250
1	0 280 16	0 280 22	1600
			Отключающая способность Icu 50 кА (In (A) 415 В~)
1	0 280 36	0 280 42	630
1	0 280 37	0 280 43	800
1	0 280 38	0 280 44	1000
1	0 280 39	0 280 45	1250
1	0 280 40	0 280 46	1600

Электронные расцепители для DMX³ 1600 - типоразмер 0

0 281 65

0 281 72

Автоматические выключатели DMX³ 1600 оснащены электронными расцепителями (заказываются вместе для сборки на заводе), позволяющими осуществлять точную настройку параметров защиты и обеспечение полной селективности с нижестоящими автоматическими выключателями

Упак.	Кат. №	
		Электронные расцепители MP4 с ЖК-дисплеем Встроенный ЖК-дисплей отображает текущие значения, уставки и записи из журнала событий. Для настройки используются поворотные переключатели
1	0 281 64	**Электронный расцепитель с функциями защиты LI** Настройки: Ii, Ir, tr 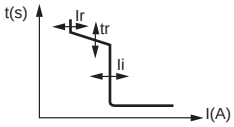
1	0 281 65	**Электронный расцепитель с функциями защиты LSI** Настройки: Isd, tsd, Ir, tr and Ii 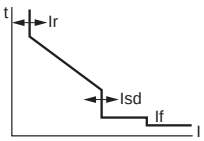
1	0 281 66	**Электронный расцепитель с функциями защиты LSIg** Настройки: Isd, tsd, Ir, tr, Ii, Ig и tg 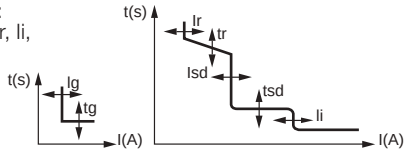
		Аксессуары к электронным расцепителям
1	0 281 70[1]	Блок связи для электронных расцепителей DMX³
1	0 281 72	Внешний блок вспомогательного питания (вход 230 В~)
1	0 281 71[1]	Внешняя нейтраль для DMX³ 1600
1	0 281 99[1]	Опциональный программируемый выходной модуль

1: Опции и аксессуары заказываются вместе с аппаратами для сборки на заводе-изготовителе по опросному листу

Выключатель нагрузки номиналом 1000 - 1600 А без расцепителя

0 280 52

Фиксированное исполнение

В комплект поставки входят:
- 4 вспомогательных контакта: Н.О/Н.З.
- ориентируемые задние выводы для присоединения шин
- уплотнение двери

Упак.	Кат. № Типоразмер корпуса 0 3П	4П	In (A)
1	0 280 50	0 280 56	1000
1	0 280 51	0 280 57	1250
1	0 280 52	0 280 58	1600

Выкатное исполнение

В комплект поставки входят:
- 4 вспомогательных контакта: Н.О/Н.З.
- корзина в комплекте
- ориентируемые задние выводы для присоединения шин
- уплотнение двери

Упак.	Кат. № Типоразмер корпуса 0 3П	4П	In (A)
1	0 280 62	0 280 68	1000
1	0 280 63	0 280 69	1250
1	0 280 64	0 280 70	1600

Технические характеристики

Выключатель нагрузки без расцепителя DMX³-I		1600
Типоразмер		1600
Номинальный ток In при 40 °C / 50 °C (A)		1000 1250 1600
Номинальное напряжение изоляции Ui (B)		1000
Номинальное импульсное выдерживаемое напряжение Uimp (кВ)		12
Номинальное рабочее напряжение (50/60 Гц) Ue (B)		690
Категория применения		AC23A
Применение в качестве разъединителя		Да
Номинальная наибольшая включающая способность Icm (кА)	220 / 240 В∿	105
	380 / 415 В∿	105
	440 / 460 В∿	105
	480 / 500 В∿	105
	600 В∿	88
	690 В∿	88
Номинальный кратковременно выдерживаемый ток (в теч. 1 с) Icw (кА)	220 / 240 В∿	50
	380 / 415 В∿	50
	440 / 460 В∿	50
	480 / 500 В∿	50
	600 В∿	42
	690 В∿	42
Износоустойчивость (циклов)	механическая без техобслуживания	5000
	механическая с техобслуживанием	10000
	электрическая	1500 при 690 В / 3000 при 415 В
Температура	при работе	-5°C ... +70°C
	при хранении	-25°C ... +85°C

Влияние температуры на характеристики аппарата

Фиксированное / выкатное исполнение

	Температура									
	40°C		50°C		60°C		65°C		70°C	
	Imax (A)	Ir / In	Imax (A)	Ir / In	Imax (A)	Ir / In	Imax (A)	Ir / In	Imax (A)	Ir / In
DMX³-I 1600	1000	1	1000	1	1000	1	1000	1	1000	0.95
	1250	1	1250	1	1250	1	1187	0.95	1125	0.9
	1600	1	1472	0.92	1328	0.83	1280	0.8	1216	0.76

DMX³ 1600

Вспомогательное оборудование, аксессуары и крепежные приспособления

0 281 39

0 281 23

Упак.	Кат. №	Оборудование и аксессуары
		Независимый расцепитель Для отключения выключателя при подаче управляющего напряжения на вход расцепителя
1	0 281 31	24 В∿/⎓
1	0 281 32	48 В∿/⎓
1	0 281 33	110 - 130 В∿/⎓
1	0 281 34	220 - 250 В∿/⎓
1	0 281 35	415 - 440 В∿
		Расцепитель минимального напряжения Служит для отключения автоматического выключателя, если напряжение падает ниже определенного уровня
1	0 281 36	24 В∿/⎓
1	0 281 37	48 В∿/⎓
1	0 281 38	110 - 130 В∿/⎓
1	0 281 39	220 - 250 В∿/⎓
1	0 281 40	415 - 440 В∿
		Модуль для задержки срабатывания Для задержки срабатывания расцепителя минимального напряжения
1	0 288 62	110 В∿/⎓
1	0 288 63	230 В∿/⎓
		Электродвигательный привод Для дистанционного включения аппаратов DMX³ их нужно оснастить электродвигательным приводом, независимым или минимальным расцепителем и включающей катушкой
1	0 281 20	24 В∿/⎓
1	0 281 21	48 В∿/⎓
1	0 281 22	110 - 130 В∿/⎓
1	0 281 23	220 - 250 В∿/⎓
1	0 281 24	415 - 440 В∿
		Включающая катушка Служит для дистанционного включения аппарата, если его пружина взведена
1	0 281 26	24 В∿/⎓
1	0 281 27	48 В∿/⎓
1	0 281 28	110 - 130 В∿/⎓
1	0 281 29	220 - 250 В∿/⎓
1	0 281 30	415 - 440 В∿
		Контакт сигнализации положения выкатного аппарата Выкачен/вкачен/тест
1	0 281 73	1 переключающий контакт на каждое положение (по 2 контакта, если не установлена кнопка защиты в положении «тест» Кат. № 0 281 87)

Упак.	Кат. №	Аксессуары
1	0 281 88	Механический счетчик Служит для учета числа циклов коммутации
1	0 281 74	Контакт готовности к включению (пружины взведены)
1	0 281 75	Модуль с 6 вспомогательными контактами
1	0 281 87	Кнопка фиксации в положении «Вкачен тест/выкач»
1	0 281 89	Блокировка вкатывания аппарата Не допускает вкатывания аппарата в корзину несоответствующего типоразмера

Упак.	3П	4П	Передние выводы
			Для присоединения шин спереди (устанавливаются на аппарат на заводе)
1	0 281 55	0 281 56	Для фиксированного исполнения
1	0 281 57	0 281 58	Для выкатного исполнения

3П	4П	Полюсные расширители для DMX³ типоразмера 0 фиксированного и выкатного исполнения
		Устанавливаются на задние выводы аппарата
0 281 59	0 281 60	Для присоединения шин (в горизонтальном положении)

Упак.	3П	4П	Межполюсные перегородки
			Для фиксированного исполнения
1	0 281 49	0 281 50	Для DMX³/DMX³-I типоразмера 1600
			Для выкатного исполнения
1	0 281 51	0 281 52	Для DMX³/DMX³-I типоразмера 1600

DMX³ 1600

Оборудование ввода резерва

0 281 78

0 281 81

0 289 20

0 281 75

Упак.	Кат. №	Оборудование ввода резерва
		Система взаимной механической блокировки тросами для двух DMX³ 1600 в различных конфигурациях по вертикали и горизонтали Блокировочный механизм устанавливается на правой стороне корпуса аппарата Тросы заказываются отдельно (длина троса выбирается в зависимости от конфигурации, см. ниже)
1	0 281 90	Блокировочный механизм для двух DMX³ 1600
		Тросы для блокировочных механизмов
		Длина
1	0 289 17	1000 мм
1	0 289 18	1500 мм
1	0 289 20	2600 мм
1	0 289 21	3000 мм
1	0 289 22	3600 мм
1	0 289 23	4000 мм
1	0 289 24	4600 мм
1	0 289 25	5600 мм
		Блокировки
		Замок для блокировки аппарата в положении ОТКЛ.
1	0 281 78	1 замок + 1 плоский ключ Ronis (арт.° ABA90GEL6149), отдельно
1	0 281 79	1 замок + 1 плоский ключ Ronis (арт.° ABA90GEL6149), смонтированный (код EL43525)
1	0 281 80	1 замок + 1 плоский ключ Ronis (арт.° ABA90GEL6149), смонтированный (код EL43363)
1	0 281 81	1 замок + 1 ключ Profalux с бородками (арт.° HBA90GPS6149), отдельно
		Замок для блокировки аппарата в выкаченном положении
		Устанавливается в корзине аппарата
1	0 281 82	Замок (1 ключ с бородками (арт.° HBA90GPS6149))
1	0 281 83	Замок (плоский ключ (арт.° ABA90GEL6149))
		Блокировка двери
		Не допускает открывания двери шкафа при включенном выключателе
1	0 281 84	Для дверей, открывающехся влево и вправо
		Навесной замок
1	0 281 77	Навесной замок для блокировки кнопок

DMX³ 1600

Принцип монтажа

Выбор троса для взаимоблокировки

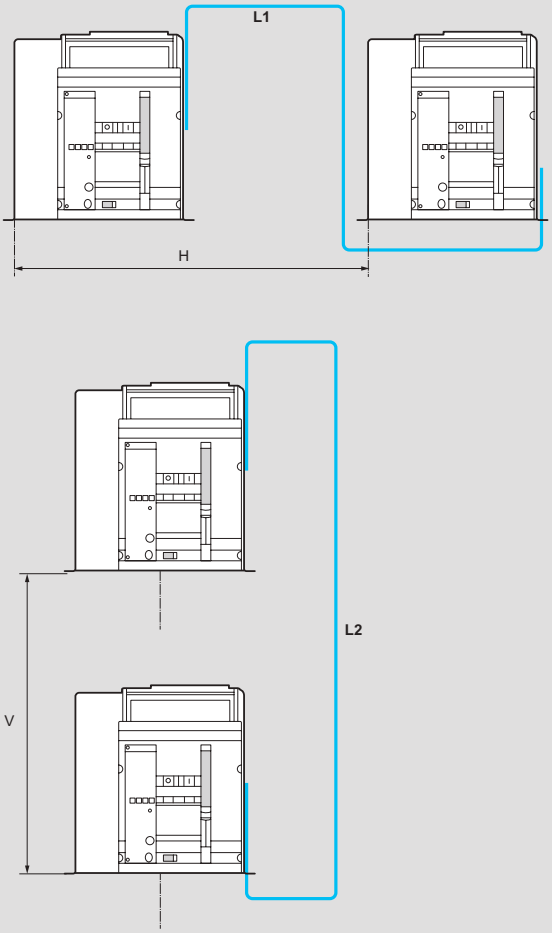

Расчет длины троса:
Горизонтально рядом (550 + H) для типоразмера 0
Вертикально один над другим (950 + V) для типоразмера 0

Принцип монтажа

Для XL³ 4000 - ширина 36 модулей
2 аппарата DMX³ / DMX³-I можно установить в ряд на одной монтажной плате.

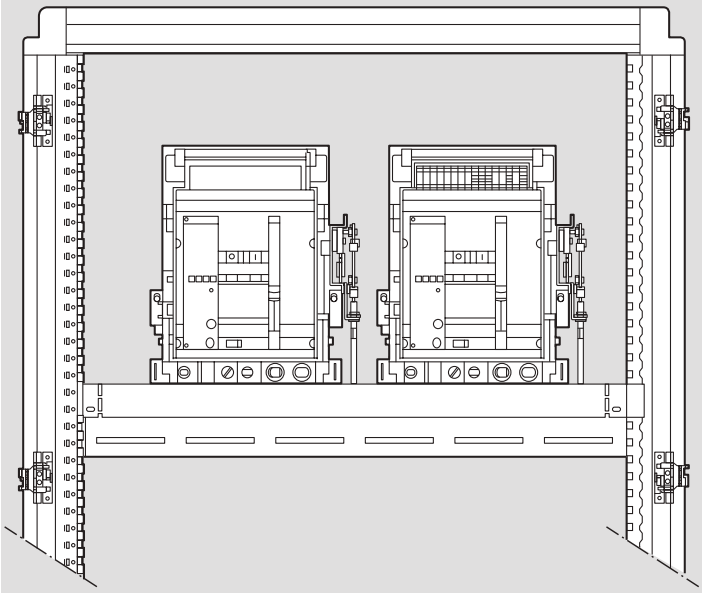

DMX³ 1600 - типоразмер 0

электронные расцепители

Уставки электронных расцепителей

MP4 LI

Задание Ir, Im, tr с передней панели

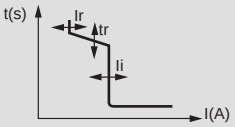

- **Уставка срабатывания защиты от перегрузки с длительной задержкой**
Два поворотных переключателя для задания Ir в диапазоне от 0,4 до 1,0 x In (6 + 6 шагов) (грубая настройка в диапазоне 0,4 – 0,9 с шагом 0,1; точная настройка в диапазоне 0,0 – 0,1 с шагом 0,02)
- **Задержка срабатывания защиты от перегрузки**
tr при токе 6 x Ir (4 + 4 шага)
tr = 5-10-20-30 с (MEM ON) 30-20-10-5 с (MEM OFF)
- **Уставка мгновенной токовой отсечки**
Ii в диапазоне от 2 до 15 In или Icw (9 шагов)
Ii=2-3-4-6-8-10-12-15 x In или Icw
- **Тип защиты нейтрали (для 4 полюсного исполнения)** OFF-50%-100%

MP4 LSI

Задание Iir, tr, Isd, Ii с передней панели

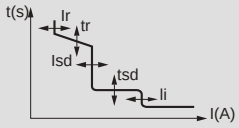

- **Уставка срабатывания защиты от перегрузки с длительной задержкой**
Два поворотных переключателя для задания Ir в диапазоне от 0,4 до 1,0 x In (6 + 6 шагов) (грубая настройка в диапазоне 0,4 ÷ 0,9 с шагом 0,1; точная настройка в диапазоне 0,0 ÷ 0,1 с шагом 0,02)
- **Задержка срабатывания защиты от перегрузки**
tr при токе 6 x Ir (4 + 4 шага)
tr = 5-10-20-30 с (MEM ON) 30-20-10-5 с (MEM OFF)
- **Уставка срабатывания защиты от короткого замыкания с кратковременной задержкой**
Isd в диапазоне от 1,5 до 10 Ir (9 шагов)
Isd = 1,5-2-2,5-3-4-5-6-8-10 x Ir
- **Задержка срабатывания защиты от короткого замыкания**
tsd = 0,1-0,2-0,5-1 с (t=const);
0,3-0,2-0,1-0,01 с (I2t=const)
- **Уставка мгновенной токовой отсечки**
Ii от 2 до 15 x In или Icw (9 шагов)
Ii=off-2-3-4-6-8-10-12-15 x In или Icw
- **Тип защиты нейтрали (для 4 полюсного исполнения)** OFF-50%-100%

MP4 LSIg

Задание Ir, tr, Ii, Ig, tg, Isd, tsd с передней панели

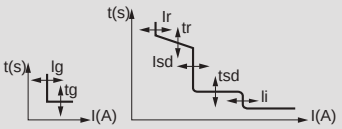

- **Уставка срабатывания защиты от перегрузки с длительной задержкой**
Два поворотных переключателя для задания Ir в диапазоне от 0,4 до 1,0 x In (6 + 6 шагов) (грубая настройка в диапазоне 0,4 – 0,9 с шагом 0,1; точная настройка в диапазоне 0,0 – 0,1 с шагом 0,02)
- **Задержка срабатывания защиты от перегрузки**
tr при токе 6 x Ir (4 + 4 шагов)
tr = 5-10-20-30 с (MEM ON) 30-20-10-5 с (MEM OFF)
- **Уставка срабатывания защиты от короткого замыкания с кратковременной задержкой**
Isd в диапазоне от 1,5 до 10 Ir (9 шагов)
Isd = 1,5-2-2,5-3-4-5-6-8-10 x Ir
- **Задержка срабатывания защиты от короткого замыкания**
tsd = 0,1-0,2-0,5-1 с (t=const), 0,3-0,2-0,01 с (I2t=const)
- **Уставка мгновенной токовой отсечки**
Ii в диапазоне от 2 до 15 x In или Icw (9 шагов)
Ii = OFF-2-3-4-6-8-10-12-15 x In или Icw
- **Уставка отключающего дифференциального тока**
Ig в диапазоне от 0,2 до 1 x In (9 шагов)
Ig = 0,2-0,3-0,4-0,5-0,6-0,7-0,8-1 x In : OFF
tg в диапазоне от 0,1 + 1 с (4 шага)
tg = 0,1-0,2-0,5-1 с (t = const и I2t = const)
- **Тип защиты нейтрали** OFF-50%-100%

Пределы селективности в трехфазной сети 400 В∿

DMX³/DPX³

Нижестоящий \ Вышестоящий		DMX³ 1600				
		630 A	800 A	1000 A	1250 A	1600 A
DPX³ 160(1)		T	T	T	T	T
DPX³ 250(1) с т/м и элек. расц.		T	T	T	T	T
DPX³ 630(1) с т/м и элек. расц.			T	T	T	T
DPX³ 1600(1) с термомагнитным расцепителем	630 A		T	T	T	T
	800 A			T	T	T
	1000 A				T	T
	1250 A					T
DPX³ 1600(1) с электронным расцепителем	630 A				T	T
	800 A				T	T
	1000 A					T
	1250 A					T
	1600 A					

1: Полная отключающая способность
T: полная селективность (до отключающей способности нижестоящего выключателя согласно МЭК 60947-2)

DMX³/DMX³

Нижестоящий \ Вышестоящий		DMX³ 2500						
		630 A	800 A	1000 A	1250 A	1600 A	2000 A	2500 A
DMX³ 1600 Типоразмер 0	630 A		T	T	T	T	T	T
	800 A			T	T	T	T	T
	1000 A				T	T	T	T
	1250 A					T	T	T
	1600 A						T	T

T: полная селективность (до отключающей способности нижестоящего выключателя согласно МЭК 60947-2)
Icu нижестоящего выключателя ≤ Icu вышестоящего выключателя
Значения селективности даны для соответствующих настроек расцепителя

T: полная селективность (до отключающей способности нижестоящего выключателя согласно МЭК 60947-2)
Icu нижестоящего выключателя ≤ Icu вышестоящего выключателя
Значения селективности даны для соответствующих настроек расцепителя
У нижестоящего DMX³ типоразмера 0 с вышестоящим DMX³ типоразмеров 1, 2 и 3 полная селективность (Icu нижестоящего выключателя ≤ Icu вышестоящего выключателя)

DMX³ 1600 - типоразмер 0

технические характеристики

Селективные время-токовые характеристики электронных расцепителей MP4

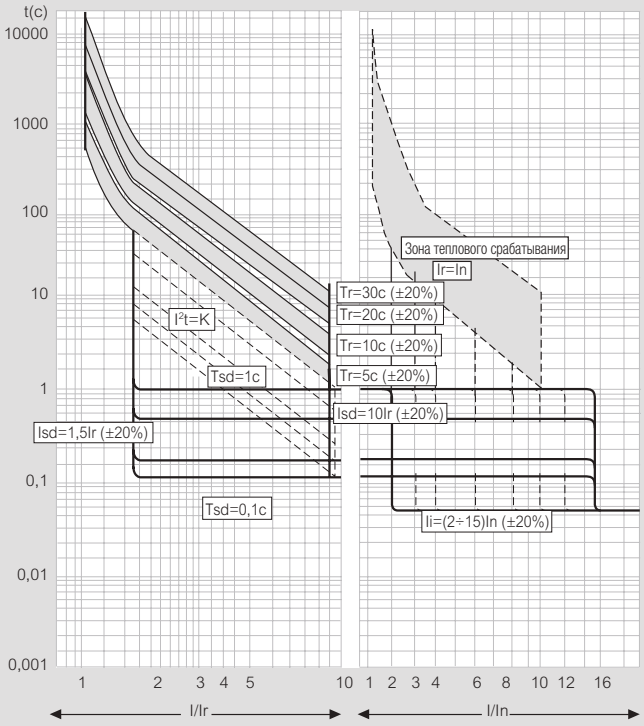

Если ток короткого замыкания больше Icw или ток Ii задан равным Icw, то время срабатывания расцепителя равно 30 мс

Ir = уставка тока защиты от перегрузки с длительной задержкой срабатывания
Tr = длительная задержка
Isd = уставка тока защиты с кратковременной задержкой срабатывания
tsd = кратковременная задержка
Ii = уставка мгновенной токовой отсечки

Время-токовая характеристика защиты по току короткого замыкания на землю для электронного расцепителя с функциями LSIg

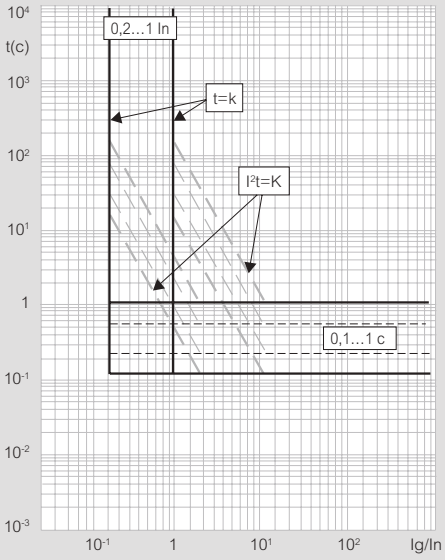

Зависимость удельной пропускаемой энергии от тока Icc

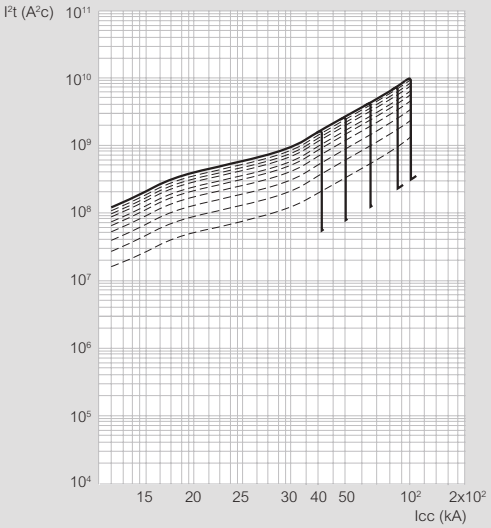

Icc (KA) = расчетный ток симметричного короткого замыкания (действующее значение)
I^2t (A^2c) = удельная пропускаемая энергия

DMX³ 1600 - типоразмер 0

технические характеристики (продолжение)

Технические характеристики

DMX³ 1600

DMX³ в соответствии с МЭК 60947-2		DMX³ 1600	
		42 кА	50 кА
Номинал корпуса (A)		1600	
Количество полюсов		3П-4П	
Номинальный ток In (A)		630/800/1000/1250/1600	
Номинальное напряжение изоляции Ui (B)		1000	
Номинальное импульсное выдерживаемое напряжение Uimp (кВ)		12	
Номинальное рабочее напряжение (50/60 Гц) Ue (B)		690	
Категория применения		B	
Номинальная наибольшая отключающая способность Icu (кА)	220 / 240 В∿	42	50
	380 / 415 В∿	42	50
	440 / 460 В∿	42	50
	480 / 500 В∿	42	50
	600 В∿	42	42
	690 В∿	42	42
Номинальная рабочая отключающая способность Ics (% Icu)		100 %	100 %
Номинальная наибольшая включающая способность Icm (кА)	220 / 240 В∿	88	105
	380 / 415 В∿	88	105
	440 / 460 В∿	88	105
	480 / 500 В∿	88	105
	600 В∿	88	88
	690 В∿	88	88
Кратковременно выдерживаемый ток Icw (кА) в течение 1 с	220 / 240 В∿	42	50
	380 / 415 В∿	42	50
	440 / 460 В∿	42	50
	480 / 500 В∿	42	50
	600 В∿	42	42
	690 В∿	42	42
Уставка электромагнитного расцепителя	Уставка мгновенной отсечки Ii (x In)	(2+15) и Icw	
Применение в качестве разъединителя		Да	
Износоустойчивость (циклов)	механическая без техобслуживания	5000	
	механическая с техобслуживанием	10000	
	электрическая без техобслуживания	3000	

Влияние температуры на характеристики аппарата

Фиксированное и выкатное исполнение

Температура	40°C		50°C		60°C		65°C		70°C	
	Imax (A)	Ir / In	Imax (A)	Ir / In	Imax (A)	Ir / In	Imax (A)	Ir / In	Imax (A)	Ir / In
DMX³ 1600	630	1	630	1	630	1	630	1	630	1
	800	1	800	1	800	1	800	1	800	1
	1000	1	1000	1	1000	1	1000	1	950	0.95
	1250	1	1250	1	1250	1	1187	0.95	1125	0.9
	1600	1	1470	0.92	1330	0.83	1280	0.8	1216	0.76

Влияние высоты над уровнем моря на характеристики аппарата

Воздушный автоматический выключатель	DMX³ 1600			
Высота (м)	< 2000	3000	4000	5000
Номинальный ток In при 40 °C (A)	In	0.93 x In	0.88 x In	0.82 x In
Номинальное напряжение Ue (B)	690	600	500	440
Номинальное напряжение изоляции Ui (B)	1000	900	750	600

Рекомендуемые минимальные размеры медных шин на один полюс

In (A)	Вертикальные шины (мм)	Горизонтальные шины (мм)
630	2 x 40 x 5	2 x 40 x 5
800	2 x 50 x 5	2 x 50 x 5
1000	2 x 60 x 5	2 x 60 x 5
1250	4 x 40 x 5	4 x 40 x 5
1600	4 x 50 x 5 / 3 x 63 x 5	4 x 50 x 5 / 3 x 63 x 5

Примечание: Указанные в таблице минимальные рекомендованные значения носят исключительно справочный характер. В силу огромного разнообразия электрораспределительных установок и условий их эксплуатации данные значения должны проверяться для каждого конкретного случая.

DMX³ 1600 и DMX³-I 1600 - типоразмер 0

размеры

Фиксированное исполнение

Габаритные размеры

исполнение 3П

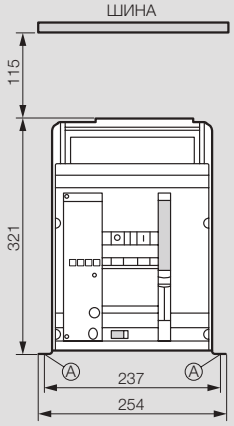

исполнение 4П

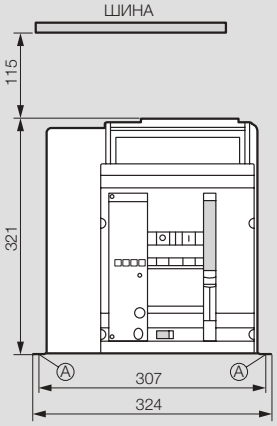

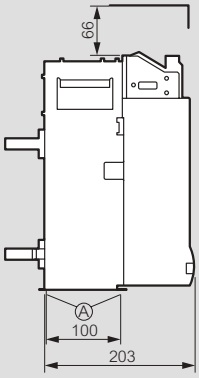

A = точка крепления к плате шкафа

Выводы для горизонтального присоединения шин сзади

исполнение 3П

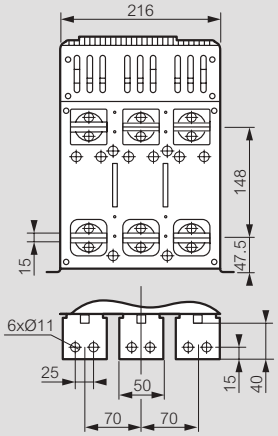

исполнение 4П

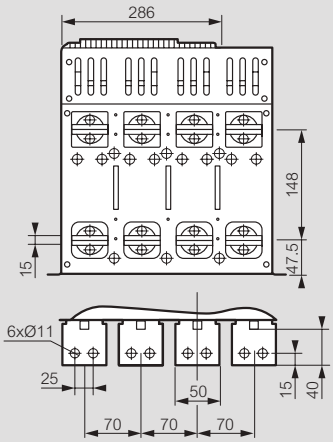

Ориентируемые выводы для присоединения шин сзади

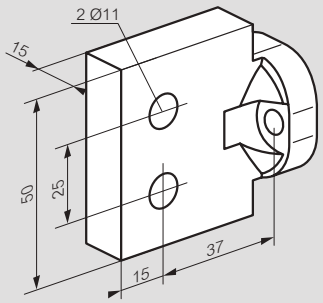

Выводы для вертикального присоединения шин сзади

исполнение 3П

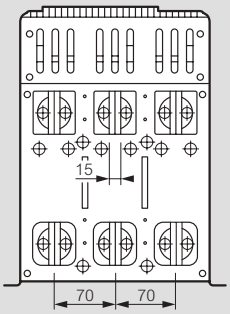

исполнение 4П

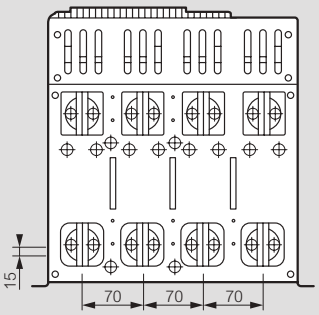

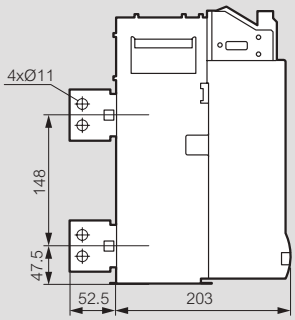

DMX³ 1600 и DMX³-I 1600 - типоразмер 0

размеры

Выкатное исполнение

Габаритные размеры

исполнение 3П

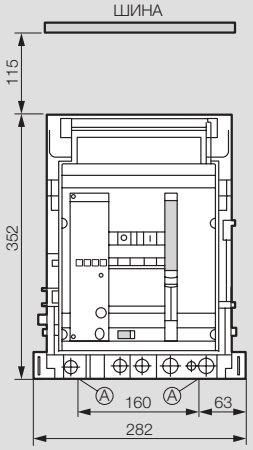

исполнение 4П

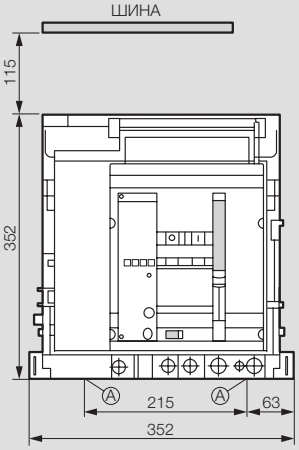

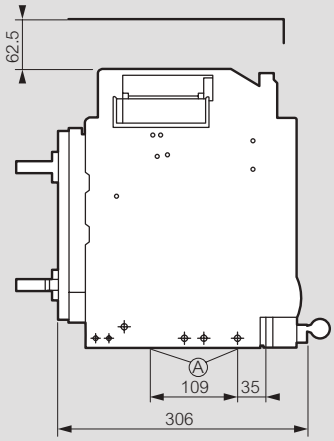

A = точка крепления к плате шкафа

Выводы для горизонтального присоединения шин сзади

исполнение 3П

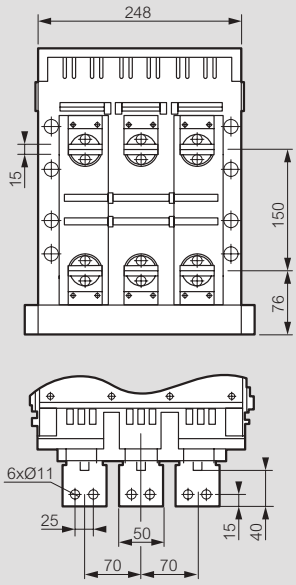

исполнение 4П

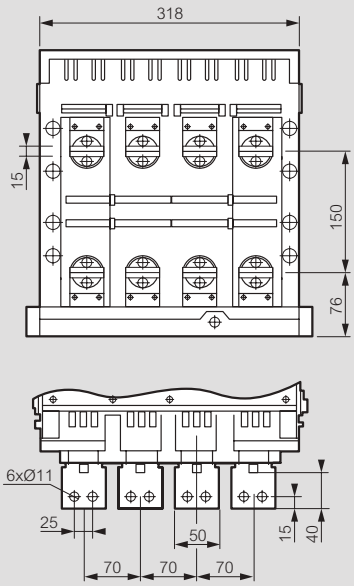

Универсальные выводы для присоединения шин сзади

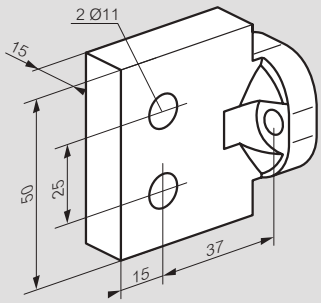

Выводы для вертикального присоединения шин сзади

исполнение 3П

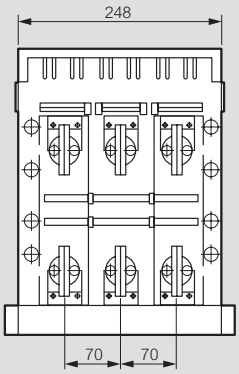

исполнение 4П

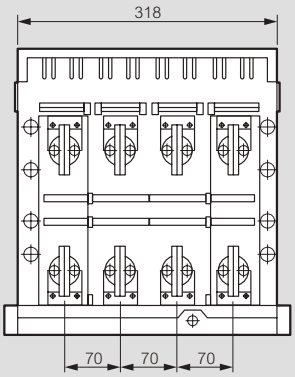

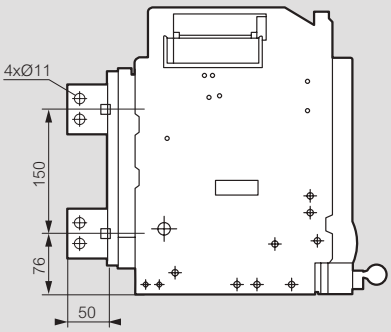

DMX³ 2500, 4000 и 6300

воздушные автоматические выключатели номиналом 800 – 6300 А

0 287 56+0 288 02

0 286 56+0 288 03+0 289 03+0 289 10

0 289 51+0 288 02

Размеры **стр. 84-88**
Электрические характеристики **стр. 89-97**

Воздушные автоматические выключатели оснащаются
– электронным расцепителем (Тип расцепителя указывается при заказе. Монтаж расцепителя осуществляется в авторизованном центре). Пожалуйста, оформите форму для заказа DMX³ (обязательное требование)
– дополнительными вспомогательными контактами (в комплекте с аппаратом поставляются 4 перекидных контакта)
– 4-х полюсные аппараты DMX³ могут поставляться с нейтралью справа при заказе Кат. № 0 288 09

Фиксированное исполнение

Поставляется с задними горизонтальными выводами

Упак.	Кат. № 3П	Кат. № 4П	In (A)
			DMX³ - N 2500
	Типоразмер корпуса 1		Отключающая способность Icu 50 кА (415 В~)
			In (A)
1	0 286 21	0 286 31	800
1	0 286 22	0 286 32	1000
1	0 286 23	0 286 33	1250
1	0 286 24	0 286 34	1600
1	0 286 25	0 286 35	2000
1	0 286 26	0 286 36	2500
			DMX³ - H 2500
	Типоразмер корпуса 1		Отключающая способность Icu 65 кА (415 В~)
			In (A)
1	0 286 41	0 286 51	800
1	0 286 42	0 286 52	1000
1	0 286 43	0 286 53	1250
1	0 286 44	0 286 54	1600
1	0 286 45	0 286 55	2000
1	0 286 46	0 286 56	2500
			DMX³ - L 2500
	Типоразмер корпуса 2		Отключающая способность Icu 100 кА (415 В~)
			In (A)
1	0 286 61	0 286 71	800
1	0 286 62	0 286 72	1000
1	0 286 63	0 286 73	1250
1	0 286 64	0 286 74	1600
1	0 286 65	0 286 75	2000
1	0 286 66	0 286 76	2500
			DMX³ - N 4000
	Типоразмер корпуса 2		Отключающая способность Icu 50 кА (415 В~)
			In (A)
1	0 286 27	0 286 37	3200
1	0 286 28	0 286 38	4000
			DMX³ - H 4000
	Типоразмер корпуса 2		Отключающая способность Icu 65 кА (415 В~)
			In (A)
1	0 286 47	0 286 57	3200
1	0 286 48	0 286 58	4000
			DMX³ - L 4000
	Типоразмер корпуса 2		Отключающая способность Icu 100 кА (415 В~)
			In (A)
1	0 286 67	0 286 77	3200
1	0 286 68	0 286 78	4000
			DMX³ - L 6300
	Типоразмер корпуса 3		Отключающая способность Icu 100 кА (415 В~)
			In (A)
1	0 289 50	0 289 60	5000
1	0 289 51	0 289 61	6300

Выкатное исполнение

Поставляется с корзиной, оснащенной плоскими задними выводами и защитными шторками с блокировкой

Упак.	Кат. № 3П	Кат. № 4П	In (A)
			DMX³ - N 2500
	Типоразмер корпуса 1		Отключающая способность Icu 50 кА (415 В~)
			In (A)
1	0 287 21	0 287 31	800
1	0 287 22	0 287 32	1000
1	0 287 23	0 287 33	1250
1	0 287 24	0 287 34	1600
1	0 287 25	0 287 35	2000
1	0 287 26	0 287 36	2500
			DMX³ - H 2500
	Типоразмер корпуса 1		Отключающая способность Icu 65 кА (415 В~)
			In (A)
1	0 287 41	0 287 51	800
1	0 287 42	0 287 52	1000
1	0 287 43	0 287 53	1250
1	0 287 44	0 287 54	1600
1	0 287 45	0 287 55	2000
1	0 287 46	0 287 56	2500
			DMX³ - L 2500
	Типоразмер корпуса 2		Отключающая способность Icu 100 кА (415 В~)
			In (A)
1	0 287 61	0 287 71	800
1	0 287 62	0 287 72	1000
1	0 287 63	0 287 73	1250
1	0 287 64	0 287 74	1600
1	0 287 65	0 287 75	2000
1	0 287 66	0 287 76	2500
			DMX³ - N 4000
	Типоразмер корпуса 2		Отключающая способность Icu 50 кА (415 В~)
			In (A)
1	0 287 27	0 287 37	3200
1	0 287 28	0 287 38	4000
			DMX³ - H 4000
	Типоразмер корпуса 2		Отключающая способность Icu 65 кА (415 В~)
			In (A)
1	0 287 47	0 287 57	3200
1	0 287 48	0 287 58	4000
			DMX³ - L 4000
	Типоразмер корпуса 2		Отключающая способность Icu 100 кА (415 В~)
			In (A)
1	0 287 67	0 287 77	3200
1	0 287 68	0 287 78	4000
			DMX³ - L 6300
	Типоразмер корпуса 3		Отключающая способность Icu 100 кА (415 В~)
			In (A)
1	0 289 52	0 289 62	5000
1	0 289 53	0 289 63	6300

DMX³-I выключатели нагрузки - рубильники номиналом 1250 – 4000 А без расцепителя

0 286 96

0 287 96

Размеры **стр. 84-88**
Электрические характеристики **стр. 89-97**

Выключатели нагрузки - рубильники без расцепителя оснащены:
– выводами для присоединения шин сзади
– вспомогательными контактами

Упак.	Кат. № 3П	Кат. № 4П	Фиксированное исполнение
	Типоразмер корпуса 1		**DMX³-I 2500**
	3П	4П	In (A)
1	0 286 83	0 286 93	1250
1	0 286 84	0 286 94	1600
1	0 286 85	0 286 95	2000
1	0 286 86	0 286 96	2500
	Типоразмер корпуса 2		**DMX³-I 4000**
	3П	4П	In (A)
1	0 286 87	0 286 97	3200
1	0 286 88	0 286 98	4000
	Типоразмер корпуса 3		**DMX³-I 6300**
	3П	4П	In (A)
1	0 289 70	0 289 71	6300

			Выкатное исполнение Поставляется с корзиной, оснащенной плоскими задними выводами и защитными шторками с блокировкой
	Типоразмер корпуса 1		**DMX³-I 2500**
	3П	4П	In (A)
1	0 287 83	0 287 93	1250
1	0 287 84	0 287 94	1600
1	0 287 85	0 287 95	2000
1	0 287 86	0 287 96	2500
	Типоразмер корпуса 2		**DMX³-I 4000**
	3П	4П	In (A)
1	0 287 87	0 287 97	3200
1	0 287 88	0 287 98	4000
	Типоразмер корпуса 3		**DMX³-I 6300**
	3П	4П	In (A)
1	0 289 77	0 289 78	6300

DMX³: 2500, 4000 и 6300

электронные расцепители

0 288 01

0 288 03

Уставки и время-токовые характеристики **стр. 89-97**

Все автоматические выключатели DMX³ оснащаются электронными расцепителями MP4 или MP6 (заказываемыми вместе с аппаратами для сборки в авторизованном центре), позволяющими осуществлять точную настройку параметров защиты и обеспечение полной селективности с нижестоящими автоматическими выключателями
Встроенный ЖК дисплей отображает текущие значения, уставки и записи из журнала событий
Расцепители снабжены батареями, обеспечивающими их питание при исчезновении напряжения электросети или в случае, когда автоматический выключатель разомкнут или отсоединен

Упак.	Кат. №	Электронный расцепитель MP4 LSI
1	0 288 01	Электронный расцепитель с ЖК дисплеем, имеющий регулировки Isd, tsd, Ir, tr и Ii на передней панели
		Электронный расцепитель MP4 LSIg
1	0 288 02	Электронный расцепитель с ЖК дисплеем, имеющий регулировки Isd, tsd, Ir, tr, Ii, Ig и tg на передней панели
		Электронный расцепитель MP6 LSI
1	0 288 03	Электронный расцепитель с сенсорным экраном, имеющий настройки, аналогичные Кат. № 0 288 01, с дополнительной функцией измерения токов, активной и реактивной мощности и гармоник
		Электронный расцепитель MP6 LSIg
1	0 288 04	Электронный расцепитель с сенсорным экраном, имеющий настройки, аналогичные Кат. № 0 288 02, с дополнительной функцией измерения токов, активной и реактивной мощности и гармоник
		Аксессуары
1	0 288 06	Преобразователь напряжения Входное напряжение 24 В~/= Выходное напряжение - 12 В Применяется с блоком питания Кат. № 1 467 22
1	0 288 11	Внешняя катушка Роговского Служит для измерения тока в нейтрали для трехполюсных DMX³ (фиксированное и выкатное исполнение)
1	0 288 12	Блок программируемых реле (перекидной сухой контакт, 6 шт.)
1	1 467 22	Блок питания 230 В~/24 В= (для блока программируемых реле Кат. № 0 288 12 и преобразователя напряжения Кат. № 0 288 06)
1	0 288 05	Функция связи по сети Modbus для MP4 и MP6

Форма для заказа DMX³ и дополнительного оборудования на **www.legrand.ru**

0 288 51

0 288 58

0 288 37

0 288 44

0 288 32+0 288 33

0 288 15

0 288 64

Аппаратура управления и сигнализации

Упак.	Кат. №	
		Независимый расцепитель
		Служит для отключения автоматического выключателя при подаче управляющего напряжения на клеммы расцепителя
1	0 288 48	24 В~/=
1	0 288 49	48 В~/=
1	0 288 51	220-250 В~/=
		Модуль для задержки срабатывания расцепителя максимального напряжения
1	0 288 63	230 В~/=
		Расцепитель максимального напряжения
		Служит для отключения автоматического выключателя, если напряжение падает ниже определенного уровня
1	0 288 55	24 В~/=
1	0 288 56	48 В~/=
1	0 288 58	220-250 В~/=
		Электродвигательный привод
		Для дистанционного включения аппаратов DMX³ их нужно оснастить электродвигательным приводом, независимым или минимальным расцепителем и включающей катушкой
1	0 288 34	24 В~/=
1	0 288 35	48 В~/=
1	0 288 37	220-250 В~/=
		Включающая катушка
		Служит для дистанционного включения аппарата, если его пружина взведена
1	0 288 41	24 В~/=
1	0 288 42	48 В~/=
1	0 288 44	220-250 В~/=
		Сигнальные контакты
1	0 288 16	Сигнальный контакт. Сигнализирует о срабатывании независимого и минимального расцепителей, включающей катушки
1	0 288 13	Контакт сигнализации положения (выкачен/вкачен/тест)
1	0 288 14	Контакт сигнализации готовности к включению (пружины взведены)
1	0 288 15	Сигнальный контакт аварии[2]

Аксессуары

1	0 288 09	Правое расположение нейтрали для 4-х полюсных аппаратов DMX³

Оборудование для ввода резерва

Система взаимной механической блокировки с помощью тросов, способная охватывать два или три аппарата, установленных в различных конфигурациях по вертикали и горизонтали
Блокировочный механизм устанавливается на заводе на правой стороне корпуса аппарата
Длина тросов зависит от конкретной конфигурации системы и указывается при заказе

1	0 288 64	Блокировочный механизм для DMX³ с типоразмером корпуса 1
1	0 288 65	Блокировочный механизм для DMX³ с типоразмером корпуса 2
1	0 288 66	Блокировочный механизм для DMX³ с типоразмером корпуса 3

[1] Ключ RONIS для Кат. № 0 288 31 – RBA90GEL3149, ключ Profalux для Кат. № 0 288 30 – PBA90GPS3149
[2] В стандартную комплектацию входит 4 дополнительных контакта и 1 контакт аварии

Блокировки

Упак.	Кат. №	
		Механизмы для блокировки аппарата в положении ОТКЛ. [1]
1	0 288 30	Блокировка в положении «ОТКЛ.» – цилиндр с ключом Profalux для Кат. № 288 28
1	0 288 31	Блокировка в положении «ОТКЛ.» – цилиндр с ключом Ronis для Кат. № 288 28
1	0 288 28	Суппорт с двумя отверстиями для блокировок Ronis (Кат. № 288 30) и Profalux (Кат. № 288 31)
		Замок для блокировки аппарата в выкаченном положении
		Позволяет блокировать выкатной автоматический выключатель в трех положениях: вкачен / проверяется / выкачен
1	0 288 32	Замок Profalux (с ключом)
1	0 288 33	Замок Ronis (с ключом)
		Универсальная блокировка для лицевой панели или двери шкафа
1	0 288 20	Отключает автоматический выключатель при открытии двери или лицевой панели шкафа
		Блокировка аппарата в положении OFF (ОТКЛ.) замком
1	0 288 21	Устройство для запирания аппарата навесным замком (замок не поставляется)
1	0 288 26	Устройство для запирания шторок (замок не поставляется)

Принадлежности для переоборудования фиксированного аппарата в выкатной

Упак.	3П	4П	
			Корзины
1	0 289 02	0 289 03	Для DMX³/DMX³-I типоразмера корпуса 1
1	0 289 04	0 289 05	Для DMX³/DMX³-I типоразмера корпуса 2
1	0 289 13	0 289 14	Для DMX³/DMX³-I типоразмера корпуса 3
			Комплект для переоборудования в выкатное исполнение
1	0 289 09	0 289 10	Для DMX³/DMX³-I типоразмера корпуса 1
1	0 289 11	0 289 12	Для DMX³/DMX³-I типоразмера корпуса 2
1	0 289 15	0 289 16	Для DMX³ типоразмера корпуса 3

Аксессуары

1	0 288 25	Блокировка вкатывания аппарата Не допускает вкатывания аппарата в корзину несоответствующего типоразмера
1	0 288 23	Счетчик циклов. Служит для учета числа циклов коммутации
1	0 288 22	Рамка для лицевой панели, обеспечивающая степень защиты IP 40
1	0 288 79	Подъемные пластины
1	0 288 24	Блокиратор кнопки I/0

Тросы для блокировочных механизмов

1	0 289 20	Тип 1 (2600 мм)
1	0 289 21	Тип 2 (3000 мм)
1	0 289 22	Тип 3 (3600 мм)
1	0 289 23	Тип 4 (4000 мм)
1	0 289 24	Тип 5 (4600 мм)
1	0 289 25	Тип 6 (5600 мм)

Контроллеры автоматического ввода резерва

4 226 82

4 226 83

4 226 86

Для переключения двух источников питания, управления пуском и остановом генератора, контроля напряжения в одно-, двух- и трехфазных сетях, измерения линейных и фазных напряжений. Совместимы с автоматическими выключателями DPX³ и DMX³, и контакторами CTX³.

Упак.	Кат. №	Контроллер АВР
1	4 226 80	Стандартный для управления 2 аппаратами 6 программируемых дискретных входов и 6 программируемых релейных выходов Цифровой дисплей Электропитание: 12...48 В= ; IP54
1	4 226 82[1]	Для расширенного управления 2 аппаратами 6 программируемых дискретных входов и 7 программируемых релейных выходов Возможность установки до 2 втычных модулей: - модули расширения Кат. № 4 226 90/91/92 - интерфейс RS485 с оптической развязкой Кат. № 4 226 89 ЖК-дисплей ИК-порт связи на передней панели для подключения модулей USB или Wi-Fi Кат. № 4 226 87/88 Настраивается с помощью сенсорных кнопок на передней панели или конфигурационного ПО Legrand Электропитание: 12-24 В= ; 110-240 В∿; IP40
1	4 226 83[1]	Для расширенного управления 3 аппаратами 8 программируемых дискретных входов и 7 программируемых релейных выходов Возможность установки до 3 втычных модулей расширения Кат. № 4 226 90/91/92 Встроенный интерфейс связи RS485 с оптической развязкой ЖК-дисплей ИК-порт связи на передней панели для подключения модулей USB или Wi-Fi Кат. № 4 226 87/88 Настраивается с помощью сенсорных кнопок на передней панели или конфигурационного ПО Legrand Электропитание: 12-24-48 В= ; 110-240 В∿ ; IP65
		Модуль выбора источника питания
1	4 226 86	Модуль контролирует наличие и измеряет значение двух напряжений на своих входах (одна фаза, 230 В∿) и выбирает наиболее подходящее напряжение для питания вспомогательных цепей Оборудован контактом сигнализации, срабатывающим, если ни одно из двух напряжений не соответствует заданным пределам
		Втычные модули
1	4 226 89	Интерфейс RS485 с оптической развязкой
1	4 226 90	4 выхода с оптической развязкой
1	4 226 91	2 релейных выхода; номинальные характеристики: 5 А, 250 В∿
1	4 226 92	2 входа с оптической развязкой и релейных выхода, номинальные характеристики: 5 А, 250 В∿
		Аксессуары
1	4 226 87[1]	Подключаемый спереди модуль USB для программирования контроллера АВР или скачивания журнала событий на ПК (со специальным конфигурационным ПО Legrand)
1	4 226 88[1]	Подключаемый спереди модуль Wi-Fi для программирования контроллера АВР или скачивания журнала событий на ПК, смартфон или планшет (со специальным конфигурационным ПО или приложением Legrand)

1: Конфигурационное ПО можно скачать через Е-каталог; приложение для смартфона доступно на Apple Store и Google Play

За подробной информацией о системах ввода резерва с 3 и более автоматическими выключателями обращайтесь в представительства **Группы Legrand**

DMX³

клеммы для переднего и заднего присоединения

0 288 84

0 288 82

0 288 96

0 288 94

0 288 91

Размеры **стр. 84-88**

Упак.	Кат. № 3П	Кат. № 4П	Клеммы для присоединения шин сзади
			Для DMX³ с типоразмером корпуса 1
1	0 288 84	0 288 85	Плоские. Для DMX³ 50 кА и 65 кА Устанавливаются на задние выводы стационарного автоматического выключателя
1	0 288 82	0 288 83	Т-образные – для вертикального присоединения к DMX³ 50 кА и 65 кА фиксированного исполнения с типоразмером корпуса 1 с помощью клемм Кат. № 0 288 84/85
			Для DMX³ с типоразмером корпуса 1
1	0 288 96	0 288 97	Для вертикального или горизонтального присоединения шин Устанавливаются на плоские выводы корзины
			Для DMX³ с типоразмером корпуса 2, 3
1	0 288 92	0 288 93	Плоские Устанавливаются на задние выводы автоматического выключателя
			Для DMX³ с типоразмером корпуса 2, 3
1	0 288 94	0 288 95	Для вертикального или горизонтального присоединения шин Устанавливаются на плоские выводы корзины Могут использоваться с фиксированными DMX³ в качестве вертикальных клемм (только с Кат. № 288 92 и 288 93)
			Полюсные расширители для фиксированных DMX³ с типоразмером корпуса 1
			Устанавливаются на задние выводы автоматического выключателя
1	0 288 86	0 288 87	Для плоского подключения шин
1	0 288 88	0 288 89	Для вертикального присоединения шин
1	0 288 90	0 288 91	Для горизонтального присоединения шин
			Клеммы переднего присоединения
			Поставляются только с аппаратом
1	0 288 67	0 288 68	Для DMX³ 2500
1	0 288 69	0 288 70	Для DMX³ 4000
			Защитные перегородки
1	0 288 98	0 288 99	Защитные перегородки

DMX³ 2500 и DMX³-I 2500 – типоразмер корпуса 1

размеры

Фиксированное исполнение – типоразмер корпуса 1

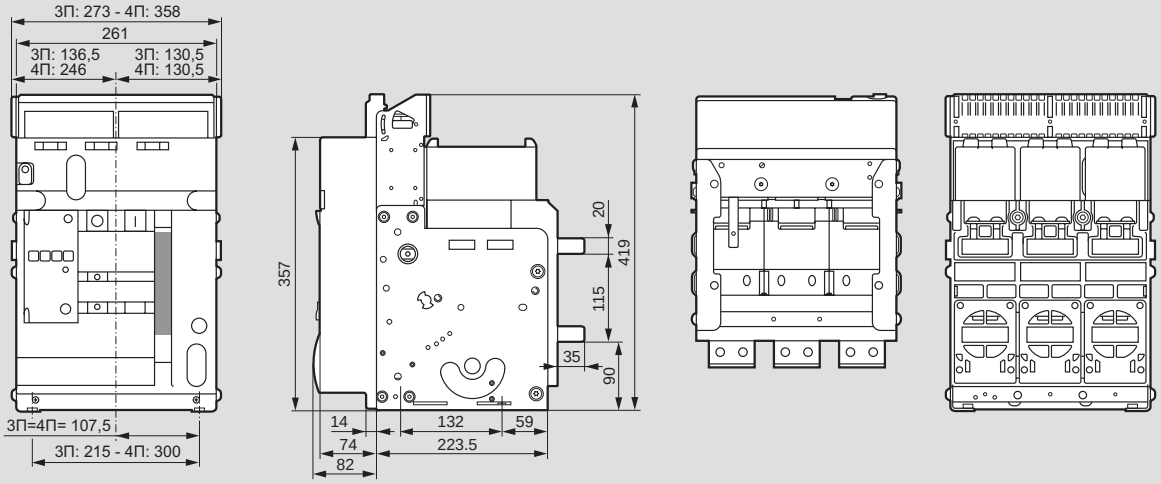

Задние клеммы фиксированного выключателя

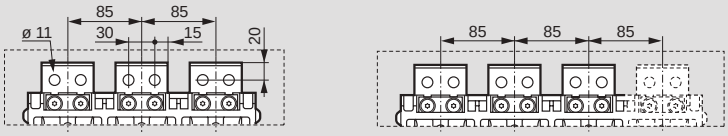

Плоские задние клеммы для присоединения шин

Кат. № 0 288 84/85 для 1 типоразмера станционарного DMX³ 50кА-65кА

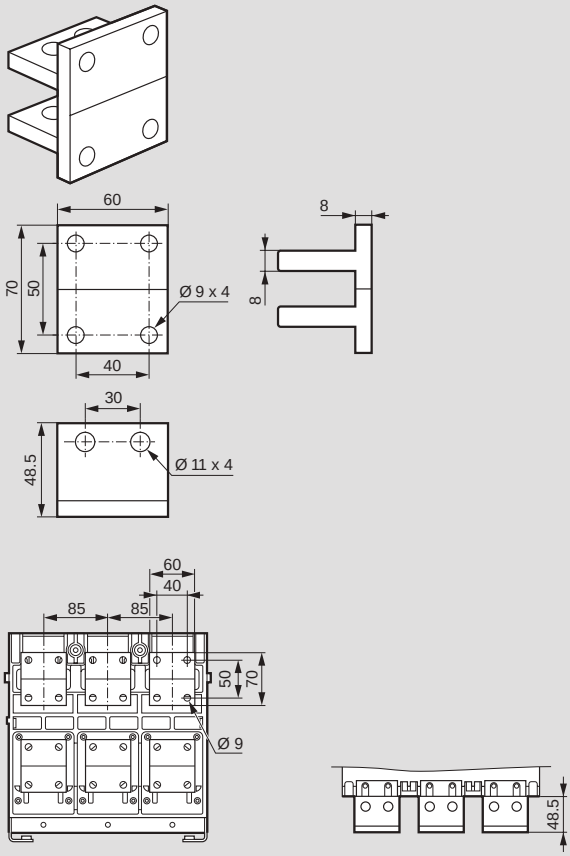

Т-образные клеммы для вертикального присоединения шин

Кат. № 0 288 82/83 для 1 типоразмера станционарного DMX³ 50кА-65кА

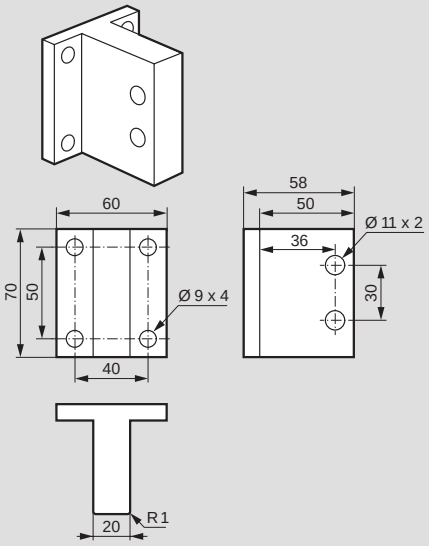

Суппорт для шин

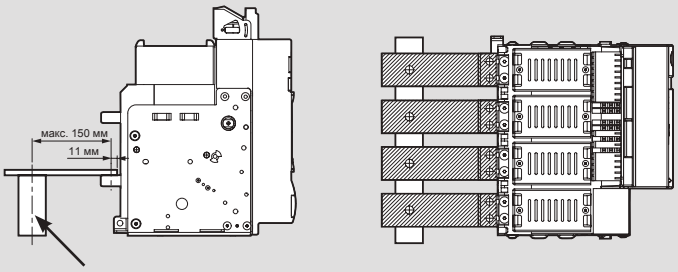

Суппорты для шин должны быть выполнены из изоляционных материалов, соответствовать чертежу и указанным размерам. В случае возникновения короткого замыкания отсутствие данного суппорта может привести к ухудшению рабочих характеристик автоматического выключателя.

DMX³ 2500 и DMX³-I 2500 – типоразмер корпуса 1

размеры

Фиксированное исполнение – типоразмер корпуса 1 (продолжение)

Полюсные расширители плоских выводов

Кат. № 0 288 86

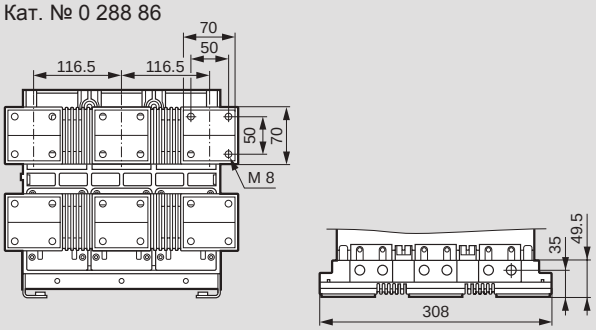

Кат. № 0 288 87

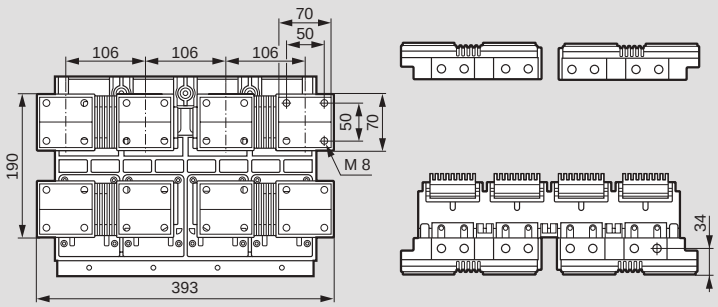

Полюсные расширители для вертикального присоединения шин

Кат. № 0 288 88

Кат. № 0 288 89

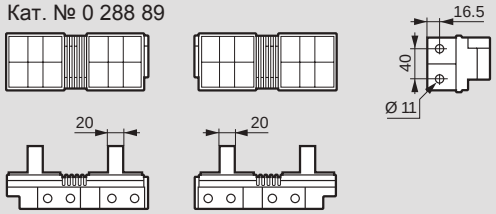

Полюсные расширители для горизонтального присоединения шин

Кат. № 0 288 90

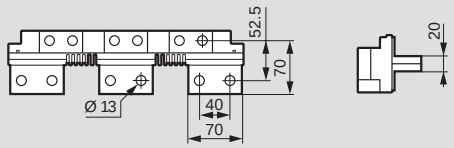

Кат. № 0 288 91

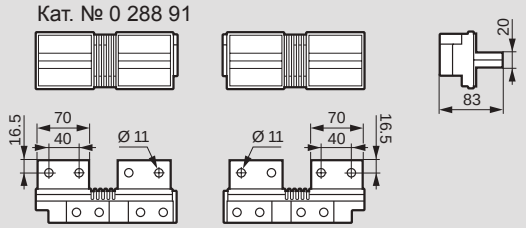

Выкатное исполнение – типоразмер корпуса 1

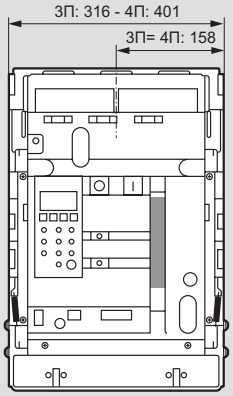

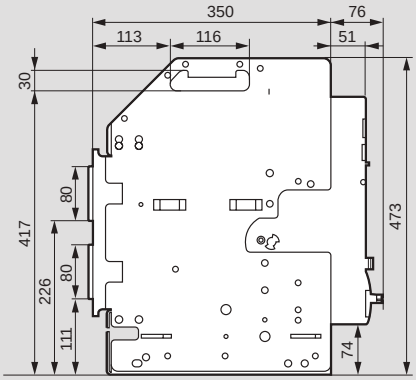

3П вид сзади

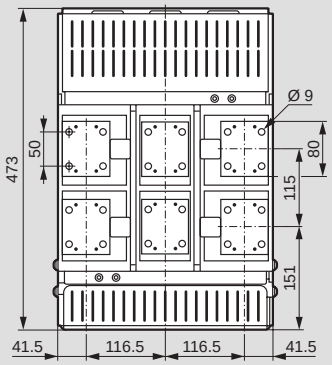

4П вид сзади

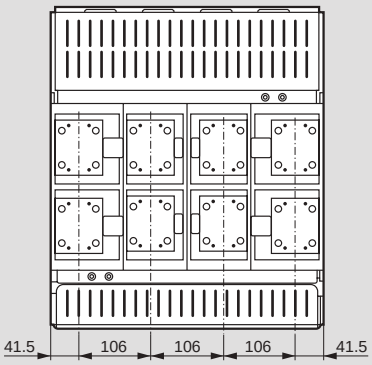

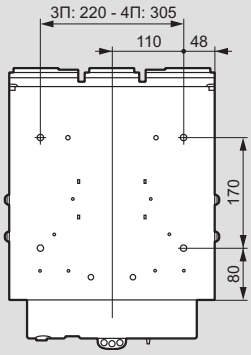

Т-образные клеммы для вертикального или горизонтального присоединения шин

Кат. № 0 288 96/97

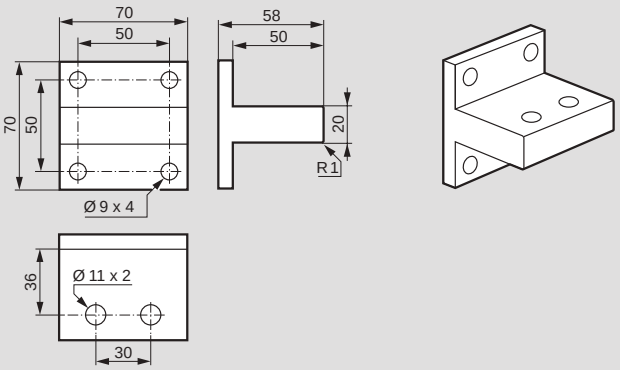

DMX³ - L 2500, DMX³ 4000 и DMX³-I 4000 – типоразмер корпуса 2

размеры

Фиксированное исполнение – типоразмер корпуса 2

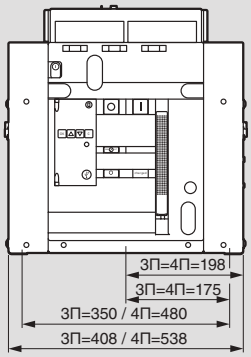

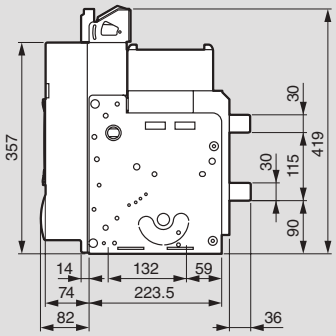

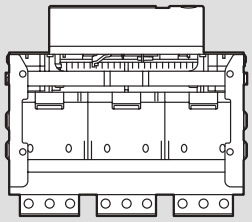

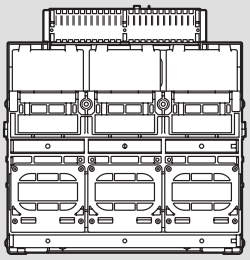

Задние клеммы фиксированного аппарата

Исполнение 3П

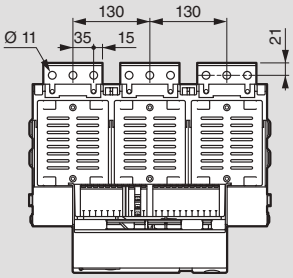

Исполнение 4П

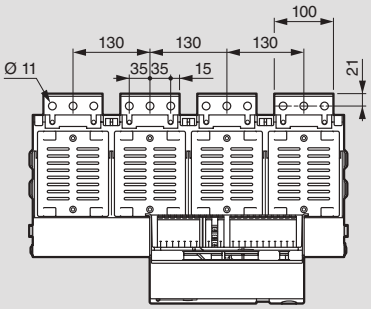

Суппорт для шин

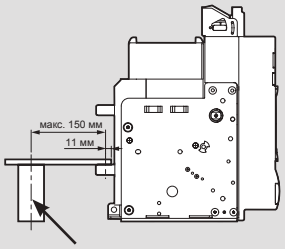

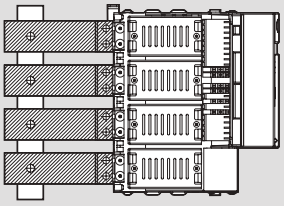

Суппорты для шин должны быть выполнены из изоляционных материалов, соответствовать чертежу и указанным размерам. В случае возникновения короткого замыкания отсутствие данного суппорта может привести к ухудшению рабочих характеристик автоматического выключателя.

Плоские задние клеммы

Кат. № 0 288 92

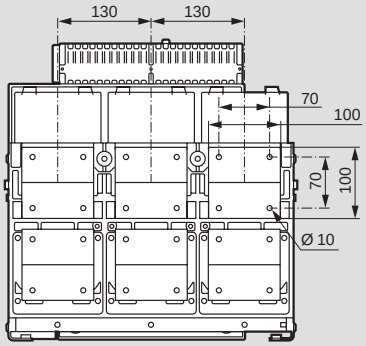

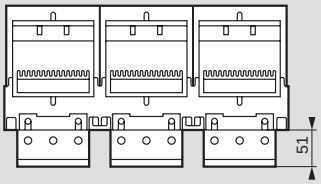

Задние плоские, типоразмер 2,3 для стационарного DMX³

Кат. № 0 288 92/93

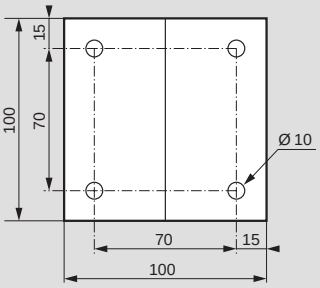

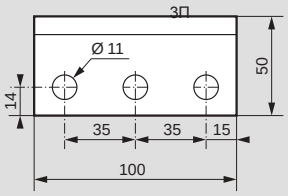

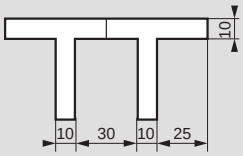

Кат. № 0 288 93

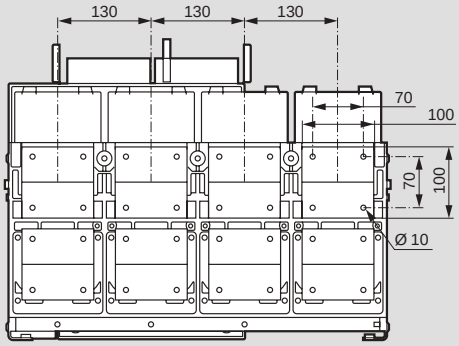

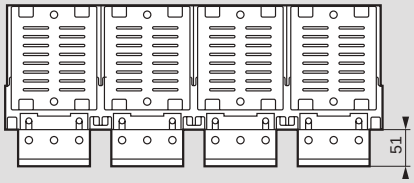

DMX³ - L 2500, DMX³ 4000 и DMX³-I 4000 – типоразмер корпуса 2 размеры

DMX³ 1600, 2500, 4000 и 6300

электронный блок управления АВР

Выкатное исполнение – типоразмер корпуса 2

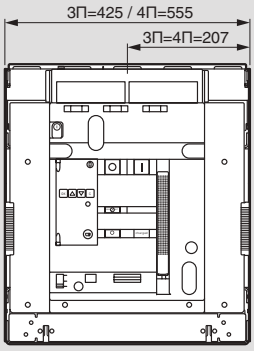

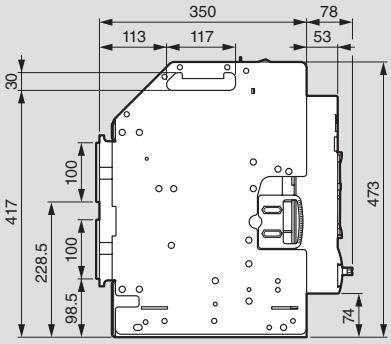

Исполнение 3П

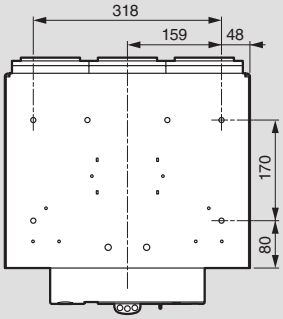

Исполнение 4П

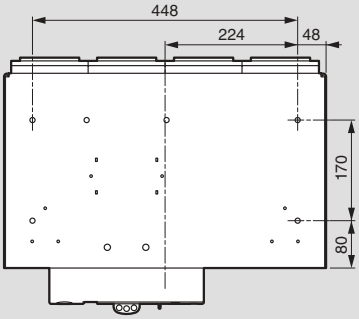

3П вид сзади

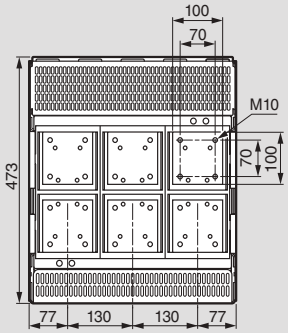

4П вид сзади

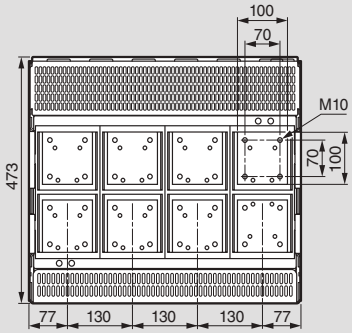

Т-образные клеммы для вертикального или горизонтального присоединения шин
Кат. № 0 288 94/95

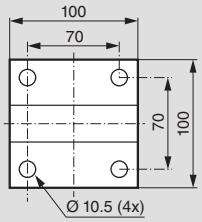

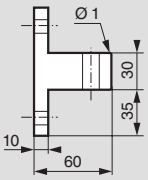

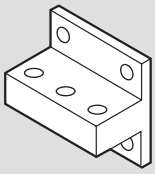

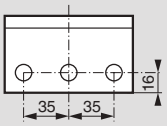

Технические характеристики

		Кат. №		
		4 226 80	4 226 82	4 226 83
Входы напряжения	Макс. номинальное напряжение	480 В∿ L-L (277 В∿ L-N)	480 В∿ L-L (277 В∿ L-N)	600 В∿ L-L (346 В∿ L-N)
	Диапазон измерений	50-576 В∿ (L-L)	50-576 В∿ L-L	50...720 В L-L
	Макс. первичное напряжение ТН	-	50000 В	50000 В
	Диапазон частот	45...66 Гц	45...65 Гц - 360...440 Гц	45...65 Гц - 360...440 Гц
	Результат измерений	Истинное сред-неквадратичное значение	Истинное сред-неквадратичное значение	Истинное сред-неквадратичное значение
	Подключаемые электросети	Одно-, двух- и трехфазная	Одно-, двух- и трехфазная с или без нейтрали	Одно-, двух- и трехфазная с или без нейтрали
	Погрешность измерения	± 0.25% полной шкалы ± 1 разряд	± 0.25% полной шкалы ± 1 разряд	± 0.25% полной шкалы ± 1 разряд
Условия окружающей среды	Рабочая температура	-20... +60 °C	-30...+70 °C	-30...+70 °C
	Температура хранения	-30...+80 °C	-30...+80 °C	-30...+80 °C
	Относительная влажность	< 90 %	80 % (МЭК/EN 60068-2-78)	80 % (МЭК/EN 60068-2-78)
	Максимальная степень загрязнения	3	2	2
	Категория перенапряжения	3	3	3
	Категория измерения	III	III	III
	Номинальное импульсное выдерживаемое напряжение	4,0 кВ	7,3 кВ	7,3 кВ

Технические характеристики

Кат. № 4 226 80

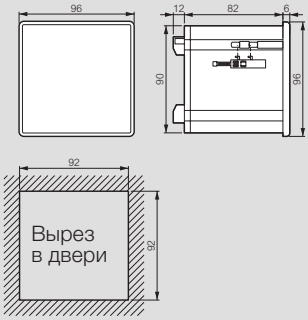

Кат. № 4 226 82

Кат. № 4 226 83

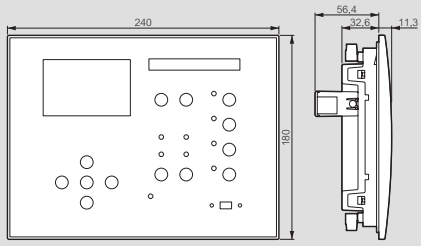

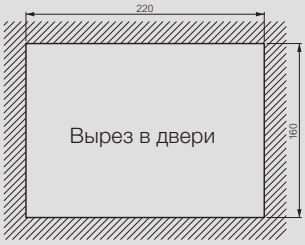

DMX³ -L 6300 и DMX³-I 6300 – типоразмер корпуса 3

размеры

Фиксированное исполнение – типоразмер корпуса 3

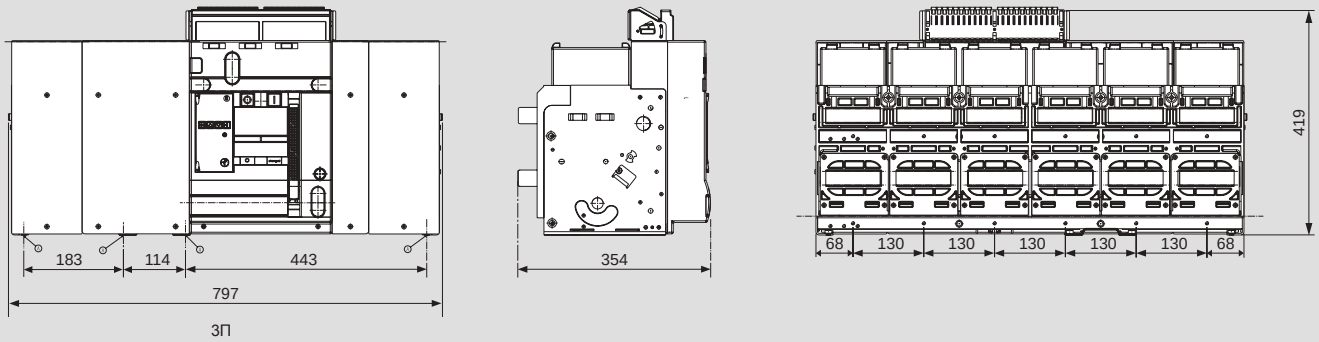

Выкатное исполнение – типоразмер корпуса 3

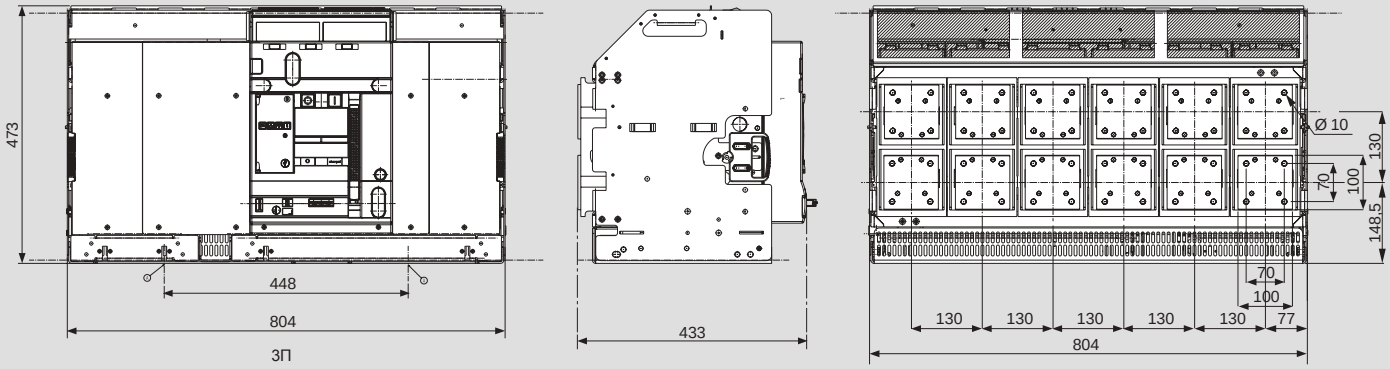

Фиксированное исполнение – типоразмер корпуса 3

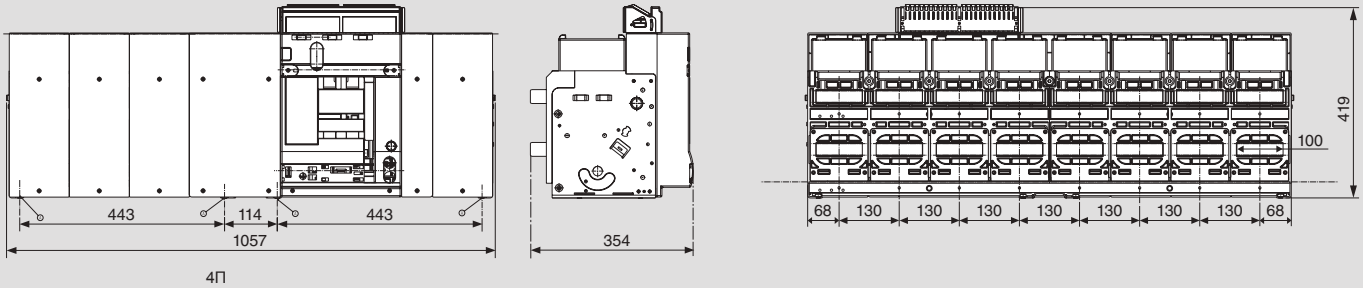

Выкатное исполнение – типоразмер корпуса 3

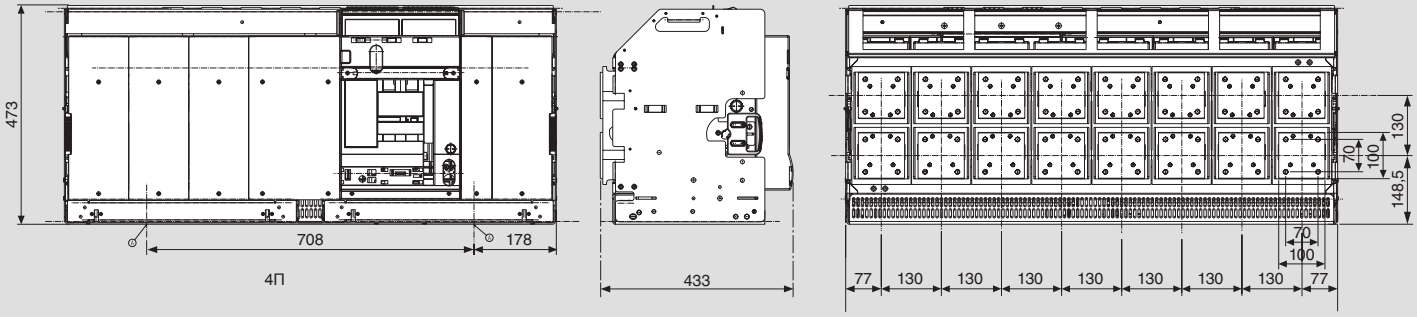

Функции электронных расцепителей

Электронный расцепитель		MP4		MP6	
		LSI	LSIg	LSI	LSIg
Защита от перегрузки	**Ir** регулируется: от 0.4 до 1.0 x In с шагом 0.02	•	•	•	•
	tr регулируется: 5 - 10 - 20 - 30 с 30 - 20 - 10 - 5 с	•	•	•	•
Защита от коротких замыканий	**Isd** регулируется: от 1.5 до 10 x Ir с шагом 0.5	•	•	•	•
	Tsd регулируется: 0 - 0.1 - 0.2 - 0.5 - 1 с 1 - 0.5 - 0.2 - 0.1 с	•	•	•	•
Мгновенная защита от короткого замыкания	**Ii** регулируется: 2 - 3 - 4 - 6 - 8 - 10 - 12 - 15 - Icw x In	•	•	•	•
Защита от замыканий на землю	**Ig** регулируется: OFF - 0.2 - 0.3 - 0.4 - 0.5 - 0.6 - 0.7 - 0.8 - 1 x In		•		•
	tg регулируется: 0.1 - 0.2 - 0.5 - 1 с 1 - 0.5 - 0.2 - 0.1 с		•		•
Дифференциальная защита (с внешним модулем)	**Id** регулируется: OFF - 1 - 1 - 3 - 3 - 10 - 10 - 30 - 30 A	по запросу	по запросу	по запросу	по запросу
	td регулируется: 0.1 - 0.1 - 0.3 - 0.3 - 1 - 1 - 3 - 3 с	по запросу	по запросу	по запросу	по запросу
Защита нулевого рабочего проводника	4П: OFF - 50 - 100 - 200% Ir (200% - с 2011 года)	•	•	•	•
	3П: OFF - 50 - 100 - 200% Ir	•	•	•	•
Защита от перегрева электронного расцепителя	**Tmax** зафиксирована на: 95°C	•	•	•	•
Измеряемые величины и их отображение на дисплее	Ток	•	•	•	•
	Линейное или фазное напряжение			•	•
	Мощность (P,Q,A) полная и по фазная			•	•
	Частоты			•	•
	Фактор мощности: общий и по каждой из фаз			•	•
	Энергия: активная и реактивная			•	•
	Гармоники			•	•
Дисплей	Монохромный LCD дисплей	•	•		
	Цветной тактильный дисплей			•	•
	Ток	•	•	•	•
	Положение: выкачено, вкачено, сработала защита	•	•	•	•
	Дата, время, причина отключения	•	•	•	•
	Информация о типе защитного устройства	•	•	•	•
Память электронного расцепителя	Дата и время	•	•	•	•
	Счетчик операций	•	•	•	•
	Токи до отключения	•	•	•	•
	Даты, время и причины последних 20 отключений	•	•	•	•
	Колебания напряжения сети			•	•
Связь с компьютером	USB порт	•	•	•	•
	Контакты для подключения аксессуаров	•	•	•	•
	MODBUS и интерфейс RS 485	по запросу	по запросу	по запросу	по запросу
Сигнализация и индикация	Температура превышает 75°C	•	•	•	•
	Логическая селективность	•	•	•	•
	Отключение не приоритетной нагрузки			•	•
	Колебания мощности: 0.1 до 20 сек - 5 до 100% Ir			•	•
	Небаланс токов: 1 до 3600 сек - 100 до 600 В			•	•
	Макс. Ph/N напряжение: 0.1 до 20 сек - 60 до 400 В			•	•
	Мин. Ph/N напряжение: 0.1 до 20 сек - 10 до 400 В			•	•
	Ph/N скачки напряжения: 0.1 до 20 с - мгновенно			•	•
	Нарушение чередования фаз			•	•
	Max. частота: 45 до 500 Гц - 0.1 до 20 с			•	•
	Max. частота: 45 до 500 Гц - 0.1 до 20 с			•	•

Уставки электронных расцепителей

LSI

Задание Ir, tr, Isd, Tsd, Ii с передней панели

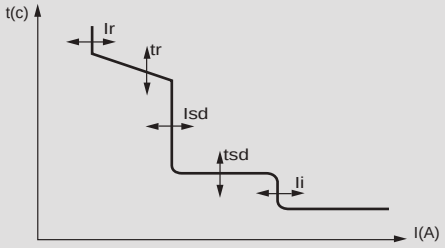

- **Уставка срабатывания защиты от перегрузки с длительной задержкой**

Два регулировочных винта для задания Ir в диапазоне от 0,4 до 1,0 x In (6 + 6 шагов)
(грубая настройка в диапазоне 0,4 ÷ 0,9 с шагом 0,1; точная настройка в диапазоне 0,0 ÷ 0,1 с шагом 0,02)

- **Задержка срабатывания защиты от перегрузки**

tr при токе 6 x Ir (4 + 4 шага)
tr = 5-10-20-30 с (MEM ON) 30-20-10-5 с (MEM OFF)

- **Уставка срабатывания защиты от короткого замыкания с кратковременной задержкой**

Isd в диапазоне от 1,5 до 10 Ir (9 шагов) Isd = 1,5-2-2,5-3-4-5-6-8-10 x Ir

- **Задержка срабатывания защиты от короткого замыкания**

tsd в диапазоне от 0 до 0,3 с (4 + 4 шага)
tsd = 0-0,1-0,2-0,5-1 с (t = const); 1-0,5-0,2-0,1 с (I^2t = const)

- **Уставка мгновенной токовой отсечки**

Ii в диапазоне от 2 до 15 In или Icw (9 шагов)
Ii=2-3-4-6-8-10-12-15 x In или Icw

- **Тип защиты нейтрали:** IN = I-II-III-IV x Ir (0-50-100-100%)

LSIg

Задание Ir, tr, Ii, Ig, tg, Isd, Tsd с передней панели

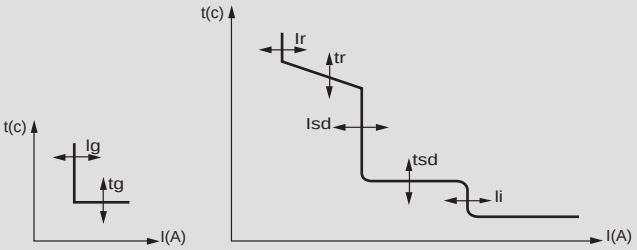

- **Уставка срабатывания защиты от перегрузки с длительной задержкой**

Два регулировочных винта для задания Ir в диапазоне от 0,4 до 1,0 x In (6 + 6 шагов)
(грубая настройка в диапазоне 0,4 ÷ 0,9 с шагом 0,1; точная настройка в диапазоне 0,0 ÷ 0,1 с шагом 0,02)

- **Задержка срабатывания защиты от перегрузки**

tr при токе 6 x Ir (4 + 4 шага)
tr = 5-10-20-30 с (MEM ON) 30-20-10-5 с (MEM OFF)

- **Уставка срабатывания защиты от короткого замыкания с кратковременной задержкой**

Isd в диапазоне от 1,5 до 10 Ir (9 шагов) Isd = 1,5-2-2,5-3-4-5-6-8-10 x Ir

- **Задержка срабатывания защиты от короткого замыкания**

tsd в диапазоне от 0 до 0,3 с (4 + 4 шага)
tsd = 0-0,1-0,2-0,5-1 с (t = const); 1-0,5-0,2-0,1 с (I^2t = const)

- **Уставка мгновенной токовой отсечки**

Ii в диапазоне от 2 до 15 In или Icw (9 шагов)
Ii=2-3-4-6-8-10-12-15 x In или Icw

- **Уставка защиты от короткого замыкания на землю**

Ig в диапазоне от 0,2 до 1,0 x In (9 шагов)

- **Задержка срабатывания защиты от короткого замыкания на землю**

tg (4 шага)

- **Тип защиты нейтрали:** IN = I-II-III-IV x Ir (0-50-100-100%)

Таблица селективности DMX³ / DPX³

Пределы селективности DMX³ / DPX³ (трехфазная сеть 400 В~)

Нижестоящий автоматический выключатель в литом корпусе	In	Вышестоящий воздушный автоматический выключатель																			
		DMX³ - N 2500 (50 kA) DMX³ - H 2500 (65 kA)						DMX³ - L 2500 (100 kA)						DMX³-N 4000 (50 kA)		DMX³-H 4000 (65 kA)		DMX³-L 4000 (100 kA)		DMX³-L 6300 (100 kA)	
		800	1000	1250	1600	2000	2500	800	1000	1250	1600	2000	2500	3200	4000	3200	4000	3200	4000	5000	6300
DPX³ 160 (16, 25, 36, 50 kA) с или без диф. защиты	16 - 160	T	T	T	T	T	T	T	T	T	T	T	T	T	T	T	T	T	T	T	T
DPX³ 250 с термомагнитным расцепителем (25, 36, 50 kA) с или без диф.защиты	100-250	T	T	T	T	T	T	T	T	T	T	T	T	T	T	T	T	T	T	T	T
DPX³ 250 с термомагнитным расцепителем (70кА) с или без диф.защиты	100 - 250	-	-	-	-	-	-	T	T	T	T	T	T	T	T	T	T	T	T	T	T
DPX³ 250 с электронным расцепителем, селективность "HIGH" (25, 36, 50 kA) с или без диф.защиты*	40	T	T	T	T	T	T	T	T	T	T	T	T	T	T	T	T	T	T	T	T
	100	T	T	T	T	T	T	T	T	T	T	T	T	T	T	T	T	T	T	T	T
	160	T	T	T	T	T	T	T	T	T	T	T	T	T	T	T	T	T	T	T	T
	200	T	T	T	T	T	T	T	T	T	T	T	T	T	T	T	T	T	T	T	T
	250	T	T	T	T	T	T	T	T	T	T	T	T	T	T	T	T	T	T	T	T
DPX³ 250 с электронным расцепителем, селективность "HIGH" (70 kA) с или без диф. защиты*	40	-	-	-	-	-	-	T	T	T	T	T	T	T	T	T	T	T	T	T	T
	100	-	-	-	-	-	-	T	T	T	T	T	T	T	T	T	T	T	T	T	T
	160	-	-	-	-	-	-	T	T	T	T	T	T	T	T	T	T	T	T	T	T
	200	-	-	-	-	-	-	T	T	T	T	T	T	T	T	T	T	T	T	T	T
	250	-	-	-	-	-	-	T	T	T	T	T	T	T	T	T	T	T	T	T	T
DPX³ 250 с электронным расцепителем, селективность "LOW" (25, 36, 50 kA) с или без диф.защиты*	40	T	T	T	T	T	T	T	T	T	T	T	T	T	T	T	T	T	T	T	T
	100	T	T	T	T	T	T	T	T	T	T	T	T	T	T	T	T	T	T	T	T
	160	T	T	T	T	T	T	T	T	T	T	T	T	T	T	T	T	T	T	T	T
	200	T	T	T	T	T	T	T	T	T	T	T	T	T	T	T	T	T	T	T	T
	250	T	T	T	T	T	T	T	T	T	T	T	T	T	T	T	T	T	T	T	T
DPX³ 250 электронным расцепителем, селективность "LOW" (70 kA) с или без диф. защиты*	40	-	-	-	-	-	-	T	T	T	T	T	T	T	T	T	T	T	T	T	T
	100	-	-	-	-	-	-	T	T	T	T	T	T	T	T	T	T	T	T	T	T
	160	-	-	-	-	-	-	T	T	T	T	T	T	T	T	T	T	T	T	T	T
	200	-	-	-	-	-	-	T	T	T	T	T	T	T	T	T	T	T	T	T	T
	250	-	-	-	-	-	-	T	T	T	T	T	T	T	T	T	T	T	T	T	T
DPX³ 630 с термомагнитным расцепителем (36 , 50 kA)	250	T	T	T	T	T	T	T	T	T	T	T	T	T	T	T	T	T	T	T	T
	320	T	T	T	T	T	T	T	T	T	T	T	T	T	T	T	T	T	T	T	T
	400	T	T	T	T	T	T	T	T	T	T	T	T	T	T	T	T	T	T	T	T
	500	T	T	T	T	T	T	T	T	T	T	T	T	T	T	T	T	T	T	T	T
	630	-	T	T	T	T	T	-	T	T	T	T	T	T	T	T	T	T	T	T	T
DPX³ 630 с термомагнитным расцепителем (70 , 100 kA)	250	-	-	-	-	-	-	T	T	T	T	T	T	T	T	T	T	T	T	T	T
	320	-	-	-	-	-	-	T	T	T	T	T	T	T	T	T	T	T	T	T	T
	400	-	-	-	-	-	-	T	T	T	T	T	T	T	T	T	T	T	T	T	T
	500	-	-	-	-	-	-	T	T	T	T	T	T	T	T	T	T	T	T	T	T
	630	-	-	-	-	-	-	-	T	T	T	T	T	T	T	T	T	T	T	T	T
DPX³ 630 с электронным расцепителем S2 и Sg, селективность "HIGH" (36 , 50 kA)*	250	T	T	T	T	T	T	T	T	T	T	T	T	T	T	T	T	T	T	T	T
	320	T	T	T	T	T	T	T	T	T	T	T	T	T	T	T	T	T	T	T	T
	400	T	T	T	T	T	T	T	T	T	T	T	T	T	T	T	T	T	T	T	T
	500	T	T	T	T	T	T	T	T	T	T	T	T	T	T	T	T	T	T	T	T
	630	-	T	T	T	T	T	-	T	T	T	T	T	T	T	T	T	T	T	T	T
DPX³ 630 с электронным расцепителем S2 и Sg, селективность "LOW" (36 , 50 kA)*	250	T	T	T	T	T	T	T	T	T	T	T	T	T	T	T	T	T	T	T	T
	320	T	T	T	T	T	T	T	T	T	T	T	T	T	T	T	T	T	T	T	T
	400	T	T	T	T	T	T	T	T	T	T	T	T	T	T	T	T	T	T	T	T
	500	T	T	T	T	T	T	T	T	T	T	T	T	T	T	T	T	T	T	T	T
	630	-	T	T	T	T	T	-	T	T	T	T	T	T	T	T	T	T	T	T	T
DPX³ 630 с электронным расцепителем S2 и Sg, селективность "HIGH" (70 , 100 kA)*	250	-	-	-	-	-	-	T	T	T	T	T	T	T	T	T	T	T	T	T	T
	320	-	-	-	-	-	-	T	T	T	T	T	T	T	T	T	T	T	T	T	T
	400	-	-	-	-	-	-	T	T	T	T	T	T	T	T	T	T	T	T	T	T
	500	T	T	T	T	T	T	T	T	T	T	T	T	T	T	T	T	T	T	T	T
	630	-	-	-	-	-	-	-	T	T	T	T	T	T	T	T	T	T	T	T	T
DPX³ 630 с электронным расцепителем S2 и Sg, селективность "LOW" S2 И Sg (70, 100 kA)*	250	-	-	-	-	-	-	T	T	T	T	T	T	T	T	T	T	T	T	T	T
	320	-	-	-	-	-	-														
	400	-	-	-	-	-	-	T	T	T	T	T	T	T	T	T	T	T	T	T	T
	500	-	-	-	-	-	-	T-	T	T	T	T	T	T	T	T	T	T	T	T	T
	630	-	-	-	-	-	-	-	T	T	T	T	T	T	T	T	T	T	T	T	T
DPX³ 1600 с термомагнитным расцепителем (36 , 50 kA)	630	-	T	T	T	T	T	T	T	T	T	T	T	T	T	T	T	T	T	T	T
	800	-	-	T	T	T	T	-	-	T	T	T	T	T	T	T	T	T	T	T	T
	1000	-	-	-	T	T	T	-	-	-	T	T	T	T	T	T	T	T	T	T	T
	1250	-	-	-	-	T	T	-	-	-	-	T	T	T	T	T	T	T	T	T	T
DPX³ 1600 с термомагнитным расцепителем (70 , 100 kA)	630	-	-	-	-	-	-	-	T	T	T	T	T	T	T	T	T	T	T	T	T
	800	-	-	-	-	-	-	-	-	T	T	T	T	T	T	T	T	T	T	T	T
	1000	-	-	-	-	-	-	-	-	-	T	T	T	T	T	T	T	T	T	T	T
	1250	-	-	-	-	-	-	-	-	-	-	T	T	T	T	T	T	T	T	T	T
DPX³ 1600 с электронным расцепителем S2 и Sg, селективность "HIGH" (30, 50, 70, 100 kA)*	630	-	T	T	T	T	T	-	T	T	T	T	T	T	T	T	T	T	T	T	T
	800	-	-	T	T	T	T	-	-	T	T	T	T	T	T	T	T	T	T	T	T
	1000	-	-	-	-	T	T	-	-	-	-	T	T	T	T	T	T	T	T	T	T
	1250	-	-	-	-	T	T	-	-	-	T	T	T	T	T	T	T	T	T	T	T
	1600	-	-	-	-	T(1)	T	-	-	-	-	T	T	T	T	T	T	T	T	T	T
DPX³ 1600 с электронным расцепителем S2 и Sg, селективность "LOW" (36, 50, 70,100 kA)*	630	-	T	T	T	T	T	-	T	T	T	T	T	T	T	T	T	T	T	T	T
	800	-	-	T	T	T	T	-	-	T	T	T	T	T	T	T	T	T	T	T	T
	1000	-	-	-	-	T	T	-	-	-	-	T	T	T	T	T	T	T	T	T	T
	1250	-	-	-	-	T	T	-	-	-	T	T	T	T	T	T	T	T	T	T	T
	1600	-	-	-	-	T(1)	T	-	-	-	-	T	T	T	T	T	T	T	T	T	T

T = полная селективность(до отключающей способности нижестоящего выключателя согласно МЭК 60947-2)
(1) Исключение - вышестоящий DMX³ - N 2500 50 kA : предел селективности = 50 kA
* Селективность High - «Hi» и Low - «Lo» выбирается в меню электронного расцепителя

DMX³ 2500, 4000 и 6300

Время-токовая характеристика защиты по току короткого замыкания на землю для электронного расцепителя LSIg

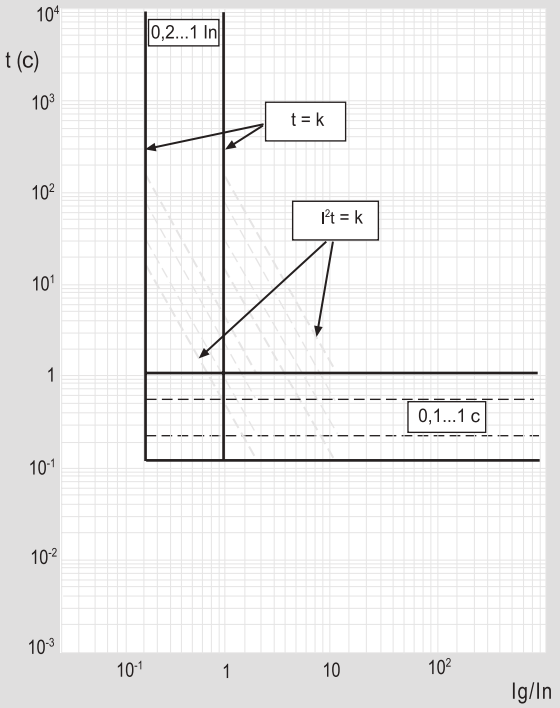

Зависимость удельной пропускаемой энергии от тока Icc

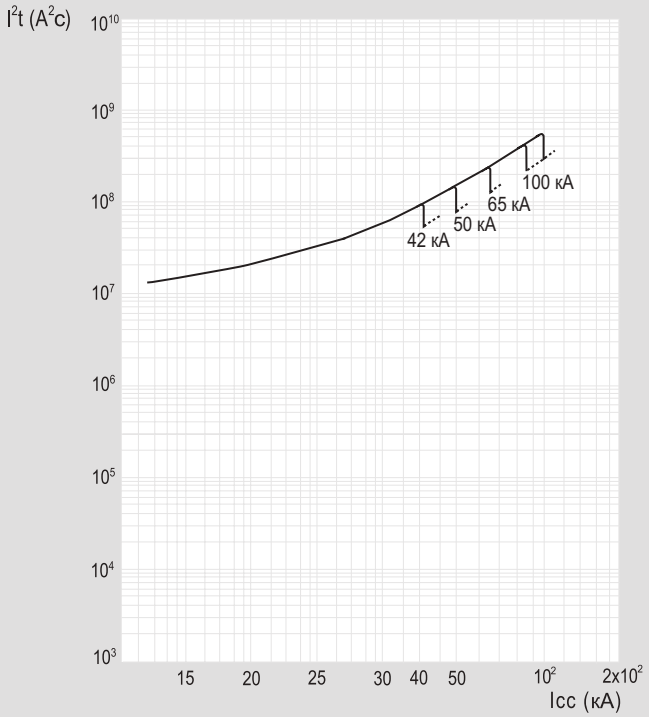

Пределы селективности DMX³ / DX³ (трехфазная сеть 400 В~)

Нижестоящий модульный автоматический выключатель (MCB)	Вышестоящий воздушный автоматический выключатель									
	DMX³ 2500						DMX³ 4000		DMX³ 6300	
	800 A	1000 A	1250 A	1600 A	2000 A	2500 A	3200 A	4000 A	5000 A	6300 A
DX³ 6000 – 10 кА	T	T	T	T	T	T	T	T	T	T
DX³ 10000 – 16 кА	T	T	T	T	T	T	T	T	T	T
DX³ 25 кА	T	T	T	T	T	T	T	T	T	T
DX³ 36 кА	T	T	T	T	T	T	T	T	T	T

T: полная селективность (до отключающей способности нижестоящего выключателя согласно МЭК 60947-2)

Технические характеристики DMX³ 1600, 2500, 4000 и 6300

			DMX³ 2500		DMX³ 4000	DMX³ 2500		DMX³ 4000	DMX³ 2500		DMX³ 4000
	Типоразмер		1		2	1		2	1		2
	Кол-во полюсов		3П-4П			3П-4П			3П-4П		
	Тип расцепителя		Электронный			Электронный			Электронный		
Номинальный ток	In	A	800			1000			1250		
Номинальное напряжение изоляции	Ui	В	1000			1000			1000		
Номинальное импульсное выдерживаемое напряжение	Uimp	кВ	12			12			12		
Номинальное рабочее напряжение (50/60 Гц)	Ue	В	690			690			690		
Категория применения	Категория		В			В			В		
Тип выключателя			N	H	L	N	H	L	N	H	L
Номинальная наибольшая отключающая способность	Icu	кА									
	МЭК 60947-2	230 В~	50	65	100	50	65	100	50	65	100
		415 В~	50	65	100	50	65	100	50	65	100
		500 В~	50	65	100	50	65	100	50	65	100
		600 В~	50	60	75	50	60	75	50	60	75
		690 В~	50	55	65	50	55	65	50	55	65
Номинальная рабочая отключающая способность	Ics	%Icu	100	100	100	100	100	100	100	100	100
Номинальная наибольшая включающая способность	Icm	кА									
	МЭК 60947-2	230 В~	105	143	220	105	143	220	105	143	220
		415 В~	105	143	220	105	143	220	105	143	220
		500 В~	105	143	220	105	143	220	105	143	220
		600 В~	105	132	165	105	132	165	105	132	165
		690 В~	105	121	143	105	121	143	105	121	143
Номинальный кратковременно выдерживаемый ток (в теч. 1 с)	Icw	кА									
	МЭК 60947-2	230 В~	50	65	85	50	65	85	50	65	85
		415 В~	50	65	85	50	65	85	50	65	85
		500 В~	50	65	85	50	65	85	50	65	85
		600 В~	50	60	75	50	60	75	50	60	75
		690 В~	50	55	65	50	55	65	50	55	65
Номинальный кратковременно выдерживаемый ток (в теч. 3 с)	Icw	кА	45	45	65	45	45	65	45	45	65
Номинальная наибольшая отключающая способность в системах IT	МЭК 60947-2, приложения C - H	230 В~	30	30	48	30	30	48	30	30	48
		415 В~	30	30	48	30	30	48	30	30	48
		500 В~	-	-	48	-	-	48	-	-	48
		600 В~	-	-	-	-	-	-	-	-	-
		690 В~	-	-	-	-	-	-	-	-	-
Защита нейтрали для 4П версии		% In	0-50-100			0-50-100			0-50-100		
Применение в качестве разъединителя			Да			Да			Да		
Износоустойчивость, циклов	механич. с обслуж./без обслуж.		20000/10000			20000/10000			20000/10000		
	электрич. с обслуж./без обслуж.		10000/5000			10000/5000			10000/5000		

Габаритные размеры и масса аппаратов DMX³

Масса		Типоразмер 1		Типоразмер 2	Типоразмер 3
		B	N-H	L	L
3-полюсный стационарный	кг	39	41	59	100
4-полюсный стационарный	кг	46	48	76	150
3-полюсный выкатной	кг	73	77	108	200
4-полюсный выкатной	кг	90	94	137	250
Габаритные размеры 3-полюсный стационарный					
ширина	мм	273		408	786
глубина	мм	354		354	354
высота	мм	419		419	419
Габаритные размеры 4-полюсный стационарный					
ширина	мм	358		538	1046
глубина	мм	354		354	354
высота	мм	419		419	419
Габаритные размеры 3-полюсный выкатной					
ширина	мм	327		425	804
глубина	мм	433		433	433
высота	мм	473		473	473
Габаритные размеры 4-полюсный выкатной					
ширина	мм	412		555	1064
глубина	мм	433		433	433
высота	мм	473		473	473

Технические характеристики DMX³ 2500, 4000 и 6300 (продолжение)

			DMX³ 2500			DMX³ 2500		DMX³ 4000	DMX³ 2500		DMX³ 4000	DMX³ 4000			DMX³ 4000			DMX³ 6300	DMX³ 6300
	Типоразмер		1			1		2	1		2	2			2			3	3
	Кол-во полюсов		3П-4П			3П-4П			3П-4П			3П-4П			3П-4П			3П-4П	3П-4П
	Тип расцепителя		Электронный			Электронный			Электронный			Электронный			Электронный			Электронный	Электронный
Номинальный ток	In	A	1600			2000			2500			3200			4000			5000	6300
Номинальное напряжение изоляции	U_i	В	1000			1000			1000			1000			1000			1000	1000
Номинальное импульсное выдерживаемое напряжение	U_{imp}	кВ	12			12			12			12			12			12	12
Номинальное рабочее напряжение (50/60 Гц)	U_e	В	690			690			690			690			690			690	690
Категория применения	Категория		B			B			B			B			B			B	B
Тип выключателя			N	H	L	N	H	L	N	H	L	N	H	L	N	H	L	L	L
Номинальная наибольшая отключающая способность	I_{cu}	кА																	
	МЭК 60947-2	230 В~	50	65	100	50	65	100	50	65	100	50	65	100	50	65	100	100	100
		415 В~	50	65	100	50	65	100	50	65	100	50	65	100	50	65	100	100	100
		500 В~	50	65	100	50	65	100	50	65	100	50	65	100	50	65	100	100	100
		600 В~	50	60	75	50	60	75	50	60	75	50	60	75	50	60	75	75	75
		690 В~	50	55	65	50	55	65	50	55	65	50	55	65	50	55	65	65	65
Номинальная рабочая отключающая способность	I_{cs}	$\%I_{cu}$	100	100	100	100	100	100	100	100	100	100	100	100	100	100	100	100	100
Номинальная наибольшая включающая способность	I_{cm}	кА																	
	МЭК 60947-2	230 В~	105	143	220	105	143	220	105	143	220	105	143	220	105	143	220	220	220
		415 В~	105	143	220	105	143	220	105	143	220	105	143	220	105	143	220	220	220
		500 В~	105	143	220	105	143	220	105	143	220	105	143	220	105	143	220	220	220
		600 В~	105	132	165	105	132	165	105	132	165	105	132	165	105	132	165	165	165
		690 В~	105	121	143	105	121	143	105	121	143	105	121	143	105	121	143	143	143
Номинальный кратковременно выдерживаемый ток (в теч. 1 с)	I_{cw}	кА																	
	МЭК 60947-2	230 В~	50	65	85	50	65	85	50	65	85	50	65	85	50	65	85	100	100
		415 В~	50	65	85	50	65	85	50	65	85	50	65	85	50	65	85	100	100
		500 В~	50	65	85	50	65	85	50	65	85	50	65	85	50	65	85	100	100
		600 В~	50	60	75	50	60	75	50	60	75	50	60	75	50	60	75	75	75
		690 В~	50	55	65	50	55	65	50	55	65	50	55	65	50	55	65	65	65
Номинальный кратковременно выдерживаемый ток (в теч. 3 с)	I_{cw}	кА	45	45	65	45	45	65	45	45	65	45	45	65	45	45	65	65	65
Номинальная наибольшая отключающая способность в системах IT	МЭК 60947-2, приложения C - H	230 В~	30	30	48	30	30	48	30	30	48	48	48	48	48	48	48	75,6	75,6
		415 В~	30	30	48	30	30	48	30	30	48	48	48	48	48	48	48	75,6	75,6
		500 В~	-	-	48	-	-	48	-	-	48	48	48	48	48	48	48	75,6	75,6
		600 В~	-	-	-	-	-	-	-	-	-	-	-	-	-	-	-	-	-
		690 В~	-	-	-	-	-	-	-	-	-	-	-	-	-	-	-	-	-
Защита нейтрали для 4П версии		% In	0-50-100			0-50-100			0-50-100			0-50-100			0-50-100			0-50-100	0-50-100
Применение в качестве разъединителя			Да			Да			Да			Да			Да			Да	Да
Износоустойчивость, циклов		механич. с обслуж./ без обслуж.	20000/10000			20000/10000			20000/10000			20000/10000			20000/10000			20000/10000	20000/10000
		электрич. с обслуж./ без обслуж.	10000/5000			10000/5000			10000/5000			10000/5000			10000/5000			5000/5000	5000/5000

Влияние высоты над уровнем моря на характеристики аппаратов DMX³

		DMX³ 2500	DMX³ 4000	DMX³ 6300
	Типоразмер	1	2	3
	Кол-во полюсов	3-4	3-4	3-4
Тип расцепителя		Электронный	Электронный	Электронный
Высота	H, м	3000	4000	5000
Номинальный ток	In, A	0,98xIn	0,94xIn	0,9xIn
Номинальное напряжение	Ue, В	600	500	440
Электрическая прочность изоляции	В	3200	2500	2000
Номинальное напряжение изоляции	Ui, В	900	750	600

Технические характеристики DMX³-I 2500, 4000

			DMX³ -I 2500	DMX³ -I 2500	DMX³ -I 2500	DMX³ -I 2500	DMX³ -I 4000	DMX³ -I 4000
	Типоразмер		1	1	1	1	2	2
	Кол-во полюсов		3П-4П	3П-4П	3П-4П	3П-4П	3П-4П	3П-4П
Номинальный непрерывный ток	In	A	1250	1600	2000	2500	3200	4000
Номинальное напряжение изоляции	U_i	В	1000	1000	1000	1000	1000	1000
Номинальное импульсное выдерживаемое напряжение	U_{imp}	кВ	12	12	12	12	12	12
Номинальное рабочее напряжение (50/60 Гц)	U_e	В	690	690	690	690	690	690
Контрольная температура воздуха	°C		40	40	40	40	40	40
Категория применения	Категория		AC23 - DC23	AC23 - DC23	AC23 - DC23	AC23 - DC23	AC23 - DC23	AC23 - DC23
Номинальная наибольшая включающая способность	I_{cm}	кА						
	МЭК 60947-2	230 В~	143	143	143	143	220	220
		415 В~	143	143	143	143	220	220
		500 В~	143	143	143	143	220	220
		600 В~	132	132	132	132	165	165
		690 В~	121	121	121	121	143	143
Номинальный кратковременно выдерживаемый ток (в теч. 1 с)	I_{cw}	кА						
	МЭК 60947-2	230 В~	65	65	65	65	85	85
		415 В~	65	65	65	65	85	85
		500 В~	65	65	65	65	85	85
		600 В~	60	60	60	60	75	75
		690 В~	55	55	55	55	65	65
Номинальный кратковременно выдерживаемый ток (в теч. 3 с)	I_{cw}	кА	45	45	45	45	65	65
Применение в качестве разъединителя			Да	Да	Да	Да	Да	Да
Износоустойчивость, циклов		механич.	10000	10000	10000	10000	10000	10000
		электрич.	5000	5000	5000	5000	5000	5000

Габаритные размеры и масса аппаратов DMX³-I

Масса		Типоразмер 1	Типоразмер 2
3-полюсный фиксированный	кг	41	59
4-полюсный фиксированный	кг	48	76
3-полюсный выкатной	кг	77	108
4-полюсный выкатной	кг	94	137
Габаритные размеры 3-полюсный фиксированный			
ширина	мм	273	408
глубина	мм	354	354
высота	мм	419	419
Габаритные размеры 4-полюсный фиксированный			
ширина	мм	358	538
глубина	мм	354	354
высота	мм	419	419
Габаритные размеры 3-полюсный выкатной			
ширина	мм	327	425
глубина	мм	433	433
высота	мм	473	473
Габаритные размеры 4-полюсный выкатной			
ширина	мм	412	555
глубина	мм	433	433
высота	мм	473	473

Влияние температуры на характеристики аппарата DMX³

Воздушные автоматические выключатели DMX³ с электронным расцепителем, фиксированное исполнение

	до 40 °C		до 50 °C		до 60 °C		до 65 °C		до 70 °C	
	Iмакс, A	Ir / In	Iмакс, A	Ir / In	Iмакс, A	Ir / In	Iмакс, A	Ir / In	Iмакс, A	Ir / In
DMX³ 2500	630	1	630	1	630	1	630	1	630	1
	800	1	800	1	800	1	800	1	800	1
	1000	1	1000	1	1000	1	1000	1	1000	1
	1250	1	1250	1	1250	1	1250	1	1250	1
	1600	1	1600	1	1600	1	1600	1	1600	1
	2000	1	2000	1	1960	0,98	1920	0,96	1880	0,94
	2500	1	2450	0,98	2350	0,94	2250	0,9	2150	0,86
DMX³ 2500 DMX³ 4000	630	1	630	1	630	1	630	1	630	1
	800	1	800	1	800	1	800	1	800	1
	1000	1	1000	1	1000	1	1000	1	1000	1
	1250	1	1250	1	1250	1	1250	1	1250	1
	1600	1	1600	1	1600	1	1600	1	1600	1
	2000	1	2000	1	2000	1	2000	1	2000	1
	2500	1	2500	1	2500	1	2500	1	2500	1
	3200	1	3200	1	3200	1	3136	0,98	3008	0,94
	4000	1	3920	0,98	3680	0,92	3440	0,86	3120	0,78
DMX³ 6300	4000	1	4000	1	4000	1	4000	1	4000	1
	5000	1	5000	1	5000	1	5000	1	5000	1
	6300	1	6300	1	6048	0,96	5796	0,92	5544	0,88

Выключатели нагрузки, фиксированное исполнение

	до 40 °C		до 50 °C		до 60 °C		до 65 °C		до 70 °C	
	Iмакс, A	Iu/Ie	Iмакс, A	Iu/Ie	Iмакс, A	Iu/Ie	Iмакс, A	Iu/Ie	Iмакс, A	Iu/Ie
DMX³-I 2500	1250	1	1250	1	1250	1	1250	1	1250	1
	1600	1	1600	1	1600	1	1600	1	1600	1
	2000	1	2000	1	1960	0,98	1920	0,96	1880	0,94
	2500	1	2450	0,98	2350	0,94	2250	0,9	2150	0,86
DMX³-I 4000	3200	1	3200	1	3200	1	3136	0,98	3008	0,94
	4000	1	3920	0,98	3680	0,92	3440	0,86	3120	0,78

Воздушные автоматические выключатели DMX³ с электронным расцепителем, выкатное исполнение

	до 40 °C		до 50 °C		до 60 °C		до 65 °C		до 70 °C	
	Iмакс, A	Ir / In	Iмакс, A	Ir / In	Iмакс, A	Ir / In	Iмакс, A	Ir / In	Iмакс, A	Ir / In
DMX³ 2500	630	1	630	1	630	1	630	1	630	1
	800	1	800	1	800	1	800	1	800	1
	1000	1	1000	1	1000	1	1000	1	1000	1
	1250	1	1250	1	1250	1	1250	1	1250	1
	1600	1	1600	1	1600	1	1600	1	1600	1
	2000	1	2000	1	1960	0,98	1920	0,96	1875	0,94
	2500	1	2400	0,96	2250	0,9	2100	0,84	1950	0,78
DMX³ 2500 DMX³ 4000	630	1	630	1	630	1	630	1	630	1
	800	1	800	1	800	1	800	1	800	1
	1000	1	1000	1	1000	1	1000	1	1000	1
	1250	1	1250	1	1250	1	1250	1	1250	1
	1600	1	1600	1	1600	1	1600	1	1600	1
	2000	1	2000	1	2000	1	2000	1	2000	1
	2500	1	2500	1	2500	1	2500	1	2500	1
	3200	1	3200	1	3200	1	3072	0,96	2880	0,9
	4000	1	3760	0,94	3440	0,86	3200	0,8	2960	0,74
DMX³ 6300	4000	1	4000	1	4000	1	4000	1	4000	1
	5000	1	5000	1	5000	1	5000	1	5000	1
	6300	1	6174	0,98	5985	0,95	5796	0,92	5292	0,84

Выключатели нагрузки, выкатное исполнение

	до 40 °C		до 50 °C		до 60 °C		до 65 °C		до 70 °C	
	Iмакс, A	Iu/Ie	Iмакс, A	Iu/Ie	Iмакс, A	Iu/Ie	Iмакс, A	Iu/Ie	Iмакс, A	Iu/Ie
DMX³-I 2500	1250	1	1250	1	1250	1	1250	1	1250	1
	1600	1	1600	1	1600	1	1600	1	1600	1
	2000	1	2000	1	1960	0,98	1920	0,96	1875	0,94
	2500	1	2400	0,96	2250	0,9	2100	0,84	1950	0,78
DMX³-I 4000	3200	1	3200	1	3200	1	3072	0,96	2880	0,9
	4000	1	3760	0,94	3440	0,86	3200	0,8	2960	0,74
DMX³-I 6300	5000	1	5000	1	5000	1	5000	1	5000	1
	6300	1	6174	0,98	5985	0,95	5796	0,92	5292	0,84

Технические характеристики распределительных шин

Рекомендуемые минимальные размеры шин на один полюс для медных шин. Для DMX³ типоразмера 1

	In (A)	Вертикальные, мм	Горизонтальные, мм
Фиксированное исполнение	800	60x10	60x10
	1000	80x10	80x10
	1250	80x10	2x60x10
	1600	2x60x10	2x80x10
	2000	3x60x10	3x80x10
	2500	3x80x10	4x80x10
Выкатное исполнение	800	60x10	60x10
	1000	80x10	80x10
	1250	80x10	2x60x10
	1600	2x60x10	2x80x10
	2000	3x60x10	3x80x10
	2500	3x80x10	4x80x10

Рекомендуемые минимальные размеры шин на один полюс для медных шин. Для DMX³ типоразмера 2

	In (A)	Вертикальные, мм	Горизонтальные, мм
Фиксированное исполнение	800	1x50x10 или 2x50x5	2x50x5
	1000	1x50x10 или 2x50x5	2x60x5
	1250	2x60x5	2x80x5
	1600	2x80x5	2x50x10
	2000	2x50x10	2x60x10
	2500	3x50x10	3x60x10
	3200	3x100x10	4x80x10
	4000	4x100x10	5x100x10
Выкатное исполнение	800	1x50x10 или 2x50x5	2x50x5
	1000	1x50x10 или 2x50x5	2x60x5
	1250	2x60x5	2x80x5
	1600	2x80x5	2x50x10
	2000	2x50x10	2x60x10
	2500	3x50x10	3x60x10
	3200	3x100x10	4x80x10
	4000	4x100x10	5x100x10

Рекомендуемые минимальные размеры шин на один полюс для медных шин. Для DMX³ типоразмера 3

	In (A)	Вертикальные, мм	Горизонтальные, мм
Фиксированное исполнение	5000	6x100x10	6x100x10
	6300	7x100x10	7x100x10
Выкатное исполнение	5000	6x100x10	6x100x10
	6300	7x100x10	7x100x10

Рекомендуемые минимальные размеры шин на один полюс для алюминиевых шин. Для DMX³ типоразмера 1

	In (A)	Вертикальные, мм	Горизонтальные, мм
Фиксированное исполнение	800	2x50x10	2x50x10
	1000	2x60x10	2x60x10
	1250	2x60x10	4x50x10
	1600	4x50x10	4x60x10
	2000	4x60x10	4x80x10
	2500	5x80x10	6x80x10
Выкатное исполнение	800	2x50x10	2x50x10
	1000	2x60x10	2x60x10
	1250	2x60x10	4x50x10
	1600	4x50x10	4x60x10
	2000	4x60x10	4x80x10
	2500	5x80x10	6x80x10

Рекомендуемые минимальные размеры шин на один полюс для алюминиевых шин. Для DMX³ типоразмера 2

	In (A)	Вертикальные, мм
Фиксированное исполнение	800	2x50x8
	1000	2x50x8
	1250	2x50x10
	1600	2x60x10
	2000	4x50x8
	2500	4x60x10
	3200	4x150x10
	4000	5x150x10

	In (A)	Вертикальные, мм
Выкатное исполнение	800	2x50x8
	1000	2x50x8
	1250	2x50x10
	1600	2x60x10
	2000	4x50x8
	2500	4x60x10
	3200	4x150x10
	4000	5x150x10

Для DMX³ типоразмера 3 использовать только медные шины

Автоматические выключатели DPX³ на токи от 16 до 1600 А

В серию DPX³ входят автоматические выключатели в литом корпусе четырех типоразмеров с отключающей способностью от 16 до 100 кА. Пполная гамма, удовлетворяющая любым требованиям.

DPX³ 160
Установка
на DIN-рейке
или на монтажной
плате

DPX³ 250
Установка
на DIN-рейке
или на монтажной
плате

DPX³ 630
Установка
на монтажной плате

DPX³ 1600
Установка
на монтажной плате

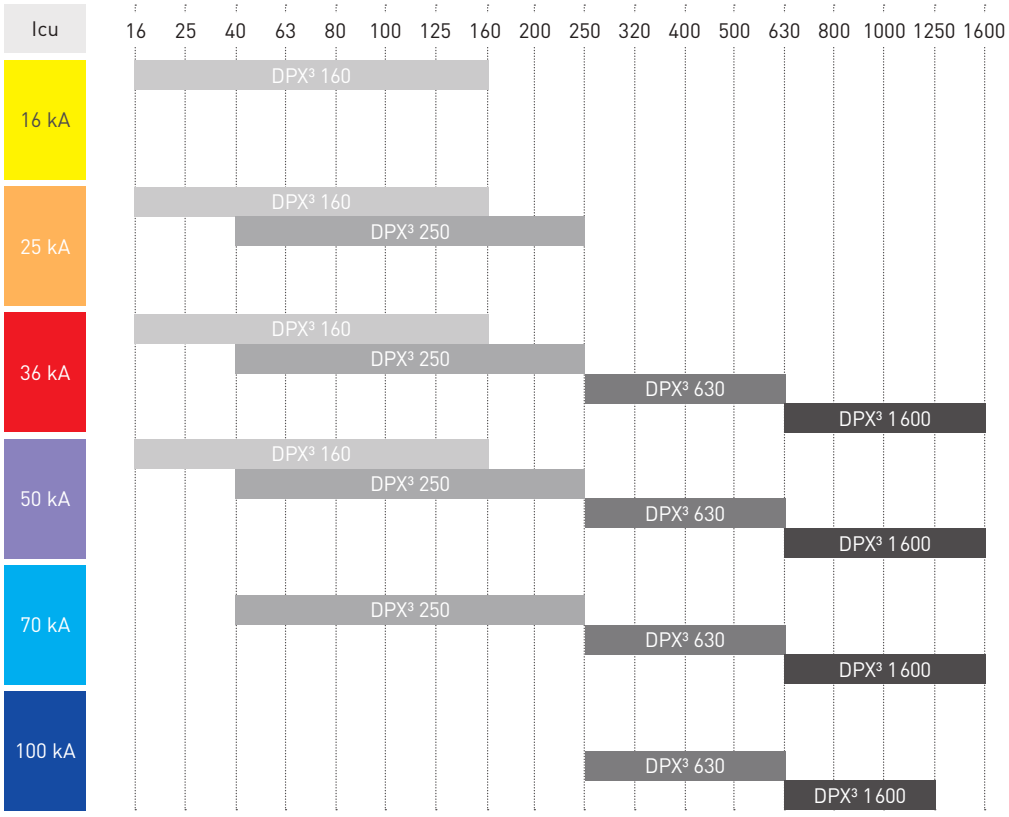

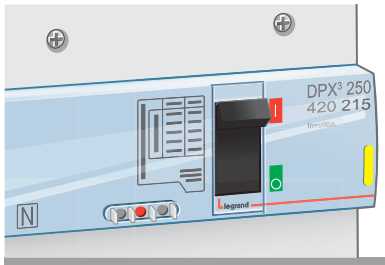

Простая идентификация отключающей способности по цветовому коду:

16 kA 25 kA 36 kA

50 kA 70 kA 100 kA

Полная гамма дополнительного оборудования для DPX³ 160/250

- аппаратура управления и сигнализации, оборудование для блокировки и клеммы для присоединения
- поворотные рукоятки и электродвигательные приводы

▶▶▶ Дополнительное оборудование для DPX³, стр. 103, 107, 108

▶▶▶ Оборудование взаимной блокировки, стр. 108

▶▶▶ Выключатели-разъединители DPX³-I, стр. 120

▶▶▶ Оборудование для защиты от тока утечки, стр. 55, 59

Полная гамма дополнительного оборудования для DPX³ 630/1600

- аппаратура управления и сигнализации, оборудование для АВР и клеммы для присоединения
- поворотные рукоятки, электродвигательные приводы и блоки дифференциальной защиты

▶▶▶ Дополнительное оборудование для DPX³, стр. 113, 114, 118, 119

DPX³

электрические характеристики

УСТРОЙСТВА	DPX³ 160 с термомагнитным расцепителем				DPX³ 250 с термомагнитным расцепителем				DPX³ 250 с электронным расцепителем			
Монтаж	На рейке ⎓ или на плате				На рейке ⎓ или на плате				На рейке ⎓ или на плате			
Отключающая способность (кА) (EN 60947-2 и МЭК 60947-2)	16 kA	25 kA	36 kA	50 kA	25 kA	36 kA	50 kA	70 kA	25 kA	36 kA	50 kA	70 kA
380/415 В~	16	25	36	50	25	36	50	70	25	36	50	70
220/240 В~	25	35	50	65	40	60	100	100	40	60	100	100
Отключающая способность (% Icu)	100	100	100	100	100	100	100	100	100	100	100	100
Характеристики применения												
Частота сети	50/60 Гц											
Номинальное рабочее напряжение Ue	690 В (500 В с дифференциальной защитой)				690 В (500 В с дифференциальной защитой)				690 В (500 В с дифференциальной защитой)			
Категория применения	A				A				A			
Уставки термомагнитного расцепителя												
Теплового	0,8 to 1 In				0,8 to 1 In				-			
Электромагнитного	10 In (400 A для аппаратов на 16 A и 25 A)				5 to 10 In				-			
Уставка Im (A)(2) для термомагнитных расцепителей DPX³	Фиксированная				Регулируемая				Регулируемая			
In (A)	16	25	40	63	80	100	125	160	100	160	200	250	-			
Фаза	400	400	400	630	800	1000	1250	1600	500-1000	800-1600	1000-2000	1250-2500	-			
N	400	400	400	630	800	1000	1250	1600	500-1000	800-1600	1000-2000	1250-2500	-			
N/2	-	-	-	-	-	-	-	-	-	-	-	-	-			
Уставка электронного расцепителя																
S2 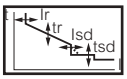 **Sg** 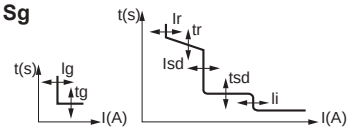	-								-				Ir : 0,4 to 1 In Isd : 1,5 to 10 Ir			
Максимальное сечение проводника	Стандартная версия				С увеличенной емкостью											
Жесткий проводник	95 мм²				150 мм²				150 мм²				150 мм²			
Гибкий проводник	70 мм²				120 мм²				120 мм²				120 мм²			
Ширина медной шины и наконечника	14 мм				18 мм				28.5 мм(1)				28.5 мм(1)			
Момент затяжки	8 Нм				8 Нм				10 Нм				10 Нм			
Номинальный ток (In) при 40 °C (A)																
In (A)	16	25	40	63	80	100	125	160	100	160	200	250	40	100	160	250
Фаза	16	25	40	63	80	100	125	160	100	160	200	250	40	100	160	250
N	16	25	40	63	80	100	125	160	100	160	200	250	0 - 50 -100 % от In фазы			
N/2	-	-	-	-	-	-	-	-	-	-	-	-	-	-	-	-
Износоустойчивость, циклов																
Электрическая	8000								8000				8000			
Механическая	25000								20000				20000			
Дифференциальная защита																
Тип	отсутствует/встроенная								отсутствует/встроенная				отсутствует/встроенная			

1: Только для медных шин
2: Ток срабатывания для переменного тока 50/60 Гц. Для постоянного тока умножьте данное значение на 1,5

	DPX³ 630 с термомагнитным расцепителем				**DPX³ 630 с электронным расцепителем**				**DPX³ 1600 с термомагнитным расцепителем**				**DPX³ 1600 с электронным расцепителем**			
	На плате				**На плате**				**На плате**				**На плате**			
	36 kA	**50 kA**	**70 kA**	**100 kA**	**36 kA**	**50 kA**	**70 kA**	**100 kA**	**36 kA**	**50 kA**	**70 kA**	**100 kA**	**36 kA**	**50 kA**	**70 kA**	**100 kA**
	36	50	70	100	36	50	70	100	36	50	70	100	36	50	70	100
	70	100	120	170	70	100	120	170	70	100	120	170	70	100	120	170
	100	100	100	100	100	100	100	100	100	100	100	100	100	100	100	100
	50/60 Гц															
	690 В~				690 В~				690 В~				690 В~			
	A				A: In 630 A - B : In 200 to 400 A				A				B			
	0.8 to 1 In				-				0.8 to 1 In				-			
	5 to 10 In				-				5 to 10 In				-			
	Регулируемая															
	250	320	400	500	630	-			500	630	800	1000	1250	-		
	1250-2500	1600-3200	2000-4000	2500-5000	3150-6300	-			2500-5000	3150-6300	4000-8000	5000-10000	6250-12500	-		
	1250-2500	1600-3200	2000-4000	2500-5000	3150-6300	-			2500-5000	3150-6300	4000-8000	5000-10000	6250-12500	-		
	-	1000-2000	1250-2500	1600-2500	2000-4000	-			-	-	-	2500-5000	3150-5000	-		
	-						S2	Sg	-						S2	Sg
						Ir = 0.4 - 1 x In	•	•						Ir = 0.4 - 1 x In	•	•
						tr = 3-30 s	•	•						tr = 3-30 s	•	•
						Isd = 1.5 - 10 Ir	•	•						Isd = 1.5 - 10 Ir	•	•
						tsd: от 0 до 500 мс (I = const)	•	•						tsd: от 0 до 500 мс (I = const)	•	•
						tsd: от 0 до 500 мс (I^2 = const)	•	•						tsd: от 0 до 500 мс (I^2 = const)	•	•
						Ig = 0.2 - 1 x In		•						Ig = 0.2 - 1 x In		•
						tg = 0.1 - 1 s		•						tg = 0.1 - 1 s		•
	300 мм² or 2 x 240 мм²				300 мм² or 2 x 240 мм²				2 or 4 x 240 мм²				2 or 4 x 240 мм²			
	240 мм² or 2 x 185 мм²				240 мм² or 2 x 185 мм²				2 or 4 x 185 мм²				2 or 4 x 185 мм²			
	32 мм				32 мм				50 мм				50 мм			
	15 Нм								20 Нм							
	250	320	400	500	630	250	320	400	500	630	500	630	800	1000	1250	500	630	800	1000	1250	1600
	250	320	400	500	630	250	320	400	500	630	500	630	800	1000	1250	500	630	800	1000	1250	1600
	250	320	400	500	630	0 - 50 - 100 % от In фазы					500	630	800	1000	1250	0 - 50 - 100 % от In фазы					
	-	250	250	250	320	-					-	-	-	500	630	-					
	5000				5000				4000				4000			
	10000				20000				10000				10000			
	стыкуемые блоки дифференциальной защиты				стыкуемые блоки дифференциальной защиты, встроенная Sg 3П/4П				внешние реле утечки				внешнее реле утечки/встроенная Sg 3П/4П, встроенная внешняя нейтраль			

DPX³ 160 с термомагнитным расцепителем

автоматические выключатели в литом корпусе, номинал от 16 до 160 А

4 200 00

4 200 10

4 200 37

4 201 57

Технические и время-токовые характеристики **стр. 126-139**
Размеры **стр. 121**

Могут быть установлены на рейку ⊔ или на монтажную плату в шкафах XL³ и других оболочках
Автоматические выключатели в литом корпусе предназначены для коммутации, разъединения и защиты электроцепей низкого напряжения
Автоматические выключатели оборудованы торцевыми зажимами для подсоединения гибких проводников сечением до 70 мм² или аксессуарами для подсоединения жёстких проводников сечением до 95 мм²
Также могут быть оборудованы аксессуарами, общими для всех аппаратов серии DPX³ (стр. 108)
Соответствуют требованиям стандарта МЭК 60947-2

Автоматические выключатели в литом корпусе – стационарное исполнение

Уставка защиты от перегрузки – регулируемая, от 0,8 до 1 In
Уставка защиты от короткого замыкания – фиксированная, 10 In

Упак.	Кат. № 3П	Кат. № 4П	In (A)
			Отключающая способность Icu 16 кА (400 В~)
1	4 200 00	4 200 10	16
1	4 200 01	4 200 11	25
1	4 200 02	4 200 12	40
1	4 200 03	4 200 13	63
1	4 200 04	4 200 14	80
1	4 200 05	4 200 15	100
1	4 200 06	4 200 16	125
1	4 200 07	4 200 17	160
			Отключающая способность Icu 25 кА (400 В~)
1	4 200 40	4 200 50	16
1	4 200 41	4 200 51	25
1	4 200 42	4 200 52	40
1	4 200 43	4 200 53	63
1	4 200 44	4 200 54	80
1	4 200 45	4 200 55	100
1	4 200 46	4 200 56	125
1	4 200 47	4 200 57	160
			Отключающая способность Icu 36 кА (400 В~)
1	4 200 80	4 200 90	16
1	4 200 81	4 200 91	25
1	4 200 82	4 200 92	40
1	4 200 83	4 200 93	63
1	4 200 84	4 200 94	80
1	4 200 85	4 200 95	100
1	4 200 86	4 200 96	125
1	4 200 87	4 200 97	160
			Отключающая способность Icu 50 кА (400 В~)
1	4 201 20	4 201 30	16
1	4 201 21	4 201 31	25
1	4 201 22	4 201 32	40
1	4 201 23	4 201 33	63
1	4 201 24	4 201 34	80
1	4 201 25	4 201 35	100
1	4 201 26	4 201 36	125
1	4 201 27	4 201 37	160

Автоматические выключатели в литом корпусе, с дифференциальной защитой – стационарное исполнение

Уставка защиты от перегрузки – регулируемая, от 0,8 до 1 In
Уставка защиты от короткого замыкания – фиксированная, 10 In
Оснащены встроенной дифференциальной защитой и ЖК дисплеем
Ступенчатое регулирование чувствительности тока утечки: 0,03 – 0,3 - 1 - 3 А
Ступенчатое регулирование задержки срабатывания: 0 - 0,3 - 1 - 3 с (0 с – только при чувствительности 0,03 А)

Упак.	Кат. № 4П	In (A)
		Отключающая способность Icu 16 кА (400 В~)
1	4 200 30	16
1	4 200 31	25
1	4 200 32	40
1	4 200 33	63
1	4 200 34	80
1	4 200 35	100
1	4 200 36	125
1	4 200 37	160
		Отключающая способность Icu 25 кА (400 В~)
1	4 200 70	16
1	4 200 71	25
1	4 200 72	40
1	4 200 73	63
1	4 200 74	80
1	4 200 75	100
1	4 200 76	125
1	4 200 77	160
		Отключающая способность Icu 36 кА (400 В~)
1	4 201 10	16
1	4 201 11	25
1	4 201 12	40
1	4 201 13	63
1	4 201 14	80
1	4 201 15	100
1	4 201 16	125
1	4 201 17	160
		Отключающая способность Icu 50 кА (400 В~)
1	4 201 50	16
1	4 201 51	25
1	4 201 52	40
1	4 201 53	63
1	4 201 54	80
1	4 201 55	100
1	4 201 56	125
1	4 201 57	160

DPX³ 160

оборудование и монтажные аксессуары

4 210 40

4 210 36

Упак.	Кат. №	
		Оборудование для автоматических выключателей съемного исполнения
		DPX³ съемного исполнения – аппарат DPX³ стационарного исполнения, устанавливаемый на стационарное основание
		Стационарные основания для DPX³ 160
		Основание с передними или задними выводами
1	4 210 40	Для DPX³ 160 – 3П
1	4 210 41	Для DPX³ 160 – 4П с или без дифференциальной защиты
		Соединители для вспомогательных контактов
1	4 210 44	Комплект соединителей
		Замки для корзины
1	4 210 45	Замок Ronis
1	4 210 46	Замок Profalux
1	4 210 47	Навесной замок
		Соединительные аксессуары
		Туннельные зажимы повышенной емкости
		Для медных кабелей, для гибких кабелей 1x120 мм², для жёстких кабелей сечением 1x150 мм², а также для шин и наконечников шириной до 18 мм
1	4 210 26	Комплект из трёх зажимов
1	4 210 27	Комплект из четырёх зажимов
		Туннельные зажимы
		Для медных кабелей, для гибких кабелей 1x70 мм², для жёстких кабелей 1x95 мм², а также для шин и наконечников до 14 мм.
1	4 210 93	Комплект из 3 зажимов
1	4 210 94	Комплект из 4 зажимов
		Межполюсные перегородки
1	4 210 70	Комплект из 36 межполюсных перегородок
		Винтовые выводы для шин
		Для присоединения медных шин
1	4 210 28	Комплект из трёх выводов
1	4 210 29	Комплект из четырёх выводов
		Полюсные расширители
		Для присоединения шин и кабельных наконечников
1	4 210 32	Комплект из трёх полюсных расширителей для DPX³ 160 3П
1	4 210 33	Комплект из четырёх полюсных расширителей для DPX³ 160 4П
		Задние выводы
		Для преобразования фиксированной версии с передними выводами в фиксированную версию с задними выводами
1	4 210 36	Комплект из трёх задних выводов для DPX³ 160 3П
1	4 210 37	Комплект из четырёх задних выводов для DPX³ 160 4П
		Крышки выводов
		Для передних выводов (высокие)
1	4 210 54	Для DPX³ 160 – 3П
1	4 210 55	Для DPX³ 160 – 4П
		Для задних выводов (низкие)
1	4 210 50	Для DPX³ 160 – 3П
1	4 210 51	Для DPX³ 160 – 4П
		Монтажные пластины
		Для крепления DPX³ 160 на рейку-DIN или на монтажную плату с рейкой-DIN
1	4 210 71	Для DPX³ 160 – 3П/4П без дифференциальной защиты
1	4 210 73	Для DPX³ 160 – 4П с дифференциальной защитой
1	4 210 68	Для DPX³ 160 – 3П/4П с электродвигательным приводом, установленным сбоку

DPX³ 160

подключение

Присоединение

Непосредственное присоединение

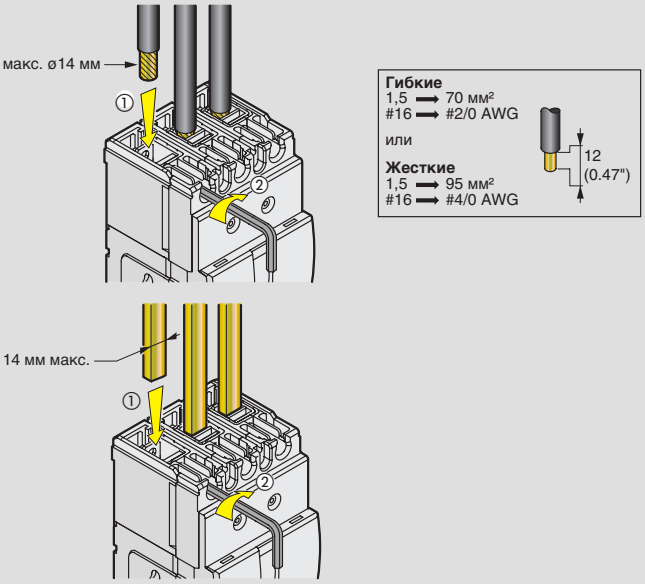

Полюсные расширители

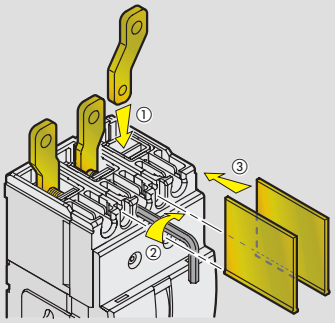

Задние выводы

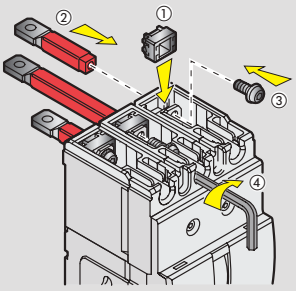

Пломбируемая крышка выводов

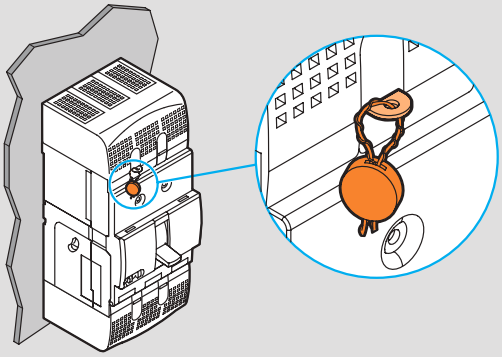

DPX³ 250 с термомагнитным расцепителем

автоматические выключатели в литом корпусе, номинал от 40 до 250 А

4 202 05

4 202 25

Технические и время-токовые характеристики **стр. 126-139**
Размеры **стр. 122**

Могут быть установлены на рейку ⊔ или на плату в шкафах XL³ и других оболочках
Автоматические выключатели в литом корпусе предназначены для коммутации, контроля целостности изоляции и защиты низковольтных электроцепей
Автоматические выключатели оборудованы межполюсными перегородками, винтовыми зажимами для подсоединения гибких проводников сечением до 120 мм² или аксессуарами для подсоединения жёстких проводников сечением до 150 мм²
Также могут быть оборудованы аксессуарами, общими для всех аппаратов серии DPX³ (стр. 108)
Соответствуют требованиям стандарта МЭК 60947-2

Автоматические выключатели в литом корпусе – стационарное исполнение

Уставка защиты от перегрузки – регулируемая, от 0,8 до 1 In
Уставка защиты от короткого замыкания – регулируемая, от 5 до 10 In

Упак.	Кат. № 3П	Кат. № 4П	In (A)
			Отключающая способность Icu 25 кА (400 В~)
1	4 202 05	4 202 15	100
1	4 202 07	4 202 17	160
1	4 202 08	4 202 18	200
1	4 202 09	4 202 19	250
			Отключающая способность Icu 36 кА (400 В~)
1	4 202 35	4 202 45	100
1	4 202 37	4 202 47	160
1	4 202 38	4 202 48	200
1	4 202 39	4 202 49	250
			Отключающая способность Icu 50 кА (400 В~)
1	4 202 65	4 202 75	100
1	4 202 67	4 202 77	160
1	4 202 68	4 202 78	200
1	4 202 69	4 202 79	250
			Отключающая способность Icu 70 кА (400 В~)
1	4 206 05	4 206 15	100
1	4 206 07	4 206 17	160
1	4 206 08	4 206 18	200
1	4 206 09	4 206 19	250

Автоматические выключатели в литом корпусе с дифференциальной защитой – стационарное исполнение

Уставка защиты от перегрузки – регулируемая, от 0,8 до 1 In
Уставка защиты от короткого замыкания – регулируемая 5 - 10 In
Оснащены встроенной дифференциальной защитой и ЖК дисплеем
Ступенчатое регулирование чувствительности: 0,03 - 0,3 - 1 - 3 А
Ступенчатое регулирование задержки срабатывания: 0 - 0,3 - 1 - 3 с (0 с – при чувствительности 0,03 А)

Упак.	Кат. № 4П	In (A)
		Отключающая способность Icu 25 кА (400 В~)
1	4 202 25	100
1	4 202 27	160
1	4 202 28	200
1	4 202 29	250
		Отключающая способность Icu 36 кА (400 В~)
1	4 202 55	100
1	4 202 57	160
1	4 202 58	200
1	4 202 59	250
		Отключающая способность Icu 50 кА (400 В~)
1	4 202 85	100
1	4 202 87	160
1	4 202 88	200
1	4 202 89	250
		Отключающая способность Icu 70 кА (400 В~)
1	4 206 25	100
1	4 206 27	160
1	4 206 28	200
1	4 206 29	250

DPX³ 250 с электронным расцепителем

автоматические выключатели в литом корпусе, номинал от 40 до 250 А

4 203 69

4 203 25

Технические и время-токовые характеристики **стр. 126-139**
Размеры **стр. 122**

Могут быть установлены на рейку ⊔ или на монтажную плату в шкафах XL³ и других оболочках
Автоматические выключатели в литом корпусе предназначены для коммутации, разъединения и защиты электроцепей низкого напряжения
Автоматические выключатели оборудованы межполюсными перегородками, винтовыми зажимами для подсоединения гибких проводников сечением до 120 мм² или жёстких проводников с аксессуарами сечением до 150 мм²
Также могут быть оборудованы аксессуарами, общими для всех аппаратов серии DPX³ (стр. 108)
Соответствуют требованиям стандарта МЭК 60947-2

Автоматические выключатели в литом корпусе с электронным расцепителем – стационарное исполнение

Защита от перегрузки:
Уставка защиты от перегрузки Ir – регулируемая, от 0,4 до 1 In
Задержка срабатывания защиты от перегрузки – регулируемая, от 3 до 16 с
Защита от короткого замыкания:
Уставка защиты от короткого замыкания Isd – регулируемая, от 1,5 до 10 Ir
Задержка срабатывания защиты от короткого замыкания – регулируемая, от 0 до 0,5 с
Защита нулевого рабочего проводника для DPX³ 4П – регулируемая: OFF (Откл.) – 50% – 100%

Упак.	Кат. № 3П	Кат. № 4П	In (A)
			Отключающая способность Icu 25 кА (400 В~)
1	4 203 02	4 203 12	40
1	4 203 05	4 203 15	100
1	4 203 07	4 203 17	160
1	4 203 09	4 203 19	250
			Отключающая способность Icu 36 кА (400 В~)
1	4 203 32	4 203 42	40
1	4 203 35	4 203 45	100
1	4 203 37	4 203 47	160
1	4 203 39	4 203 49	250
			Отключающая способность Icu 50 кА (400 В~)
1	4 203 62	4 203 72	40
1	4 203 65	4 203 75	100
1	4 203 67	4 203 77	160
1	4 203 69	4 203 79	250
			Отключающая способность Icu 70 кА (400 В~)
1	4 206 35	4 206 45	40
1	4 206 37	4 206 47	100
1	4 206 38	4 206 48	160
1	4 206 39	4 206 49	250

Автоматические выключатели в литом корпусе с электронным расцепителем и дифференциальной защитой – стационарное исполнение

Защита от перегрузки:
Уставка защиты от перегрузки Ir – регулируемая, от 0,4 до 1 In
Задержка срабатывания защиты от перегрузки – регулируемая, от 3 до 16 с
Защита от короткого замыкания:
Уставка защиты от короткого замыкания Isd – регулируемая, от 1,5 до 10 Ir
Задержка срабатывания защиты от короткого замыкания Tsd – регулируемая, от 0 до 0,5 с
Оснащены встроенной дифференциальной защитой и ЖК дисплеем
Ступенчатое регулирование чувствительности реле: 0,03 - 0,3 - 1 - 3 А
Ступенчатое регулирование задержки срабатывания: 0 - 0,3 - 1 - 3 с
(0 с – при чувствительности 0,03 А)
Защита нулевого рабочего проводника для DPX³ 4П – регулируемая: OFF (Откл.) – 50% – 100%

Упак.	Кат. № 4П	In (A)
		Отключающая способность Icu 25 кА (400 В~)
1	4 203 22	40
1	4 203 25	100
1	4 203 27	160
1	4 203 29	250
		Отключающая способность Icu 36 кА (400 В~)
1	4 203 52	40
1	4 203 55	100
1	4 203 57	160
1	4 203 59	250
		Отключающая способность Icu 50 кА (400 В~)
1	4 203 82	40
1	4 203 85	100
1	4 203 87	160
1	4 203 89	250
		Отключающая способность Icu 70 кА (400 В~)
1	4 206 55	40
1	4 206 57	100
1	4 206 58	160
1	4 206 59	250

DPX³ 250 с электронным расцепителем

автоматический выключатель в литом корпусе, номинал от 40 до 250 А (продолжение)

4 206 49

Технические и время-токовые характеристики **стр. 126-139**
Размеры **стр. 122**

Могут быть установлены на рейку ⊔ или на монтажную плату в шкафах XL³ и других оболочках
Автоматические выключатели в литом корпусе предназначены для коммутации, разъединения и защиты электроцепей низкого напряжения
Автоматические выключатели оборудованы торцевыми зажимами для подсоединения гибких проводников сечением до 120 мм² или аксессуарами для подсоединения жёстких проводников сечением до 150 мм²
Также могут быть оборудованы аксессуарами, общими для всех аппаратов серии DPX³ (стр. 108)
Соответствуют требованиям стандарта МЭК 60947-2

Автоматические выключатели в литом корпусе с электронным расцепителем и измерительным блоком – стационарное исполнение

Защита от перегрузки:
Уставка защиты от перегрузки Ir – регулируемая, от 0,4 до 1 In
Задержка срабатывания защиты от перегрузки – регулируемая, от 3 до 16 с
Защита от короткого замыкания:
Уставка защиты от короткого замыкания Isd – регулируемая, от 1,5 до 10 Ir
Задержка срабатывания защиты от короткого замыкания Tsd – регулируемая, от 0 до 0,5 с
Встроенный измерительный блок с ЖК дисплеем для измерения токов, напряжения, частоты, мощности и гармоник.
Защита нулевого рабочего проводника для DPX³ 4П – регулируемая: OFF (Откл.) – 50% – 100%

Упак.	Кат. № 3П	Кат. № 4П	In (A)
			Отключающая способность Icu 25 кА (400 В~)
1	4 204 02	4 204 12	40
1	4 204 05	4 204 15	100
1	4 204 07	4 204 17	160
1	4 204 09	4 204 19	250
			Отключающая способность Icu 36 кА (400 В~)
1	4 204 32	4 204 42	40
1	4 204 35	4 204 45	100
1	4 204 37	4 204 47	160
1	4 204 39	4 204 49	250
			Отключающая способность Icu 50 кА (400 В~)
1	4 204 62	4 204 72	40
1	4 204 65	4 204 75	100
1	4 204 67	4 204 77	160
1	4 204 69	4 204 79	250
			Отключающая способность Icu 70 кА (400 В~)
1	4 206 65	4 206 75	40
1	4 206 67	4 206 77	100
1	4 206 68	4 206 78	160
1	4 206 69	4 206 79	250

Автоматические выключатели в литом корпусе с электронным расцепителем, измерительным блоком и дифференциальной защитой – стационарное исполнение

Защита от перегрузки:
Уставка защиты от перегрузки Ir – регулируемая, от 0,4 до 1 In
Задержка срабатывания защиты от перегрузки – регулируемая, от 3 до 16 с
Защита от короткого замыкания:
Уставка защиты от короткого замыкания Isd – регулируемая, от 1,5 до 10 Ir
Задержка срабатывания защиты от короткого замыкания Tsd – регулируемая, от 0 до 0,5 с
Оснащены встроенной дифференциальной защитой и ЖК дисплеем
Ступенчатое регулирование чувствительности реле: 0,03 - 0,3 - 1 - 3 А
Ступенчатое регулирование задержки срабатывания: 0 - 0,3 - 1 - 3 с (0 с – при чувствительности 0,03 А)
Встроенный измерительный блок с ЖК дисплеем для измерения токов, напряжений, частот, мощностей и гармоник.
Защита нулевого рабочего проводника для DPX³ 4П – регулируемая: OFF (Откл.) – 50% – 100%

Упак.	Кат. № 4П	In (A)
		Отключающая способность Icu 25 кА (400 В~)
1	4 204 22	40
1	4 204 25	100
1	4 204 27	160
1	4 204 29	250
		Отключающая способность Icu 36 кА (400 В~)
1	4 204 52	40
1	4 204 55	100
1	4 204 57	160
1	4 204 59	250
		Отключающая способность Icu 50 кА (400 В~)
1	4 204 82	40
1	4 204 85	100
1	4 204 87	160
1	4 204 89	250
		Отключающая способность Icu 70 кА (400 В~)
1	4 206 85	40
1	4 206 87	100
1	4 206 88	160
1	4 206 89	250

Интерфейс связи (стр. 108)

DPX³ 250 с электронным расцепителем

автоматический выключатель в литом корпусе, номинал от 40 до 250 А (продолжение)

4 205 49

Технические и время-токовые характеристики **стр. 126-128**
Размеры **стр. 122**

Могут быть установлены на рейку ⊔ или на плату в шкафах XL³ и в других оболочках
Автоматические выключатели в литом корпусе предназначены для коммутации, разделения и защиты низковольтных электроцепей
Автоматические выключатели оборудованы межполюсными перегородками, винтовыми зажимами для подсоединения гибких проводников сечением до 120 мм² или аксессуарами для подсоединения жёстких проводников сечением до 150 мм²
Также могут быть оборудованы аксессуарами, общими для всех аппаратов серии DPX³ 160/250 (стр. 108)
Соответствуют требованиям МЭК 60947-2

Упак.	Кат. № 3П	Кат. № 4П	
			Автоматические выключатели в литом корпусе с электронным расцепителем Sg – стационарное исполнение Защита от перегрузки: Уставка защиты от перегрузки Ir – регулируемая, от 0,4 до 1 In Задержка срабатывания защиты от перегрузки – регулируемая, от 3 до 16 с Защита от короткого замыкания: Уставка защиты от короткого замыкания Isd – регулируемая, от 1,5 до 10 Ir Задержка срабатывания защиты от короткого замыкания Tsd – регулируемая, от 0 до 0,5 с Защита от замыкания на землю Уставка защиты от замыкания на землю Ig – регулируемая, от 0,2 до 1 In (для отключения защиты – уставка OFF) Задержка срабатывания защиты от замыкания на землю – регулируемая, от 0,1 до 1 с Защита нулевого рабочего проводника для DPX³ 4П – регулируемая: OFF (Откл.) – 50% – 100% **Отключающая способность Icu 25 кА (400 В~)**
			In (A)
1	4 205 02	4 205 12	40
1	4 205 05	4 205 15	100
1	4 205 07	4 205 17	160
1	4 205 09	4 205 19	250
			Отключающая способность Icu 36 кА (400 В~)
1	4 205 22	4 205 32	40
1	4 205 25	4 205 35	100
1	4 205 27	4 205 37	160
1	4 205 29	4 205 39	250
			Отключающая способность Icu 50 кА (400 В~)
1	4 205 42	4 205 52	40
1	4 205 45	4 205 55	100
1	4 205 47	4 205 57	160
1	4 205 49	4 205 59	250
			Отключающая способность Icu 70 кА (400 В~)
1	4 206 92	4 207 02	40
1	4 206 95	4 207 05	100
1	4 206 97	4 207 07	160
1	4 206 99	4 207 09	250

Аксессуары для DPX³ 250

4 210 44

4 210 31

4 210 72

Упак.	Кат. №	
		Оборудование для автоматических выключателей съемного исполнения DPX³ съемного исполнения – аппарат DPX³ стационарного исполнения, устанавливаемый на стационарное основание.
		Стационарные основания для DPX³ 250 Основание с передними или задними выводами
1	4 210 42	Для DPX³ 250 – 3П
1	4 210 43	Для DPX³ 250 – 4П с или без диф. защиты
		Соединители для вспомогательных контактов
1	4 210 44	Комплект соединителей
		Замки для стационарных оснований
1	4 210 45	Замок Ronis
1	4 210 46	Замок Profalux
1	4 210 47	Навесной замок
		Соединительные аксессуары
		Туннельные зажимы Для медных/алюминиевых кабелей, для гибких кабелей сечением до 120 мм², для жёстких кабелей сечением до 150 мм², а также для наконечников 28,5x8x8,5 мм
1	4 210 30	Комплект из трёх зажимов
1	4 210 31	Комплект из четырёх зажимов
		Винтовые выводы для шин
1	4 210 79	Комплект из 3 зажимов
1	4 210 80	Комплект из 4 зажимов
		Межполюсные перегородки
1	4 210 70	Комплект из трёх межполюсных перегородок
		Полюсные расширители Для присоединения шин и кабельных наконечников
1	4 210 34	Комплект из трёх полюсных расширителей для DPX³ 250 3П
1	4 210 35	Комплект из четырёх полюсных расширителей для DPX³ 250 4П
		Задние выводы Плоские выводы Используются для преобразования автоматического выключателя стационарного исполнения с передними выводами в автоматический выключатель стационарного исполнения с задними выводами
1	4 210 38	Комплект из трёх задних выводов для DPX³ 250 3П
1	4 210 39	Комплект из четырёх задних выводов для DPX³ 250 4П
		Крышки выводов
		Для передних выводов (высокие)
1	4 210 56	Для DPX³ 250 – 3П
1	4 210 57	Для DPX³ 250 – 4П
		Для задних выводов (низкие)
1	4 210 52	Для DPX³ 250 – 3П
1	4 210 53	Для DPX³ 250 – 4П
		Монтажные пластины
		Для крепления DPX³ 250 на рейку ⊔ или на монтажную плату с рейкой-DIN
1	4 210 72	Для DPX³ 250 – 3П/4П без диф. защиты
1	4 210 74	Для DPX³ 250 – 4П с диф. защитой
1	4 210 69	Для DPX³ 250 – 3П/4П с электродвигательным приводом, установленным сбоку

Общее дополнительное оборудование для DPX³ 160 и 250

4 210 00

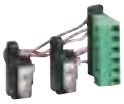
4 210 10

4 210 11

4 210 16

4 210 22

4 210 58

Упак.	Кат. №	Оборудование для ввода резерва
		Плата для монтажа и взаимной блокировки двух DPX³ Для двух DPX³ 160 или двух DPX³ 250, или одного DPX³ 160 и одного DPX³ 250
1	4 210 58	Для аппаратов стационарного исполнения
1	4 210 59	Для аппаратов съемного и выкатного исполнения
		Поворотные рукоятки
		Непосредственное крепление на DPX
1	4 210 00	Стандартная рукоятка для DPX³ с термомагнитным расцепителем и без дифференциальной защиты
1	4 210 01	Стандартная рукоятка для DPX³ с электронным расцепителем и/или с дифференциальной защитой
1	4 210 02	Рукоятка аварийного отключения для DPX³ с термомагнитным расцепителем без дифференциальной защиты
1	4 210 03	Рукоятка аварийного отключения для DPX³ с электронным расцепителем и/или с дифференциальной защитой
		Выносные рукоятки Для всех моделей DPX³
1	4 210 04	Стандартная рукоятка
1	4 210 05	Рукоятка аварийного отключения
		Замки
1	4 210 06	Замок Ronis для рукоятки непосредственного крепления
1	4 210 07	Замок Profalux для рукоятки непосредственного крепления
1	4 210 08	Замок Ronis для выносной рукоятки
1	4 210 09	Замок Profalux для выносной рукоятки
		Электродвигательные приводы
		Электродвигательные приводы 24 … 230 В~/=
1	4 210 60	Электродвигательный привод, устанавливаемый справа от аппарата
1	4 210 61	Электродвигательный привод, устанавливаемый спереди
		Замки
1	4 210 62	Цилиндровый замок Ronis для электродвигательного привода, устанавливаемого спереди
1	4 210 63	Цилиндровый замок Profalux для электродвигательного привода, устанавливаемого спереди
1	4 210 64	Навесной замок электродвигательного привода, устанавливаемого спереди
1	4 210 65	Цилиндровый замок Ronis для электродвигательного привода, устанавливаемого сбоку
1	4 210 66	Цилиндровый замок Profalux для электродвигательного привода, устанавливаемого сбоку
1	4 210 67	Навесной замок для электродвигательного привода, устанавливаемого сбоку

Упак.	Кат. №	Дополнительное оборудование
		Вспомогательные контакты
1	4 210 10	1 размыкающий и 1 замыкающий вспомогательный контакт для поворотных рукояток
1	4 210 11	Вспомогательный контакт или контакт сигнализации срабатывания DPX³ 160-1600 А
1	4 210 48	Сигнальный контакт положения вставлен/отсоединен (для DPX³ съемного исполнения)
		Независимые расцепители
1	4 210 12	12 В~/=
1	4 210 13	24 В~/=
1	4 210 14	48 В~/=
1	4 210 15	110-130 В~
1	4 210 16	200-277 В~
1	4 210 17	380-480 В~
		Расцепители минимального напряжения
1	4 210 18	12 В~/=
1	4 210 19	24 В~/=
1	4 210 20	48 В~/=
1	4 210 21	110 В~
1	4 210 22	200-240 В~
1	4 210 23	277 В~
1	4 210 24	380-415 В~
1	4 210 25	440-480 В~
		Замок
1	4 210 49	Навесной замок для блокировки аппарата в положении ОТКЛ
		Интерфейс связи
1	4 210 75	Modbus
		Винты для фиксации
1	4 210 81	Набор из 4 винтов для фиксации DPX³ на монтажной плате

Монтаж дополнительного оборудования

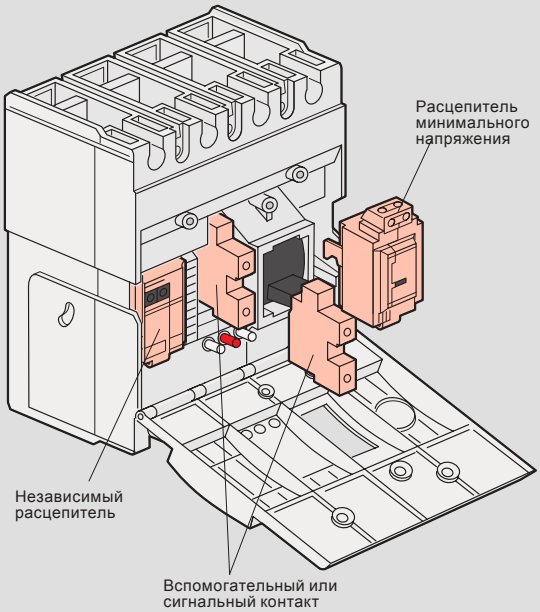

Электродвигательный привод для монтажа сбоку

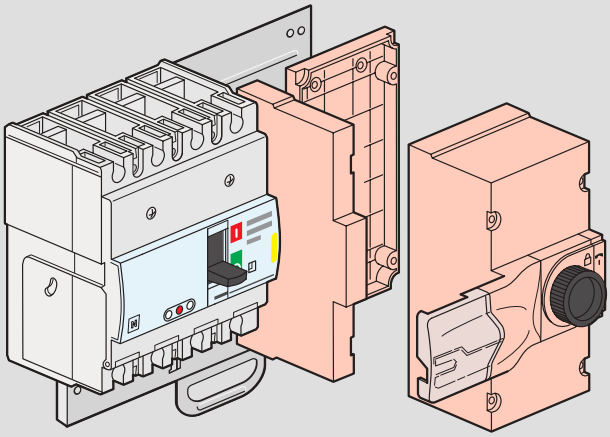

Электродвигательный привод для монтажа спереди

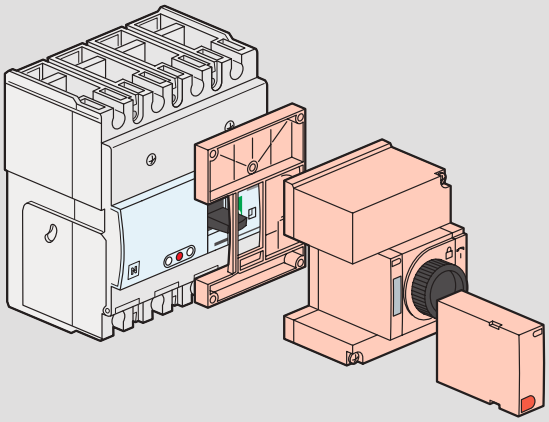

Стандартная поворотная рукоятка для непосредственного монтажа на аппарате

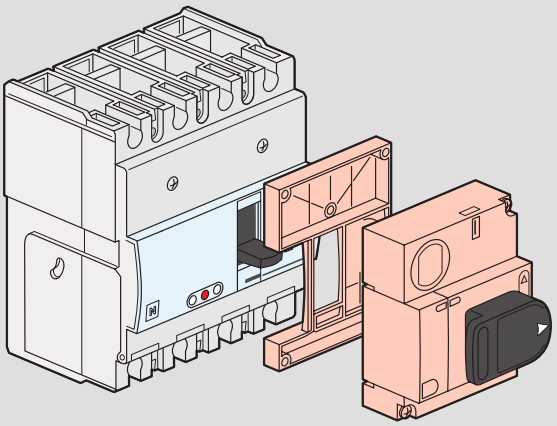

Съемное исполнение

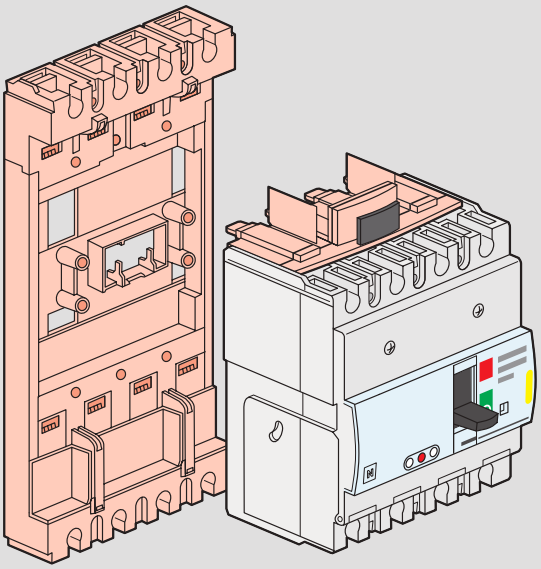

Оборудование для механической взаимной блокировки

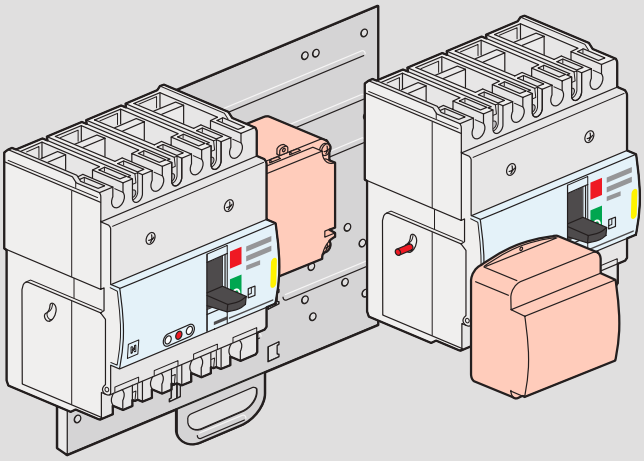

DPX³ 630 с термомагнитным расцепителем

автоматические выключатели в литом корпусе, номинальный ток от 250 до 630 А

4 220 02

4 220 07

Технические и время-токовые характеристики (стр. 128-129)
Размеры (стр.124)

Автоматические выключатели в литом корпусе предназначены для коммутации, разделения и защиты электроцепей низкого напряжения
Могут быть оборудованы общим дополнительным оборудованием (стр. 114)
Могут быть оборудованы стыкуемыми блоками дифференциальной защиты (стр. 113) или дифференциальными реле (стр. 55)
Поставляются в комплекте:
- с соединительными пластинами для подключения к шинам
- крышками выводов

Соответствуют МЭК 60947-2, снабжены пломбируемой крышкой регуляторов уставок
Могут устанавливаться на монтажной плате в шкафы и щитки XL³

Автоматические выключатели в литом корпусе с термомагнитным расцепителем – стационарное исполнение

Уставка теплового расцепителя – регулируемая, от 0,8 до 1 In
Уставка электромагнитного расцепителя – регулируемая, от 5 до 10 In

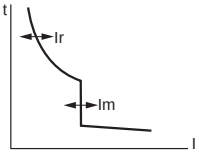

Отключающая способность Icu 36 кА (400 В~)

Упак.	Кат. № 3П	Кат. № 4П	In (A)
1	4 220 00	4 220 05	250
1	4 220 01	4 220 06	320
1	4 220 02	4 220 07	400
1	4 220 03	4 220 08	500
1	4 220 04	4 220 09	630
	3П + Н/2		
1	4 220 10		320
1	4 220 11		400
1	4 220 12		500
1	4 220 13		630

Отключающая способность Icu 50 кА (400 В~)

Упак.	Кат. № 3П	Кат. № 4П	In (A)
1	4 220 14	4 220 19	250
1	4 220 15	4 220 20	320
1	4 220 16	4 220 21	400
1	4 220 17	4 220 22	500
1	4 220 18	4 220 23	630
	3П + Н/2		
1	4 220 24		320
1	4 220 25		400
1	4 220 26		500
1	4 220 27		630

Автоматические выключатели в литом корпусе с термомагнитным расцепителем – стационарное исполнение (продолжение)

Отключающая способность Icu 70 кА (400 В~)

Упак.	Кат. № 3П	Кат. № 4П	In (A)
1	4 220 28	4 220 33	250
1	4 220 29	4 220 34	320
1	4 220 30	4 220 35	400
1	4 220 31	4 220 36	500
1	4 220 32	4 220 37	630
	3П + Н/2		
1	4 220 38		320
1	4 220 39		400
1	4 220 40		500
1	4 220 41		630

Отключающая способность Icu 100 кА (400 В~)

Упак.	Кат. № 3П	Кат. № 4П	In (A)
1	4 220 42	4 220 47	250
1	4 220 43	4 220 48	320
1	4 220 44	4 220 49	400
1	4 220 45	4 220 50	500
1	4 220 46	4 220 51	630
	3П + Н/2		
1	4 220 52		320
1	4 220 53		400
1	4 220 54		500
1	4 220 55		630

DPX³ 630 с электронным расцепителем S2

автоматические выключатели в литом корпусе, номинальный ток от 250 до 630 А

4 220 60

4 220 65

Технические и время-токовые характеристики (стр. 128-129)
Размеры (стр.124)

Автоматические выключатели в литом корпусе предназначены для коммутации, разделения и защиты электроцепей низкого напряжения
Могут быть оборудованы общим дополнительным оборудованием (стр. 114)
Могут быть оборудованы стыкуемыми блоками дифференциальной защиты (стр. 113) или дифференциальными реле (стр. 55)
Поставляются в комплекте:
- с соединительными пластинами для подключения к шинам
- крышками выводов

Соответствуют МЭК 60947-2, снабжены пломбируемой крышкой регуляторов уставок
Могут устанавливаться на монтажной плате в шкафы и щитки

Автоматические выключатели в литом корпусе с электронным расцепителем S2 – стационарное исполнение

Регулировка значений Ir, tr, Isd, tsd (стр. 112)
Мгновенная токовая отсечка (Ii): фиксированная уставка 5 кА
Светодиодный индикатор
Micro-USB разъем
Логическая и динамическая селективность
4-полюсное исполнение с регулировкой защиты нейтрали с лицевой панели

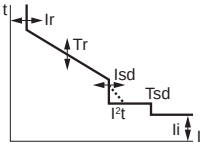

Упак.	Кат. № 3П	Кат. № 4П	In (A)
			Отключающая способность Icu 36 кА (400 В~)
1	4 220 56	4 220 61	250
1	4 220 57	4 220 62	320
1	4 220 58	4 220 63	400
1	4 220 59	4 220 64	500
1	4 220 60	4 220 65	630
			Отключающая способность Icu 50 кА (400 В~)
1	4 220 66	4 220 71	250
1	4 220 67	4 220 72	320
1	4 220 68	4 220 73	400
1	4 220 69	4 220 74	500
1	4 220 70	4 220 75	630
			Отключающая способность Icu 70 кА (400 В~)
1	4 220 76	4 220 81	250
1	4 220 77	4 220 82	320
1	4 220 78	4 220 83	400
1	4 220 79	4 220 84	500
1	4 220 80	4 220 85	630
			Отключающая способность Icu 100 кА (400 В~)
1	4 220 86	4 220 91	250
1	4 220 87	4 220 92	320
1	4 220 88	4 220 93	400
1	4 220 89	4 220 94	500
1	4 220 90	4 220 95	630

Автоматические выключатели в литом корпусе с электронным расцепителем S2 с измерительным блоком – стационарное исполнение

Регулировка значений Ir, tr, Isd, tsd (стр. 112)
Мгновенная токовая отсечка (Ii): фиксированная уставка 5 кА
Светодиодный индикатор
Micro-USB разъем
Логическая и динамическая селективность
4-полюсное исполнение с регулировкой защиты нейтрали с лицевой панелиI

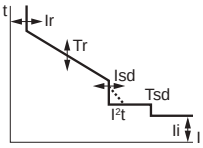

Упак.	Кат. № 3П	Кат. № 4П	In (A)
			Отключающая способность Icu 36 кА (400 В~)
1	4 220 96	4 221 01	250
1	4 220 97	4 221 02	320
1	4 220 98	4 221 03	400
1	4 220 99	4 221 04	500
1	4 221 00	4 221 05	630
			Отключающая способность Icu 50 кА (400 В~)
1	4 221 06	4 221 11	250
1	4 221 07	4 221 12	320
1	4 221 08	4 221 13	400
1	4 221 09	4 221 14	500
1	4 221 10	4 221 15	630
			Отключающая способность Icu 70 кА (400 В~)
1	4 221 16	4 221 21	250
1	4 221 17	4 221 22	320
1	4 221 18	4 221 23	400
1	4 221 19	4 221 24	500
1	4 221 20	4 221 25	630
			Отключающая способность Icu 100 кА (400 В~)
1	4 221 26	4 221 31	250
1	4 221 27	4 221 32	320
1	4 221 28	4 221 33	400
1	4 221 29	4 221 34	500
1	4 221 30	4 221 35	630

DPX³ 630 с электронным расцепителем Sg

автоматические выключатели в литом корпусе, номинальный ток от 250 до 630 А

4 221 38

4 221 43

Технические и время-токовые характеристики (стр. 128-129)
Размеры (стр.124)

Автоматические выключатели в литом корпусе предназначены для коммутации, разделения и защиты электроцепей низкого напряжения
Могут быть оборудованы общим дополнительным оборудованием (стр. 114)
Могут быть оборудованы стыкуемыми блоками дифференциальной защиты (стр. 113) или дифференциальными реле (стр. 55)
Поставляются в комплекте:
- с соединительными пластинами для подключения к шинам
- крышками выводов

Соответствуют МЭК 60947-2, снабжены пломбируемой крышкой регуляторов уставок
Могут устанавливаться на монтажной плате в шкафы и щитки XL³

Автоматические выключатели в литом корпусе с электронным расцепителем Sg– стационарное исполнение

Регулировка значений Ir, Isd, Ig, tr, tsd, tg (стр. 112)
Мгновенная токовая отсечка (Ii): фиксированная уставка 5 кА
Светодиодный индикатор
Micro-USB разъем
Логическая и динамическая селективность
4-полюсное исполнение с регулировкой защиты нейтрали с лицевой панели

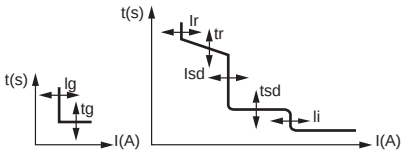

Упак.	Кат. № 3П	Кат. № 4П	In (A)
			Отключающая способность Icu 36 кА (400 В~)
1	4 221 36	4 221 41	250
1	4 221 37	4 221 42	320
1	4 221 38	4 221 43	400
1	4 221 39	4 221 44	500
1	4 221 40	4 221 45	630
			Отключающая способность Icu 50 кА (400 В~)
1	4 221 46	4 221 51	250
1	4 221 47	4 221 52	320
1	4 221 48	4 221 53	400
1	4 221 49	4 221 54	500
1	4 221 50	4 221 55	630
			Отключающая способность Icu 70 кА (400 В~)
1	4 221 56	4 221 61	250
1	4 221 57	4 221 62	320
1	4 221 58	4 221 63	400
1	4 221 59	4 221 64	500
1	4 221 60	4 221 65	630
			Отключающая способность Icu 100 кА (400 В~)
1	4 221 66	4 221 71	250
1	4 221 67	4 221 72	320
1	4 221 68	4 221 73	400
1	4 221 69	4 221 74	500
1	4 221 70	4 221 75	630

Автоматические выключатели в литом корпусе с электронным расцепителем Sg с измерительным блоком – стационарное исполнение

Регулировка значений Ir, Isd, Ig, tr, tsd, tg (стр. 112)
Мгновенная токовая отсечка (Ii): фиксированная уставка 5 кА
Светодиодный индикатор
Micro-USB разъем
Логическая и динамическая селективность
4-полюсное исполнение с регулировкой защиты нейтрали с лицевой панели

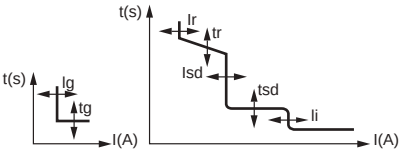

Упак.	Кат. № 3П	Кат. № 4П	In (A)
			Отключающая способность Icu 36 кА (400 В~)
1	4 221 76	4 221 81	250
1	4 221 77	4 221 82	320
1	4 221 78	4 221 83	400
1	4 221 79	4 221 84	500
1	4 221 80	4 221 85	630
			Отключающая способность Icu 50 кА (400 В~)
1	4 221 86	4 221 91	250
1	4 221 87	4 221 92	320
1	4 221 88	4 221 93	400
1	4 221 89	4 221 94	500
1	4 221 90	4 221 95	630
			Отключающая способность Icu 70 кА (400 В~)
1	4 221 96	4 222 01	250
1	4 221 97	4 222 02	320
1	4 221 98	4 222 03	400
1	4 221 99	4 222 04	500
1	4 222 00	4 222 05	630
			Отключающая способность Icu 100 кА (400 В~)
1	4 222 06	4 222 11	250
1	4 222 07	4 222 12	320
1	4 222 08	4 222 13	400
1	4 222 09	4 222 14	500
1	4 222 10	4 222 15	630

DPX³ 630/1600

электронный расцепитель

S2 - регулировка of Ir, tr, Isd, tsd

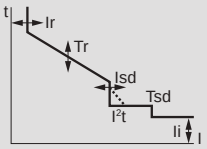

Защита от перегрузки:
- Ir регулируется от 0,4 до 1 In
- tr регулируется от 3 до 15 с

Защита от коротких замыканий:
- Isd регулируется от 1,5 до 10 Ir
- tsd регулируется от 0 до 0,5 с

Ii=5кА

Sg - регулировка of Ir, tr, Isd, tsd, Ig, tg

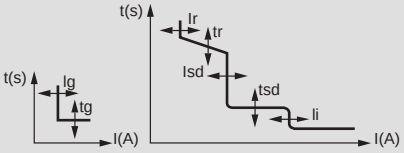

Защита от перегрузки:
- Ir регулируется от 0,4 до 1 In
- tr регулируется от 3 до 15 с

Защита от коротких замыканий:
- Isd регулируется от 1,5 до 10 Ir
- tsd регулируется от 0 до 0,5 с

Защита от замыкания на землю:
- Ig – регулируется от 0,2 до 1 In, а также положение OFF (защита отключена)
- tsd регулируется от 0,1 до 0,5 с

Ii=5кА

DPX³ 630

стыкуемые блоки дифференциальной защиты

0 260 63

4 222 22

Упак.	Кат. №		
			Стыкуемые блоки дифференциальной защиты Для использования с DPX³/DPX³-I 630 Регулируемая чувствительность: 0.03 - 0.3 - 1 - 3 A Регулируемая выдержка времени: 0 - 0.3 - 1 - 3 с Оснащены: - кнопка тест - кнопка сброса - сигнальный контакт замыкания на землю - выключатель для проверки изоляции 230-500 В переменного тока Монтаж снизу DPX³
	3П	4П	**Стандартная версия**
1	0 260 60	0 260 61	In (A) 400
1	0 260 64	0 260 65	630
			Версия со светодиодными индикаторами Индикация тока утечки в процентах от уставки
	4П		In (A)
1	0 260 63		400
1	0 260 67		630
			Съемное исполнение Съемный DPX³ оборудуется специальными клеммами и монтируется на стационарном основании
	3П	4П	**Специальные контакты для съемного/выкатного основания**
1	4 222 20	4 222 21	Комплект контактов входящих и отходящих соединений (6 клемм для трехполюсного или 8 клемм для четырехполюсного DPX³)
			Основания для DPX³ без блока дифференциальной защиты Позволяют устанавливать выключатели DPX³/DPX³-I, оборудованные специальными контактами
1	4 222 22	4 222 23	Основание, подключение спереди
1	4 222 24	4 222 25	Основание, подключение сзади
			Основания для DPX³ с блоком дифференциальной защиты
	4П		
1	4 222 26		Основание, подключение спереди
1	4 222 27		Основание, подключение сзади
			Пластина для установки сигнальных контактов
1	4 222 37		Для установки сигнальных контактов Кат.№ 0 265 74 на DPX³ съемного исполнения
			Аксессуары
1	4 222 28		Комплект из 2 ручек для извлечения
1	4 222 29		Комплект разъемов цепей вспомогательных устройств (24-контактных)

DPX³ 630

дополнительное оборудование и аксессуары

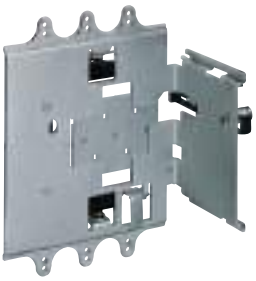
4 222 32

0 261 40

0 262 50

0 262 51

0 262 48

Упак.	Кат. №		
			Выкатное исполнение
			Выкатной DPX³ – это съемный DPX³, оборудованный механизмом «Debro-lift», позволяющим выкатывать DPX³, не снимая его с основания
			Механизм «Debro-lift»
			Оснащен подвижным основанием и рукояткой для выкатывания
	3П	4П	
1	4 222 31	4 222 32	Для DPX³ без блока дифференциальной защиты
1		4 222 33	Для DPX³ с блоком дифференциальной защиты
			Замок для механизма «Debro-lift»
			Позволяет заблокировать DPX³ в положении «выкачен»
			Замок Ronis № HBA90GPS6149
			Замок Profalux № ABA90GEL6149
	Замок Ronis	Замок Profalux	
1	0 265 76	0 263 48	Замок с 1 ключом только для DPX³
1	0 265 78	0 265 77	Замок (поставляется с 1 ключом) для DPX³ с электродвигательным приводом или поворотной рукояткой
			Аксессуары для механизма «Debro-lift»
1	0 265 75		Рукоятка для выкатывания
1	0 265 74		Сигнальный контакт положения «работа/извлечено»
			Пластина для установки сигнальных контактов
1	4 222 36		Для установки сигнальных контактов Кат. № 0 265 74 на DPX³ выкатного исполнения
			Вспомогательные контакты
1	4 222 30		Вспомогательные контакты для DPX³ выкатного исполнения
			Устройство ввода резерва
			Состоит из одной платы с устройством взаимной блокировки 2 аппаратов
1	0 264 09		Плата монтажная для стационарных автоматических выключателей в литом корпусе или выключателей без расцепителя
1	0 264 04		Плата монтажная для съемных автоматических выключателей в литом корпусе или выключателей без расцепителя

Упак.	Кат. №		
			Поворотные рукоятки
			Монтаж на DPX³
1	0 262 41		Стандартная (черная)
1	4 222 38		Для аварийного отключения (красно-желтая) – для установки на Кат. № 0 262 41
			Рукоятки выносные - IP 55
			Комплект: рукоятка, держатель оси, шаблон для сверления, монтажные аксессуары, блокиратор
1	0 262 81		Стандартная (черная)
1	0 262 82		Для аварийного отключения (красно-желтая)
			Блокираторы
			Для выносных рукояток
1	0 262 93		Замок и ключ Profalux
1	0 262 94		Замок и ключ Ronis
			Электродвигательные приводы
			Фронтальное управление
1	0 261 40		24 В∿/⎓
1	0 261 41		48 В∿/⎓
1	0 261 44		230 В∿
			Блокираторы
1	0 261 59		Замок и ключ Ronis
1	0 261 58		Замок и ключ Profalux
			Аксессуары
			Изолирующие перегородки
1	0 262 30		Набор из трех перегородок
	3П	4П	
1	0 262 44	0 262 45	Набор из 2 крышек
			Блокиратор
1	0 262 40		Для блокировки в положении “ВЫКЛ”
			Клеммы для подключения
1	0 262 50		Набор из 4 клемм для жесткого кабеля до 300 мм2 макс. (или до 240 мм² гибкого кабеля)
1	0 262 51		Набор из 4 клемм большой емкости 2 x 240 мм² для жесткого кабеля 2 x 185 мм² для гибкого кабеля
			Адаптер для наконечников
			Для подключения кабелей с широкими наконечниками
1	0 262 46		Набор из 4 клемм
			Клеммный удлинитель
1	0 262 47		Набор из 4 клемм
	3П	4П	**Клеммный расширитель**
1	0 262 48	0 262 49	Набор из 3 (или 4) клемм. Подключение к DPX³ сверху или снизу
			Клеммы для подключения сзади
			Для преобразования стационарной версии DPX³ с передним подключением в стационарную с подключением сзади
1	0 263 50	0 263 51	Шпильки
1	0 263 52	0 263 53	Плоские клеммы
			Клеммные крышки IP 20
1	4 222 34	4 222 35	Набор из двух клеммных крышек

DPX³ 1600 с термомагнитным или электронным расцепителем

автоматические выключатели в литом корпусе, номинальный ток от 630 до 1250 А/ 1600 А

4 222 78

4 222 83

Технические и время-токовые характеристики (стр. 128-129)
Размеры (стр.125)

Автоматические выключатели в литом корпусе предназначены для коммутации, разделения и защиты электросетей низкого напряжения
Могут быть оборудованы общим дополнительным оборудованием (стр. 114)
Могут быть оборудованы дифференциальными реле (стр. 55)
Поставляются в комплекте:
- с соединительными пластинами для подключения к шинам
- крышками выводов

Соответствуют МЭК 60947-2, снабжены пломбируемой крышкой регуляторов уставок
Могут устанавливаться на монтажной плате в шкафы и щитки XL³

Автоматические выключатели в литом корпусе с термомагнитным расцепителем – стационарное исполнение

Уставка теплового расцепителя – регулируемая, от 0,8 до 1 In
Уставка электромагнитного расцепителя – регулируемая, от 5 до 10 In

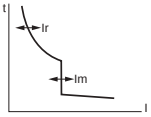

Упак.	Кат. № 3П	Кат. № 4П	In (A)
			Отключающая способность Icu 36 кА (400 В~)
1	4 222 51	4 222 56	630
1	4 222 52	4 222 57	800
1	4 222 53	4 222 58	1000
1	4 222 54	4 222 59	1250
	3П + N/2		
1	4 222 60		1000
1	4 222 61		1250
			Отключающая способность Icu 50 кА (400 В~)
	3П	4П	In (A)
1	4 222 63	4 222 68	630
1	4 222 64	4 222 69	800
1	4 222 65	4 222 70	1000
1	4 222 66	4 222 71	1250
	3P + N/2		
1	4 222 72		1000
1	4 222 73		1250
			Отключающая способность Icu 70 кА (400 В~)
	3П	4П	In (A)
1	4 222 75	4 222 80	630
1	4 222 76	4 222 81	800
1	4 222 77	4 222 82	1000
1	4 222 78	4 222 83	1250
	3П + N/2		
1	4 222 84		1000
1	4 222 85		1250
			Отключающая способность Icu 100 кА (400 В~)
	3П	4П	In (A)
1	4 222 87	4 222 92	630
1	4 222 88	4 222 93	800
1	4 222 89	4 222 94	1000
1	4 222 90	4 222 95	1250
	3П + N/2		
1	4 222 96		1000
1	4 222 97		1250

Автоматические выключатели в литом корпусе с электронным расцепителем S2 с измерительным блоком – стационарное исполнение

Регулировка значений Ir, tr, Isd, tsd (стр. 112)
Мгновенная токовая отсечка: фиксированная уставка 20 кА
Светодиодный индикатор
Micro-USB разъем
Логическая и динамическая селективность
4-полюсное исполнение с регулировкой защиты нейтрали с лицевой панели

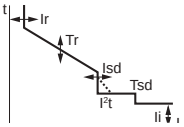

Упак.	Кат. № 3П	Кат. № 4П	In (A)
			Отключающая способность Icu 36 кА (400 В~)
1	4 223 47	4 223 53	630
1	4 223 48	4 223 54	800
1	4 223 49	4 223 55	1000
1	4 223 50	4 223 56	1250
1	4 223 51	4 223 57	1600
			Отключающая способность Icu 50 кА (400 В~)
1	4 223 59	4 223 65	630
1	4 223 60	4 223 66	800
1	4 223 61	4 223 67	1000
1	4 223 62	4 223 68	1250
1	4 223 63	4 223 69	1600
			Отключающая способность Icu 70 кА (400 В~)
1	4 223 71	4 223 77	630
1	4 223 72	4 223 78	800
1	4 223 73	4 223 79	1000
1	4 223 74	4 223 80	1250
1	4 223 75	4 223 81	1600
			Отключающая способность Icu 100 кА (400 В~)
1	4 223 83	4 223 89	630
1	4 223 84	4 223 90	800
1	4 223 85	4 223 91	1000
1	4 223 86	4 223 92	1250

DPX³ 1600 с электронным расцепителем S2

автоматические выключатели в литом корпусе, номинальный ток от 630 до 1600 А

4 223 27

4 223 33

Технические и время-токовые характеристики (стр. 128-129)
Размеры (стр.125)

Автоматические выключатели в литом корпусе предназначены для коммутации, разделения и защиты электросетей низкого напряжения
Могут быть оборудованы общим дополнительным оборудованием (стр. 114)
Могут быть оборудованы дифференциальными реле (стр. 55)
Поставляются в комплекте:
- с соединительными пластинами для подключения к шинам
- крышками выводов

Соответствуют МЭК 60947-2, снабжены пломбируемой крышкой регуляторов уставок
Могут устанавливаться на монтажной плате в шкафы и щитки XL³

Упак.	Кат. № 3П	Кат. № 4П	
			Автоматические выключатели в литом корпусе с электронным расцепителем S2 – стационарное исполнение
			Регулировка значений Ir, tr, Isd, tsd (стр. 112) Мгновенная токовая отсечка: фиксированная уставка 20 кА Светодиодный индикатор Micro-USB разъем Логическая и динамическая селективность 4-полюсное исполнение с регулировкой защиты нейтрали с лицевой панели
			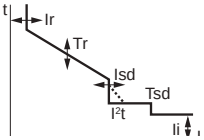
			Отключающая способность Icu 36 кА (400 В~)
			In (A)
1	4 222 99	4 223 05	630
1	4 223 00	4 223 06	800
1	4 223 01	4 223 07	1000
1	4 223 02	4 223 08	1250
1	4 223 03	4 223 09	1600
			Отключающая способность Icu 50 кА (400 В~)
1	4 223 11	4 223 17	630
1	4 223 12	4 223 18	800
1	4 223 13	4 223 19	1000
1	4 223 14	4 223 20	1250
1	4 223 15	4 223 21	1600
			Отключающая способность Icu 70 кА (400 В~)
1	4 223 23	4 223 29	630
1	4 223 24	4 223 30	800
1	4 223 25	4 223 31	1000
1	4 223 26	4 223 32	1250
1	4 223 27	4 223 33	1600
			Отключающая способность Icu 100 кА (400 В~)
1	4 223 35	4 223 41	630
1	4 223 36	4 223 42	800
1	4 223 37	4 223 43	1000
1	4 223 38	4 223 44	1250

ОБЕСПЕЧЕНИЕ КАЧЕСТВА ЭЛЕКТРИЧЕСКОЙ ЭНЕРГИИ

Трансформаторы Legrand СЕРИИ Zucchini

Преимущества сухих трансформаторов с литой изоляцией:

ЭКОЛОГИЧНОСТЬ
- Пожаробезопасность
- Отсутствие охлаждающей и изолирующей жидкости
- Возможность вторичной переработки материалов

ПРОСТОТА УСТАНОВКИ
- Компактный размер, позволяющий выгоднее использовать пространство
- Меньший объем строительных работ
- Установка внутри зданий

ГИБКОСТЬ ПРИМЕНЕНИЯ
- Повышенная перегрузочная способность
- Невысокие расходы на обслуживание

ПОДРОБНЕЕ НА СТР. 7
И В КАТАЛОГЕ “ТРАНСФОРМАТОРЫ”

DPX³ 1600 с электронным расцепителем Sg

автоматические выключатели в литом корпусе, номинальный ток от 630 до 1600 А

4 224 23

4 224 29

Технические и время-токовые характеристики (стр. 128-129)
Размеры (стр.125)

Автоматические выключатели в литом корпусе предназначены для коммутации, разделения и защиты электросетей низкого напряжения
Могут быть оборудованы общим дополнительным оборудованием (стр. 114)
Могут быть оборудованы дифференциальными реле (стр. 55)
Поставляются в комплекте:
- с соединительными пластинами для подключения к шинам
- с крышками выводов

Соответствуют МЭК 60947-2, снабжены пломбируемой крышкой регуляторов уставок
Могут устанавливаться на монтажной плате в шкафы и щитки XL³

Автоматические выключатели в литом корпусе с электронным расцепителем Sg– стационарное исполнение

Регулировка значений Ir, Isd, Ig, tr, tsd, tg (стр. 112)
Мгновенная токовая отсечка: фиксированная уставка 20 кА
Светодиодный индикатор
Micro-USB разъем
Логическая и динамическая селективность
4-полюсное исполнение с регулировкой защиты нейтрали с лицевой панели

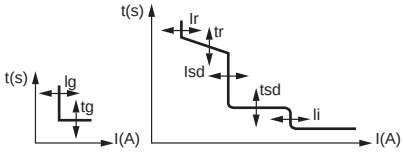

Упак.	Кат. № 3П	Кат. № 4П	In (A)
			Отключающая способность Icu 36 кА (400 В~)
1	4 223 95	4 224 01	630
1	4 223 96	4 224 02	800
1	4 223 97	4 224 03	1000
1	4 223 98	4 224 04	1250
1	4 223 99	4 224 05	1600
			Отключающая способность Icu 50 кА (400 В~)
1	4 224 07	4 224 13	630
1	4 224 08	4 224 14	800
1	4 224 09	4 224 15	1000
1	4 224 10	4 224 16	1250
1	4 224 11	4 224 17	1600
			Отключающая способность Icu 70 кА (400 В~)
1	4 224 19	4 224 25	630
1	4 224 20	4 224 26	800
1	4 224 21	4 224 27	1000
1	4 224 22	4 224 28	1250
1	4 224 23	4 224 29	1600
			Отключающая способность Icu 100 кА (400 В~)
1	4 224 31	4 224 37	630
1	4 224 32	4 224 38	800
1	4 224 33	4 224 39	1000
1	4 224 34	4 224 40	1250

Автоматические выключатели в литом корпусе с электронным расцепителем Sg с блоком измерения энергиии – стационарное исполнение

Регулировка значений Ir, Isd, Ig, tr, tsd, tg (стр. 112)
Мгновенная токовая отсечка: фиксированная уставка 20 кА
Светодиодный индикатор
Micro-USB разъем
Логическая и динамическая селективность
4-полюсное исполнение с регулировкой защиты нейтрали с лицевой панели

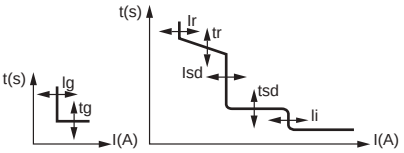

Упак.	Кат. № 3П	Кат. № 4П	In (A)
			Отключающая способность Icu 36 кА (400 В~)
1	4 224 43	4 224 49	630
1	4 224 44	4 224 50	800
1	4 224 45	4 224 51	1000
1	4 224 46	4 224 52	1250
1	4 224 47	4 224 53	1600
			Отключающая способность Icu 50 кА (400 В~)
1	4 224 55	4 224 61	630
1	4 224 56	4 224 62	800
1	4 224 57	4 224 63	1000
1	4 224 58	4 224 64	1250
1	4 224 59	4 224 65	1600
			Отключающая способность Icu 70 кА (400 В~)
1	4 224 67	4 224 73	630
1	4 224 68	4 224 74	800
1	4 224 69	4 224 75	1000
1	4 224 70	4 224 76	1250
1	4 224 71	4 224 77	1600
			Отключающая способность Icu 100 кА (400 В~)
1	4 224 79	4 224 85	630
1	4 224 80	4 224 86	800
1	4 224 81	4 224 87	1000
1	4 224 82	4 224 88	1250

DPX³ 1600

дополнительное оборудование и аксессуары

4 225 88 + 4 225 93

0 262 60

0 262 70

0 262 67 + 0 262 68

Упак.	Кат. №		Выкатное исполнение
			DPX³ выкатного исполнения – это съемный DPX³, оборудованный механизмом «Debro-lift», позволяющим выкатывать DPX³, не снимая его с основания
			Основание для выкатного выключателя Для DPX³ 1600, оборудованного механизмом «Debro-lift» Кат. №№ 4 225 93 или 4 225 94
	3П	4П	
1	4 225 86	4 225 87	Основание, подключение спереди
1	4 225 88	4 225 89	Основание, подключение сзади
			Механизм «Debro-lift»
	4 225 93	4 225 94	Для DPX³ 1600 Устанавливается на стационарный DPX³ для превращения его в подвижную часть выкатного выключателя
			Пластина для установки сигнальных контактов
1	4 225 95		Для установки сигнальных контактов Кат. № 0 265 74 на выкатное исполнение DPX³
			Замок для механизма «Debro-lift» Позволяет заблокировать DPX³ в положении «выкачен»
			Замок Ronis
	Ronis	Profalux	Замок Profalux
1	0 265 76	0 263 48	Замок с 1 ключом только для DPX³
1	0 265 80	0 265 79	2 замка (поставляются с 1 ключом) для DPX³ с электродвигательным приводом или поворотной рукояткой
			Аксессуары для механизма «Debro-lift»
1	0 265 75		Рукоятка для выкатывания
1	0 265 74		Сигнальный контакт положения «вкачен/выкачен»
			Вспомогательные контакты
1	4 222 30		Вспомогательные контакты для DPX³ выкатного исполнения

Упак.	Кат. №		Ввод источника резервного питания
			Плата для двух аппаратов с блокировкой
1	0 264 10		Плата монтажная для DPX³ стационарной версии
1	0 264 05		Плата монтажная для DPX³ втычной и выкатной версии

Упак.	Кат. №		Поворотные рукоятки
			Установка на DPX³
1	0 262 61		Стандартная (черная)
			Рукоятки выносные - IP 55 Комплект: рукоятка, держатель оси, шаблон для сверления, монтажные аксессуары, блокиратор
1	0 262 83		Стандартная (черного)
1	0 262 84		Для аварийного отключения (красно-желтая)
			Блокираторы
1	0 262 93		Замок и ключ Profalux
1	0 262 94		Замок и ключ Ronix

Упак.	Кат. №		Электродвигательные приводы
			Фронтальное управление
1	0 261 23		230 В∿/⎓ для In ≤ 1250 A
1	0 261 27		230 В∿/⎓ для In = 1600 A
			Блокираторы
1	0 261 59		Замок и ключ Ronis
1	0 261 58		Замок и ключ Profalux

Упак.	Кат. №		Аксессуары
			Разделительные перегородки Обеспечивают изоляцию соединений между полюсами
1	0 262 66		Набор из трех перегородок
	3П	4П	**Крышки для пломбирования выводов**
1	0 262 64	0 262 65	Комплект из 2 шт.
			Блокиратор
1	0 262 60		Для блокирования в положении “Выкл”
			Клеммы для подключения
1	0 262 69		Подключение неоконцованных кабелей 1 клемма для 2 x 240 мм² (жесткий кабель) или 2 x 185 мм² (гибкий кабель)
1	0 262 70		1 клемма большой емкости 4 x 240 мм² (жесткий кабель) 4 x 185 мм² (гибкий кабель) (гибкий кабель)
			Клеммные удлинители для подключения DPX к токоведущим шинам Набор из 4 штук
1	0 262 67		630 – 1250 A макс. 2 шины на полюс
1	0 262 68		1600 A макс. 3 шины на полюс
	3P	4P	**Клеммные расширители**
1	0 262 73	0 262 74	Для увеличения расстояния между 3П 4П полюсами при подключении Набор из 3 (или 4)
			Клеммы для подключения сзади Применяются для преобразования стационарной версии с передним подключеним в стационарную версию с подключением сзади Набор из 6 (или 8) клемм. Установка сверху или снизу
1	0 263 80	0 263 82	Набор коротких клемм
	0 263 81	0 263 83	Набор длинных клемм
			Клеммные крышки IP 20
1	4 225 90	4 225 91	Набор из двух крышек
			Внешняя нейтраль
1	4 225 92		Внешняя нейтраль

DPX³ 630 и 1600

общее дополнительное оборудование

0 261 90

4 222 48

Упак.	Кат. №	
		Вспомогательный контакт сигнализации коммутационного положения или срабатывания автоматического выключателя
1	4 210 11	Для сигнализации коммутационного положения или срабатывания автоматического выключателя при аварии Для DPX³/DPX³-I/DPX-IS Переключающий контакт 3А, 240 В
		Расцепители Обеспечивают дистанционное отключение DPX³
		Независимые расцепители Для DPX-IS/DPX³-I и DPX³ Мощность включения расцепителя 300 ВА
1	4 222 39	Напряжение катушки 24 В~/=
1	4 222 40	Напряжение катушки 48 В=
1	4 222 41	Напряжение катушки 110 В~
1	4 222 42	Напряжение катушки 230 В~
1	4 222 43	Напряжение катушки 400 В~
		Минимальные расцепители напряжения Для DPX-IS/DPX³-I и DPX³
1	4 222 44	Напряжение катушки 24 В=
1	4 222 45	Напряжение катушки 24 В~
1	4 222 46	Напряжение катушки 48 В=
1	4 222 47	Напряжение катушки 110 В~
1	4 222 48	Напряжение катушки 230 В~
1	4 222 49	Напряжение катушки 400 В~
		Расцепитель минимального напряжения с задержкой (800 мс) Служат для дистанционного отключения. Модуль задержки применяется для предотвращения отключения аппарата защиты при кратковременных отключениях питания. Модуль задержки используется совместно с расцепителем минимального напряжения Кат. № 4 226 23
1	0 261 90	Модуль задержки 230 В∿ — Кол-во модулей: 3
1	0 261 91	Модуль задержки 400 В∿ — Кол-во модулей: 3
1	4 226 23	Расцепитель минимального напряжения для DPX³ 630 и 1600

Кат №, выделенные красным: Новая продукция

DPX³ 160, 250, 630 и 1600

диспетчеризация и контроль

4 149 49

0 261 56

Упак.	Кат. №	
		Источник вспомогательного питания для DPX³
1	4 210 83	Для питания электронных расцепителей DPX³, когда выключатель отключен или через него проходит недостаточный ток Входное напряжение: 24 В~/= Размер: 2 модуля Выходной ток 250 мА: для питания нескольких выключателей Потребляемый ток: - DPX³ с электронным расцепителем S2/Sg: 50 мА - DPX³ с электронным расцепителем S2/Sg с функциями измерения: 62,5 мА - DPX³ с электронным расцепителем S2 и дифференциальной защитой: 50 мА - DPX³ с электронным расцепителем S2 с функциями измерения и дифференциальной защитой: 62,5 мА
		Интерфейс связи RS485 Modbus
1	4 210 75	**Коммуникационный интерфейс для DPX³** Для подключения выключателя DPX³ с электронным расцепителем S2/Sg к коммуникационной сети RS485 Modbus Интерфейс обеспечивает доступ к данным выключателя по сети Modbus Размер: 1 модуль Напряжение питания: 24 В~/= (возможно использовать для питания блоки 1 466 22 и 1 466 23) 2-проводная линия RS485 Специальный конфигурационный комплект для установки адреса, скорости передачи и кодировки
		Диспетчерское управление и обмен данными
		Веб-сервер системы энергоменеджмента Для удаленного конфигурирования, тестирования, управления и визуализации через веб-браузер на ПК, смартфоне или планшете данных, полученных от устройств защиты (дополнительных модулей DX³ с функцией измерения, аппаратов DPX³ и DMX³), электрических счетчиков, многофункциональных измерительных приборов EMDX³ и системы энергоменеджмента CX³
1	4 149 47	Для системы, включающей 10 Modbus-адресов или 10 импульсных счетчиков. Прямое IP соединение. 4 модуля
1	H 4 149 48	Для системы, включающей 32 Modbus-адреса или 32 импульсных счетчика. Прямое IP соединение. 4 модуля
1	4 149 49	Для системы, включающей 255 Modbus-адресов или 32 импульсных счетчиков
		Программное обеспечение энергетического менеджмента для 1 ПК (ключ пользователя) Для удаленного конфигурирования, тестирования, управления и визуализации данных от электрических счетчиков, многофункциональных контрольно-измерительных приборов EMDX³ и системы энергоменеджмента CX3 на одном сетевом компьютере Бесплатная 30-дневная пробная лицензия скачивается с сайта www.legrand.ru
1	4 149 38	Лицензионное соглашение (ключ пользователя) для системы, включающей 32 Modbus-адреса или 32 импульсных счетчика
1	4 149 39	Лицензионное соглашение (ключ пользователя) для системы, включающей 255 Modbus-адресов или 255 импульсных счетчиков
		Выносной дисплей
1	0 261 56	Для просмотра информации, поступающей от аппаратов и устройств защиты DX3-HP, DPX³, DMX³ или EMDX³ Может контролировать до 8 устройств Напряжение питания: от 18 до 30 В= Монтируется на двери или передней панели шкафа Размер монтажного отверстия: 96 x 96 мм Для питания использовать Кат. № 0 035 67

DPX³-I без расцепителя

от 160 до 1600 А

4 202 99

Размеры DPX³-I идентичны размерам соответствующих DPX³

Выключатели без расцепителя предназначены для коммутации цепей под нагрузкой и разъединения цепей низкого напряжения
Могут быть оснащены дифференциальной защитой или дифференциальным реле соответствующего DPX³
Аппараты вплоть до DPX 250 могут устанавливаться на рейку с монтажной платой Кат. № 421 072 (DPX³-I 160) и Кат. № 421 071 (DPX³ 250).
Соответствуют требованиям стандарта МЭК 60947-3
Категория применения: AC 23 A
Подключение идентично подключению соответствующих моделей DPX³
Подробные электрические характеристики (стр. 128)

Упак.	Кат. № 3П	Кат. № 4П	DPX³-I 160 In (A)
1	4 201 98	4 201 99	160
	4П с диф. защитой		
1	4 201 97		160
			DPX³-I 250
	3П	4П	In (A)
1	4 202 99	4 203 00	250
	4П с диф. защитой		
1	4 202 98		250
			DPX³-I 630
	3П	4П	In (A)
1	4 222 16	4 222 18	400
1	4 222 17	4 222 19	630
			DPX³-I 1600
	3П	4П	In (A)
1	4 224 90	4 224 94	630
1	4 224 91	4 224 95	800
1	4 224 92	4 224 96	1250
1	4 224 93	4 224 97	1600

DPX³ с магнитным расцепителем

автоматические выключатели в литом корпусе номиналом до 1600 А для защиты электродвигателей

4 207 13

Для коммутации, разъединения и защиты трёхфазных электродвигателей
Соответствуют МЭК 60947-2
Габаритные размеры и подключение аналогично стандартным термомагнитным версиям

Упак.	Кат. № 3П	DPX³ 160 In (A)
		Уставка защиты от короткого замыкания: фиксированная 10 In
		Отключающая способность Icu 16 кА (400 В~)
1	4 207 10	16
1	4 207 11	25
1	4 207 12	50
1	4 207 13	63
		Отключающая способность Icu 25 кА (400 В~)
1	4 207 14	16
1	4 207 15	25
1	4 207 16	50
1	4 207 17	63
		DPX³ 250
		Уставка защиты от короткого замыкания: регулируемая, от 5 до 10 In
		Отключающая способность Icu 36 кА (400 В~)
	3П	In (A)
1	4 207 18	100
1	4 207 19	160
1	4 207 20	200
1	4 207 21	250
		Отключающая способность Icu 70 кА (400 В~)
1	4 207 22	100
1	4 207 23	160
1	4 207 24	200
1	4 207 25	250
		DPX³ 630 с электронным расцепителем
		Регулировка значений Isd, Tsd
		Уставка мгновенной защиты If=5kA
		Отключающая способность Icu 36 кА (400 В~)
	3П	In (A)
1	4 226 08	320
1	4 226 09	400
		Отключающая способность Icu 70 кА (400 В~)
1	4 226 10	320
1	4 226 11	400

Упак.	3П	4П	DPX³ 630 In (A)
			Уставка защиты от короткого замыкания регулируются от 5 до 10 In
			Отключающая способность Icu 36 кА (400 В~)
	3П	4П	In (A)
1	4 225 98	4 226 16	400
1	4 225 99		500
1	4 226 00	4 226 17	630
			Отключающая способность Icu 70 кА (400 В~)
1	4 226 01	4 226 18	400
1	4 226 02		500
1	4 226 03	4 226 19	630
			DPX³ 1600
			Уставка защиты от короткого замыкания регулируются от 5 до 10 In
			Отключающая способность Icu 50 кА (400 В~)
	3П	4П	In (A)
1	4 226 04	4 226 12	800
1	4 226 05	4 226 13	1000
			Отключающая способность Icu 70 кА (400 В~)
1	4 226 06	4 226 14	800
1	4 226 07	4 226 15	1000

DPX³ 160 с термомагнитным расцепителем

Размеры

Стационарное исполнение

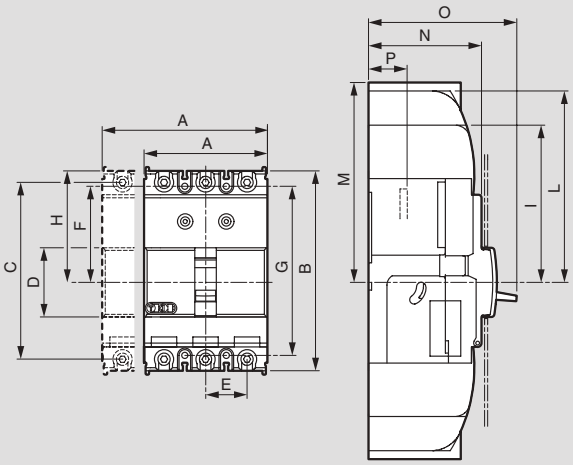

Стационарное исполнение с дифференциальной защитой

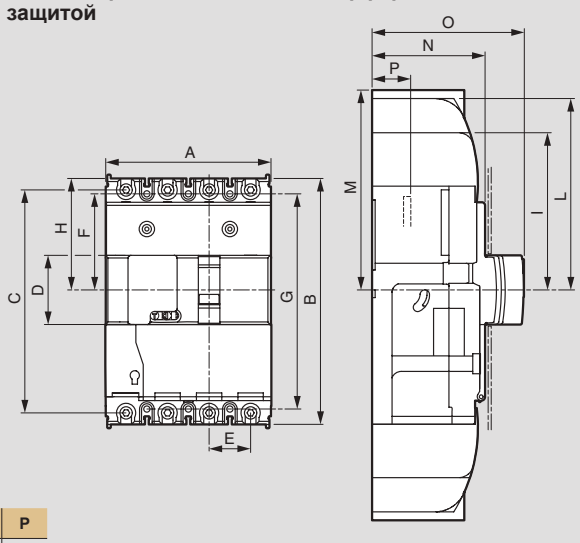

	A	B	C	D	E	F	G	H	I	L	M	N	O	P
3П	81	130	115	45	27	62,5	110	72,5	102,5	125	-	74	100	18
4П	108	130	115	45	27	62,5	110	72,5	102,5	125	-	74	100	18
с диф. защитой	108	160	145	45	27	62,5	140	72,5	102,5	125	-	74	100	18

Съемное исполнение

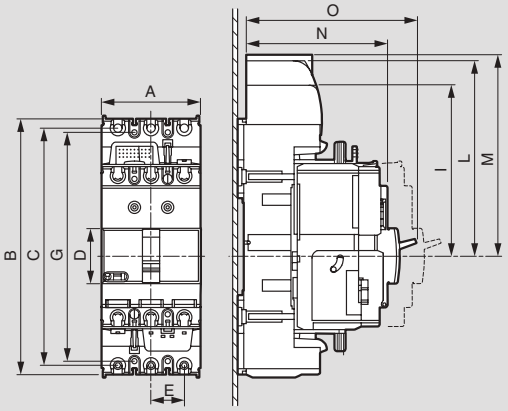

Съемное исполнение с дифференциальной защитой

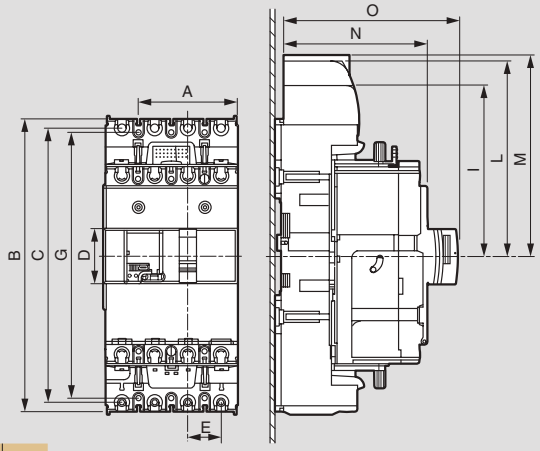

	A	B	C	D	E	F	G	H	I	L	M	N	O	P
3П	81	208	193	45	27	100,5	186	111,5	141,5	164	-	122	148	-
4П	108	238	223	45	27	100,5	216	111,5	141,5	164	-	122	148	-
с диф. защитой	108	230	223	45	27	100,5	216	111,5	141,5	164	-	122	148	-

DPX³ 250 с термомагнитным и электронным расцепителем

Размеры

Стационарное исполнение

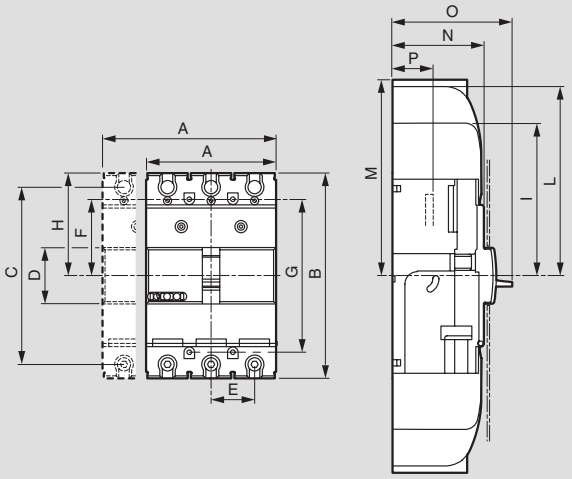

	A	B	C	D	E	F	G	H	I	L	M	N	O	P
3П	105	165	142,5	45	35	61,5	123	82,5	112,5	150	-	74	100	18
4П	140	165	142,5	45	35	61,5	123	82,5	112,5	150	-	74	100	18
с диф. защитой	140	195	172,5	45	35	61,5	153	82,5	112,5	150	-	74	100	18

Стационарное исполнение с дифференциальной защитой

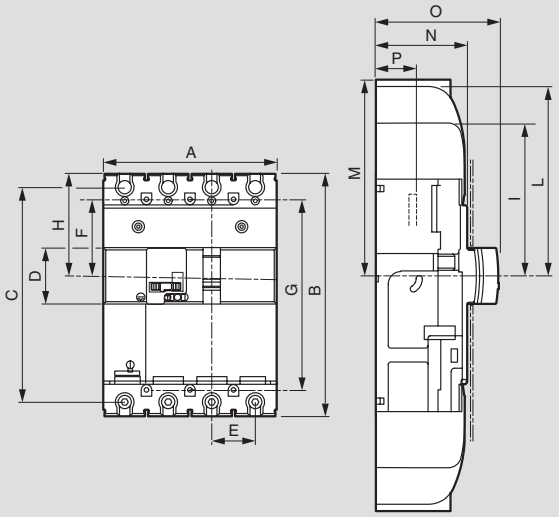

Съемное исполнение

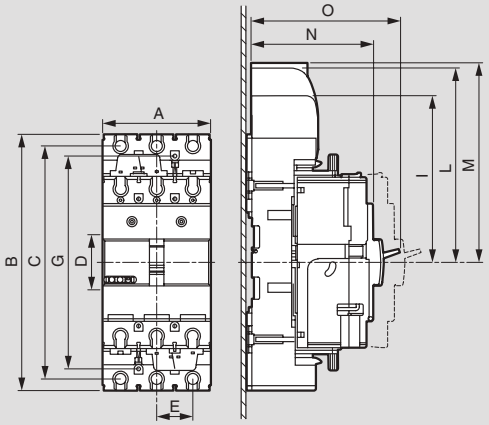

	A	B	C	D	E	F	G	H	I	L	M	N	P
3П	105	248	225,5	45	35	103	206	150	180	217,5	-	122	148
4П	140	278	225,5	45	35	103	236	150	180	217,5	-	122	148
с диф. защитой	140	278	225,5	45	35	103	236	150	180	217,5	-	122	148

Съемное исполнение с дифференциальной защитой

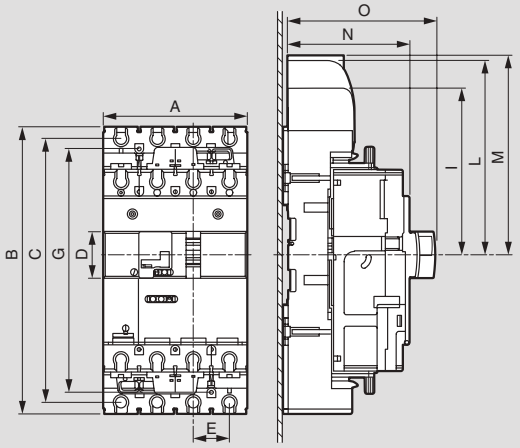

Дополнительное оборудование для DPX³ 160/250

Размеры

Стандартные поворотные рукоятки непосредственного монтажа Кат. № 4 210 00/01/02/03

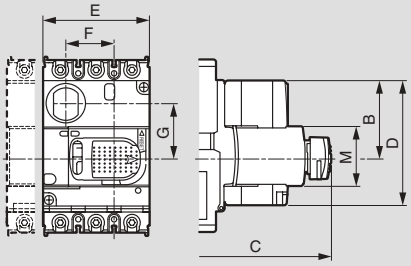

Выносные поворотные рукоятки Кат. № 4 210 04/05

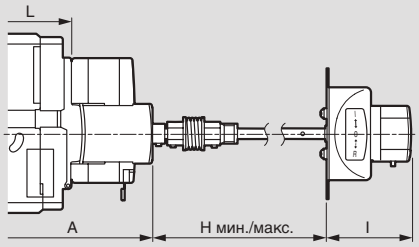

	A	B	C	D	E	F	G	H мин	H макс	I	L	M
160	122	57	155	94	80.5	36.5	41.7	132	361	62	74	45
160 с дифференциальной защитой	122	57	155	94	93	36.5	41.7	132	361	62	74	45
250	122	57	155	94	80.5	40.5	41.7	132	361	62	74	45
250 с дифференциальной защитой	122	57	155	94	93	40.5	41.7	132	361	62	74	45
250 с электронным расцепителем	122	57	155	94	93	40.5	41.7	132	361	62	74	45
250 с электронным расцепителем и с дифференциальной защитой	122	57	155	94	93	40.5	41.7	132	361	62	74	45

Электродвигательный привод для установки спереди. Кат. № 4 210 61

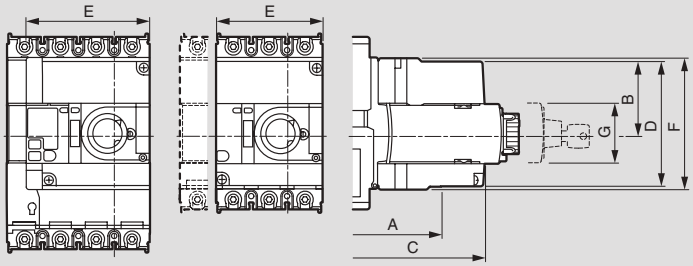

	A	B	C	D	E	F	G	H
160	125	54.5	154	94	80.5	99	45	74
160 с дифференциальной защитой	125	54.5	154	94	93	99	45	74
250	125	54.5	154	94	80.5	99	45	74
250 с дифференциальной защитой	125	54.5	154	94	93	99	45	74
250 с электронным расцепителем	125	54.5	154	94	93	99	45	74
250 с электронным расцепителем и с дифференциальной защитой	125	54.5	154	94	93	99	45	74

Задние выводы Кат. № 4 210 36/37/38/

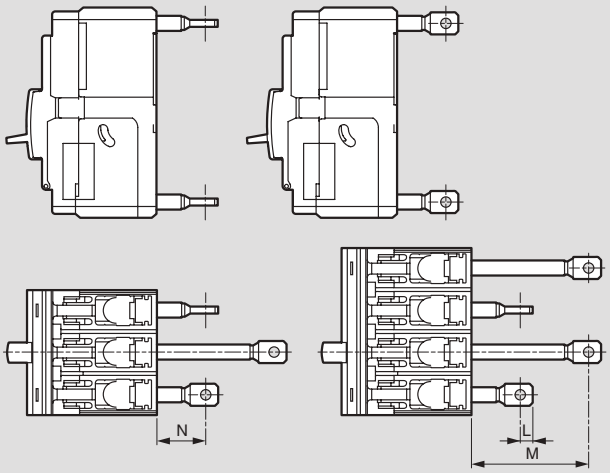

Вводные полюсные расширители Кат. № 4 210 32/33/34/35

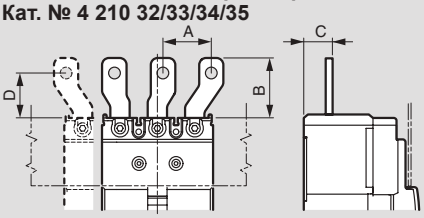

	A	B	C	D
160	35	41	23	33
160 с дифференциальной защитой	35	41	23	33
250	48.5	55	23	39
250 с дифференциальной защитой	48.5	55	23	39

Габаритные размеры

Стационарное исполнение, подключение спереди

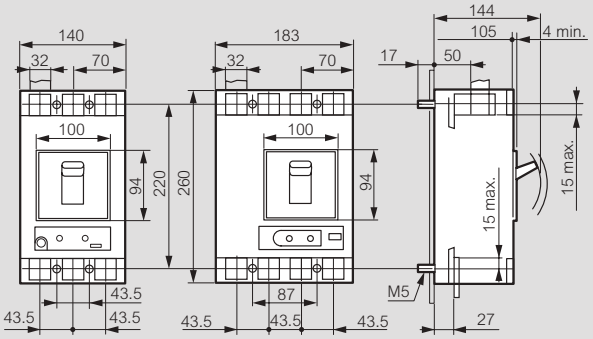

Стационарное исполнение, блок дифференциальной защиты снизу

Подключение спереди

Подключение сзади

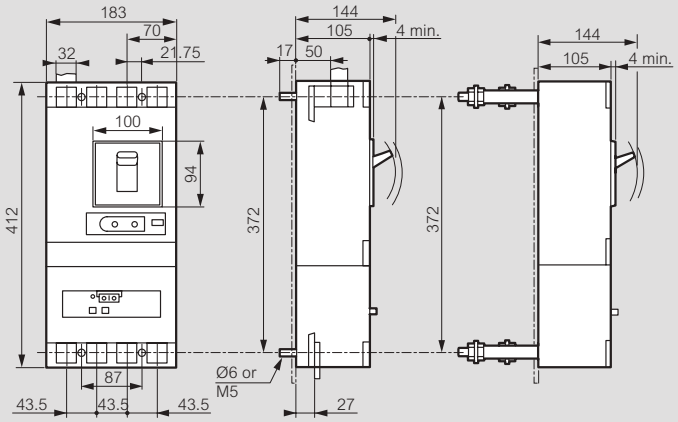

Съемное исполнение, подключение спереди

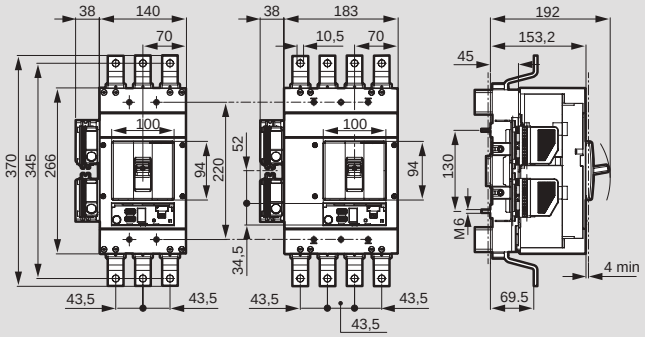

Съемное исполнение, подключение сзади

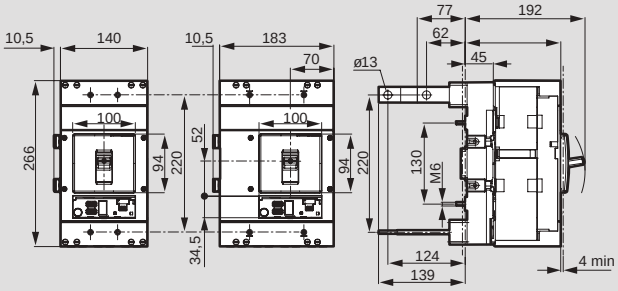

Выкатное исполнение, подключение спереди

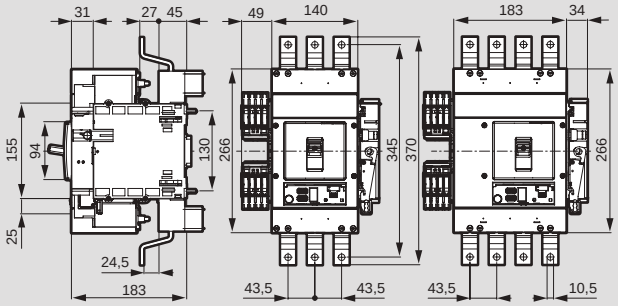

Выкатное исполнение, подключение сзади

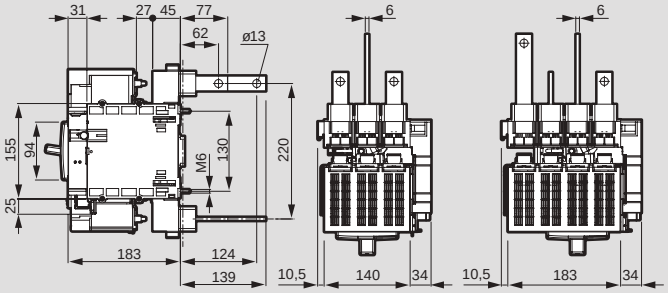

DPX³ с рукояткой управления

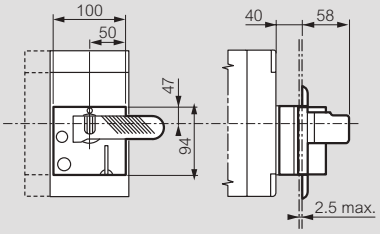

Кожух для клемм

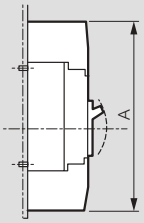

	A (мм)
DPX³ 630	390
DPX³ 630 + блок диф. защиты	542

Рукоятка управления вынесенная на дверь

Монтаж с гибким соединителем

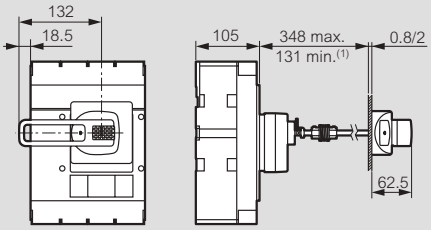

1: 75 мм без механической системы

Габаритные размеры

Стационарное исполнение, подключение спереди

Стационарное исполнение, подключение сзади

Вертикально

Горизонтально

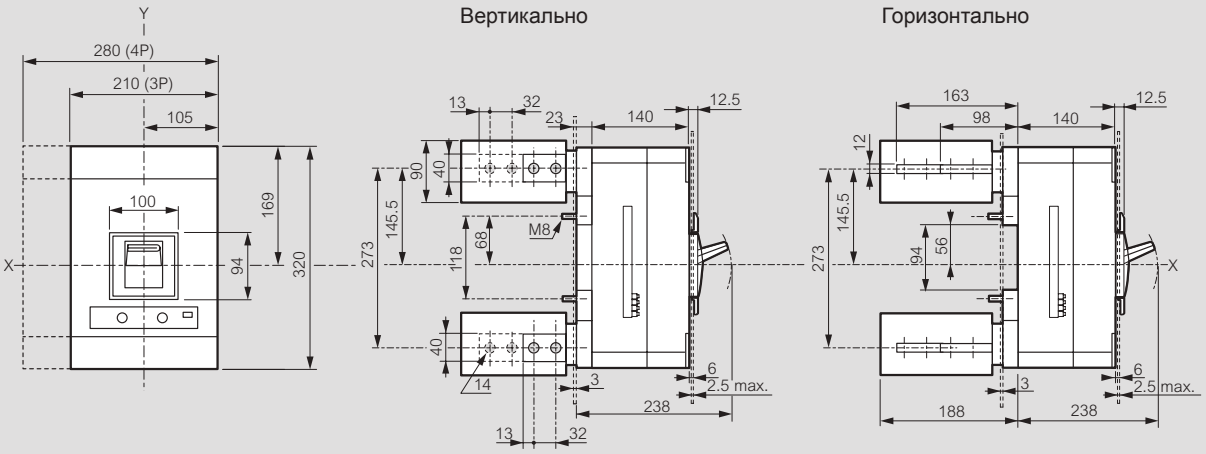

Выкатное исполнение, подключение сзади

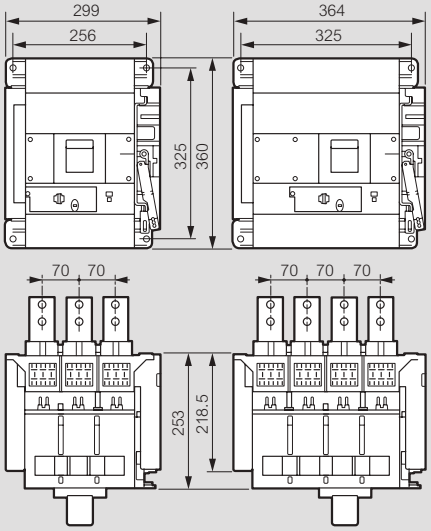

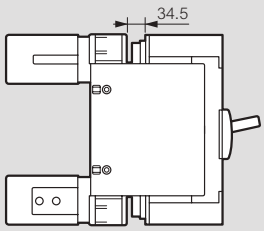

Кожухи для клемм

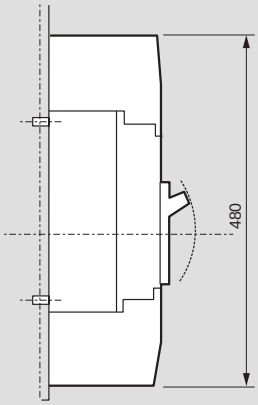

DPX³ с рукояткой управления

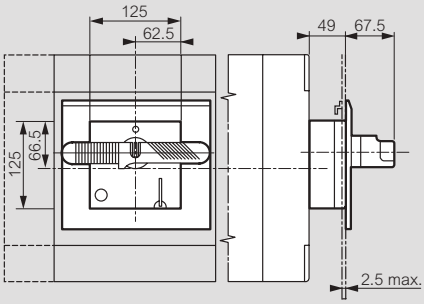

Рукоятка управления вынесенная на дверь

Монтаж с гибким соединителем

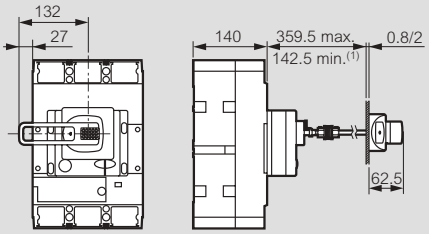

1: 75 мм без механической системы

Технические характеристики при 40 °C

Автоматические выключатели в литом корпусе		DPX³ 160 с термомагнитным расцепителем				DPX³ 160 с электронным расцепителем и с диф. защ.			
		16 кА	25 кА	36 кА	50 кА	16 кА	25 кА	36 кА	50 кА
Номинальный ток In, A		16-25-40-63-80-100-125-160				16-25-40-63-80-100-125-160			
Номинальное напряжение изоляции, В	50-60 Гц	800				600			
Номинальное напряжение, В	50-60 Гц	690				500			
	Пост. ток.	500				500			
Номинальное импульсное выдерживаемое напряжение Uimp, кВ		8				8			
Категория применения		A				A			
Номинальная наибольшая отключающая способность по пер. току (кА)	220/240 В~	25	35	50	65	25	35	50	65
	380/415 В~	16	25	36	50	16	25	36	50
	440 В~	10	18	25	30	10	18	25	30
	480/500 В~	8	10	12	15	8	10	12	15
	690 В~	5	5	8	10	5	5	8	10
Номинальная наибольшая отключающая способность по пост. току, кА	125 В = (1)	32	50	60	80	32	50	60	80
	250 В = (1)	16	25	30	40	16	25	30	40
	400 В = (2)	16	25	30	40	16	25	30	40
	500 В = (2)	10	20	25	35	10	20	25	35
Номинальная рабочая отключающая способность Ics, % Icu		100	100	100	100	100	100	100	100
Номинальная включающая способность Icm, кА	415 В~	32	52,5	75,6	105	32	52,5	75,6	105
Отключающая способность одного полюса Icu, кА Для систем заземления типа IT	220/240 В~	6,25	8,75	12,5	16,3	6,25	8,75	12,5	16,3
	380/415 В~	4	6,25	9	12,5	4	6,25	9	12,5
	440 В~	2,5	4,5	6,25	7,5	2,5	4,5	6,25	7,5
	480/500 В~	2	2,5	3	3,75	2	2,5	3	3,75
	690 В~	1,25	1,25	2	2,5	1,25	1,25	2	2,5

Автоматические выключатели в литом корпусе		DPX³ 250 с термомагнитным расцепителем				DPX³ 250 с электронным расцепителем			
		25 кА	36 кА	50 кА	70 кА	25 кА	36 кА	50 кА	70 кА
Номинальный ток In, A		100-160-200-250				40-100-160-250			
Номинальное напряжение изоляции, В	50-60 Гц	800 (с встроенным диф. защ.: 500)				800 (с встроенным диф. защ.: 500)			
Номинальное рабочее напряжение, В	50-60 Гц	690 (с встроенным диф. защ.: 500)				690 (с встроенным диф. защ.: 500)			
	Пост. ток.	500				500			
Номинальное импульсное выдерживаемое напряжение Uimp, кВ		8				8			
Категория применения		A				A			
Номинальная наибольшая отключающая способность по пер. току (кА)	220/240 В~	40	60	80	100	40	60	80	100
	380/415 В~	25	36	50	70	25	36	50	70
	440 В~	20	30	40	60	20	30	40	60
	480/500 В~	10	25	30	40	10	25	30	40
	690 В~	8	16	18	20	8	16	-	20
Номинальная наибольшая отключающая способность по пост. току, кА	125 В ⎓ (1)	50	72	80	90	50	72	80	90
	250 В ⎓ (1)	25	36	40	45	25	36	40	45
	400 В ⎓ (2)	30	45	50	55	30	45	50	55
	500 В ⎓ (2)	25	36	40	45	25	36	40	45
Номинальная рабочая отключающая способность Ics, % Icu		100	100	100	100	100	100	100	100
Отключающая способность одного полюса Icu, кА Для систем заземления типа IT	220/240 В~	10	15	20	25	15	15	20	25
	380/415 В~	6,25	9	12,5	17,5	6,25	9	12,5	17,5
	440 В~	5	7,5	10	15	5	7,5	10	15
	480/500 В~	2,5	6,25	7,5	10	2,5	6,25	7,5	10
	690 В~	2	4	4,5	5	-	-	-	-

Влияние температуры на характеристики аппарата

DPX³ 160

In (A)	Температура, °C											
	-25	-20	-10	-5	0	10	20	30	40	50	60	70
16	23	22	21	21	20	19	18	17	16	15	15	14
25	37	35	34	33	32	30	28	26	25	23	22	21
40	55	54	52	51	50	47	43	42	40	38	36	34
63	88	87	84	83	81	76	69	66	63	60	57	55
80	115	113	111	109	107	97	87	84	80	78	75	72
100	135	133	130	123	115	108	100	100	100	95	90	85
125	160	158	155	153	150	138	125	125	125	118	112	105
160	224	221	214	210	205	192	176	168	160	152	145	139

DPX³ 250

In (A)	Температура, °C											
	-25	-20	-10	-5	0	10	20	30	40	50	60	70
40	54	53	51	50	49	48	45	41	40	38	36	34
100	135	132	128	126	123	120	112	102	100	94	90	84
160	216	211	205	201	197	192	179	163	160	151	143	134
200	270	264	256	251	246	240	224	203	200	189	179	168
250	338	330	320	314	308	300	280	254	250	236	224	210

1: 2 полюса, соединенные последовательно
2: 3 полюса, соединенные последовательно

Влияние высоты над уровнем моря на характеристики аппарата

Высота над уровнем моря, м		2000	3000	4000
Номинальный ток (A)		1 x In	0,96 x In	0,93 x In
Номинальное напряжение (В)	DPX³ без диф. защ.	690	690	550
	DPX³ с диф. защ.	500	500	400

DPX³ 160/250

Время-токовые характеристики выключателя DPX³ 160 с термомагнитным расцепителем

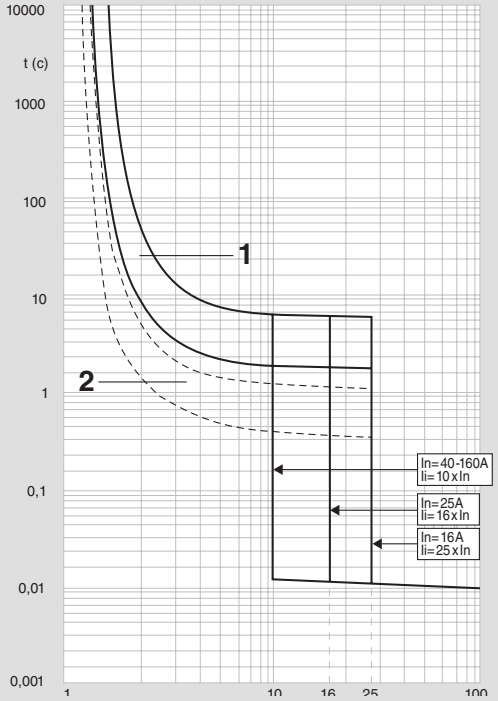

t: время
I: номинальный ток
Ir: уставка токовой защиты
Кривая 1: характеристика в холодном состоянии
Кривая 2: характеристика в нагретом состоянии

Время-токовые характеристики выключателя DPX³ 250 с термомагнитным расцепителем

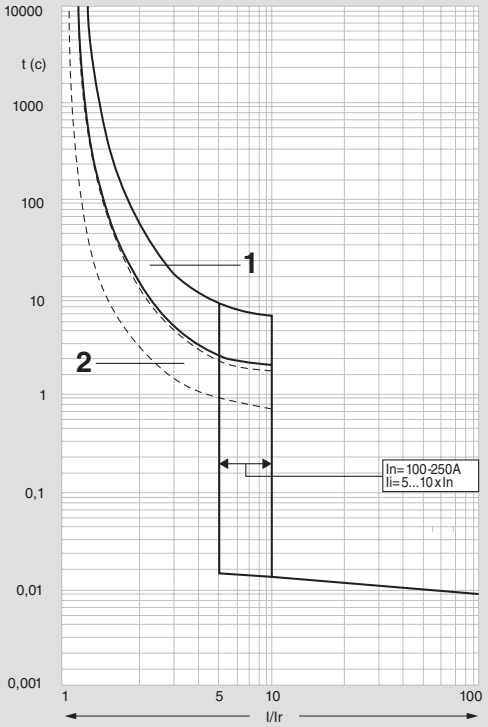

t: время
I: номинальный ток
Ir: уставка токовой защиты
Кривая 1: характеристика в холодном состоянии
Кривая 2: характеристика в нагретом состоянии

Время-токовые характеристики выключателя DPX³ 160 с дифференциальной защитой

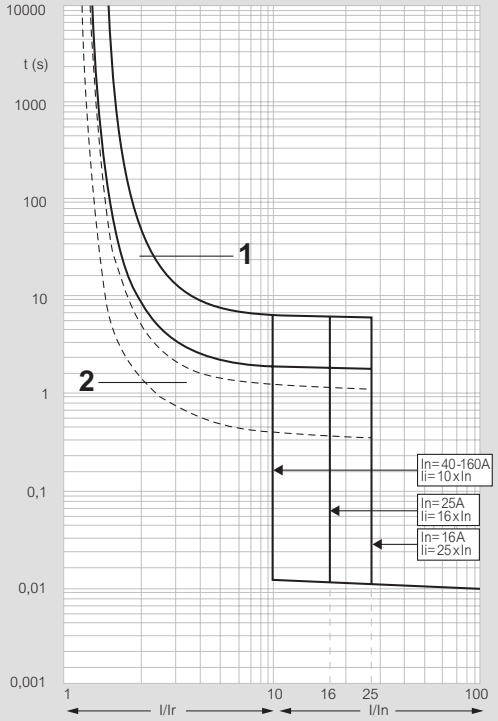

t: время
I: номинальный ток
Ir: уставка токовой защиты
Кривая 1: характеристика в холодном состоянии
Кривая 2: характеристика в нагретом состоянии

Время-токовые характеристики выключателя DPX³ 250 с дифференциальной защитой

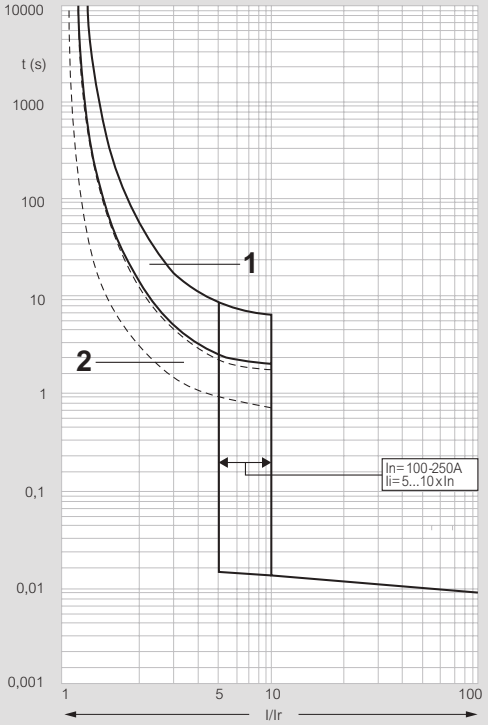

t: время
I: номинальный ток
Ir: уставка токовой защиты

DPX³ 160/250 (продолжение)

Время-токовые характеристики выключателя DPX³ 250 с электронным расцепителем

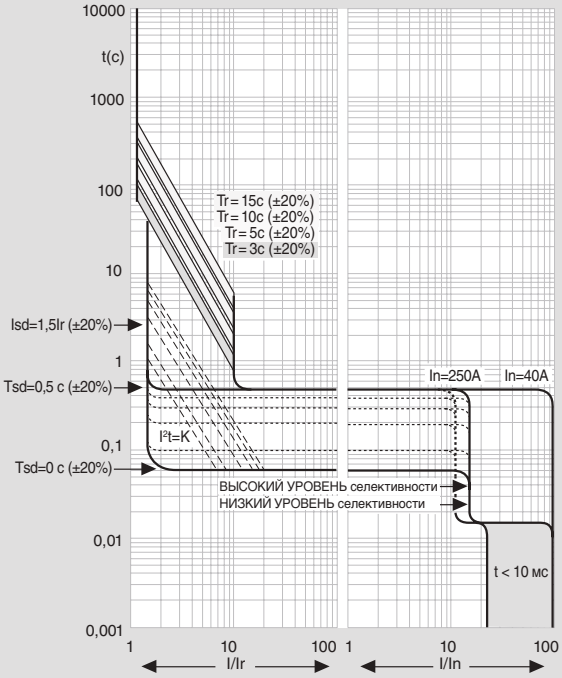

Диапазон регулирования уставок термомагнитного расцепителя для DPX³

Уставки	DPX³ с термомагнитным расцепителем	DPX³ с диф. защитой
Токовая уставка защиты от перегрузки (тепловой расцепитель) Ir	0.4 to 1 In	0.4 to 1 In
Токовая уставка защиты от к.з. (электромагнитный расцепитель) Im	фиксированная: 10 In(1)	фиксированная: 10 In(1)
$I_{\Delta n}$ (A)	-	0.03 - 0.03 - 1 - 3
Δt (s)	-	0 - 0.3 - 1 - 3

1: 400 A для DPX³ 160 при In 16 A и 25 A

Диапазон регулирования уставок электронного расцепителя для DPX³

Уставки	DPX³	DPX³ с диф. защитой
Токовая уставка защиты от перегрузки с длительной задержкой Ir	от 0,4 до 1 In	
Длительная задержка Tr	3 – 5 – 10 – 16 c	
Токовая уставка защиты от короткого замыкания с малой задержкой Isd	1.5 – 2 – 2.5 – 3 – 4 – 5 – 6 – 7 – 8 – 9 – 10 x Ir	
Малая задержка tsd	0.01 – 0.1 – 0.2 – 0.3 – 0.4 – 0.5s	
Ig	(0.2 – 0.3 – 0.4 – 0.5 – 0.6 – 0.7 – 0.8 – 1 – OFF) x In	
Tg	0,1 – 0,2 – 0,5 – 1 c	

DPX³ 630/1600 время-токовые характеристики и диапазон регулирования уставок DPX³

Время-токовые характеристики DPX³ с термомагнитным расцепителем

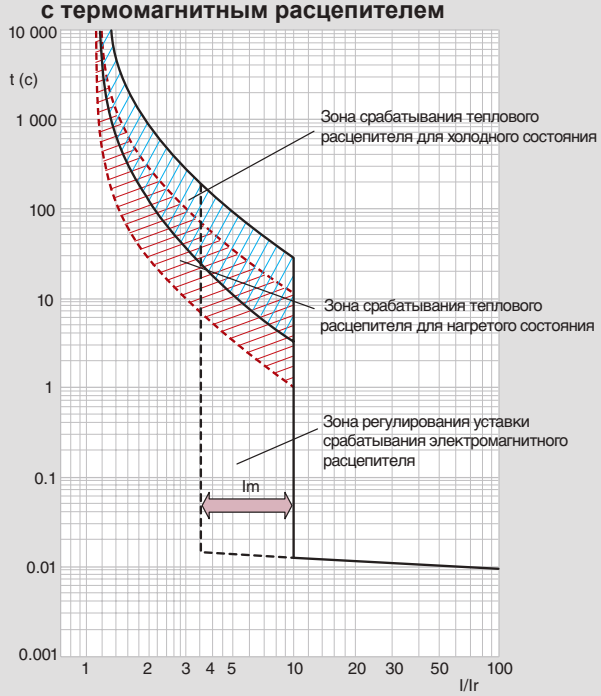

I: фактический ток
Ir: уставка тепловой защиты от перегрузки (задается: Ir = x In)
Im: уставка защиты от к.з. с помощью электромагнитного расцепителя (задается: Im = x In
Так как по оси абсцисс откладывается значение отношения I/Ir, изменение уставки Ir не изменит вид время-токовой характеристики тепловой защиты. Однако зона регулирования уставки защиты от к.з. Im видна прямо на графике (в нашем примере она между 3,5 и 10 I/Ir).

DPX³-I без расцепителя

от 160 до 1600 A

Электрические характеристики

		DPX³-I 160	DPX³-I 250	DPX³-I 630	DPX³-I 1600
Номинальное рабочее напряжение Ue (В)	50/60 Гц	690(1)	690(1)	690	690
	пост. ток	250	250	250	250
Номинальное напряжение изоляции Ui, (В~)		800	800	690	690
Номинальное импульсное выдерживаемое напряжение Uimp (кВ)		8	8	8	8
Номинальная наибольшая выключающая способность Icm (кА)		3	3	6.5(3) / 13(4)	40
Номинальный кратковременно выдерживаемый ток (t = 1 c) Icw (кА)		1.7	1.7	4(3) / 7.6(4)	10(5) / 15(6) / 20(7)
Износостойкость, циклов	механическая	25000	25000	15000	10000
	электрическая	8000	8000	5000	2000(2)
Условный тепловой ток (A)		160	250	630	1600
Номинальный ток отключения (A) AC 23 A (690 В~)		160 (160 V)	250 (250 V)	630	1600
DC 23 A (250 В~)		160	160	630	-

1: 500 В для DPX³-I с модулем дифференциальной защиты
2: До 1250 A
3: In = 400 A
4: In = 630 A
5: In = 800 A
6: In = 1250 A
7: In = 1600 A

DPX³ 160/250/630/1600

время-токовые характеристики и диапазон регулирования уставок DPX³

Время-токовые характеристики DPX³ с электронным расцепителем S2, регулируемые уставки Ir, Isd, Tr и Tsd

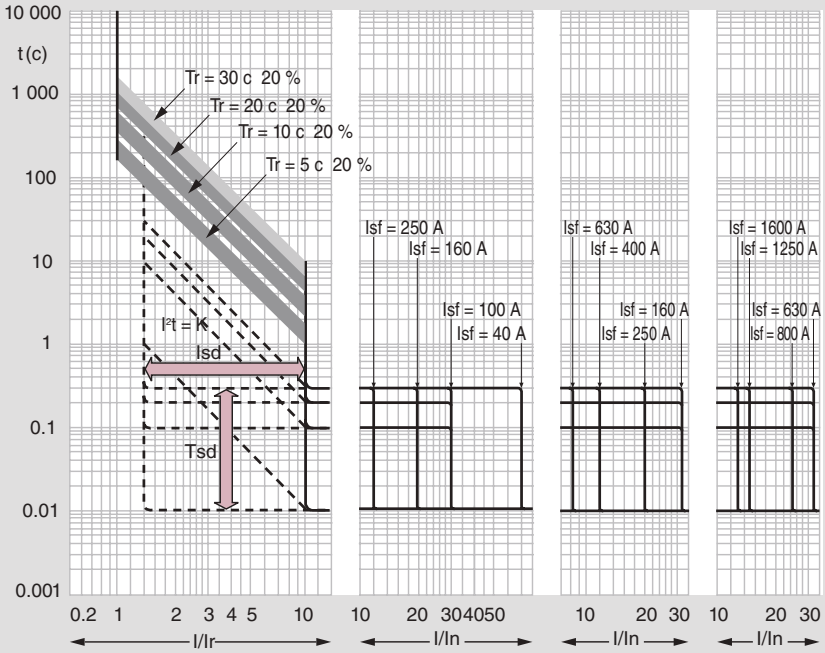

I: фактический ток
Ir: уставка защиты от перегрузки с длительной задержкой (задается: Ir = x In)
Tr: длительная задержка срабатывания защиты от перегрузки (фиксированное значение: от 5 до 30 c)
Isd: Токовая уставка защиты от короткого замыкания с малой задержкой (задается: Im = x Ir, в примере: от 1,5 до 10 Ir)
Tsd: малая задержка (фиксированная: от 0 до 3 c)
Постоянная I²t (регулируется через Tm)
Isf: фиксированная уставка мгновенной токовой отсечки (от 4 до 20 кА в зависимости от модели)

Диапазон регулирования уставок термомагнитного расцепителя DPX³

Уставки	DPX³ 630	DPX³ 1600
Токовая уставка защиты от перегрузки (тепловой расцепитель) Ir	от 0.8 до 1 In	от 0.8 до 1 In
Токовая уставка защиты от короткого замыкания (электромагнитный расцепитель) Im	от 5 до 10 In	от 5 до 10 In

Диапазон регулирования уставок электронного расцепителя DPX³

Уставки	DPX³ 630 / 1600 S2
Токовая уставка защиты от перегрузки с длительной задержкой Ir	(0.4 - 0.5 - 0.6 - 0.7 - 0.8 - 0.9 - 0.95 - 1) x In
Длительная задержка Tr	5 - 10 - 20 - 30 s (to 6 Ir)
Токовая уставка защиты от короткого замыкания с кратковременной задержкой Isd	(1.5 - 2 - 3 - 4 - 5 - 6 - 8 - 10) x Ir(1)
Малая задержка tsd	0 - 0.1 - 0.2 - 0.3 s

1: Для DPX³ 630 (In 630 A) уставка составляет 7,9 Ir

Время-токовые характеристики выключателя DPX³ 160 с дифференциальной защитой

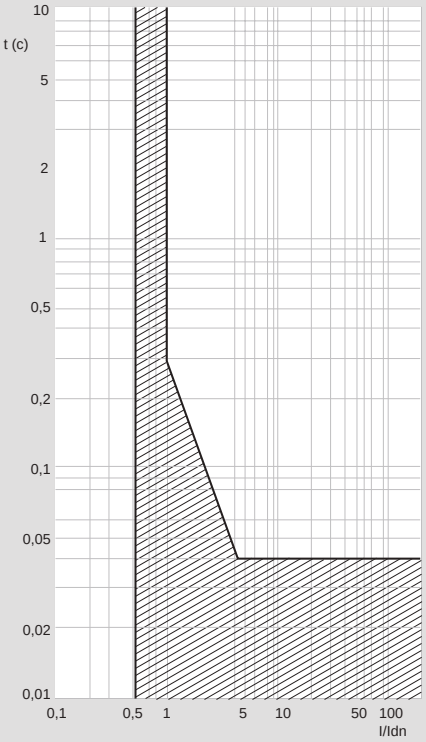

Время-токовые характеристики выключателя DPX³ 250 с дифференциальной защитой

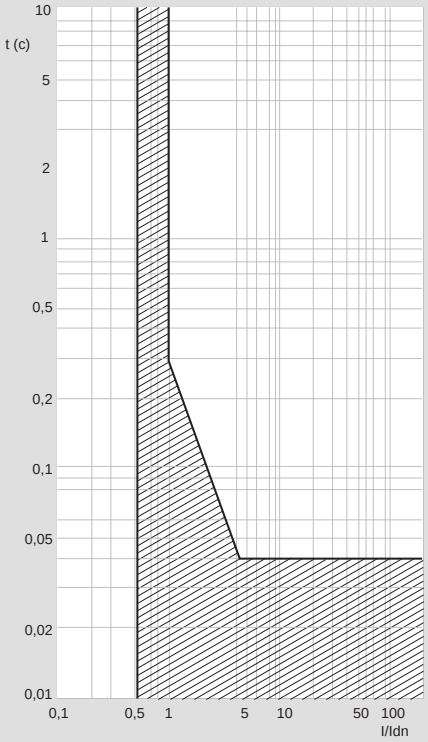

Таблица селективности DMX³ / DPX³

Пределы селективности (средние значения (кА) при 400 В

Нижестоящий автоматический выключатель в литом корпусе	In	Вышестоящий воздушный автоматический выключатель																			
		DMX³ - N 2500 (50 kA) DMX³ - H 2500 (65 kA)						DMX³ - L 2500 (100 kA)						DMX³-N 4000 (50 kA)		DMX³-H 4000 (65 kA)		DMX³-L 4000 (100 kA)		DMX³-L 6300 (100 kA)	
		800	1000	1250	1600	2000	2500	800	1000	1250	1600	2000	2500	3200	4000	3200	4000	3200	4000	5000	6300
DPX³ 160 (16, 25, 36, 50 kA) с или без диф. защиты	16 - 160	T	T	T	T	T	T	T	T	T	T	T	T	T	T	T	T	T	T	T	T
DPX³ 250 с термомагнитным расцепителем (25, 36, 50 kA) с или без диф.защиты	100-250	T	T	T	T	T	T	T	T	T	T	T	T	T	T	T	T	T	T	T	T
DPX³ 250 с термомагнитным расцепителем (70кА) с или без диф.защиты	100 - 250	-	-	-	-	-	-	T	T	T	T	T	T	T	T	T	T	T	T	T	T
DPX³ 250 с электронным расцепителем, селективность "HIGH" (25, 36, 50 kA) с или без диф.защиты*	40	T	T	T	T	T	T	T	T	T	T	T	T	T	T	T	T	T	T	T	T
	100	T	T	T	T	T	T	T	T	T	T	T	T	T	T	T	T	T	T	T	T
	160	T	T	T	T	T	T	T	T	T	T	T	T	T	T	T	T	T	T	T	T
	200	T	T	T	T	T	T	T	T	T	T	T	T	T	T	T	T	T	T	T	T
	250	T	T	T	T	T	T	T	T	T	T	T	T	T	T	T	T	T	T	T	T
DPX³ 250 с электронным расцепителем, селективность "HIGH" (70 kA) с или без диф. защиты*	40	-	-	-	-	-	-	T	T	T	T	T	T	T	T	T	T	T	T	T	T
	100	-	-	-	-	-	-	T	T	T	T	T	T	T	T	T	T	T	T	T	T
	160	-	-	-	-	-	-	T	T	T	T	T	T	T	T	T	T	T	T	T	T
	200	-	-	-	-	-	-	T	T	T	T	T	T	T	T	T	T	T	T	T	T
	250	-	-	-	-	-	-	T	T	T	T	T	T	T	T	T	T	T	T	T	T
DPX³ 250 с электронным расцепителем, селективность "LOW" (25, 36, 50 kA) с или без диф.защиты*	40	T	T	T	T	T	T	T	T	T	T	T	T	T	T	T	T	T	T	T	T
	100	T	T	T	T	T	T	T	T	T	T	T	T	T	T	T	T	T	T	T	T
	160	T	T	T	T	T	T	T	T	T	T	T	T	T	T	T	T	T	T	T	T
	200	T	T	T	T	T	T	T	T	T	T	T	T	T	T	T	T	T	T	T	T
	250	T	T	T	T	T	T	T	T	T	T	T	T	T	T	T	T	T	T	T	T
DPX³ 250 электронным расцепителем, селективность "LOW" (70 kA) с или без диф. защиты*	40	-	-	-	-	-	-	T	T	T	T	T	T	T	T	T	T	T	T	T	T
	100	-	-	-	-	-	-	T	T	T	T	T	T	T	T	T	T	T	T	T	T
	160	-	-	-	-	-	-	T	T	T	T	T	T	T	T	T	T	T	T	T	T
	200	-	-	-	-	-	-	T	T	T	T	T	T	T	T	T	T	T	T	T	T
	250	-	-	-	-	-	-	T	T	T	T	T	T	T	T	T	T	T	T	T	T
DPX³ 630 с термомагнитным расцепителем (36 , 50 kA)	250	T	T	T	T	T	T	T	T	T	T	T	T	T	T	T	T	T	T	T	T
	320	T	T	T	T	T	T	T	T	T	T	T	T	T	T	T	T	T	T	T	T
	400	T	T	T	T	T	T	T	T	T	T	T	T	T	T	T	T	T	T	T	T
	500	T	T	T	T	T	T	T	T	T	T	T	T	T	T	T	T	T	T	T	T
	630	-	T	T	T	T	T	-	T	T	T	T	T	T	T	T	T	T	T	T	T
DPX³ 630 с термомагнитным расцепителем (70 , 100 kA)	250	-	-	-	-	-	-	T	T	T	T	T	T	T	T	T	T	T	T	T	T
	320	-	-	-	-	-	-	T	T	T	T	T	T	T	T	T	T	T	T	T	T
	400	-	-	-	-	-	-	T	T	T	T	T	T	T	T	T	T	T	T	T	T
	500	-	-	-	-	-	-	T	T	T	T	T	T	T	T	T	T	T	T	T	T
	630	-	-	-	-	-	-	-	T	T	T	T	T	T	T	T	T	T	T	T	T
DPX³ 630 с электронным расцепителем S2 и Sg, селективность "HIGH" (36 , 50 kA)*	250	T	T	T	T	T	T	T	T	T	T	T	T	T	T	T	T	T	T	T	T
	320	T	T	T	T	T	T	T	T	T	T	T	T	T	T	T	T	T	T	T	T
	400	T	T	T	T	T	T	T	T	T	T	T	T	T	T	T	T	T	T	T	T
	500	T	T	T	T	T	T	T	T	T	T	T	T	T	T	T	T	T	T	T	T
	630	-	T	T	T	T	T	-	T	T	T	T	T	T	T	T	T	T	T	T	T
DPX³ 630 с электронным расцепителем S2 и Sg, селективность "LOW" (36 , 50 kA)*	250	T	T	T	T	T	T	T	T	T	T	T	T	T	T	T	T	T	T	T	T
	320	T	T	T	T	T	T	T	T	T	T	T	T	T	T	T	T	T	T	T	T
	400	T	T	T	T	T	T	T	T	T	T	T	T	T	T	T	T	T	T	T	T
	500	T	T	T	T	T	T	T	T	T	T	T	T	T	T	T	T	T	T	T	T
	630	-	T	T	T	T	T	-	T	T	T	T	T	T	T	T	T	T	T	T	T
DPX³ 630 с электронным расцепителем S2 и Sg, селективность "HIGH" (70 , 100 kA)*	250	-	-	-	-	-	-	T	T	T	T	T	T	T	T	T	T	T	T	T	T
	320	-	-	-	-	-	-	T	T	T	T	T	T	T	T	T	T	T	T	T	T
	400	-	-	-	-	-	-	T	T	T	T	T	T	T	T	T	T	T	T	T	T
	500	T	T	T	T	T	T	T	T	T	T	T	T	T	T	T	T	T	T	T	T
	630	-	-	-	-	-	-	-	T	T	T	T	T	T	T	T	T	T	T	T	T
DPX³ 630 с электронным расцепителем S2 и Sg, селективность "LOW" S2 И Sg (70, 100 kA)*	250	-	-	-	-	-	-	T	T	T	T	T	T	T	T	T	T	T	T	T	T
	320	-	-	-	-	-	-														
	400	-	-	-	-	-	-	T	T	T	T	T	T	T	T	T	T	T	T	T	T
	500	-	-	-	-	-	-	T-	T	T	T	T	T	T	T	T	T	T	T	T	T
	630	-	-	-	-	-	-	-	T	T	T	T	T	T	T	T	T	T	T	T	T
DPX³ 1600 с термомагнитным расцепителем (36 , 50 kA)	630	-	T	T	T	T	T	T	T	T	T	T	T	T	T	T	T	T	T	T	T
	800	-	-	T	T	T	T	-	-	T	T	T	T	T	T	T	T	T	T	T	T
	1000	-	-	-	T	T	T	-	-	-	T	T	T	T	T	T	T	T	T	T	T
	1250	-	-	-	-	T	T	-	-	-	-	T	T	T	T	T	T	T	T	T	T
DPX³ 1600 с термомагнитным расцепителем (70 , 100 kA)	630	-	-	-	-	-	-	-	T	T	T	T	T	T	T	T	T	T	T	T	T
	800	-	-	-	-	-	-	-	-	T	T	T	T	T	T	T	T	T	T	T	T
	1000	-	-	-	-	-	-	-	-	-	T	T	T	T	T	T	T	T	T	T	T
	1250	-	-	-	-	-	-	-	-	-	-	T	T	T	T	T	T	T	T	T	T
DPX³ 1600 с электронным расцепителем S2 и Sg, селективность "HIGH" (30, 50, 70, 100 kA)*	630	-	T	T	T	T	T	-	T	T	T	T	T	T	T	T	T	T	T	T	T
	800	-	-	T	T	T	T	-	-	T	T	T	T	T	T	T	T	T	T	T	T
	1000	-	-	-	-	T	T	-	-	-	-	T	T	T	T	T	T	T	T	T	T
	1250	-	-	-	-	T	T	-	-	-	T	T	T	T	T	T	T	T	T	T	T
	1600	-	-	-	-	T(1)	T	-	-	-	-	T	T	T	T	T	T	T	T	T	T
DPX³ 1600 с электронным расцепителем S2 и Sg, селективность "LOW" (36, 50, 70,100 kA)*	630	-	T	T	T	T	T	-	T	T	T	T	T	T	T	T	T	T	T	T	T
	800	-	-	T	T	T	T	-	-	T	T	T	T	T	T	T	T	T	T	T	T
	1000	-	-	-	-	T	T	-	-	-	-	T	T	T	T	T	T	T	T	T	T
	1250	-	-	-	-	T	T	-	-	-	T	T	T	T	T	T	T	T	T	T	T
	1600	-	-	-	-	T(1)	T	-	-	-	-	T	T	T	T	T	T	T	T	T	T

T = полная селективность(до отключающей способности нижестоящего выключателя согласно МЭК 60947-2)
(1) Исключение - вышестоящий DMX³ - N 2500 50 kA : предел селективности = 50 kA
* Селективность High - «Hi» и Low - «Lo» выбирается в меню электронного расцепителя

Таблица селективности DPX³ / DPX³ с термомагнитным расцепителем

Пределы селективности (средние значения (кА) при 400 В

Нижестоящий автоматический выключатель в литом корпусе	In (A)	Вышестоящий автоматический выключатель в литом корпусе																				
		DPX³ 160 16, 25, 36, 50 kA с или без диф.защиты								DPX³ 250 25, 36, 50, 70 kA с или без диф.защиты				DPX³ 630 36, 50, 70, 100 kA с или без диф.защиты					DPX³ 1600 36, 50, 70, 100 kA			
		16	25	40	63	80	100	125	160	100	160	200	250	250	320	400	500	630	630	800	1000	1250
DPX³ 160 16, 25 kA с или без диф.защиты	16	-	-	-	0.63	0.8	1	1.25	1.6	1	1.6	2	2.5	2.5	3.2	4	5	6.3	T(1)	T(1)	T(1)	T(1)
	25	-	-	-	0.63	0.8	1	1.25	1.6	1	1.6	2	2.5	2.5	3.2	4	5	6.3	T(1)	T(1)	T(1)	T(1)
	40	-	-	-	0.63	0.8	1	1.25	1.6	1	1.6	2	2.5	2.5	3.2	4	5	6.3	T(1)	T(1)	T(1)	T(1)
	63	-	-	-	-	0.8	1	1.25	1.6	-	-	-	-	2.5	3.2	4	5	6.3	T(1)	T(1)	T(1)	T(1)
	80	-	-	-	-	-	1	1.25	1.6	-	-	-	-	2.5	3.2	4	5	6.3	T(1)	T(1)	T(1)	T(1)
	100	-	-	-	-	-	-	1.25	1.6	-	-	-	-	2.5	3.2	4	5	6.3	T(1)	T(1)	T(1)	T(1)
	125	-	-	-	-	-	-	-	1.6	-	-	-	-	2.5	3.2	4	5	6.3	T(1)	T(1)	T(1)	T(1)
	160	-	-	-	-	-	-	-	-	-	-	2	2.5	2.5	3.2	4	5	6.3	T(1)	T(1)	T(1)	T(1)
DPX³ 160 36 kA с или без диф.защиты	16	-	-	-	0.63	0.8	1	1.25	1.6	1	1.6	2	2.5	2.5	3.2	4	5	6.3	16	16	16	16
	25	-	-	-	0.63	0.8	1	1.25	1.6	1	1.6	2	2.5	2.5	3.2	4	5	6.3	16	16	16	16
	40	-	-	-	0.63	0.8	1	1.25	1.6	1	1.6	2	2.5	2.5	3.2	4	5	6.3	16	16	16	16
	63	-	-	-	-	0.8	1	1.25	1.6	-	-	-	-	2.5	3.2	4	5	6.3	16	16	16	16
	80	-	-	-	-	-	1	1.25	1.6	-	-	-	-	2.5	3.2	4	5	6.3	16	16	16	16
	100	-	-	-	-	-	-	1.25	1.6	-	-	-	-	2.5	3.2	4	5	6.3	16	16	16	16
	125	-	-	-	-	-	-	-	1.6	-	1.6	2	2.5	2.5	3.2	4	5	6.3	16	16	16	16
	160	-	-	-	-	-	-	-	-	-	-	2	2.5	2.5	3.2	4	5	6.3	16	16	16	16
DPX³ 160 50 kA с или без диф.защиты	16	-	-	-	0.63	0.8	1	1.25	1.6	-	-	-	-	2.5	3.2	4	5	6.3	16	16	16	16
	25	-	-	-	0.63	0.8	1	1.25	1.6	-	-	-	-	2.5	3.2	4	5	6.3	16	16	16	16
	40	-	-	-	0.63	0.8	1	1.25	1.6	-	-	-	-	2.5	3.2	4	5	6.3	16	16	16	16
	63	-	-	-	-	0.8	1	1.25	1.6	-	-	-	-	2.5	3.2	4	5	6.3	16	16	16	16
	80	-	-	-	-	-	1	1.25	1.6	-	-	-	-	2.5	3.2	4	5	6.3	16	16	16	16
	100	-	-	-	-	-	-	1.25	1.6	-	-	-	-	2.5	3.2	4	5	6.3	16	16	16	16
	125	-	-	-	-	-	-	-	1.6	-	-	-	-	2.5	3.2	4	5	6.3	16	16	16	16
	160	-	-	-	-	-	-	-	-	-	-	-	-	2.5	3.2	4	5	6.3	16	16	16	16
DPX³ 250 с термомагнитным расцепителем 25, 36, 50, 70 kA с или без диф.защиты	100	-	-	-	-	-	-	1.25	1.6	-	1.6	2	2.5	2.5	3.2	4	5	6.3	16	16	16	16
	160	-	-	-	-	-	-	-	-	-	-	2	2.5	2.5	3.2	4	5	6.3	16	16	16	16
	200	-	-	-	-	-	-	-	-	-	-	-	2.5	2.5	3.2	4	5	6.3	16	16	16	16
	250	-	-	-	-	-	-	-	-	-	-	-	-	-	3.2	4	5	6.3	16	16	16	16
DPX³ 250 с электронным расцепителем(1) 25, 36, 50, 70 kA с или без диф.защиты	40	-	-	-	-	-	-	-	-	-	-	-	-	2.5	3.2	4	5	6.3	-	-	-	-
	100	-	-	-	-	-	-	-	-	-	-	-	-	2.5	3.2	4	5	6.3	-	-	-	-
	160	-	-	-	-	-	-	-	-	-	-	-	-	2.5	3.2	4	5	6.3	-	-	-	-
	200	-	-	-	-	-	-	-	-	-	-	-	-	2.5	3.2	4	5	6.3	-	-	-	-
	250	-	-	-	-	-	-	-	-	-	-	-	-	-	3.2	4	5	6.3	-	-	-	-
DPX³ 250 с электронным расцепителем(2) 25, 36, 50, 70 kA с или без диф.защиты	40	-	-	-	0.63	0.8	1	1.25	1.6	1	1.6	2	2.5	2.5	3.2	4	5	6.3	16	16	16	16
	100	-	-	-	-	-	-	1.25	1.6	-	1.6	2	2.5	2.5	3.2	4	5	6.3	16	16	16	16
	160	-	-	-	-	-	-	-	-	-	-	2	2.5	2.5	3.2	4	5	6.3	16	16	16	16
	200	-	-	-	-	-	-	-	-	-	-	-	2.5	2.5	3.2	4	5	6.3	16	16	16	16
	250	-	-	-	-	-	-	-	-	-	-	-	-	-	3.2	4	5	6.3	16	16	16	16
DPX³ 630 с термомагнитным расцепителем 36, 50, 70, 100 kA	250	-	-	-	-	-	-	-	-	-	-	-	-	-	3,2	4	5	6,3	16	16	16	16
	320	-	-	-	-	-	-	-	-	-	-	-	-	-	-	4	5	6,3	16	16	16	16
	400	-	-	-	-	-	-	-	-	-	-	-	-	-	-	-	5	6,3	16	16	16	16
	500	-	-	-	-	-	-	-	-	-	-	-	-	-	-	-	-	6,3	16	16	16	16
	630	-	-	-	-	-	-	-	-	-	-	-	-	-	-	-	-	-	-	16	16	16
DPX³ с электронным расцепителем S2 и Sg, селективность "HIGH" 36, 50, 70, 100 kA*	250	-	-	-	-	-	-	-	-	-	-	-	-	-	-	-	-	-	-	-	-	-
	320	-	-	-	-	-	-	-	-	-	-	-	-	-	-	-	-	-	-	-	-	-
	400	-	-	-	-	-	-	-	-	-	-	-	-	-	-	-	-	-	-	-	-	-
	500	-												-	-	-	-	-	-	-	-	-
	630	-	-	-	-	-	-	-	-	-	-	-	-	-	-	-	-	-	-	-	-	-
DPX³ 630 с электронным расцепителем, селективность "LOW" 36, 50, 70, 100 kA*	250	-	-	-	-	-	-	-	-	-	-	-	-	-	-	-	-	-	6,3	8	10	12,5
	320	-												-	-	-	-	-	6,3	8	10	12,5
	400	-	-	-	-	-	-	-	-	-	-	-	-	-	-	-	-	-	6,3	8	10	12,5
	500	-												-	-	-	-	-	6,3	8	10	12,5
	630	-	-	-	-	-	-	-	-	-	-	-	-	-	-	-	-	-	-	8	10	12,5
DPX³ 1600 с термомагнитным расцепителем 30, 50, 70, 100 kA	630	-	-	-	-	-	-	-	-	-	-	-	-	-	-	-	-	-	-	8	10	12,5
	800	-	-	-	-	-	-	-	-	-	-	-	-	-	-	-	-	-	-	-	10	12,5
	1000	-	-	-	-	-	-	-	-	-	-	-	-	-	-	-	-	-	-	-	-	12,5
	1250	-	-	-	-	-	-	-	-	-	-	-	-	-	-	-	-	-	-	-	-	-
DPX³ 1600 с электронным расцепителем, селективность "HIGH" S2 и Sg 36, 50, 70, 100 kA*	630	-	-	-	-	-	-	-	-	-	-	-	-	-	-	-	-	-				
	800	-	-	-	-	-	-	-	-	-	-	-	-	-	-	-	-	-	-	-	-	-
	1000	-	-	-	-	-	-	-	-	-	-	-	-	-	-	-	-	-				
	1250	-	-	-	-	-	-	-	-	-	-	-	-	-	-	-	-	-	-	-	-	-
	1600	-	-	-	-	-	-	-	-	-	-	-	-	-	-	-	-	-	-	-	-	-
DPX³ 1600 с электронным расцепителем, селективность "LOW" S2 и Sg 36, 50, 70, 100 kA*	630	-	-	-	-	-	-	-	-	-	-	-	-	-	-	-	-	-				
	800	-	-	-	-	-	-	-	-	-	-	-	-	-	-	-	-	-	-	-	-	-
	1000	-	-	-	-	-	-	-	-	-	-	-	-	-	-	-	-	-				
	1250	-	-	-	-	-	-	-	-	-	-	-	-	-	-	-	-	-	-	-	-	-
	1600	-	-	-	-	-	-	-	-	-	-	-	-	-	-	-	-	-	-	-	-	-

T = полная селективность(до отключающей способности нижестоящего выключателя согласно МЭК 60947-2)
(1) Исключение - нижестоящий DPX³ 160 2 kA: предел селективности = 16 kA
* Селективность High - «Hi» и Low - «Lo» выбирается в меню электронного расцепителя

Таблица селективности DPX³ / DPX³ с электронным расцепителем

Пределы селективности (средние значения (кА) при 400 В

Нижестоящий автоматический выключатель в литом корпусе	Icu (kA)	In (A)	Вышестоящий выключатель в литом корпусе с электронным расцепителем, переключатель в положении “HIGH”								
			DPX³ 250 с электронным расцепителем (25, 36, 50, 70 kA) с или без диф.защиты				DPX³ 630 с электронным расцепителем S2, Sg (36, 50, 70, 100 kA)				
			40	100	160	250	250	320	400	500	630
DPX³ 160 с или без диф.защиты	16, 25, 36 kA	16, 25	T	T	T	T	T	T	T	T	T
		40	-	T	T	T	T	T	T	T	T
		63, 80, 100	-	-	-	-	T	T	T	T	T
		125	-	-	-	-	T	T	T	T	T
		160	-	-	-	T	T	T	T	T	T
	50 kA	16, 25	-	-	-	-	36	36	36	36	36
		40	-	-	-	-	36	36	36	36	36
		63, 80, 100	-	-	-	-	36	36	36	36	36
		125	-	-	-	-	36	36	36	36	36
		160	-	-	-	-	36	36	36	36	36
DPX³ 250 с термомагнитным расцепителем с или без диф.защиты	25 kA	100	-	-	16	16	T	T	T	T	T
		160	-	-	-	16	T	T	T	T	T
		200	-	-	-	16	T	T	T	T	T
		250	-	-	-	-	-	T	T	T	T
	36 kA	100	-	-	25	25	T	T	T	T	T
		160	-	-	-	25	T	T	T	T	T
		200	-	-	-	25	T	T	T	T	T
		250	-	-	-	-	-	T	T	T	T
	50 kA	100	-	-	25	25	36	36	36	36	36
		160	-	-	-	25	36	36	36	36	36
		200	-	-	-	25	36	36	36	36	36
		250	-	-	-	-	-	36	36	36	36
	70 kA	100	-	-	36	36	36	36	36	36	36
		160	-	-	-	36	36	36	36	36	36
		200	-	-	-	36	36	36	36	36	36
		250	-	-	-	-	-	36	36	36	36
DPX³ 250 с электронным расцепителем, селективность “HIGH”, с или без диф.защиты*	25 kA	40	-	1	1.6	2.5	2,5	3,2	4	5	6,3
		100	-	-	1.6	2.5	2,5	3,2	4	5	6,3
		160	-	-	-	2.5	2,5	3,2	4	5	6,3
		250	-	-	-	-	-	3,2	4	5	6,3
	36 kA	40	-	1	1.6	2.5	2,5	3,2	4	5	6,3
		100	-	-	1.6	2.5	2,5	3,2	4	5	6,3
		160	-	-	-	2.5	2,5	3,2	4	5	6,3
		250	-	-	-	-	-	3,2	4	5	6,3
	50 kA	40	-	1	1.6	2.5	2,5	3,2	4	5	6,3
		100	-	-	1.6	2.5	2,5	3,2	4	5	6,3
		160	-	-	-	2.5	2,5	3,2	4	5	6,3
		250	-	-	-	-	-	3,2	4	5	6,3
	70 kA	40	-	1	1.6	2.5	2,5	3,2	4	5	6,3
		100	-	-	1.6	2.5	2,5	3,2	4	5	6,3
		160	-	-	-	2.5	2,5	3,2	4	5	6,3
		250	-	-	-	-	-	3,2	4	5	6,3
DPX³ 250 с электронным расцепителем, селективность “LOW”, с или без диф.защиты*	25 kA	40	-	T	T	T	T	T	T	T	T
		100	-	-	T	T	T	T	T	T	T
		160	-	-	-	T	T	T	T	T	T
		250	-	-	-	-	-	T	T	T	T
	36 kA	40	-	36	36	36	T	T	T	T	T
		100	-	-	36	36	T	T	T	T	T
		160	-	-	-	36	T	T	T	T	T
		250	-	-	-	-	-	T	T	T	T
	50 kA	40	-	36	36	36	36	36	36	36	36
		100	-	-	36	36	36	36	36	36	36
		160	-	-	-	36	36	36	36	36	36
		250	-	-	-	-	-	36	36	36	36
	70 kA	40	-	36	36	36	36	36	36	36	36
		100	-	-	36	36	36	36	36	36	36
		160	-	-	-	36	36	36	36	36	36
		250	-	-	-	-	-	36	36	36	36
DPX³ 630 с термомагнитным расцепителем	36 and 50 kA	250	-	-	-	-	-	25	25	25	25
		320	-	-	-	-	-	-	25	25	25
		400	-	-	-	-	-	-	-	25	25
		500	-	-	-	-	-	-	-	-	25
		630	-	-	-	-	-	-	-	-	-
	70 kA	250	-	-	-	-	-	25	25	25	25
		320	-	-	-	-	-	-	25	25	25
		400	-	-	-	-	-	-	-	25	25
		500	-	-	-	-	-	-	-	-	25
		630	-	-	-	-	-	-	-	-	-
	100 kA	250	-	-	-	-	-	25	25	25	25
		320	-	-	-	-	-	-	25	25	25
		400	-	-	-	-	-	-	-	25	25
		500	-	-	-	-	-	-	-	-	25
		630	-	-	-	-	-	-	-	-	-
DPX³ 630 с электронным расцепителем, селективность “HIGH”, S2, Sg*	36, 50, 70, 100 kA	250	-	-	-	-	-	3,2	4	5	6,3
		320	-	-	-	-	-	-	4	5	6,3
		400	-	-	-	-	-	-	-	5	6,3
		500	-	-	-	-	-	-	-	-	6,3
		630	-	-	-	-	-	-	-	-	-
DPX³ 630 с электронным расцепителем, селективность “LOW”, S2, Sg*	36, 50, 70, 100 kA	250	-	-	-	-	-	16	16	16	16
		320	-	-	-	-	-	-	16	16	16
		400	-	-	-	-	-	-	-	16	16
		500	-	-	-	-	-	-	-	-	16
		630	-	-	-	-	-	-	-	-	-

T = полная селективность (до отключающей способности нижестоящего выключателя согласно МЭК 60947-2)
* Селективность High - «Hi» и Low - «Lo» выбирается в меню электронного расцепителя

Нижестоящий автоматический выключатель в литом корпусе	Icu (kA)	In (A)	Вышестоящий автоматический выключатель в литом корпусе с электронным расцепителем, переключатель в положении “HIGH”																			
			DPX³ 1600 с электронным расцепителем S2, Sg (36 kA)					DPX³ 1600 с электронным расцепителем S2, Sg (50 kA)					DPX³ 1600 с электронным расцепителем S2, Sg (70 kA)					DPX³ 1600 с электронным расцепителем S2, Sg (100 kA)				
			630	800	1000	1250	1600	630	800	1000	1250	1600	630	800	1000	1250	1600	630	800	1000	1250	1600
DPX³ 160 с или без диф.защиты	16, 25, 36 kA	16 to 160	T	T	T	T	T	T	T	T	T	T	T	T	T	T	T	T	T	T	T	T
	50 kA	16, 25	36	36	36	36	36	T	T	T	T	T	T	T	T	T	T	T	T	T	T	T
		40	36	36	36	36	36	T	T	T	T	T	T	T	T	T	T	T	T	T	T	T
		63, 80, 100	36	36	36	36	36	T	T	T	T	T	T	T	T	T	T	T	T	T	T	T
		125	36	36	36	36	36	T	T	T	T	T	T	T	T	T	T	T	T	T	T	T
		160	36	36	36	36	36	T	T	T	T	T	T	T	T	T	T	T	T	T	T	T
DPX³ 250 с термомагнитным расцепителем с или без диф.защиты	25, 36 kA	100	T	T	T	T	T	T	T	T	T	T	T	T	T	T	T	T	T	T	T	T
		160	T	T	T	T	T	T	T	T	T	T	T	T	T	T	T	T	T	T	T	T
		200	T	T	T	T	T	T	T	T	T	T	T	T	T	T	T	T	T	T	T	T
		250	T	T	T	T	T	T	T	T	T	T	T	T	T	T	T	T	T	T	T	T
	50 kA	100	36	36	36	36	36	T	T	T	T	T	T	T	T	T	T	T	T	T	T	T
		160	36	36	36	36	36	T	T	T	T	T	T	T	T	T	T	T	T	T	T	T
		200	36	36	36	36	36	T	T	T	T	T	T	T	T	T	T	T	T	T	T	T
		250	36	36	36	36	36	T	T	T	T	T	T	T	T	T	T	T	T	T	T	T
	70 kA	100	36	36	36	36	36	36	36	36	36	36	36	36	36	36	36	36	36	36	36	36
		160	36	36	36	36	36	36	36	36	36	36	36	36	36	36	36	36	36	36	36	36
		200	36	36	36	36	36	36	36	36	36	36	36	36	36	36	36	36	36	36	36	36
		250	36	36	36	36	36	36	36	36	36	36	36	36	36	36	36	36	36	36	36	36
DPX³ 250 с электронным расцепителем, селективность “HIGH”, с или без диф.защиты*	25, 36, 50, 70 kA	40	5	6,3	8	10	12,5	5	6,3	8	10	12,5	5	6,3	8	10	12,5	5	6,3	8	10	12,5
		100	5	6,3	8	10	12,5	5	6,3	8	10	12,5	5	6,3	8	10	12,5	5	6,3	8	10	12,5
		160	5	6,3	8	10	12,5	5	6,3	8	10	12,5	5	6,3	8	10	12,5	5	6,3	8	10	12,5
		250	5	6,3	8	10	12,5	5	6,3	8	10	12,5	5	6,3	8	10	12,5	5	6,3	8	10	12,5
DPX³ 250 с электронным расцепителем, селективность “LOW”,с или без диф. защиты*	25, 36 kA	40	T	T	T	T	T	T	T	T	T	T	T	T	T	T	T	T	T	T	T	T
		100	T	T	T	T	T	T	T	T	T	T	T	T	T	T	T	T	T	T	T	T
		160	T	T	T	T	T	T	T	T	T	T	T	T	T	T	T	T	T	T	T	T
		250	T	T	T	T	T	T	T	T	T	T	T	T	T	T	T	T	T	T	T	T
	50, 70 kA	40	36	36	36	36	36	40	40	40	40	40	40	40	40	40	40	40	40	40	40	40
		100	36	36	36	36	36	40	40	40	40	40	40	40	40	40	40	40	40	40	40	40
		160	36	36	36	36	36	40	40	40	40	40	40	40	40	40	40	40	40	40	40	40
		250	36	36	36	36	36	40	40	40	40	40	40	40	40	40	40	40	40	40	40	40
DPX³ 630 с термомагнитным расцепителем	36 и 50 kA	250	T	T	T	T	T	T	T	T	T	T	T	T	T	T	T	T	T	T	T	T
		320	T	T	T	T	T	T	T	T	T	T	T	T	T	T	T	T	T	T	T	T
		400	T	T	T	T	T	T	T	T	T	T	T	T	T	T	T	T	T	T	T	T
		500	T	T	T	T	T	T	T	T	T	T	T	T	T	T	T	T	T	T	T	T
		630	-	T	T	T	T	-	T	T	T	T	-	T	T	T	T	-	T	T	T	T
	70 kA	250	36	36	36	36	36	50	50	50	50	50	T	T	T	T	T	T	T	T	T	T
		320	36	36	36	36	36	50	50	50	50	50	T	T	T	T	T	T	T	T	T	T
		400	36	36	36	36	36	50	50	50	50	50	T	T	T	T	T	T	T	T	T	T
		500	36	36	36	36	36	50	50	50	50	50	T	T	T	T	T	T	T	T	T	T
		630	-	36	36	36	36	-	50	50	50	50	-	T	T	T	T	-	T	T	T	T
	100 kA	250	36	36	36	36	36	50	50	50	50	50	70	70	70	70	70	70	70	70	70	70
		320	36	36	36	36	36	50	50	50	50	50	70	70	70	70	70	70	70	70	70	70
		400	36	36	36	36	36	50	50	50	50	50	70	70	70	70	70	70	70	70	70	70
		500	36	36	36	36	36	50	50	50	50	50	70	70	70	70	70	70	70	70	70	70
		630	-	36	36	36	36	-	50	50	50	50	-	70	70	70	70	-	70	70	70	70
DPX³ 630 с электронным расцепителем, селективность “HIGH”, S2, Sg*	36, 50, 70, 100 kA	250	6,3	8	10	12,5	16	6,3	8	10	12,5	16	6,3	8	10	12,5	16	6,3	8	10	12,5	16
		320	6,3	8	10	12,5	16	6,3	8	10	12,5	16	6,3	8	10	12,5	16	6,3	8	10	12,5	16
		400	6,3	8	10	12,5	16	6,3	8	10	12,5	16	6,3	8	10	12,5	16	6,3	8	10	12,5	16
		500	6,3	8	10	12,5	16	6,3	8	10	12,5	16	6,3	8	10	12,5	16	6,3	8	10	12,5	16
		630	-	8	10	12,5	16	-	8	10	12,5	16	-	8	10	12,5	16	-	8	10	12,5	16
DPX³ 630с электронным расцепителем, селективность "LOW" S2, Sg*	36 kA	250	T	T	T	T	T	T	T	T	T	T	T	T	T	T	T	T	T	T	T	T
		320	T	T	T	T	T	T	T	T	T	T	T	T	T	T	T	T	T	T	T	T
		400	T	T	T	T	T	T	T	T	T	T	T	T	T	T	T	T	T	T	T	T
		500	T	T	T	T	T	T	T	T	T	T	T	T	T	T	T	T	T	T	T	T
		630	-	T	T	T	T	-	T	T	T	T	-	T	T	T	T	-	T	T	T	T
DPX³ 630 с электронным расцепителем, селективность "LOW" S2, Sg*	50, 70, 100 kA	250	36	36	36	36	36	36	36	36	36	36	36	36	36	36	36	36	36	36	36	36
		320	36	36	36	36	36	36	36	36	36	36	36	36	36	36	36	36	36	36	36	36
		400	36	36	36	36	36	36	36	36	36	36	36	36	36	36	36	36	36	36	36	36
		500	36	36	36	36	36	36	36	36	36	36	36	36	36	36	36	36	36	36	36	36
		630	-	36	36	36	36	-	36	36	36	36	-	36	36	36	36	-	36	36	36	36
DPX³ 1600 с термомагнитным расцепителем	36 kA	630	-	T	T	T	T	-	T	T	T	T	-	T	T	T	T	-	T	T	T	T
		800	-	-	T	T	T	-	-	T	T	T	-	-	T	T	T	-	-	T	T	T
		1000	-	-	-	T	T	-	-	-	T	T	-	-	-	T	T	-	-	-	T	T
		1250	-	-	-	-	T	-	-	-	-	T	-	-	-	-	T	-	-	-	-	T
	50 kA	630	-	36	36	36	36	-	T	T	T	T	-	T	T	T	T	-	T	T	T	T
		800	-	-	36	36	36	-	-	T	T	T	-	-	T	T	T	-	-	T	T	T
		1000	-	-	-	36	36	-	-	-	T	T	-	-	-	T	T	-	-	-	T	T
		1250	-	-	-	-	36	-	-	-	-	T	-	-	-	-	T	-	-	-	-	T
	70 kA	630	-	36	36	36	36	-	50	50	50	50	-	T	T	T	T	-	T	T	T	T
		800	-	-	36	36	36	-	-	50	50	50	-	-	T	T	T	-	-	T	T	T
		1000	-	-	-	36	36	-	-	-	50	50	-	-	-	T	T	-	-	-	T	T
		1250	-	-	-	-	36	-	-	-	-	50	-	-	-	-	T	-	-	-	-	T
	100 kA	630	-	36	36	36	36	-	50	50	50	50	-	70	70	70	70	-	70	70	70	T
		800	-	-	36	36	36	-	-	50	50	50	-	-	70	70	70	-	-	70	70	T
		1000	-	-	-	36	36	-	-	-	50	50	-	-	-	70	70	-	-	-	70	T
		1250	-	-	-	-	36	-	-	-	-	50	-	-	-	-	70	-	-	-	-	T
DPX³ 1600 с электронным расцепителем, селективность "HIGH" S1, S2, Sg*	36, 50, 70, 100 kA	630	-	8	10	12,5	16	-	8	10	12,5	16	-	8	10	12,5	16	-	8	10	12,5	16
		800	-	-	10	12,5	16	-	-	10	12,5	16	-	-	10	12,5	16	-	-	10	12,5	16
		1000	-	-	-	12,5	16	-	-	-	12,5	16	-	-	-	12,5	16	-	-	-	12,5	16
		1250	-	-	-	-	16	-	-	-	-	16	-	-	-	-	16	-	-	-	-	16
		1600	-	-	-	-	-	-	-	-	-	-	-	-	-	-	-	-	-	-	-	-
DPX³ 1600 с электронным расцепителем, селективность "LOW" S1, S2, Sg*	36 kA	630	-	T	T	T	T	-	T	T	T	T	-	T	T	T	T	-	T	T	T	T
		800	-	-	T	T	T	-	-	T	T	T	-	-	T	T	T	-	-	T	T	T
		1000	-	-	-	-	T	-	-	-	-	T	-	-	-	-	T	-	-	-	-	T
		1250	-	-	-	-	T	-	-	-	-	T	-	-	-	-	T	-	-	-	-	T
		1600	-	-	-	-	T	-	-	-	-	T	-	-	-	-	T	-	-	-	-	T
	50, 70, 100 kA	630	-	36	36	36	36	-	36	36	36	36	-	36	36	36	36	-	36	36	36	36
		800	-	-	36	36	36	-	-	36	36	36	-	-	36	36	36	-	-	36	36	36
		1000	-	-	-	-	36	-	-	-	-	36	-	-	-	-	36	-	-	-	-	36
		1250	-	-	-	-	36	-	-	-	-	36	-	-	-	-	36	-	-	-	-	36
		1600	-	-	-	-	36	-	-	-	-	36	-	-	-	-	36	-	-	-	-	36

T = полная селективность (до отключающей способности нижестоящего выключателя согласно МЭК 60947-2)
* Селективность High - «Hi» и Low - «Lo» выбирается в меню электронного расцепителя

Таблица селективности DPX³ / DPX³ с электронным расцепителем (продолжение)

Пределы селективности (средние значения (кА) при 400 В

Нижестоящий автоматический выключатель в литом корпусе	Icu (kA)	In (A)	с электронным расцепителем, переключатель в положении "LOW"								
			DPX³ 250 с электронным расцепителем (25, 36, 50, 70 kA) с или без диф.защиты				DPX³ 630 с электронным расцепителем S2, Sg (36, 50, 70, 100 kA)				
			40	100	160	250	250	320	400	500	630
DPX³ 160 с или без диф.защиты	16 kA	16, 25	-	1	1.6	2.5	6	6	6	6	6,3
		40	-	1	1.6	2.5	6	6	6	6	6,3
		63, 80, 100	-	-	-	-	6	6	6	6	6,3
		125	-	-	-	-	6	6	6	6	6,3
		160	-	-	-	2.5	6	6	6	6	6,3
	25 kA	16, 25	-	1	1.6	2.5	6	6	6	6	6,3
		40	-	1	1.6	2.5	6	6	6	6	6,3
		63, 80, 100	-	-	-	-	6	6	6	6	6,3
		125	-	-	-	-	6	6	6	6	6,3
		160	-	-	-	2.5	6	6	6	6	6,3
	36 kA	16, 25	-	1	1.6	2.5	6	6	6	6	6,3
		40	-	1	1.6	2.5	6	6	6	6	6,3
		63, 80, 100	-	-	-	-	6	6	6	6	6,3
		125	-	-	-	-	6	6	6	6	6,3
		160	-	-	-	2.5	6	6	6	6	6,3
	50 kA	16, 25	-	-	-	-	6	6	6	6	6,3
		40	-	-	-	-	6	6	6	6	6,3
		63, 80, 100	-	-	-	-	6	6	6	6	6,3
		125	-	-	-	-	6	6	6	6	6,3
		160	-	-	-	-	6	6	6	6	6,3
DPX³ 250 с термомагнитным расцепителем с или без диф.защиты	25 kA	100	-	-	1.6	2.5	6	6	6	6	6,3
		160	-	-	-	2.5	6	6	6	6	6,3
		200	-	-	-	2.5	6	6	6	6	6,3
		250	-	-	-	-	-	6	6	6	6,3
	36 kA	100	-	-	1.6	2.5	6	6	6	6	6,3
		160	-	-	-	2.5	6	6	6	6	6,3
		200	-	-	-	2.5	6	6	6	6	6,3
		250	-	-	-	-	-	6	6	6	6,3
	50 kA	100	-	-	1.6	2.5	6	6	6	6	6,3
		160	-	-	-	2.5	6	6	6	6	6,3
		200	-	-	-	2.5	6	6	6	6	6,3
		250	-	-	-	-	-	6	6	6	6,3
	70 kA	100	-	-	1.6	2.5	6	6	6	6	6,3
		160	-	-	-	2.5	6	6	6	6	6,3
		200	-	-	-	2.5	6	6	6	6	6,3
		250	-	-	-	-	-	6	6	6	6,3
DPX³ 250 с электронным расцепителем, селективность "HIGH" с или без диф.защиты*	25 kA	40	-	-	-	-	-	-	-	-	-
		100	-	-	-	-	-	-	-	-	-
		160	-	-	-	-	-	-	-	-	-
		250	-	-	-	-	-	-	-	-	-
	36 kA	40	-	-	-	-	-	-	-	-	-
		100	-	-	-	-	-	-	-	-	-
		160	-	-	-	-	-	-	-	-	-
		250	-	-	-	-	-	-	-	-	-
	50 kA	40	-	-	-	-	-	-	-	-	-
		100	-	-	-	-	-	-	-	-	-
		160	-	-	-	-	-	-	-	-	-
		250	-	-	-	-	-	-	-	-	-
	70 kA	40	-	-	-	-	-	-	-	-	-
		100	-	-	-	-	-	-	-	-	-
		160	-	-	-	-	-	-	-	-	-
		250	-	-	-	-	-	-	-	-	-
DPX³ 250 с электронным расцепителем, селективность "LOW" с или без диф.защиты*	25 kA	40	-	1	1.6	2.5	8	8	8	8	8
		100	-	-	1.6	2.5	6	6	6	6	6,3
		160	-	-	-	2.5	6	6	6	6	6,3
		250	-	-	-	-	-	6	6	6	6,3
	36 kA	40	-	1	1.6	2.5	8	8	8	8	8
		100	-	-	1.6	2.5	6	6	6	6	6,3
		160	-	-	-	2.5	6	6	6	6	6,3
		250	-	-	-	-	-	6	6	6	6,3
	50 kA	40	-	1	1.6	2.5	8	8	8	8	8
		100	-	-	1.6	2.5	6	6	6	6	6,3
		160	-	-	-	2.5	6	6	6	6	6,3
		250	-	-	-	-	-	6	6	6	6,3
	70 kA	40	-	1	1.6	2.5	8	8	8	8	8
		100	-	-	1.6	2.5	6	6	6	6	6,3
		160	-	-	-	2.5	6	6	6	6	6,3
		250	-	-	-	-	-	6	6	6	6,3
DPX³ 630 с термомагнитным расцепителем	25, 36, 50, 70 kA	250	-	-	-	-	-	6	6	6	6,3
		320	-	-	-	-	-	-	6	6	6,3
		400	-	-	-	-	-	-	-	6	6,3
		500	-	-	-	-	-	-	-	-	6,3
		630	-	-	-	-	-	-	-	-	-
DPX³ 630 с электронным расцепителем, селективность "HIGH" S2, Sg*	25, 36, 50, 70 kA	250	-	-	-	-	-	-	-	-	-
		320	-	-	-	-	-	-	-	-	-
		400	-	-	-	-	-	-	-	-	-
		500	-	-	-	-	-	-	-	-	-
		630	-	-	-	-	-	-	-	-	-
DPX³ 630 с электронным расцепителем, селективность "LOW" S2, Sg*	25, 36, 50, 70 kA	250	-	-	-	-	-	3,2	4	5	6,3
		320	-	-	-	-	-	-	4	5	6,3
		400	-	-	-	-	-	-	-	5	6,3
		500	-	-	-	-	-	-	-	-	6,3
		630	-	-	-	-	-	-	-	-	-

T = полная селективность (до отключающей способности нижестоящего выключателя согласно МЭК 60947-2)
* Селективность High - «Hi» и Low - «Lo» выбирается в меню электронного расцепителя

Нижестоящий автоматический выключатель в литом корпусе	Icu (kA)	In (A)	Вышестоящий автоматический выключатель в литом корпусе с электронным расцепителем, переключатель в положении “HIGH”																			
			DPX³ 1600 с электронным расцепителем S1, S2, Sg (36 kA)					DPX³ 1600 с электронным расцепителем S1, S2, Sg (50 kA)					DPX³ 1600 с электронным расцепителем S1, S2, Sg (70 kA)					DPX³ 1600 с электронным расцепителем S1, S2, Sg (100 kA)				
			630	800	1000	1250	1600	630	800	1000	1250	1600	630	800	1000	1250	1600	630	800	1000	1250	1600
DPX³ 160 с или без диф.защиты	16, 25, 36, 50 kA	16-40	T	T	T	T	T	T	T	T	T	T	T	T	T	T	T	T	T	T	T	T
		63	T	T	T	T	T	T	T	T	T	T	T	T	T	T	T	T	T	T	T	T
		80	T	T	T	T	T	T	T	T	T	T	T	T	T	T	T	T	T	T	T	T
		100	T	T	T	T	T	T	T	T	T	T	T	T	T	T	T	T	T	T	T	T
		125	T	T	T	T	T	T	T	T	T	T	T	T	T	T	T	T	T	T	T	T
		160	T	T	T	T	T	T	T	T	T	T	T	T	T	T	T	T	T	T	T	T
DPX³ 250 с термомагнитным расцепителем с или без диф.защиты	25, 36 kA	100	T	T	T	T	T	T	T	T	T	T	T	T	T	T	T	T	T	T	T	T
		160	T	T	T	T	T	T	T	T	T	T	T	T	T	T	T	T	T	T	T	T
		200	T	T	T	T	T	T	T	T	T	T	T	T	T	T	T	T	T	T	T	T
		250	T	T	T	T	T	T	T	T	T	T	T	T	T	T	T	T	T	T	T	T
	50 kA	100	36	36	36	36	36	T	T	T	T	T	T	T	T	T	T	T	T	T	T	T
		160	36	36	36	36	36	T	T	T	T	T	T	T	T	T	T	T	T	T	T	T
		200	36	36	36	36	36	T	T	T	T	T	T	T	T	T	T	T	T	T	T	T
		250	36	36	36	36	36	T	T	T	T	T	T	T	T	T	T	T	T	T	T	T
	70 kA	100	36	36	36	36	36	36	36	36	36	36	36	36	36	36	36	36	36	36	36	36
		160	36	36	36	36	36	36	36	36	36	36	36	36	36	36	36	36	36	36	36	36
		200	36	36	36	36	36	36	36	36	36	36	36	36	36	36	36	36	36	36	36	36
		250	36	36	36	36	36	36	36	36	36	36	36	36	36	36	36	36	36	36	36	36
DPX³ 250 с электронным расцепителем, селективность "HIGH" с или без диф.защиты*	25, 36, 50, 70 kA	40	-	-	-	-	-	-	-	-	-	-	-	-	-	-	-	-	-	-	-	-
		100	-	-	-	-	-	-	-	-	-	-	-	-	-	-	-	-	-	-	-	-
		160	-	-	-	-	-	-	-	-	-	-	-	-	-	-	-	-	-	-	-	-
		250	-	-	-	-	-	-	-	-	-	-	-	-	-	-	-	-	-	-	-	-
DPX³ 250 с электронным расцепителем, селективность "LOW" с или без диф.защиты*	25, 36 kA	40	T	T	T	T	T	T	T	T	T	T	T	T	T	T	T	T	T	T	T	T
		100	T	T	T	T	T	T	T	T	T	T	T	T	T	T	T	T	T	T	T	T
		160	T	T	T	T	T	T	T	T	T	T	T	T	T	T	T	T	T	T	T	T
		250	T	T	T	T	T	T	T	T	T	T	T	T	T	T	T	T	T	T	T	T
	50, 70 kA	40	36	36	36	36	36	36	36	36	36	36	36	36	36	36	36	36	36	36	36	36
		100	36	36	36	36	36	36	36	36	36	36	36	36	36	36	36	36	36	36	36	36
		160	36	36	36	36	36	36	36	36	36	36	36	36	36	36	36	36	36	36	36	36
		250	36	36	36	36	36	36	36	36	36	36	36	36	36	36	36	36	36	36	36	36
DPX³ 630 с термомагнитным расцепителем	36 и 50 kA	250	20	20	20	20		20	20	20	20		20	20	20	20		20	20	20	20	
		320	20	20	20	20		20	20	20	20		20	20	20	20		20	20	20	20	
		400	20	20	20	20		20	20	20	20		20	20	20	20		20	20	20	20	
		500	20	20	20	20		20	20	20	20		20	20	20	20		20	20	20	20	
		630	-	20	20	20		-	20	20	20		-	20	20	20		-	20	20	20	
	70 kA	250	20	20	20	20		20	20	20	20		20	20	20	20		20	20	20	20	
		320	20	20	20	20		20	20	20	20		20	20	20	20		20	20	20	20	
		400	20	20	20	20		20	20	20	20		20	20	20	20		20	20	20	20	
		500	20	20	20	20		20	20	20	20		20	20	20	20		20	20	20	20	
		630	-	20	20	20		-	20	20	20		-	20	20	20		-	20	20	20	
	100 kA	250	20	20	20	20		20	20	20	20		20	20	20	20		20	20	20	20	
		320	20	20	20	20		20	20	20	20		20	20	20	20		20	20	20	20	
		400	20	20	20	20		20	20	20	20		20	20	20	20		20	20	20	20	
		500	20	20	20	20		20	20	20	20		20	20	20	20		20	20	20	20	
		630	-	20	20	20		-	20	20	20		-	20	20	20		-	20	20	20	
DPX³ 630 с электронным расцепителем, селективность "HIGH" S2, Sg*	36, 50, 70, 100 kA	250	-	-	-	-	-	-	-	-	-	-	-	-	-	-	-	-	-	-	-	-
		320	-	-	-	-	-	-	-	-	-	-	-	-	-	-	-	-	-	-	-	-
		400	-	-	-	-	-	-	-	-	-	-	-	-	-	-	-	-	-	-	-	-
		500	-	-	-	-	-	-	-	-	-	-	-	-	-	-	-	-	-	-	-	-
		630	-	-	-	-	-	-	-	-	-	-	-	-	-	-	-	-	-	-	-	-
DPX³ 630 с электронным расцепителем, селективность "LOW" S2, Sg*	36 kA	250	20	20	20	20	T	20	20	20	20	T	20	20	20	20	T	20	20	20	20	T
		320	20	20	20	20	T	20	20	20	20	T	20	20	20	20	T	20	20	20	20	T
		400	20	20	20	20	T	20	20	20	20	T	20	20	20	20	T	20	20	20	20	T
		500	20	20	20	20	T	20	20	20	20	T	20	20	20	20	T	20	20	20	20	T
		630	-	20	20	20	T	-	20	20	20	T	-	20	20	20	T	-	20	20	20	T
DPX³ 630 с электронным расцепителем, селективность "LOW" S2, Sg*	50, 70, 100 kA	250	20	20	20	20	36	20	20	20	20	36	20	20	20	20	36	20	20	20	20	36
		320	20	20	20	20	36	20	20	20	20	36	20	20	20	20	36	20	20	20	20	36
		400	20	20	20	20	36	20	20	20	20	36	20	20	20	20	36	20	20	20	20	36
		500	20	20	20	20	36	20	20	20	20	36	20	20	20	20	36	20	20	20	20	36
		630	-	20	20	20	36	-	20	20	20	36	-	20	20	20	36	-	20	20	20	36
DPX³ 1600 с термомагнитным расцепителем	36 kA	630	-	15	20	20	20	-	15	20	20	20	-	15	20	20	20	-	15	20	20	20
		800	-	-	20	20	20	-	-	20	20	20	-	-	20	20	20	-	-	20	20	20
		1000	-	-	-	20	20	-	-	-	20	20	-	-	-	20	20	-	-	-	20	20
		1250	-	-	-	-	20	-	-	-	-	20	-	-	-	-	20	-	-	-	-	20
	50 kA	630	-	15	20	20	20	-	15	20	20	20	-	15	20	20	20	-	15	20	20	20
		800	-	-	20	20	20	-	-	20	20	20	-	-	20	20	20	-	-	20	20	20
		1000	-	-	-	20	20	-	-	-	20	20	-	-	-	20	20	-	-	-	20	20
		1250	-	-	-	-	20	-	-	-	-	20	-	-	-	-	20	-	-	-	-	20
	70 kA	630	-	15	20	20	20	-	15	20	20	20	-	15	20	20	20	-	15	20	20	20
		800	-	-	20	20	20	-	-	20	20	20	-	-	20	20	20	-	-	20	20	20
		1000	-	-	-	20	20	-	-	-	20	20	-	-	-	20	20	-	-	-	20	20
		1250	-	-	-	-	20	-	-	-	-	20	-	-	-	-	20	-	-	-	-	20
	100 kA	630	-	15	20	20	20	-	15	20	20	20	-	15	20	20	20	-	15	20	20	20
		800	-	-	20	20	20	-	-	20	20	20	-	-	20	20	20	-	-	20	20	20
		1000	-	-	-	20	20	-	-	-	20	20	-	-	-	20	20	-	-	-	20	20
		1250	-	-	-	-	20	-	-	-	-	20	-	-	-	-	20	-	-	-	-	20
DPX³ 1600 с электронным расцепителем, селективность "HIGH" S1, S2, Sg*	36, 50, 70, 100 kA	630	-	-	-	-	-	-	-	-	-	-	-	-	-	-	-	-	-	-	-	-
		800	-	-	-	-	-	-	-	-	-	-	-	-	-	-	-	-	-	-	-	-
		1000	-	-	-	-	-	-	-	-	-	-	-	-	-	-	-	-	-	-	-	-
		1250	-	-	-	-	-	-	-	-	-	-	-	-	-	-	-	-	-	-	-	-
		1600	-	-	-	-	-	-	-	-	-	-	-	-	-	-	-	-	-	-	-	-
DPX³ 1600 с электронным расцепителем, селективность "LOW" S1, S2, Sg*	36 kA	630	-	15	15	15	20	-	15	15	15	20	-	15	15	15	20	-	15	15	15	20
		800	-	-	15	15	20	-	-	15	15	20	-	-	15	15	20	-	-	15	15	20
		1000	-	-	-	15	20	-	-	-	15	20	-	-	-	15	20	-	-	-	15	20
		1250	-	-	-	-	20	-	-	-	-	20	-	-	-	-	20	-	-	-	-	20
		1600	-	-	-	-	20	-	-	-	-	20	-	-	-	-	20	-	-	-	-	20
	50, 70, 100 kA	630	-	15	15	15	20	-	15	15	15	20	-	15	15	15	20	-	15	15	15	20
		800	-	-	15	15	20	-	-	15	15	20	-	-	15	15	20	-	-	15	15	20
		1000	-	-	-	15	20	-	-	-	15	20	-	-	-	15	20	-	-	-	15	20
		1250	-	-	-	-	20	-	-	-	-	20	-	-	-	-	20	-	-	-	-	20
		1600	-	-	-	-	20	-	-	-	-	20	-	-	-	-	20	-	-	-	-	20

T = полная селективность (до отключающей способности нижестоящего выключателя согласно МЭК 60947-2)
* Селективность High - «Hi» и Low - «Lo» выбирается в меню электронного расцепителя

Таблица селективности: автоматические выключатели в литом корпусе / модульные автоматические выключатели

Нижестоящий модульный автоматический выключатель	In (A)	Вышестоящий автоматический выключатель в литом корпусе																								
		DPX³ 160 (16, 25, 36, 50 kA) с или без диф.защиты								DPX³ 250 (25, 36, 50, 70 kA) с или без диф.защиты				DPX³ 250 с электронным расцепителем(1) (25, 36, 50, 70 kA) с или без диф.защиты				DPX³ 250 с электронным расцепителем(2) (25, 36, 50, 70 kA) с или без диф.защиты				DPX³ 630 (36, 50, 70, 100 kA)				
		16	25	40	63	80	100	125	160	100	160	200	250	40	100	160	250	40	100	160	250	250	320	400	500	630
TX³ 6000 время-токовые характеристики B и C	≤ 6	T	T	T	T	T	T	T	T	T	T	T	T	T	T	T	T	T	T	T	T	T	T	T	T	T
	10	5	T	T	T	T	T	T	T	T	T	T	T	T	T	T	T	T	T	T	T	T	T	T	T	T
	13	-	T	T	T	T	T	T	T	T	T	T	T	T	T	T	T	T	T	T	T	T	T	T	T	T
	16	-	T	T	T	T	T	T	T	T	T	T	T	T	T	T	T	T	T	T	T	T	T	T	T	T
	20	-	5	5	5	5	5	T	T	T	T	T	T	5	T	T	T	5	T	T	T	T	T	T	T	T
	25	-	-	3.5	3.5	4.5	4.5	T	T	T	T	T	T	4	T	T	T	4	T	T	T	T	T	T	T	T
	32	-	-	-	3	4	4	T	T	5	T	T	T	-	5	T	T	-	5	T	T	T	T	T	T	T
	40	-	-	-	3	3	3	T	T	5	T	T	T	-	5	T	T	-	5	T	T	T	T	T	T	T
	50	-	-	-	-	3	3	5.5	T	4	T	T	T	-	4	T	T	-	4	T	T	T	T	T	T	T
	63	-	-	-	-	3	3	5	T	4	T	T	T	-	4	T	T	-	4	T	T	T	T	T	T	T
DX³ 6000 / 10 kA время-токовые характеристики B и C	≤ 6	T	T	T	T	T	T	T	T	T	T	T	T	T	T	T	T	T	T	T	T	T	T	T	T	T
	10	5	T	T	T	T	T	T	T	T	T	T	T	T	T	T	T	T	T	T	T	T	T	T	T	T
	13	-	T	T	T	T	T	T	T	T	T	T	T	8	T	T	T	8	T	T	T	T	T	T	T	T
	16	-	T	T	T	T	T	T	T	T	T	T	T	6	T	T	T	6	T	T	T	T	T	T	T	T
	20	-	5	5	5	5	6	T	T	8	T	T	T	5	8	T	T	5	8	T	T	T	T	T	T	T
	25	-	-	4.5	4.5	4.5	4.5	T	T	6	T	T	T	4	6	T	T	4	6	T	T	T	T	T	T	T
	32	-	-	-	3	4	4	T	T	5	T	T	T	-	5	T	T	-	5	T	T	T	T	T	T	T
	40	-	-	-	3	3	3	T	T	5	T	T	T	-	5	T	T	-	5	T	T	T	T	T	T	T
	50	-	-	-	-	3	3	5.5	7	4	8	T	T	-	4	8	T	-	4	8	T	T	T	T	T	T
	63	-	-	-	-	3	3	5	6	4	8	T	T	-	4	8	T	-	4	8	T	T	T	T	T	T
DX³ 6000 / 10 kA время-токовая характеристика D	≤ 6	6	T	T	T	T	T	T	T	T	T	T	T	T	T	T	T	T	T	T	T	T	T	T	T	T
	10	5	7.5	7.5	7.5	T	T	T	T	T	T	T	T	T	T	T	T	T	T	T	T	T	T	T	T	T
	16	-	-	5	5	5	T	T	T	T	T	T	T	6	T	T	T	6	T	T	T	T	T	T	T	T
	20	-	-	4.5	4.5	4.5	6	T	T	8	T	T	T	5	8	T	T	5	8	T	T	T	T	T	T	T
	25	-	-	-	4.5	4	4.5	T	T	6	T	T	T	-	6	T	T	-	6	T	T	T	T	T	T	T
	32	-	-	-	3	3	4	T	T	5	T	T	T	-	5	T	T	-	5	T	T	T	T	T	T	T
	40	-	-	-	3	3	3	T	T	5	T	T	T	-	5	T	T	-	5	T	T	T	T	T	T	T
	50	-	-	-	-	3	3	5.5	7	4	8	T	T	-	4	8	T	-	4	8	T	T	T	T	T	T
	63	-	-	-	-	-	3	5	6	-	8	T	T	-	-	8	T	-	-	8	T	T	T	T	T	T
DX³ 10000 / 16 kA время-токовые характеристики B и C	≤ 6	6	12	12	T	T	T	T	T	T	T	T	T	T	T	T	T	T	T	T	T	T	T	T	T	T
	10	5	7	7	7	T	T	T	T	T	T	T	T	T	T	T	T	T	T	T	T	T	T	T	T	T
	16	-	6	6	6	6	T	T	T	T	T	T	T	7	T	T	T	7	T	T	T	T	T	T	T	T
	20	-	5	5	5	5	6	T	T	T	T	T	T	5	T	T	T	5	T	T	T	T	T	T	T	T
	25	-	-	4.5	4.5	4.5	4.5	8.5	T	T	T	T	T	4	T	T	T	4	T	T	T	T	T	T	T	T
	32	-	-	-	3	4	4	7	10	5	T	T	T	-	5	T	T	-	5	T	T	T	T	T	T	T
	40	-	-	-	3	3	3	6	8	5	T	T	T	-	5	T	T	-	5	T	T	T	T	T	T	T
	50	-	-	-	-	3	3	5.5	7	4	T	T	T	-	4	T	T	-	4	T	T	T	T	T	T	T
	63	-	-	-	-	3	3	5	6	4	T	T	T	-	4	T	T	-	4	T	T	T	T	T	T	T
	80	-	-	-	-	-	-	5	6	4	T	T	T	-	4	T	T	-	4	T	T	T	T	T	T	T
	100	-	-	-	-	-	-	-	5	-	T	T	T	-	-	T	T	-	-	T	T	T	T	T	T	T
	125	-	-	-	-	-	-	-	3	-	T	T	T	-	-	T	T	-	-	T	T	T	T	T	T	T

T = полная селективность (до отключающей способности нижестоящего выключателя согласно МЭК 60947-2)
(1) Переключатель электронного расцепителя в положение “HIGH” (2) Переключатель электронного расцепителя в положение “LOW”

DPX³ 630 с электронным расцепителем[1] S2, Sg (36, 50, 70, 100 kA)					DPX³ 630 с электронным расцепителем[2] S2, Sg (36, 50, 70, 100 kA)					DPX³ 1600 (36, 50, 70, 100 kA)				DPX³ 1600 с электронным расцепителем[1] S2, Sg (36, 50, 70, 100 kA)					DPX³ 1600 с электронным расцепителем[2] S2, Sg (36, 50, 70, 100 kA)				
250	320	400	500	630	250	320	400	500	630	630	800	1000	1250	630	800	1000	1250	1600	630	800	1000	1250	1600
T	T	T	T	T	T	T	T	T	T	T	T	T	T	T	T	T	T	T	T	T	T	T	T
T	T	T	T	T	T	T	T	T	T	T	T	T	T	T	T	T	T	T	T	T	T	T	T
T	T	T	T	T	T	T	T	T	T	T	T	T	T	T	T	T	T	T	T	T	T	T	T
T	T	T	T	T	T	T	T	T	T	T	T	T	T	T	T	T	T	T	T	T	T	T	T
T	T	T	T	T	T	T	T	T	T	T	T	T	T	T	T	T	T	T	T	T	T	T	T
T	T	T	T	T	T	T	T	T	T	T	T	T	T	T	T	T	T	T	T	T	T	T	T
T	T	T	T	T	T	T	T	T	T	T	T	T	T	T	T	T	T	T	T	T	T	T	T
T	T	T	T	T	T	T	T	T	T	T	T	T	T	T	T	T	T	T	T	T	T	T	T
T	T	T	T	T	T	T	T	T	T	T	T	T	T	T	T	T	T	T	T	T	T	T	T
T	T	T	T	T	T	T	T	T	T	T	T	T	T	T	T	T	T	T	T	T	T	T	T
T	T	T	T	T	T	T	T	T	T	T	T	T	T	T	T	T	T	T	T	T	T	T	T
T	T	T	T	T	T	T	T	T	T	T	T	T	T	T	T	T	T	T	T	T	T	T	T
T	T	T	T	T	T	T	T	T	T	T	T	T	T	T	T	T	T	T	T	T	T	T	T
T	T	T	T	T	T	T	T	T	T	T	T	T	T	T	T	T	T	T	T	T	T	T	T
T	T	T	T	T	T	T	T	T	T	T	T	T	T	T	T	T	T	T	T	T	T	T	T
T	T	T	T	T	T	T	T	T	T	T	T	T	T	T	T	T	T	T	T	T	T	T	T
T	T	T	T	T	T	T	T	T	T	T	T	T	T	T	T	T	T	T	T	T	T	T	T
T	T	T	T	T	T	T	T	T	T	T	T	T	T	T	T	T	T	T	T	T	T	T	T
T	T	T	T	T	T	T	T	T	T	T	T	T	T	T	T	T	T	T	T	T	T	T	T
T	T	T	T	T	T	T	T	T	T	T	T	T	T	T	T	T	T	T	T	T	T	T	T
T	T	T	T	T	T	T	T	T	T	T	T	T	T	T	T	T	T	T	T	T	T	T	T
T	T	T	T	T	T	T	T	T	T	T	T	T	T	T	T	T	T	T	T	T	T	T	T
T	T	T	T	T	T	T	T	T	T	T	T	T	T	T	T	T	T	T	T	T	T	T	T
T	T	T	T	T	T	T	T	T	T	T	T	T	T	T	T	T	T	T	T	T	T	T	T
T	T	T	T	T	T	T	T	T	T	T	T	T	T	T	T	T	T	T	T	T	T	T	T
T	T	T	T	T	T	T	T	T	T	T	T	T	T	T	T	T	T	T	T	T	T	T	T
T	T	T	T	T	T	T	T	T	T	T	T	T	T	T	T	T	T	T	T	T	T	T	T
T	T	T	T	T	T	T	T	T	T	T	T	T	T	T	T	T	T	T	T	T	T	T	T
T	T	T	T	T	T	T	T	T	T	T	T	T	T	T	T	T	T	T	T	T	T	T	T
T	T	T	T	T	T	T	T	T	T	T	T	T	T	T	T	T	T	T	T	T	T	T	T
T	T	T	T	T	T	T	T	T	T	T	T	T	T	T	T	T	T	T	T	T	T	T	T
T	T	T	T	T	T	T	T	T	T	T	T	T	T	T	T	T	T	T	T	T	T	T	T
T	T	T	T	T	T	T	T	T	T	T	T	T	T	T	T	T	T	T	T	T	T	T	T
T	T	T	T	T	T	T	T	T	T	T	T	T	T	T	T	T	T	T	T	T	T	T	T
T	T	T	T	T	T	T	T	T	T	T	T	T	T	T	T	T	T	T	T	T	T	T	T
T	T	T	T	T	T	T	T	T	T	T	T	T	T	T	T	T	T	T	T	T	T	T	T
T	T	T	T	T	T	T	T	T	T	T	T	T	T	T	T	T	T	T	T	T	T	T	T
T	T	T	T	T	T	T	T	T	T	T	T	T	T	T	T	T	T	T	T	T	T	T	T
T	T	T	T	T	T	T	T	T	T	T	T	T	T	T	T	T	T	T	T	T	T	T	T

Таблица селективности: автоматические выключатели в литом корпусе / модульные автоматические выключатели (продолжение)

Нижестоящий модульный автоматический выключатель	In (A)	Вышестоящий автоматический выключатель в литом корпусе																								
		DPX³ 160 (16, 25, 36, 50 kA) с или без диф.защиты								DPX³ 250 (25, 36, 50, 70 kA) с или без диф.защиты				DPX³ 250 с электронным расцепителем(1) (25, 36, 50, 70 kA) с или без диф.защиты				DPX³ 250 с электронным расцепителем(2) (25, 36, 50, 70 kA) с или без диф.защиты				DPX³ 630 (36, 50, 70, 100 kA)				
		16	25	40	63	80	100	125	160	100	160	200	250	40	100	160	250	40	100	160	250	250	320	400	500	630
DX³ 10000 / 16 kA время-токовая характеристика D	≤ 6	6	12	12	T	T	T	T	T	T	T	T	T	T	T	T	T	T	T	T	T	T	T	T	T	T
	10	5	7	7	7	T	T	T	T	T	T	T	T	T	T	T	T	T	T	T	T	T	T	T	T	T
	16	-	6	6	6	6	T	T	T	T	T	T	T	7	T	T	T	7	T	T	T	T	T	T	T	T
	20	-	5	5	5	5	6	T	T	T	T	T	T	5	T	T	T	5	T	T	T	T	T	T	T	T
	25	-	-	4.5	4.5	4.5	4.5	8.5	T	T	T	T	T	-	T	T	T	-	T	T	T	T	T	T	T	T
	32	-	-	-	3	4	4	7	10	5	T	T	T	-	5	T	T	-	5	T	T	T	T	T	T	T
	40	-	-	-	3	3	3	6	8	5	T	T	T	-	5	T	T	-	5	T	T	T	T	T	T	T
	50	-	-	-	-	3	3	5.5	7	4	T	T	T	-	4	T	T	-	4	T	T	T	T	T	T	T
	63	-	-	-	-	3	3	5	6	-	T	T	T	-	-	T	T	-	-	T	T	T	T	T	T	T
	80	-	-	-	-	-	-	5	6	-	T	T	T	-	-	T	T	-	-	T	T	T	T	T	T	T
	100	-	-	-	-	-	-	-	5	-	T	T	T	-	-	T	T	-	-	T	T	T	T	T	T	T
	125	-	-	-	-	-	-	-	3	-	-	T	T	-	-	-	T	-	-	-	T	T	T	T	T	T
DX³ 16 kA постоянный ток	≤ 6	6	12	12	T	T	T	T	T	-	-	-	-	-	-	-	-	-	-	-	-	T	T	T	T	T
	8	6	12	12	T	T	T	T	T	-	-	-	-	-	-	-	-	-	-	-	-	T	T	T	T	T
	10	5	7	7	7	T	T	T	T	-	-	-	-	-	-	-	-	-	-	-	-	T	T	T	T	T
	16	-	6	6	6	6	T	T	T	-	-	-	-	-	-	-	-	-	-	-	-	T	T	T	T	T
	20	-	5	5	5	5	6	T	T	-	-	-	-	-	-	-	-	-	-	-	-	T	T	T	T	T
	25	-	-	3.5	3.5	4.5	4.5	8.5	T	-	-	-	-	-	-	-	-	-	-	-	-	T	T	T	T	T
	32	-	-	-	3	4	4	7	10	-	-	-	-	-	-	-	-	-	-	-	-	T	T	T	T	T
	40	-	-	-	3	3	3	6	8	-	-	-	-	-	-	-	-	-	-	-	-	T	T	T	T	T
	50	-	-	-	-	3	3	5.5	7	-	-	-	-	-	-	-	-	-	-	-	-	T	T	T	T	T
	63	-	-	-	-	3	3	5	6	-	-	-	-	-	-	-	-	-	-	-	-	T	T	T	T	T
DX³ 25 kA время-токовая характеристика C	≤ 6	T	T	T	T	T	T	T	T	T	T	T	T	T	T	T	T	T	T	T	T	T	T	T	T	T
	10	T	T	T	T	T	T	T	T	T	T	T	T	T	T	T	T	T	T	T	T	T	T	T	T	T
	16	-	T	T	T	T	T	T	T	T	T	T	T	T	T	T	T	T	T	T	T	T	T	T	T	T
	20	-	-	T	T	T	T	T	T	T	T	T	T	T	T	T	T	T	T	T	T	T	T	T	T	T
	25	-	-	T	T	T	T	T	T	T	T	T	T	T	T	T	T	T	T	T	T	T	T	T	T	T
	32	-	-	-	T	T	T	T	T	T	T	T	T	-	T	T	T	-	T	T	T	T	T	T	T	T
	40	-	-	-	T	T	T	T	T	T	T	T	T	-	T	T	T	-	T	T	T	T	T	T	T	T
	50	-	-	-	4	4	5	10	10	20	T	T	T	-	20	T	T	-	20	T	T	T	T	T	T	T
	63	-	-	-	-	3	5	10	10	15	T	T	T	-	15	T	T	-	15	T	T	T	T	T	T	T
	80	-	-	-	-	-	-	5	6	4	T	T	T	-	4	T	T	-	4	T	T	T	T	T	T	T
	100	-	-	-	-	-	-	-	5	-	T	T	T	-	-	T	T	-	-	T	T	T	T	T	T	T
	125	-	-	-	-	-	-	-	3	-	T	T	T	-	-	T	T	-	-	T	T	T	T	T	T	T
DX³ 25 kA время-токовая характеристика D	≤ 6	T	T	T	T	T	T	T	T	T	T	T	T	T	T	T	T	T	T	T	T	T	T	T	T	T
	10	T	T	T	T	T	T	T	T	T	T	T	T	T	T	T	T	T	T	T	T	T	T	T	T	T
	16	-	T	T	T	T	T	T	T	T	T	T	T	T	T	T	T	T	T	T	T	T	T	T	T	T
	20	-	-	T	T	T	T	T	T	T	T	T	T	T	T	T	T	T	T	T	T	T	T	T	T	T
	25	-	-	T	T	T	T	T	T	T	T	T	T	T	T	T	T	T	T	T	T	T	T	T	T	T
	32	-	-	-	T	T	T	T	T	T	T	T	T	-	T	T	T	-	T	T	T	T	T	T	T	T
	40	-	-	-	T	T	T	T	T	T	T	T	T	-	T	T	T	-	T	T	T	T	T	T	T	T
	50	-	-	-	4	4	5	10	10	20	T	T	T	-	20	T	T	-	20	T	T	T	T	T	T	T
	63	-	-	-	-	3	5	10	10	15	T	T	T	-	15	T	T	-	15	T	T	T	T	T	T	T
	80	-	-	-	-	-	-	5	6	4	T	T	T	-	-	T	T	-	-	T	T	T	T	T	T	T
	100	-	-	-	-	-	-	-	5	-	T	T	T	-	-	T	T	-	-	T	T	T	T	T	T	T
	125	-	-	-	-	-	-	-	3	-	T	T	T	-	-	T	T	-	-	T	T	T	T	T	T	T
DX³ 50 kA время-токовые характеристики C и D	10	T	T	T	T	T	T	T	T	-	-	-	-	-	-	-	-	-	-	-	-	T	T	T	T	T
	16	-	T	T	T	T	T	T	T	-	-	-	-	-	-	-	-	-	-	-	-	T	T	T	T	T
	20	-	-	T	T	T	T	T	T	-	-	-	-	-	-	-	-	-	-	-	-	T	T	T	T	T
	25	-	-	36	T	T	T	T	T	-	-	-	-	-	-	-	-	-	-	-	-	T	T	T	T	T
	32	-	-	-	T	T	T	T	T	-	-	-	-	-	-	-	-	-	-	-	-	T	T	T	T	T
	40	-	-	-	T	T	T	T	T	-	-	-	-	-	-	-	-	-	-	-	-	T	T	T	T	T
	50	-	-	-	-	4	5	10	10	-	-	-	-	-	-	-	-	-	-	-	-	T	T	T	T	T
	63	-	-	-	-	-	5	10	10	-	-	-	-	-	-	-	-	-	-	-	-	T	T	T	T	T

T = полная селективность (до отключающей способности нижестоящего выключателя согласно МЭК 60947-2)
(1) Переключатель электронного расцепителя в положение "HIGH"
(2) Переключатель электронного расцепителя в положение "LOW" - 3: 36 кА для DPX³ 630 и 1600 36 кА вышестоящих / T для DPX³ 630 и 1600 50, 70, 100 кА вышестоящих

DPX³ 630 с электронным расцепителем[1] S2, Sg (36, 50, 70, 100 kA)					DPX³ 630 с электронным расцепителем[2] S2, Sg (36, 50, 70, 100 kA)					DPX³ 1600 (36, 50, 70, 100 kA)				DPX³ 1600 с электронным расцепителем[1] S2, Sg (36, 50, 70, 100 kA)					DPX³ 1600 с электронным расцепителем[2] S2, Sg (36, 50, 70, 100 kA)				
250	320	400	500	630	250	320	400	500	630	630	800	1000	1250	630	800	1000	1250	1600	630	800	1000	1250	1600
T	T	T	T	T	T	T	T	T	T	T	T	T	T	T	T	T	T	T	T	T	T	T	T
T	T	T	T	T	T	T	T	T	T	T	T	T	T	T	T	T	T	T	T	T	T	T	T
T	T	T	T	T	T	T	T	T	T	T	T	T	T	T	T	T	T	T	T	T	T	T	T
T	T	T	T	T	T	T	T	T	T	T	T	T	T	T	T	T	T	T	T	T	T	T	T
T	T	T	T	T	T	T	T	T	T	T	T	T	T	T	T	T	T	T	T	T	T	T	T
T	T	T	T	T	T	T	T	T	T	T	T	T	T	T	T	T	T	T	T	T	T	T	T
T	T	T	T	T	T	T	T	T	T	T	T	T	T	T	T	T	T	T	T	T	T	T	T
T	T	T	T	T	T	T	T	T	T	T	T	T	T	T	T	T	T	T	T	T	T	T	T
T	T	T	T	T	T	T	T	T	T	T	T	T	T	T	T	T	T	T	T	T	T	T	T
T	T	T	T	T	T	T	T	T	T	T	T	T	T	T	T	T	T	T	T	T	T	T	T
T	T	T	T	T	T	T	T	T	T	T	T	T	T	T	T	T	T	T	T	T	T	T	T
T	T	T	T	T	T	T	T	T	T	T	T	T	T	T	T	T	T	T	T	T	T	T	T
-	T	-	T	-	-	T	-	T	-	T	T	T	T	T	-	T	-	-	T	-	T	-	-
-	T	-	T	-	-	T	-	T	-	T	T	T	T	T	-	T	-	-	T	-	T	-	-
-	T	-	T	-	-	T	-	T	-	T	T	T	T	T	-	T	-	-	T	-	T	-	-
-	T	-	T	-	-	T	-	T	-	T	T	T	T	T	-	T	-	-	T	-	T	-	-
-	T	-	T	-	-	T	-	T	-	T	T	T	T	T	-	T	-	-	T	-	T	-	-
-	T	-	T	-	-	T	-	T	-	T	T	T	T	T	-	T	-	-	T	-	T	-	-
-	T	-	T	-	-	T	-	T	-	T	T	T	T	T	-	T	-	-	T	-	T	-	-
-	T	-	T	-	-	T	-	T	-	T	T	T	T	T	-	T	-	-	T	-	T	-	-
-	T	-	T	-	-	T	-	T	-	T	T	T	T	T	-	T	-	-	T	-	T	-	-
-	T	-	T	-	-	T	-	T	-	T	T	T	T	T	-	T	-	-	T	-	T	-	-
-	T	-	T	-	-	T	-	T	-	T	T	T	T	T	-	T	-	-	T	-	T	-	-
T	T	T	T	T	T	T	T	T	T	T	T	T	T	T	T	T	T	T	T	T	T	T	T
T	T	T	T	T	T	T	T	T	T	T	T	T	T	T	T	T	T	T	T	T	T	T	T
T	T	T	T	T	T	T	T	T	T	T	T	T	T	T	T	T	T	T	T	T	T	T	T
T	T	T	T	T	T	T	T	T	T	T	T	T	T	T	T	T	T	T	T	T	T	T	T
T	T	T	T	T	T	T	T	T	T	T	T	T	T	T	T	T	T	T	T	T	T	T	T
T	T	T	T	T	T	T	T	T	T	T	T	T	T	T	T	T	T	T	T	T	T	T	T
T	T	T	T	T	T	T	T	T	T	T	T	T	T	T	T	T	T	T	T	T	T	T	T
T	T	T	T	T	T	T	T	T	T	T	T	T	T	T	T	T	T	T	T	T	T	T	T
T	T	T	T	T	T	T	T	T	T	T	T	T	T	T	T	T	T	T	T	T	T	T	T
T	T	T	T	T	T	T	T	T	T	T	T	T	T	T	T	T	T	T	T	T	T	T	T
T	T	T	T	T	T	T	T	T	T	T	T	T	T	T	T	T	T	T	T	T	T	T	T
T	T	T	T	T	T	T	T	T	T	T	T	T	T	T	T	T	T	T	T	T	T	T	T
T	T	T	T	T	T	T	T	T	T	T	T	T	T	T	T	T	T	T	T	T	T	T	T
T	T	T	T	T	T	T	T	T	T	T	T	T	T	T	T	T	T	T	T	T	T	T	T
T	T	T	T	T	T	T	T	T	T	T	T	T	T	T	T	T	T	T	T	T	T	T	T
T	T	T	T	T	T	T	T	T	T	T	T	T	T	T	T	T	T	T	T	T	T	T	T
T	T	T	T	T	T	T	T	T	T	T	T	T	T	T	T	T	T	T	T	T	T	T	T
T	T	T	T	T	T	T	T	T	T	T	T	T	T	T	T	T	T	T	T	T	T	T	T
T	T	T	T	T	T	T	T	T	T	T	T	T	T	T	T	T	T	T	T	T	T	T	T
T	T	T	T	T	T	T	T	T	T	T	T	T	T	T	T	T	T	T	T	T	T	T	T
T	T	T	T	T	T	T	T	T	T	T	T	T	T	T	T	T	T	T	T	T	T	T	T
T	T	T	T	T	T	T	T	T	T	T	T	T	T	T	T	T	T	T	T	T	T	T	T
T	T	T	T	T	T	T	T	T	T	T	T	T	T	T	T	T	T	T	T	T	T	T	T
36/T[3]	36/T[3]	36/T[3]	36/T[3]	36/T[3]	36/T[3]	36/T[3]	36/T[3]	36/T[3]	36/T[3]	36/T[3]	36/T[3]	36/T[3]	36/T[3]	36/T[3]	36/T[3]	36/T[3]	36/T[3]	36/T[3]	36/T[3]	36/T[3]	36/T[3]	36/T[3]	36/T[3]
36/T[3]	36/T[3]	36/T[3]	36/T[3]	36/T[3]	36/T[3]	36/T[3]	36/T[3]	36/T[3]	36/T[3]	36/T[3]	36/T[3]	36/T[3]	36/T[3]	36/T[3]	36/T[3]	36/T[3]	36/T[3]	36/T[3]	36/T[3]	36/T[3]	36/T[3]	36/T[3]	36/T[3]
36/T[3]	36/T[3]	36/T[3]	36/T[3]	36/T[3]	36/T[3]	36/T[3]	36/T[3]	36/T[3]	36/T[3]	36/T[3]	36/T[3]	36/T[3]	36/T[3]	36/T[3]	36/T[3]	36/T[3]	36/T[3]	36/T[3]	36/T[3]	36/T[3]	36/T[3]	36/T[3]	36/T[3]
36/T[3]	36/T[3]	36/T[3]	36/T[3]	36/T[3]	36/T[3]	36/T[3]	36/T[3]	36/T[3]	36/T[3]	36/T[3]	36/T[3]	36/T[3]	36/T[3]	36/T[3]	36/T[3]	36/T[3]	36/T[3]	36/T[3]	36/T[3]	36/T[3]	36/T[3]	36/T[3]	36/T[3]
36/T[3]	36/T[3]	36/T[3]	36/T[3]	36/T[3]	36/T[3]	36/T[3]	36/T[3]	36/T[3]	36/T[3]	36/T[3]	36/T[3]	36/T[3]	36/T[3]	36/T[3]	36/T[3]	36/T[3]	36/T[3]	36/T[3]	36/T[3]	36/T[3]	36/T[3]	36/T[3]	36/T[3]
36/T[3]	36/T[3]	36/T[3]	36/T[3]	36/T[3]	36/T[3]	36/T[3]	36/T[3]	36/T[3]	36/T[3]	36/T[3]	36/T[3]	36/T[3]	36/T[3]	36/T[3]	36/T[3]	36/T[3]	36/T[3]	36/T[3]	36/T[3]	36/T[3]	36/T[3]	36/T[3]	36/T[3]
36/T[3]	36/T[3]	36/T[3]	36/T[3]	36/T[3]	36/T[3]	36/T[3]	36/T[3]	36/T[3]	36/T[3]	36/T[3]	36/T[3]	36/T[3]	36/T[3]	36/T[3]	36/T[3]	36/T[3]	36/T[3]	36/T[3]	36/T[3]	36/T[3]	36/T[3]	36/T[3]	36/T[3]
36/T[3]	36/T[3]	36/T[3]	36/T[3]	36/T[3]	36/T[3]	36/T[3]	36/T[3]	36/T[3]	36/T[3]	36/T[3]	36/T[3]	36/T[3]	36/T[3]	36/T[3]	36/T[3]	36/T[3]	36/T[3]	36/T[3]	36/T[3]	36/T[3]	36/T[3]	36/T[3]	36/T[3]

DRX™ 125 с термомагнитным расцепителем

автоматические выключатели в литом корпусе, номинальный ток от 15 до 125 А

0 270 10

0 270 46

0 270 58

0 270 68

6 697 49

6 697 59

Технические и время-токовые характеристики **стр. 145-147**

Для коммутации, управления, разъединения и защиты электрических цепей низкого напряжения
Могут быть оборудованы общими дополнительными принадлежностями и аксессуарами
В комплект поставки входят:
– винты для клемм M5 для In ≤ 50 А и M8 для In > 50 А
– крепежные винты
– межполюсные перегородки (2 для 3П и 3 для 4П)
Соответствуют МЭК 60947-2

DRX 125 с фиксированными уставками

Упак.	Кат. № 3П	Кат. № 4П	In
			Отключающая способность Icu 10 кА (415 В ∿)
1	0 270 00	0 270 10	15 А
1	0 270 01	0 270 11	20 А
1	0 270 02	0 270 12	25 А
1	0 270 03	0 270 13	30 А
1	0 270 04	0 270 14	40 А
1	0 270 05	0 270 15	50 А
1	0 270 06	0 270 16	60 А
1	0 270 39	0 270 29	63 А
1	0 270 07	0 270 17	75 А
1	0 272 55	0 272 56	80 А
1	0 270 08	0 270 18	100 А
1	0 270 09	0 270 19	125 А
			Отключающая способность Icu 20 кА (415 В ∿)
			In
1	0 270 20	0 270 30	15 А
1	0 270 21	0 270 31	20 А
1	0 270 22	0 270 32	25 А
1	0 270 23	0 270 33	30 А
1	0 270 24	0 270 34	40 А
1	0 270 25	0 270 35	50 А
1	0 270 26	0 270 36	60 А
1	0 272 20	0 272 22	63 А
1	0 270 27	0 270 37	75 А
1	0 272 57	0 272 58	80 А
1	0 270 28	0 270 38	100 А
1	0 272 21	0 272 23	125 А
			Отключающая способность Icu 36 кА (415 В ∿)
	1П	2П	In
1	0 270 40[1]	0 270 50	15 А
1	0 270 41[1]	0 270 51	20 А
1	0 270 42[1]	0 270 52	25 А
1	0 270 43[1]	0 270 53	30 А
1	0 270 44[1]	0 270 54	40 А
1	0 270 45[1]	0 270 55	50 А
1	0 270 46[1]	0 270 56	60 А
1	0 270 47[1]	0 270 57	75 А
1	0 270 48[1]	0 270 58	100 А
	3П	4П	In
1	0 270 60	0 270 70	15 А
1	0 270 61	0 270 71	20 А
1	0 270 62	0 270 72	25 А
1	0 270 63	0 270 73	30 А
1	0 270 64	0 270 74	40 А
1	0 270 65	0 270 75	50 А
1	0 270 66	0 270 76	60 А
1	0 272 24	0 272 26	63 А
1	0 270 67	0 270 77	75 А
1	0 272 59	0 272 60	80 А
1	0 270 68	0 270 78	100 А
1	0 272 25	0 272 27	125 А

1: Icu 25 кА (240 В∿) для 1П

DRX 125 HP с настраиваемыми уставками

Регулируемая уставка теплового расцепителя: от 0,8 до 1 x In
Фиксированная уставка электромагнитного расцепителя: 10 In (фикс. 400 А для In ≤ 32 А)

ДОСТУПНО с 2019 г.

Упак.	Кат. № 3П	Кат. № 4П	In
			Отключающая способность Icu 25 кА (415 В ∿)
1	6 697 00	6 697 10	16 А
1	6 697 01	6 697 11	20 А
1	6 697 02	6 697 12	25 А
1	6 697 03	6 697 13	32 А
1	6 697 04	6 697 14	40 А
1	6 697 05	6 697 15	50 А
1	6 697 06	6 697 16	63 А
1	6 697 07	6 697 17	80 А
1	6 697 08	6 697 18	100 А
1	6 697 09	6 697 19	125 А
			Отключающая способность Icu 36 кА (415 В ∿)
			In
1	6 697 20	6 697 30	16 А
1	6 697 21	6 697 31	20 А
1	6 697 22	6 697 32	25 А
1	6 697 23	6 697 33	32 А
1	6 697 24	6 697 34	40 А
1	6 697 25	6 697 35	50 А
1	6 697 26	6 697 36	63 А
1	6 697 27	6 697 37	80 А
1	6 697 28	6 697 38	100 А
1	6 697 29	6 697 39	125 А
			Отключающая способность Icu 50 кА (415 В ∿)
			In
1	6 697 40	6 697 50	16 А
1	6 697 41	6 697 51	20 А
1	6 697 42	6 697 52	25 А
1	6 697 43	6 697 53	32 А
1	6 697 44	6 697 54	40 А
1	6 697 45	6 697 55	50 А
1	6 697 46	6 697 56	63 А
1	6 697 47	6 697 57	80 А
1	6 697 48	6 697 58	100 А
1	6 697 49	6 697 59	125 А

Кат №, выделенные красным: Новая продукция

DRX™ 250 с термомагнитным расцепителем

автоматические выключатели в литом корпусе, номинальный ток от 16 до 250 А

0 271 06

0 271 04

0 271 12 (с открытой передней панелью)

6 690 90

Технические и время-токовые характеристики **стр. 148-150**

Для коммутации, управления, разъединения и защиты электрических цепей низкого напряжения
Могут быть оборудованы дополнительными принадлежностями и аксессуарами
В комплект поставки входят:
– болты для клемм М8
– крепежные винты
– межполюсные перегородки (2 для 3П и 3 для 4П)
Соответствуют МЭК 60947-2

DRX 250 с фиксированными уставками

Упак.	Кат. № 3П	Кат. № 4П	
			Отключающая способность Icu 18 кА (415 В ∿)
			In
1	0 271 00	0 271 06	125 А
1	0 271 01	0 271 07	150 А
1	0 272 28	0 272 29	160 А
1	0 271 02	0 271 08	175 А
1	0 271 03	0 271 09	200 А
1	0 271 04	0 271 10	225 А
1	0 271 05	0 271 11	250 А
			Отключающая способность Icu 25 кА (415 В±)
			In
1	0 271 12	0 271 18	125 А
1	0 271 13	0 271 19	150 А
1	0 272 30	0 272 31	160 А
1	0 271 14	0 271 20	175 А
1	0 271 15	0 271 21	200 А
1	0 271 16	0 271 22	225 А
1	0 271 17	0 271 23	250 А
			Отключающая способность Icu 36 кА (415 В ∿)
			In
1	0 271 24	0 271 30	125 А
1	0 271 25	0 271 31	150 А
1	0 272 32	0 272 33	160 А
1	0 271 26	0 271 32	175 А
1	0 271 27	0 271 33	200 А
1	0 271 28	0 271 34	225 А
1	0 271 29	0 271 35	250 А

DRX 250 HP

Регулируемая уставка теплового расцепителя: от 0,8 до 1 In
Регулируемая уставка электромагнитного расцепителя: от 5 до 10 In

ДОСТУПНО с 2019 г.

Упак.	Кат. № 3П	Кат. № 4П	
			Отключающая способность Icu 25 кА (415 В∿)
			In
1	6 690 00	6 690 20	16 А
1	6 690 01	6 690 21	20 А
1	6 690 02	6 690 22	25 А
1	6 690 03	6 690 23	32 А
1	6 690 04	6 690 24	40 А
1	6 690 05	6 690 25	50 А
1	6 690 06	6 690 26	63 А
1	6 690 07	6 690 27	80 А
1	6 690 08	6 690 28	100 А
1	6 690 09	6 690 29	125 А
1	6 690 10	6 690 30	160 А
1	6 690 11	6 690 31	200 А
1	6 690 12	6 690 32	250 А
			Отключающая способность Icu 36 кА (415 В∿)
			In
1	6 690 40	6 690 60	16 А
1	6 690 41	6 690 61	20 А
1	6 690 42	6 690 62	25 А
1	6 690 43	6 690 63	32 кА
1	6 690 44	6 690 64	40 А
1	6 690 45	6 690 65	50 А
1	6 690 46	6 690 66	63 А
1	6 690 47	6 690 67	80 А
1	6 690 48	6 690 68	100 А
1	6 690 49	6 690 69	125 А
1	6 690 50	6 690 70	160 А
1	6 690 51	6 690 71	200 А
1	6 690 52	6 690 72	250 А
			Отключающая способность Icu 50 кА (415 В∿)
			In
1	6 690 80	6 691 00	16 А
1	6 690 81	6 691 01	20 А
1	6 690 82	6 691 02	25 А
1	6 690 83	6 691 03	32 кА
1	6 690 84	6 691 04	40 А
1	6 690 85	6 691 05	50 А
1	6 690 86	6 691 06	63 А
1	6 690 87	6 691 07	80 А
1	6 690 88	6 691 08	100 А
1	6 690 89	6 691 09	125 А
1	6 690 90	6 691 10	160 А
1	6 690 91	6 691 11	200 А
1	6 690 92	6 691 12	250 А

Кат №, выделенные красным: Новая продукция

DRX™ 125 и DRX™ 250

аксессуары

0 271 83

0 271 70

0 271 88

0 271 74

0 271 80

Упак.	Кат. №	
		Монтаж на рейке ⌙ DRX 125
		Адаптеры для монтажа DRX 125 на DIN-рейке
20	0 271 89	Для 1П
12	0 271 90	Для 2П
6	0 271 87	Для 3П и 4П
		Поворотные рукоятки DRX 125
		Для непосредственной установки на DRX
1	0 271 76	Стандартная (серая)
		Выносная
		Состав: соединительный вал, кронштейн, шаблон для сверления, монтажные принадлежности, механизм блокировки с дверью
1	0 271 77	Стандартная (серая)
		Соединительные принадлежности DRX 125
		Межполюсные перегородки
		Для изоляции с целью недопущения межполюсных замыканий
	3П / 4П	
1	0 271 81	Набор из 2 шт.
1	0 271 82	Набор из 3 шт.
	2П	**Пломбируемые крышки выводов**
1	0 271 91	Набор из 2 шт.
	3П / 4П	
	0 271 83 / 0 271 84	Набор из 2 шт.
	3П / 4П	**Торцевые зажимы**
1	0 271 70 / 0 271 72	На токи ≤ 50 А (3 шт./4 шт.)
1	0 271 71 / 0 271 73	На токи от 60 до 100 А (3 шт./4 шт.)
1	0 272 52 / 0 272 53	На ток 125 А (3 шт./4 шт.)
1	0 271 92	Набор из 60 шт., на ток ≤ 50 А
1	0 271 93	Набор из 60 шт., на ток от 60 до 100 А
1	0 272 54	Набор из 60 шт., на ток 125 А
		Полюсные расширители
		Для присоединения входящих и отходящих цепей сверху и снизу
	3П / 4П	
1	6 678 63 / 6 678 64	Для DRX 125

Упак.	Кат. №	
		Монтаж на рейке ⌙ DRX 250
1	0 271 88	Адаптеры для монтажа DRX 250 на DIN-рейке
		Поворотные рукоятки DRX 250
		Для непосредственной установки на DRX
1	0 271 78	Стандартная (серая)
		Выносная
		Состав: соединительный вал, кронштейн, шаблон для сверления, монтажные принадлежности, механизм блокировки с дверью
1	0 271 79	Стандартная (серая)

Кат №, выделенные красным: Новая продукция

DRX™ 125 и DRX™ 250

аксессуары

0 271 86

0 271 80

0 271 40

0 271 51

6 693 04

Соединительные принадлежности DRX 250

Упак.	Кат. № 3П	Кат. № 4П	
			Межполюсные перегородки
1	0 271 81		Для изоляции с целью недопущения межполюсных замыканий Набор из 2 шт.
1		0 271 82	Набор из 3 шт.
			Пломбируемые крышки выводов
1	0 271 85	0 271 86	Набор из 2 шт.
			Торцевые зажимы
1	0 271 74	0 271 75	На ток до 250 А (3 шт./4 шт.)
1	0 271 94		Набор из 60 шт.
			Полюсные расширители
			Для присоединения входящих и отходящих цепей сверху и снизу
1	6 678 65	6 678 66	Для DRX 250

Приспособление для блокировки навесным замком DRX 125 и 250

Упак.	Кат. №	
1	0 271 80	Для блокировки в положении ОТКЛ. (до 3 навесных замков)

Вспомогательные устройства управления и сигнализации для DRX 125 и 250

Упак.	Кат. №	
		Блоки вспомогательных контактов
		Для установки справа на выключателе до 250 В ∿ и ⎓
1	0 271 40	С 1 переключающим вспомогательным контактом
1	0 271 41	С 1 переключающим сигнальным контактом
1	0 271 42	С 1 переключающим сигнальным и 1 переключающим вспомогательным контактами
		Независимые расцепители
1	0 271 50	12 В ∿ и ⎓
1	0 271 51	24 В ∿ и ⎓
1	0 271 52	48 В ∿ и ⎓
1	0 271 53	100/130 В ∿
1	0 271 54	200/277 В ∿
1	0 271 55	380/480 В ∿
		Расцепители минимального напряжения
1	0 271 60	12 В ∿ и ⎓
1	0 271 61	24 В ∿ и ⎓
1	0 271 62	48 В ∿ и ⎓
1	0 271 68	110 В ⎓
1	0 271 63	110/130 В ∿
1	0 271 64	200/240 В ∿
1	0 271 67	277 В ∿
1	0 271 65	380/415 В ∿
1	0 271 66	440/480 В ∿

Принадлежности DRX 125/250 HP

	3П	4П	
			Межполюсные перегородки
1	6 693 00		Набор из 2 шт.
1		6 693 01	Набор из 3 шт.
			Торцевые зажимы
1	6 693 04	6 693 05	Для DRX 250 HP
			Выводы для присоединения сзади
1	6 693 10	6 693 11	Для DRX 250 HP
			Полюсные расширители
1	6 678 65	6 678 66	Для DRX 250 HP
			Пломбируемые крышки выводов для DRX 250 HP
1	6 693 12	6 693 13	Набор из 2 шт.
			Моторный привод для DRX 250 HP
1	6 678 50		24В ∿ и ⎓
1	6 678 51		48В ∿ и ⎓
1	6 678 52		110В ∿ и ⎓
1	6 678 53		230В ∿ и ⎓

Кат №, выделенные красным: Новая продукция

DRX™ 630 с термомагнитным расцепителем

автоматические выключатели в литом корпусе, номинальный ток от 320 до 630 А

0 272 45

6 676 51

0 262 50

0 262 51

0 262 48

0 263 52

Технические и время-токовые характеристики **стр. 154-155**

Для коммутации, управления, разъединения и защиты электрических сетей низкого напряжения
Могут быть оборудованы дополнительными принадлежностями и аксессуарами
В комплект поставки входят: болты для клемм М8, крепежные винты, межполюсные перегородки (2 для 3П и 3 для 4П)
Соответствуют МЭК 60947-2

Упак.	Кат. № 3П	Кат. № 4П	
			DRX 630 (с фиксированными уставками)
			Отключающая способность Icu 36кА (415 В ∿)
			In
1	0 272 34	0 272 38	320 А
1	0 272 35	0 272 39	400 А
1	0 272 36	0 272 40	500 А
1	0 272 37	0 272 41	630 А
			Отключающая способность Icu 50кА (415 В ∿)
			In
1	0 272 42	0 272 46	320 А
1	0 272 43	0 272 47	400 А
1	0 272 44	0 272 48	500 А
1	0 272 45	0 272 49	630 А
			DRX 630 (с настраиваемыми уставками)
			Регулируемая уставка электромагнитного расцепителя от 5 до 10 x In
			Регулируемая уставка теплового расцепителя от 0,8 до 1 x In
			Отключающая способность Icu 36кА (415 В ∿)
	3П	4П	In
1	6 676 50	6 676 54	320 А
1	6 676 51	6 676 55	400 А
1	6 676 52	6 676 56	500 А
1	6 676 53	6 676 57	630 А
			Отключающая способность Icu 50кА (415 В ∿)
			In
1	6 676 58	6 676 62	320 А
1	6 676 59	6 676 63	400 А
1	6 676 60	6 676 64	500 А
1	6 676 61	6 676 65	630 А
			Соединительные принадлежности
			Межполюсные перегородки
			Для изоляции с целью недопущения межполюсных замыканий
1	0 262 30		Набор из 3 шт.
	3П	4П	**Пломбируемые крышки выводов**
1	0 262 44	0 262 45	Набор из 2 шт.
			Крышка выводов, степень защиты IP20
1	4 222 34	4 222 35	Набор из 2 шт.
			Торцевые зажимы
1	0 262 50		Набор из 4 зажимов для неоконцованного кабеля (жестк. до 300 мм²/гибк. до 240 мм²)
1	0 262 51		Набор из 4 двойных зажимов для неоконцованного кабеля (жестк. 2x240 мм²/гибк. 2x185 мм²)
			Удлиненные плоские выводы для присоединения спереди
1	0 262 47		Набор из 4 удлиненных выводов

Упак.	Кат. № 3П	Кат. № 4П	
			Соединительные принадлежности (продолжение)
			Полюсные расширители
1	0 262 48	0 262 49	Для присоединения входящих и отходящих цепей сверху и снизу
			Круглые выводы для присоединения сзади
1	0 263 50	0 263 51	Для присоединения входящих и отходящих цепей сзади
			Круглые выводы с плоскими концами для присоединения сзади
1	0 263 52	0 263 53	Для присоединения входящих и отходящих цепей сзади
			Приспособление для блокировки навесным замком DRX 630
1	0 262 40		Для блокировки в положении ОТКЛ.
			Вспомогательные устройства управления и сигнализации для DRX 630
			Вспомогательный контакт или контакт сигнализации срабатывания
1	4 210 11		Для сигнализации коммутационного положения или аварийного срабатывания автоматического выключателя Переключающий контакт 3А, 240 В ∿
			Независимые расцепители
			Мощность срабатывания расцепителя 300 ВА
			Напряжение катушки
1	4 222 39		24 В ∿ и ⎓
1	4 222 40		48 В ∿ и ⎓
1	4 222 42		230 В ∿ и ⎓
1	4 222 43		400 В ∿ и ⎓
			Расцепители минимального напряжения
			Мощность срабатывания по минимальному напряжению 5 ВА
			Напряжение катушки
1	4 222 44		24 В ⎓
1	4 222 45		24 В ∿
1	4 222 46		48 В ∿ и ⎓
1	4 222 48		230В ∿ и ⎓
1	4 222 49		400 В ∿ и ⎓
			Поворотные рукоятки
			Для непосредственной установки на DRX
1	0 272 50		Стандартная (серая)
			Выносная
			Состав: соединительный вал, кронштейн, шаблон для сверления, монтажные принадлежности, механизм блокировки с дверью
1	0 272 51		Стандартная (серая)

DRX™ 125 с термомагнитным расцепителем

технические и время-токовые характеристики

Время-токовые характеристики

DRX 125 Iмакс. = 125 А, от 10 кА до 36 кА 3П – 4П, при 415 В∿

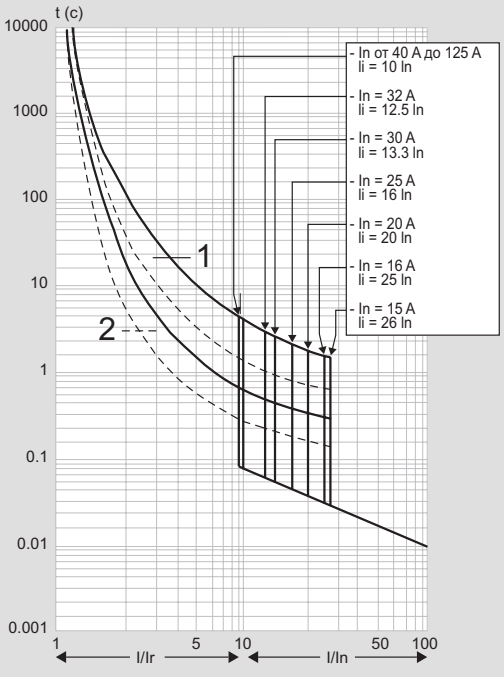

t = время
I = номинальный ток
Ir = уставка тока
1 = характеристика при пуске в холодном состоянии
2 = характеристика при пуске в нагретом состоянии

Зависимость удельной пропускаемой энергии от тока Icc
DRX 125 Iмакс. = 125 А, от 10 кА до 36 кА 3П – 4П, при 415 В∿

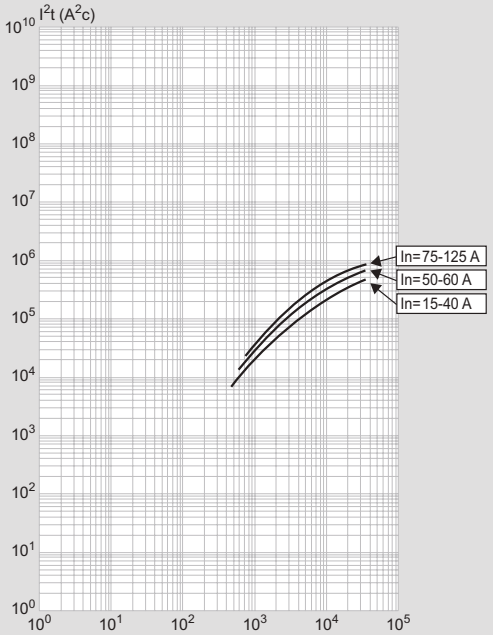

Icc = расчетный ток симметричного короткого замыкания (действующее значение)
I^2t (A^2c) = удельная пропускаемая энергия

Токоограничение
DRX 125 Iмакс. = 125 А, от 10 кА до 36 кА 3П – 4П, при 415 В∿

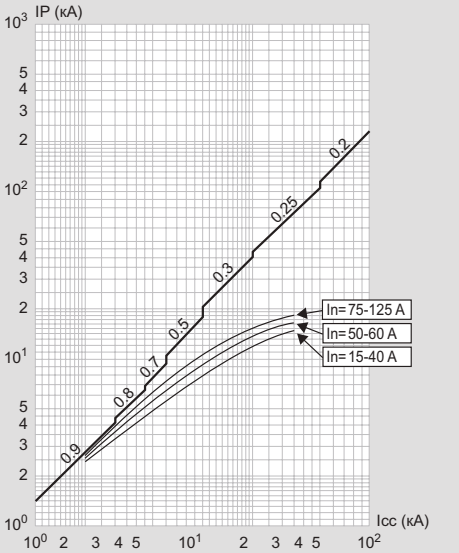

Icc = расчетный ток симметричного короткого замыкания (действующее значение)
Ip = максимальный пиковый ток короткого замыкания
——— ожидаемый максимальный ток короткого замыкания, соответствующий коэффициенту мощности
——— фактический максимальный ток короткого замыкания

Технические характеристики

		DRX 10 кА	DRX 20 кА	DRX 36 кА(1)	DRX 36 кА	DRX 36 кА
Количество полюсов		3П – 4П	3П – 4П	1П	2П	3П – 4П
Номинальный ток (А)		15-125	15-125	15-100	15-100	15-125
Защита нейтрали в 4П аппарате (%)		100	100	100	100	100
Номинальное напряжение изоляции Ui (В)		690	690	690	690	690
Номинальное импульсное выдерживаемое напряжение Uimp (кВ)		6	6	6	6	6
Номинальное напряжение (50/60 Гц) Ue (В)		550	550	550	550	550
Номинальная наибольшая отключающая способность Icu (кА) по МЭК 60947-2	110/130 В∿	50	75	50	75	100
	220/240 В∿	25	40	25	60	100
	277 В∿	–	–	15	50	–
	380/415 В∿	10	20	10	36	36
	440/460 В∿	10	15	–	30	30
	480/550 В∿	7.5	10	–	20	20
	600 В∿	5	5	–	10	10
Номинальная наибольшая отключающая способность Icu (кА) по NEMA AB-1	240 В∿	25	40	25	100	100
	480 В∿	7.5	10	–	20	20
	600 В∿	5	5	–	10	10
Стандартная отключающая способность Ics (% Icu)		50	50	50	50	50
Категория применения		A	A	A	A	A
Пригодность к разъединению		ДА	ДА	ДА	ДА	ДА
Износоустойчивость (циклов)	механическая	25000	25000	25000	25000	25000
	электрическая при In	8000	8000	8000	8000	8000
	электрическая при 0,5 In	10000	10000	10000	10000	10000

1: 1П – Icu 25 кА (220/240 В∿)
Для применения на постоянном токе проконсультируйтесь в представительстве Группы Legrand

DRX™ 125 с термомагнитным расцепителем

размеры, принцип монтажа, подключение

Размеры

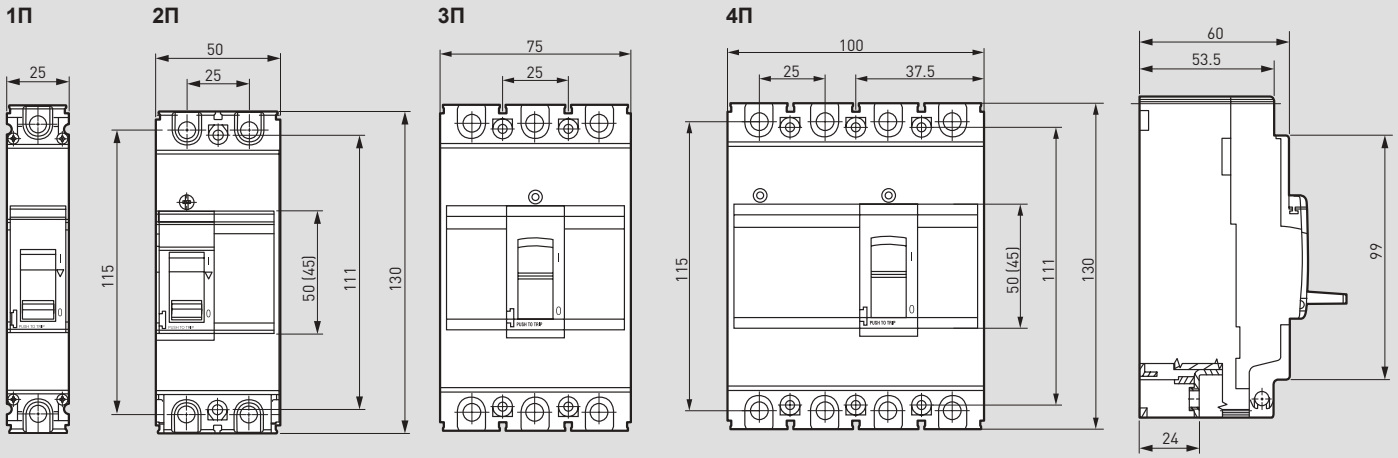

Принцип монтажа

Вырез в двери

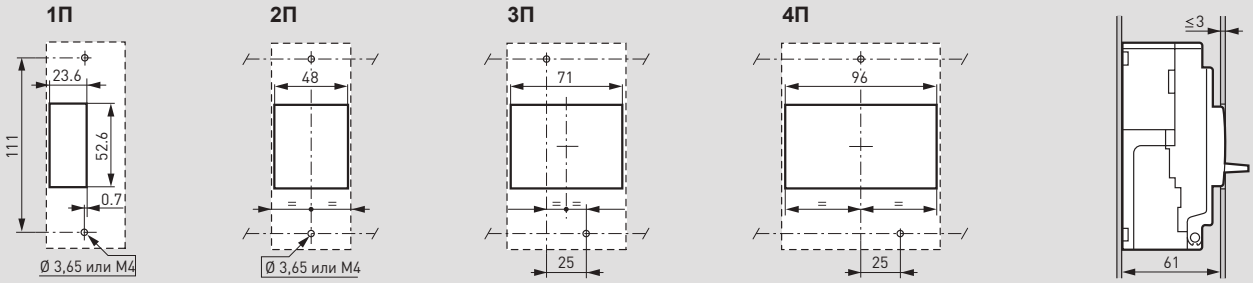

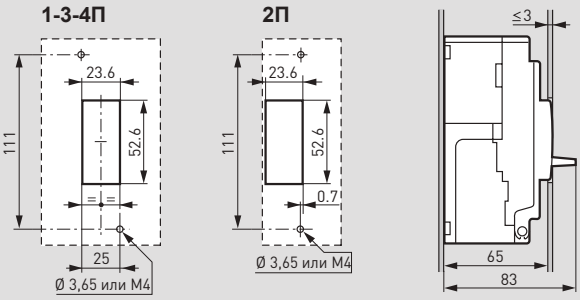

Вспомогательные контакты

	Напряжение (В)	Ток при активной нагрузке (А)
переменное	125	5
	250	5
постоянное	30	5
	50	1
	75	0.75
	125	0.5
	250	0.25
Механическая износостойкость (количество операций)		5 x 10^6
Температура (°C)		от - 40 до 85

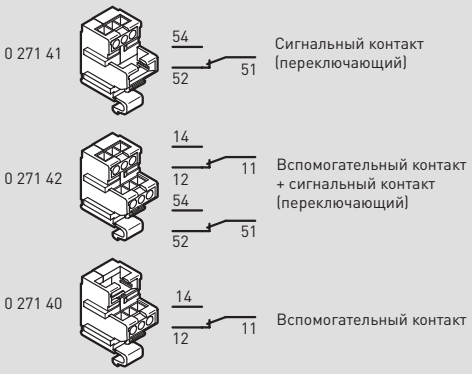

DRX™ 125 с термомагнитным расцепителем

размеры, принцип монтажа, подключение

Монтаж на DIN-рейке с адаптером

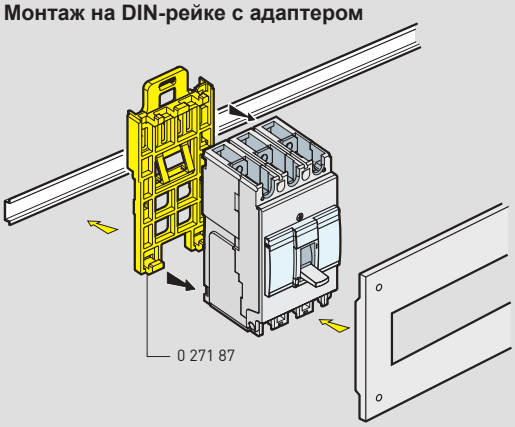

Монтаж на плате

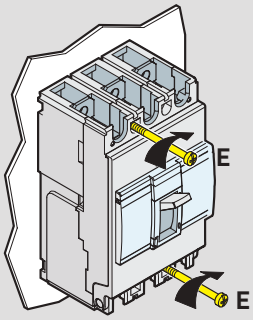

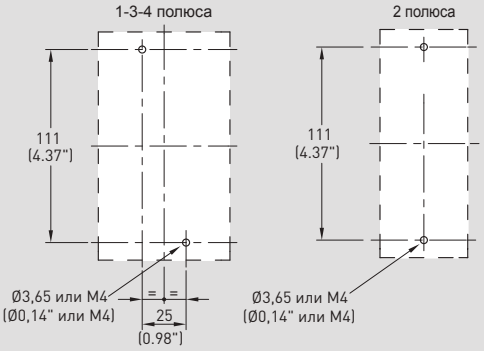

Подключение

Подключение кабелей без наконечников In ≤ 100 A

In ≤ 50 A = 0 271 70 (3П)
0 271 72 (4П)
0 271 92 (набор из 60 шт.)
50 A < In ≤ 100 A = 0 271 71 (3П)
0 271 73 (4П)
0 271 93 (набор из 60 шт.)

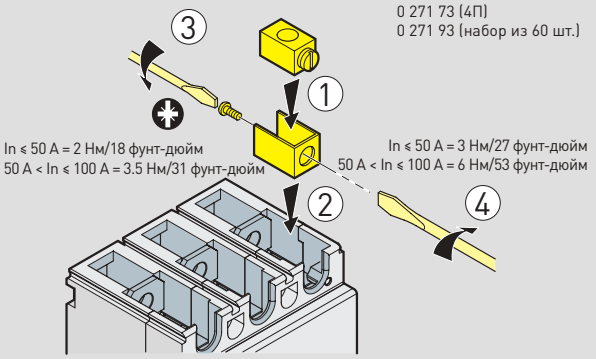

Подключение кабелей без наконечников In = 125 A

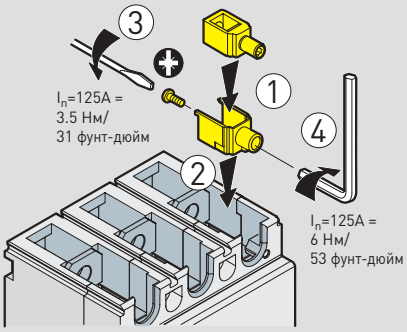

DRX ≤ 50 A	50 A < In ≤ 100 A	In = 125 A
Гибкий 2.5 … 10 мм² #14 … #8 AWG или Жесткий 2.5 … 16 мм² #14 … #6 AWG 12 0.47"	Гибкий 10 … 35 мм² #8 … #3/2 AWG Жесткий 10 … 50 мм² #8 … #1/0 AWG 14 0.55"	Гибкий 35 … 50 мм² #3/2 … #1/0AWG Жесткий 35 … 50 мм² #3/2 … #1/0AWG 14 0.55"

Гибкие кабели сечением 2,5–4 мм² (#14 … #10 AWG) подключаются через обжимные наконечники

Подключение шин и кабелей с наконечниками

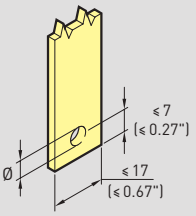

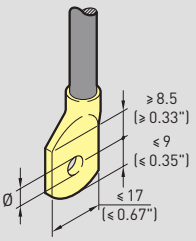

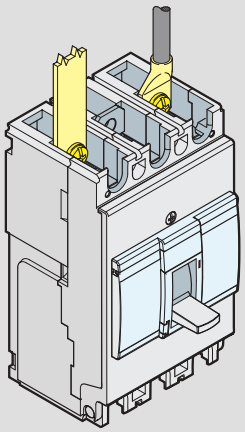

In ≤ 50 A	50 A < In ≤ 125 A
Ø 5.5 мм / 0.21"	Ø 8.5 мм / 0.32"

In ≤ 50 A	50 A < In ≤ 125 A	In = 125 A
		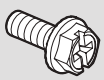

Вводные полюсные расширители Кат. № 6 678 63/64

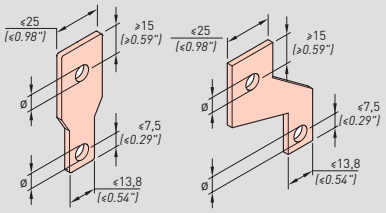

15A < I_n ≤ 125A
Ø 8,2 / *0.32"*

DRX™ 250 с термомагнитным расцепителем

технические и время-токовые характеристики

Время-токовые характеристики

DRX 250 Iмакс. = 250 А, от 18 кА до 36 кА 3П – 4П, при 415 В∿

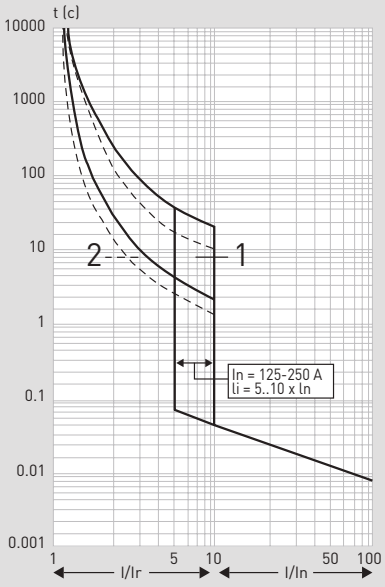

t = время
Ir = уставка тока
I_{test} = номинальный ток
—— 1 = характеристика при пуске в холодном состоянии
– – – 2 = характеристика при пуске в нагретом состоянии

Зависимость удельной пропускаемой энергии от тока Icc

DRX 250 Iмакс. = 250 А, от 18 кА до 36 кА 3П – 4П, при 415 В∿

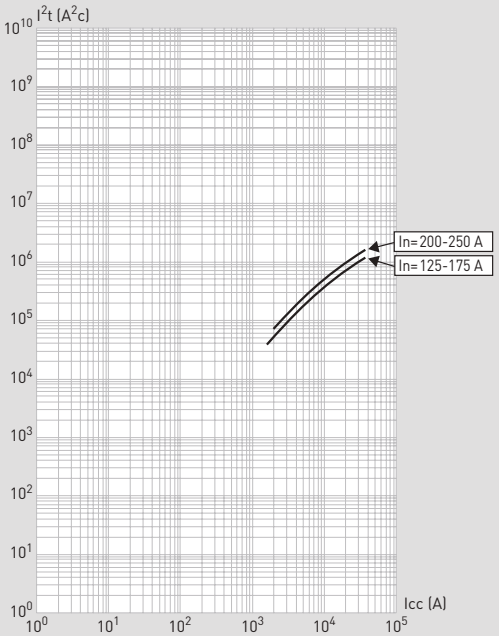

Icc = расчетный ток симметричного короткого замыкания (действующее значение)
I^2t (A^2c) = удельная пропускаемая энергия

Токоограничение

DRX 250 Iмакс. = 250 А, от 18 кА до 36 кА 3П – 4П, при 415 В∿

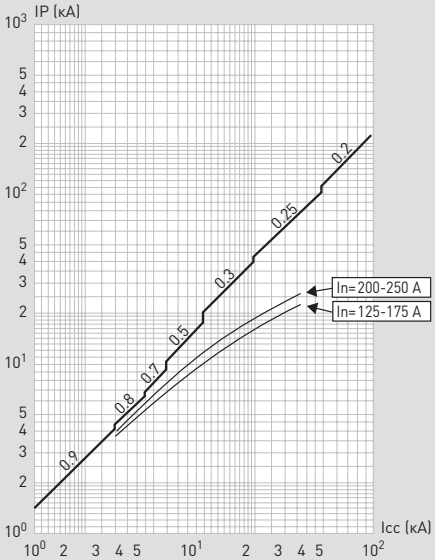

Icc = расчетный ток симметричного короткого замыкания (действующее значение)
Ip = максимальный пиковый ток короткого замыкания
—— ожидаемый максимальный ток короткого замыкания, соответствующий коэффициенту мощности
—— фактический максимальный ток короткого замыкания

Технические характеристики

		DRX – 18 кА	DRX – 25 кА	DRX – 36 кА
Количество полюсов		3П – 4П	3П – 4П	3П – 4П
Номинальный ток (А)		125-250	125-250	125-250
Защита нейтрали в 4П аппарате (%)		100	100	100
Номинальное напряжение изоляции Ui (В)		690	690	690
Номинальное импульсное выдерживаемое напряжение Uimp (кВ)		6	6	6
Номинальное напряжение (50/60 Гц) Ue (В)		600	600	600
Номинальная наибольшая отключающая способность Icu (кА) по МЭК 60947-2	**110/130 В∿**	35	60	85
	220/240 В∿	35	50	65
	380/415 В∿	18	25	36
	440/460 В∿	15	25	30
	480/550 В∿	10	15	20
	600 В∿	7.5	10	12
Номинальная наибольшая отключающая способность Icu (кА) по NEMA AB-1	**240 В∿**	35	50	65
	480 В∿	10	15	20
	600 В∿	7.5	10	15
Стандартная отключающая способность Ics (% Icu)		50	50	50
Категория применения		A	A	A
Пригодность к разъединению		ДА	ДА	ДА
Износоустойчивость (циклов)	**механическая**	25000	25000	25000
	электрическая при In	8000	8000	8000
	электрическая при 0,5 In	10000	10000	10000

Для применения на постоянном токе проконсультируйтесь в представительстве Группы Legrand

DRX™ 250 с термомагнитным расцепителем

размеры, принцип монтажа, подключение

Размеры

3П

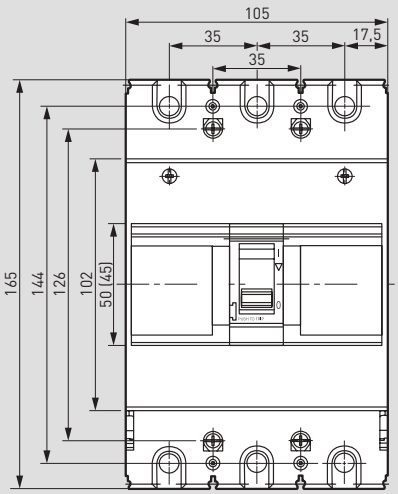

4П

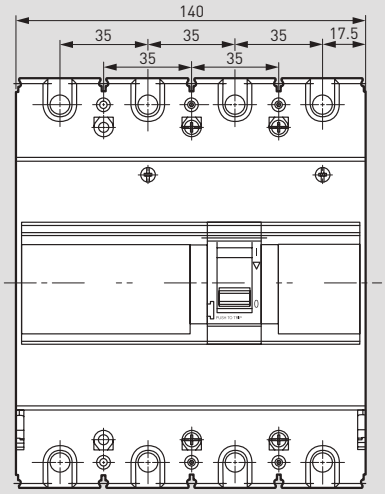

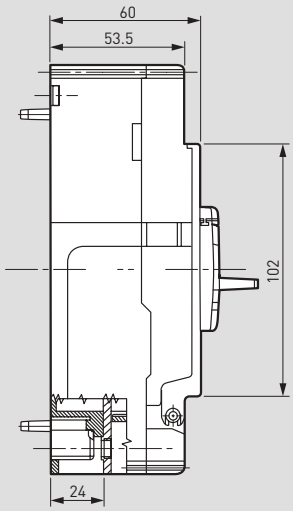

Принцип монтажа

Вырез в двери

3П

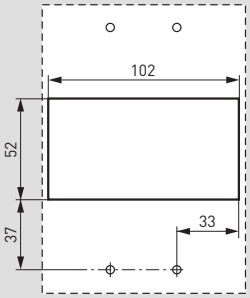

4П

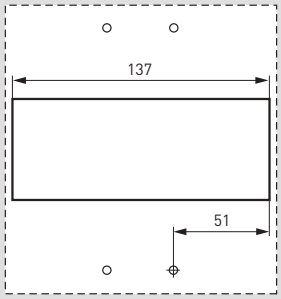

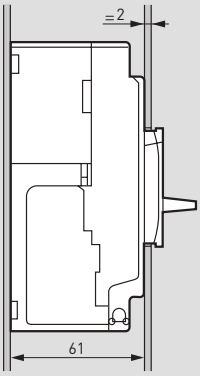

3-4П

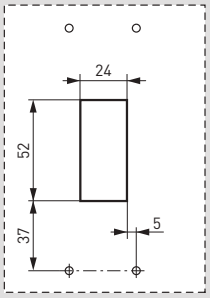

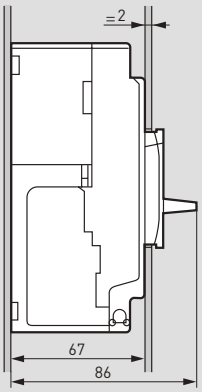

Вводные полюсные расширители Кат. № 6 678 65/66

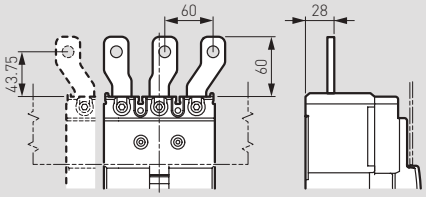

DRX™ 250 с термомагнитным расцепителем

размеры, принцип монтажа, подключение

Монтаж на DIN-рейке с адаптером

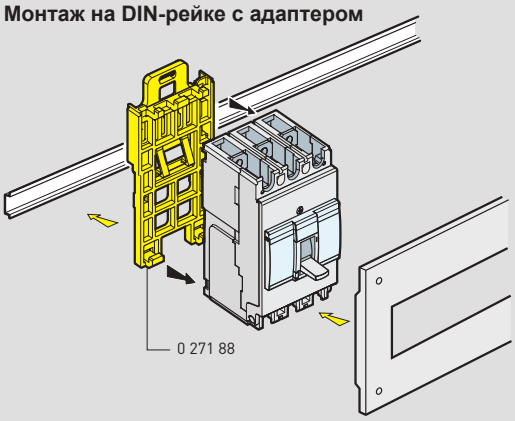

Монтаж на плате

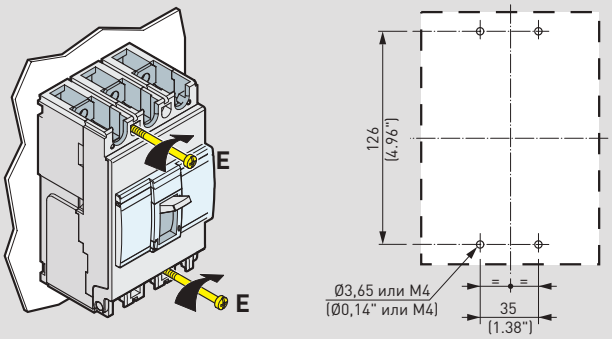

Подключение

Подключение шин и кабелей с наконечниками

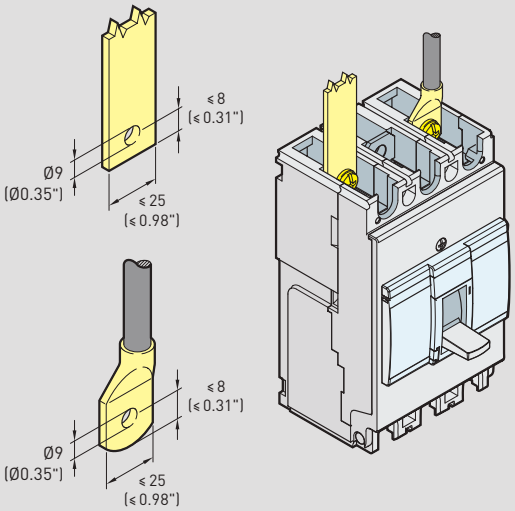

Подключение кабелей без наконечников

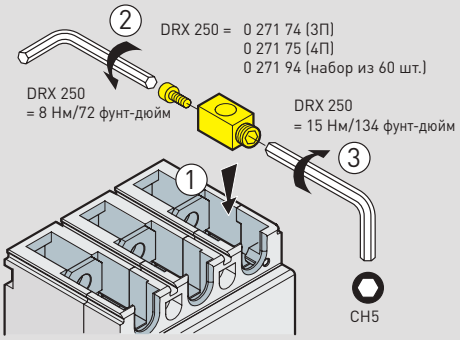

DRX 250 – 125 до 250 A

Гибкий
35 мм² … 120 мм²
#2 … #250 MCM

или

Жесткий
35 мм² … 150 мм²
#2 … #300 MCM

Вспомогательные контакты

	Напряжение (В)	Ток при активной нагрузке (А)
переменное	125	5
	250	5
постоянное	30	5
	50	1
	75	0.75
	125	0.5
	250	0.25
Механическая износостойкость (количество операций)		5 x 10^6
Температура (°C)		от - 40 до 85

0 271 41

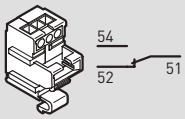

Сигнальный контакт (переключающий)

0 271 42

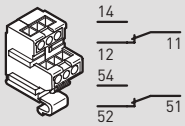

Вспомогательный контакт + сигнальный контакт (переключающий)

0 271 40

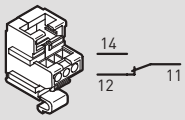

Вспомогательный контакт

DRX™ 250 HP
время-токовые характеристики

Время-токовые характеристики

Время-токовая характеристика электромагнитного расцепителя

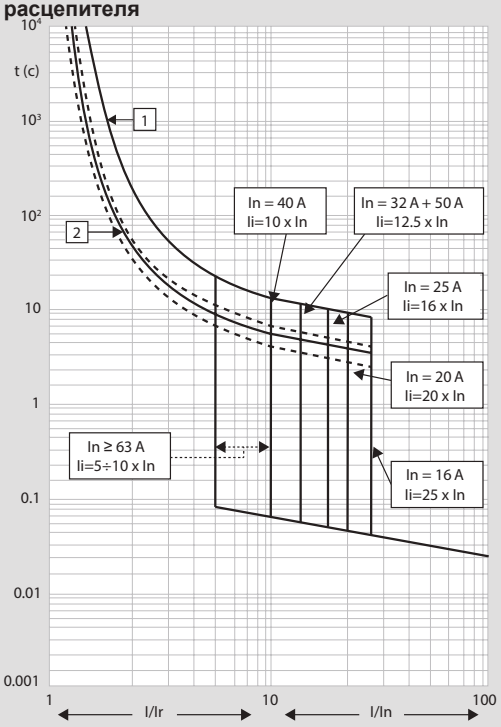

t = время
I = номинальный ток
Ir = уставка тока
1 = характеристика при пуске в холодном состоянии
2 = характеристика при пуске в нагретом состоянии

Токоограничение

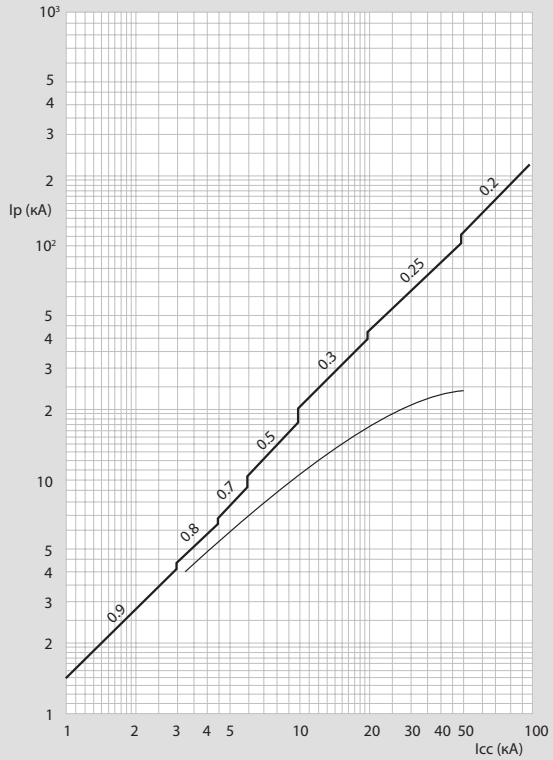

Icc = расчетный ток симметричного короткого замыкания(действующее значение)
Ip = максимальный пиковый ток короткого замыкания
——— ожидаемый максимальный ток короткого замыкания, соответствующий коэффициенту мощности
– – – фактический максимальный ток короткого замыкания

Зависимость удельной пропускаемой энергии от тока Icc

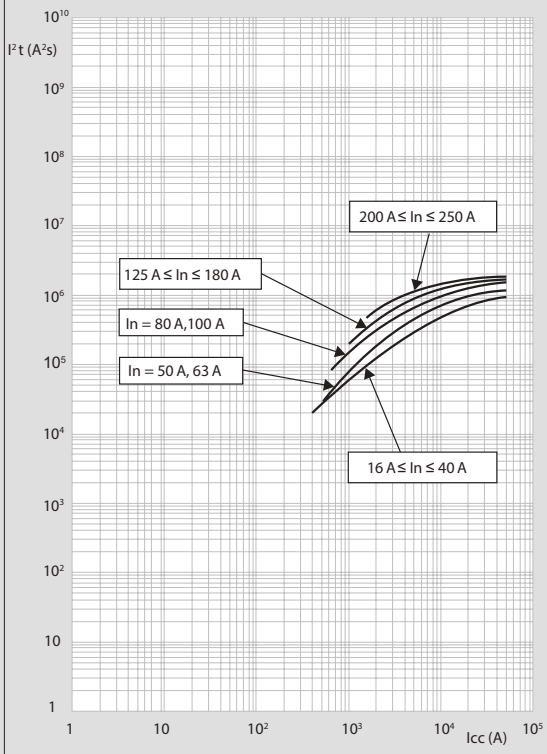

Icc = расчетный ток симметричного короткого замыкания (действующее значение)
I²t (A²) = удельная пропускаемая энергия

Электрические и механические характеристики

		DRX 250 HP 25 кА	DRX 250 HP 36 кА	DRX 250 HP 50 кА
Количество полюсов		3П - 4П	3П - 4П	3П - 4П
Тип расцепителя		термомагнитный		
Номинальный ток In (A)		16, 20, 25, 32, 40, 50, 63, 80, 100, 125, 160, 200, 250		
Номинальное напряжение изоляции Ui (В)		800	800	800
Номинальное напряжение (50/60 Гц) Ue (В)		550	550	550
Номинальное импульсное выдерживаемое напряжение Uimp (кВ)		8	8	8
Номинальная частота (Гц)		50 - 60	50 - 60	50 - 60
Номинальная температура окружающей среды Tamb (°C)		40 - 50	40 - 50	40 - 50
Рабочая температура (°C)		-25 ÷ 70	-25 ÷ 70	-25 ÷ 70
Номинальная наибольшая отключающая способность Icu (кА) по МЭК 60947-2	220/240 ВА	40	70	90
	380/415 ВА	25	36	50
	440/460 ВА	20	30	45
	480/550 ВА	4	4	4
Стандартная отключающая способность Ics (% Icu)		100	100	100
Номинальная наибольшая включающая способность Icm (кА) 415 ВА		52,5	75,6	105
Защита нейтрали в 4П аппарате (% Ith)		100	100	100
Номинальная наибольшая отключающая способность Icu (кА) по NEMA AB-1	220/240 ВА	40	70	90
	480/550 ВА	4	4	4
Категория применения		A	A	A
Пригодность к разъединению		Да	Да	Да
Уставка теплового расцепителя (Ir)		(0,8 - 0,9 - 1,0) x In		
Уставка электромагнитного расцепителя Ii		Регулируемая: 400 A для In до 40 A (6,5 - 10 - 13) x In для In = 50 A (5 - 7,5 - 10) x In для 63 A ≤ In ≤ 250 A		
Износоустойчивость (циклов)	механическая	12000	12000	12000
	электрическая при In	6000	6000	6000
	электрическая при 0,5 In	6000	6000	6000
Защита нейтрали в 4П аппарате (%)		100	100	100
Размеры В x Ш x Г (мм)	3П	105 x 165 x 86		
	4П	140 x 165 x 86		
Масса (кг)	3П	1,6		
	4П	2,05		

DRX™ 250 HP
размеры и принцип монтажа

Размеры

3П

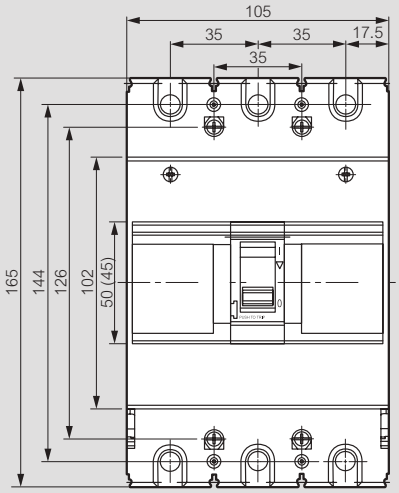

4П

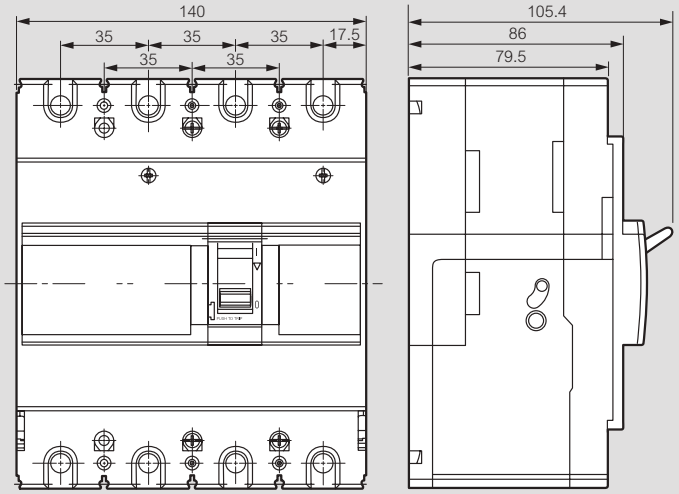

Принцип монтажа

Вырез в двери

3П

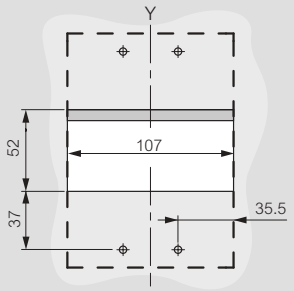

4П

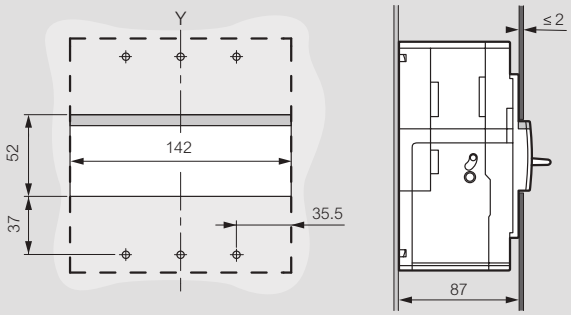

3П

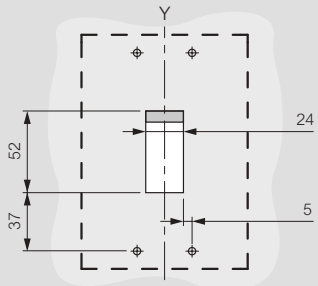

4П

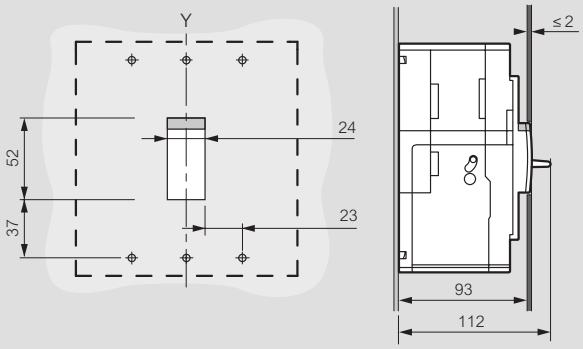

Монтаж на плате

3П

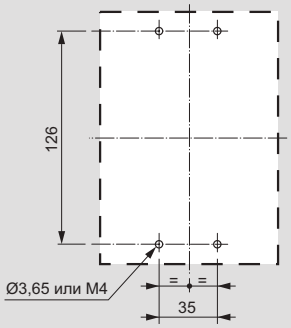

4П

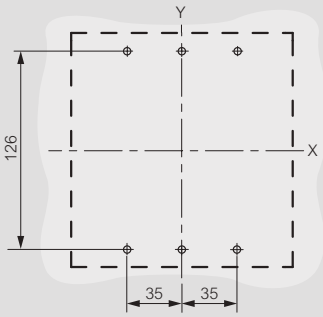

DRX™ 250 HP
размеры (продолжение) и подключение

Подключение

Подключение шин и кабелей с наконечниками

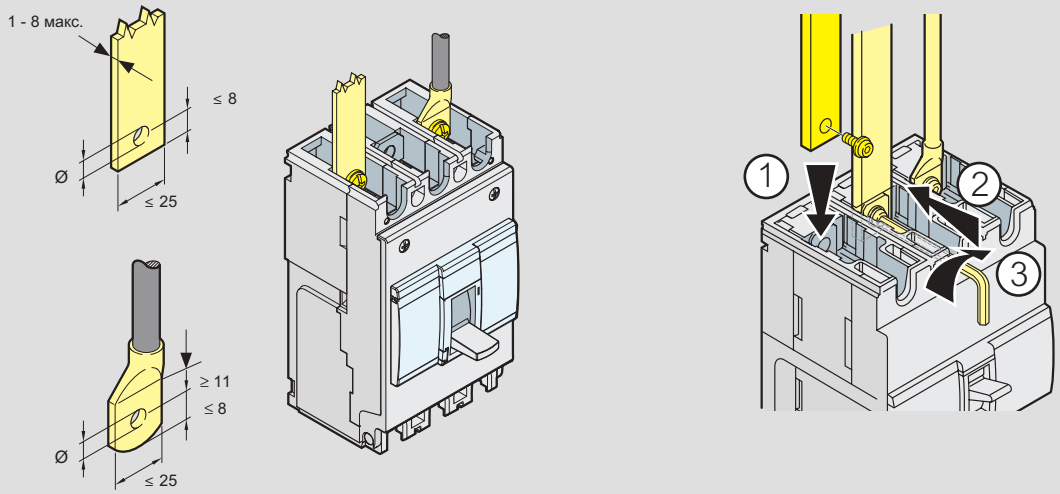

Подключение кабелей без наконечников
С торцевыми зажимами Кат. № 6 693 04 (3П) или 6 693 05 (4П)

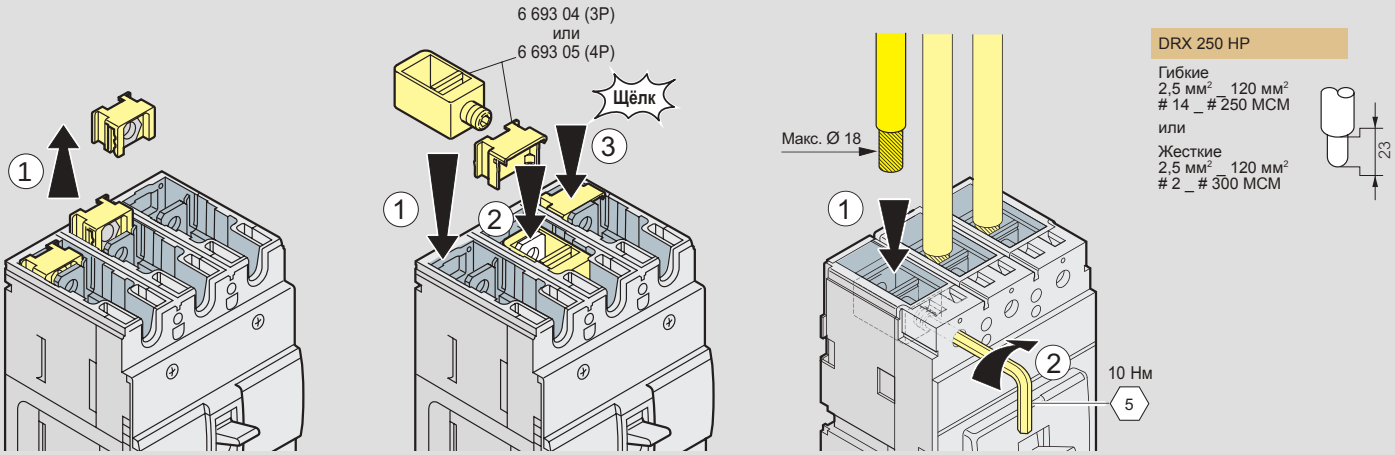

DRX™ 630 с термомагнитным расцепителем

технические и время-токовые характеристики

Время-токовые характеристики

DRX 630 Iмакс. = 630 А, от 36 кА до 50 кА 3П – 4П

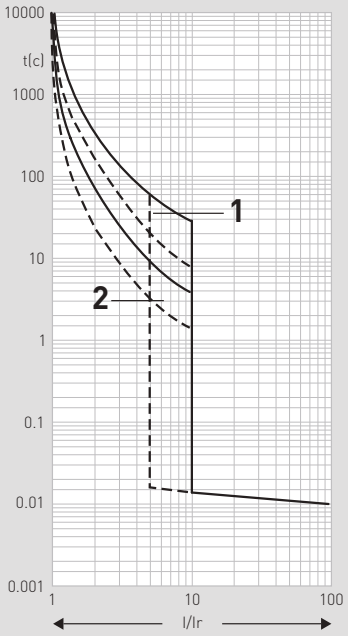

t = время Ir = уставка тока
I_{test} = номинальный ток
—— 1 = характеристика при пуске в холодном состоянии
– – – 2 = характеристика при пуске в нагретом состоянии

Токоограничение

DRX 630 Iмакс. = 630 А, от 36 кА до 50 кА 3П – 4П

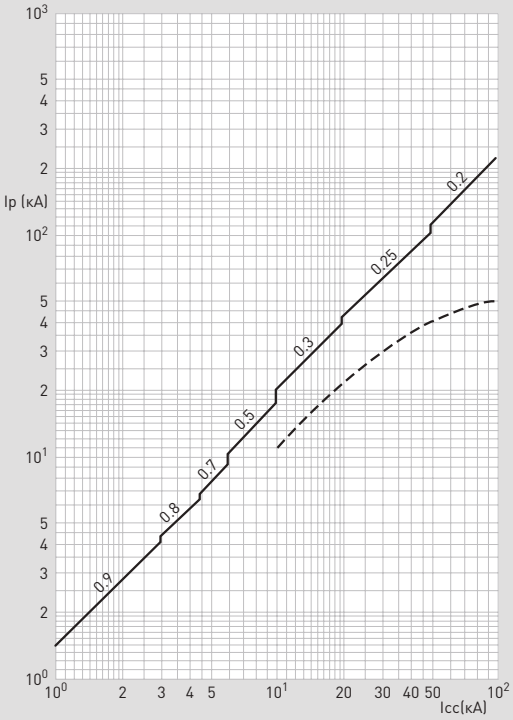

Icc = расчетный ток симметричного короткого замыкания (действующее значение)
Ip = максимальный пиковый ток короткого замыкания
—— ожидаемый максимальный ток короткого замыкания, соответствующий коэффициенту мощности
—— фактический максимальный ток короткого замыкания

Зависимость удельной пропускаемой энергии от тока Icc

DRX 630 Iмакс. = 630 А, от 36 кА до 50 кА 3П – 4П, при 415 В∿

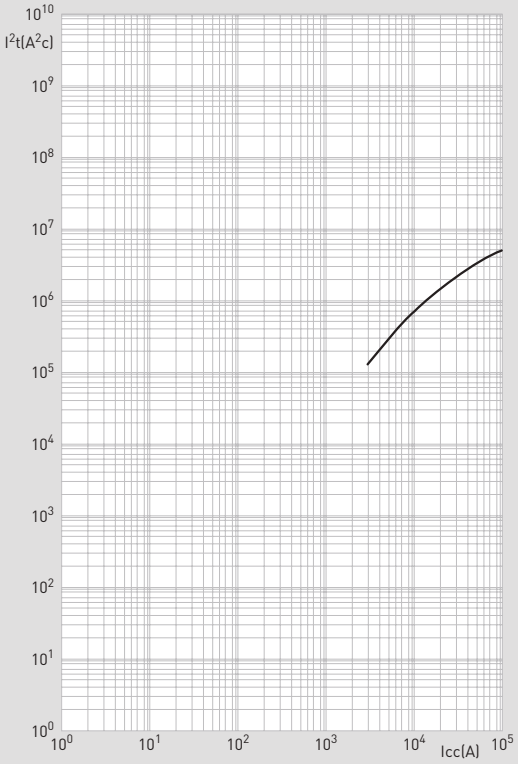

Icc = расчетный ток симметричного короткого замыкания (действующее значение)
I^2t (A^2c) = удельная пропускаемая энергия

Технические характеристики

		DRX – 36 кА	DRX – 50 кА
Количество полюсов		3П – 4П	3П – 4П
Номинальный ток (А)		320-630	320-630
Защита нейтрали в 4П аппарате (%)		100	100
Номинальное напряжение изоляции Ui (В)		690	690
Номинальное импульсное выдерживаемое напряжение Uimp (кВ)		6	6
Номинальное напряжение (50/60 Гц) Ue (В)		600	600
Номинальная наибольшая отключающая способность Icu (кА) по МЭК 60947-2	220/240 В∿	65	100
	380/415 В∿	36	50
	440/460 В∿	30	40
	480/550 В∿	25	30
Номинальная наибольшая отключающая способность Icu (кА) по NEMA AB-1	240 В∿	60	80
	480 В∿	25	30
	550 В∿	25	30
Стандартная отключающая способность Ics (% Icu)		50	50
Категория применения		A	A
Пригодность к разъединению		ДА	ДА
Износоустойчивость (циклов)	механическая	25000	25000
	электрическая при In	8000	8000
	электрическая при 0,5 In	10000	10000

Для применения на постоянном токе проконсультируйтесь в представительстве Группы Legrand

DRX™ 630 с термомагнитным расцепителем

размеры, принцип монтажа, подключение

Размеры

3П

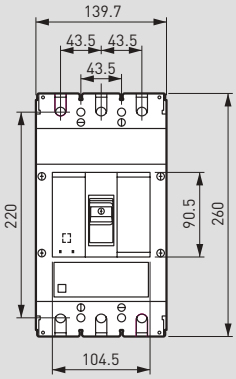

4П

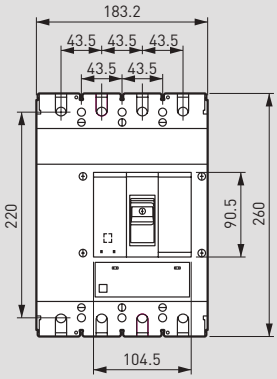

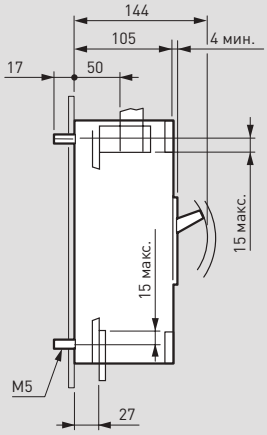

Вырез в двери

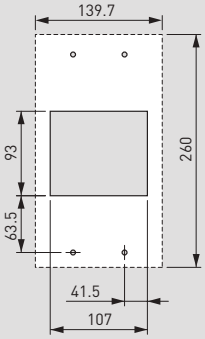

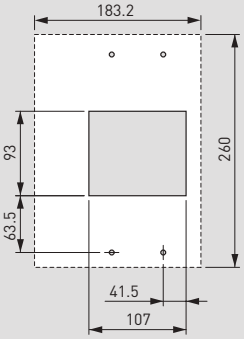

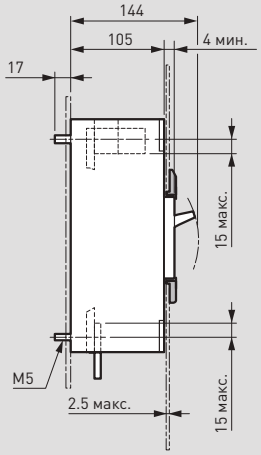

Поворотная рукоятка для непосредственной установки на DRX

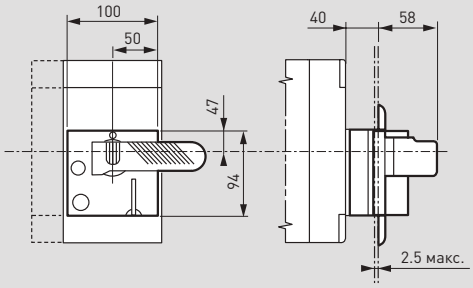

Крышки выводов

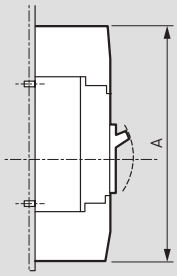

Удлиненные плоские выводы и полюсные расширители

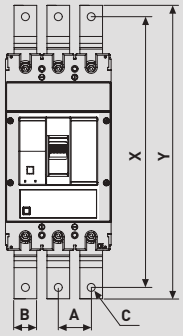

Выносная рукоятка

Устанавливается с эластичным уплотнителем

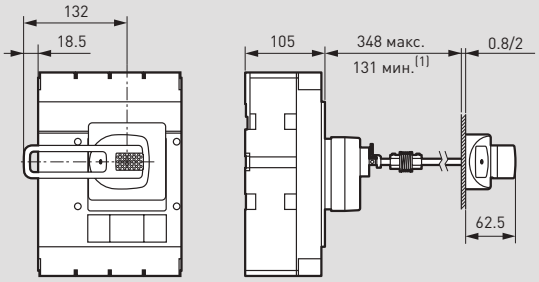

	A	B	C	X	Y
	43,5	30	10,5	358	388
	70	40	10,5	358	388

1: 75 мм без вала механической передачи

DRX™ 630 с термомагнитным расцепителем

размеры, принцип монтажа, подключение

Подключение

Подключение через шину

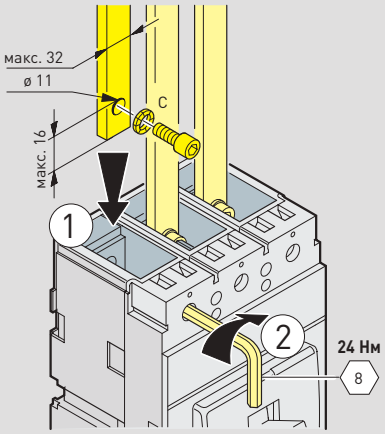

Подключение кабелей без наконечников

С торцевыми зажимами Кат. № 0 262 50

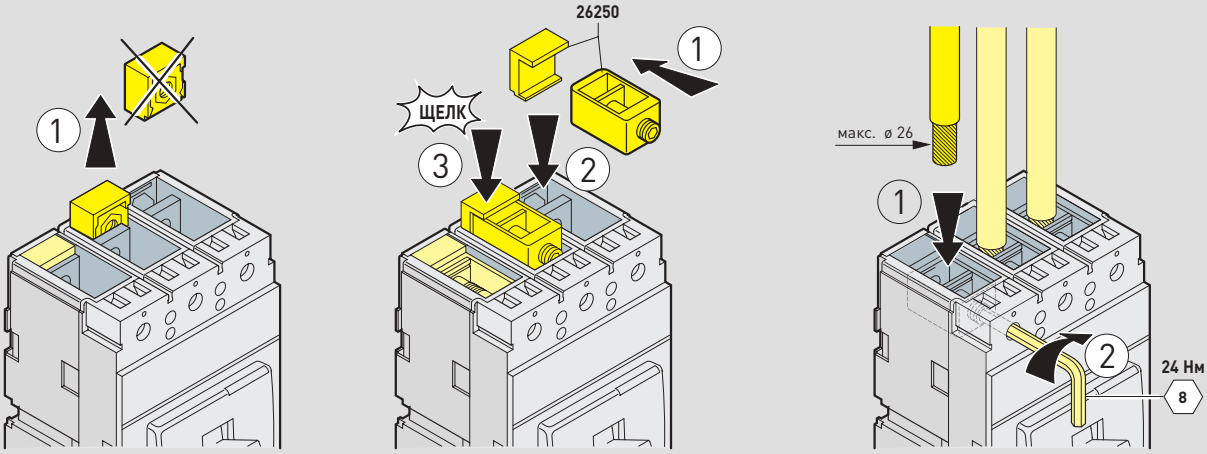

С двойными зажимами Кат. № 0 262 51

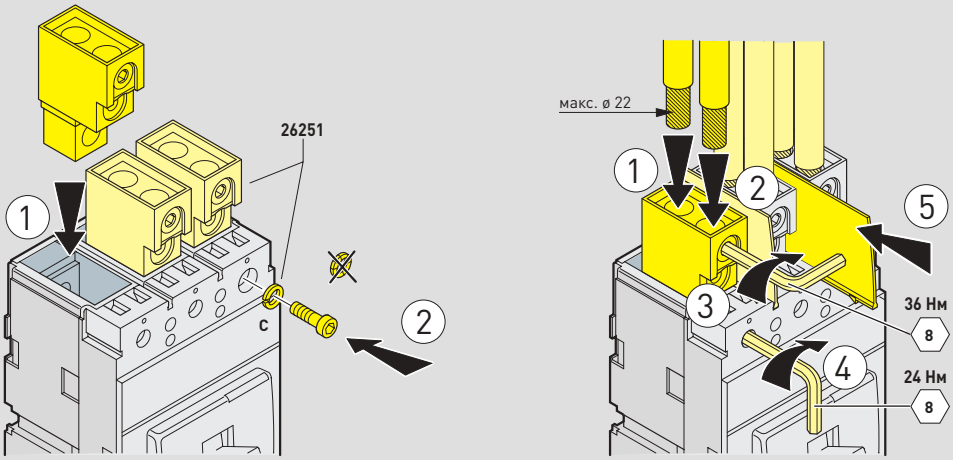

выключатели-разъединители SPX-D с предохранителями

От 160 до 630 А

6 051 10+6 051 23

6 051 13+6 051 22

6 051 33

Технические характеристики и размеры **стр. 158-159**

Упак.	Кат. №	Выключатели-разъединители с предохранителями
		Предназначены для коммутации цепей под нагрузкой Оснащаются предохранителями с держателями предохранителей ножевого типа для защиты от перегрузки и короткого замыкания Разрыв цепи с обеих сторон предохранителя, 4 точки разрыва на полюс. Положение рукоятки четко указывает на коммутационное положение разъединителя Соответствуют требованиям стандарта МЭК 60947-3 Категория применения: АС-23А Блокировка: - Крышки предохранителей, когда поворотная рукоятка находится в положении ВКЛ. - Двери шкафа/щита, когда поворотная рукоятка находится в положении ВКЛ. Запирание с помощью навесного замка: - Поворотной рукоятки в положении ОТКЛ. (до 3 навесных замков) Рукоятки, вспомогательные контакты и крышки выводов в комплект поставки не входят
		160 А Оснащаются предохранителями с держателями ножевого типа типоразмера 00 Столбчатые зажимы
1	6 051 00	3П
1	6 051 10	3П+Н (незащищенная нейтраль)
		250 А Оснащаются предохранителями с держателями ножевого типа типоразмера 1 Подключение с использованием кабельных наконечников или плоских шин
1	6 051 01	3П
1	6 051 11	3ПР+Н (незащищенная нейтраль)
		400 А Оснащаются предохранителями с держателями ножевого типа типоразмера 2 Подключение с использованием кабельных наконечников или плоских шин
1	6 051 02	3П
1	6 051 12	3П+Н (незащищенная нейтраль)
		630 А Оснащаются предохранителями с держателями ножевого типа типоразмера 3 Подключение с использованием кабельных наконечников или плоских шин
1	6 051 03	3П
1	6 051 13	3П+Н (незащищенная нейтраль)

Упак.	Кат. №	Аксессуары к выключателям-разъединителям SPX-D
		Стандартная поворотная рукоятка
10	6 051 20	Для выключателей-разъединителей номиналом 160 А
10	6 051 21	Для выключателей-разъединителей номиналом 250 и 400 А
10	6 051 22	Для выключателей-разъединителей номиналом 630 А
		Выносная поворотная рукоятка
10	6 051 23	Для выключателей-разъединителей номиналом 160 А
10	6 051 24	Для выключателей-разъединителей номиналом 250 и 400 А
10	6 051 25	Для выключателей-разъединителей номиналом 630 А
		Удлинительная ось для выносной поворотной рукоятки
10	6 051 28	Для выносной поворотной рукоятки Кат. № 605 123
10	6 051 29	Для выносной поворотной рукоятки Кат. № 605 124
10	6 051 30	Для выносной поворотной рукоятки Кат. № 605 125
		Блок вспомогательных контактов
10	6 051 26	2 Н.О. + 2 Н.З. Для выключателей-разъединителей номиналом 160 А, Кат. № 605 100/10
10	6 051 27	2 Н.О. + 2 Н.З. Для выключателей-разъединителей номиналом 250 А, 400 А и 630 А Кат. № 605 101/02/03/11/12/13
		Крышки выводов
10	6 051 32	Для выключателей-разъединителей номиналом 250 и 400 А Кат. № 605 101/02/11/12, комплект из 4 крышек
10	6 051 33	Для выключателей-разъединителей номиналом 630 А Кат. № 605 103/13, комплект из 4 крышек
		Монтажные принадлежности для выключателей-разъединителей SPX-D
		Шкафы XL^3 должны быть оснащены профильной дверью
		Монтажная панель для шкафов XL^3
1	6 051 34	Для выключателей-разъединителей номиналом 160 А, устанавливаемых в шкафы XL^3 800 и XL^3 4000
1	6 051 35	Для выключателей-разъединителей номиналом 250 и 400 А, устанавливаемых в шкафы XL^3 4000
1	6 051 36	Для выключателей-разъединителей номиналом 630 А, устанавливаемых в шкафы XL^3 4000
		Лицевая панель для шкафов XL^3
1	6 051 37	Для выключателей-разъединителей номиналом 160 А, устанавливаемых в шкафы XL^3 800 и XL^3 4000
1	6 051 38	Для выключателей-разъединителей номиналом 250 и 400 А, устанавливаемых в шкафы XL^3 4000
1	6 051 39	Для выключателей-разъединителей номиналом 630 А, устанавливаемых в шкафы XL^3 4000

выключатели-разъединители с предохранителями SPX-D

от 160 до 630 А

Технические характеристики в соответствии с МЭК 60947-3

Выключатели-разъединители с предохранителями SPX-D			160 А	250 А	400 А	630 А
Предохранители NH			Типоразмер 00	Типоразмер 1	Типоразмер 2	Типоразмер 3
Монтаж на			DIN-рейке / монтажной панели	Монтажной панели	Монтажной панели	Монтажной панели
Номинальное напряжение изоляции Ui, В			800	1000	1000	1000
Электрическая прочность изоляции (50 Гц, 1 мин), В			6000	8000	8000	8000
Номинальное импульсное выдерживаемое напряжение Uimp, кВ			8	12	12	12
Номинальный тепловой ток Ith (при температуре окружающей среды 40 °C), А			160	250	400	630
Номинальный тепловой ток при установке в шкафу (при температуре окружающей среды 40 °C), А			160	250	400	630
Мощность, рассеиваемая предохранителями[1], Вт			13.5	18.7	30	48
Номинальный ток Ie (50/60 Гц), А	400 В	AC21A	160	250	400	630
	400 В	AC22A	160	250	400	630
	400 В	AC23A	160	250	400	630
	500 В	AC21A	160	250	400	630
	500 В	AC22A	160	250	400	630
	500 В	AC23A	160	250	400	630
	690 В	AC21A	160	250	400	630
	690 В	AC22A	160	250	400	630
	690 В	AC23A	125	200	315	400
	800 В	AC20A	160	250	400	630
	1000 В	AC20A	-	250	400	630
Номинальная мощность по переменному току Pe, кВт	3 x 400 В	AC23A	90	132	220	355
	3 x 500 В	AC23A	110	160	250	370
	3 x 690 В	AC23A	110	160	250	370
Номинальная мощность коммутируемой емкостной нагрузки, квар	400 В		60	115	200	250
Номинальная наибольшая отключающая способность, А	400 В; cos ϕ=0.35"0.45		1280	2000	3200	5100
Номинальная наибольшая включающая способность, А	400 В; cos ϕ=0.45		1600	2500	4000	6300

Условный ток короткого замыкания

Выключатели-разъединители с предохранителями SPX-D		160 А	250 А	400 А	630 А
Кратковременно выдерживаемый ток короткого замыкания (действующее значение)[2], кА		100	100	100	100
Коммутируемый ток короткого замыкания (действующее значение)[2], кА		100	100	100	100
Максимальный ток отключения (пиковое значение), кА		26.3	43.3	43.3	60.8
Максимальная пропускаемая энергия I^2t, не менее, $A^2c(x10^3)$		478	1600	1600	4600
Механическая износоустойчивость	циклов	10000	10000	10000	5000
Электрическая износоустойчивость 400 В AC23	циклов	1000	1000	1000	1000
Максимальная масса (3/4 полюса), кг		3.1/4	6.6/8	6.6/8	13/15

Коммутационная способность

Выключатели-разъединители с предохранителями SPX-D	160 А	250 А	400 А	630 А
Сечение жесткого проводника (Cu), не более, мм	95	240	240	2 x 185
Шина (толщина / ширина), не более, мм	3/25	6/40	6/40	2 x 7/50
Момент затяжки, Нм	13	24	24	45

[1] Мощность, рассеиваемая предохранителями при типовых испытаниях
[2] С устройством защиты, ограничивающим ток отключения и пропускаемую энергию I^2t до указанных в таблице значений

выключатели-разъединители SPX-D с предохранителями

от 160 до 630 А

Размеры выключателей-разъединителей номиналом 160 А, Кат. № 6 051 00/10

Без рукоятки

Вид спереди

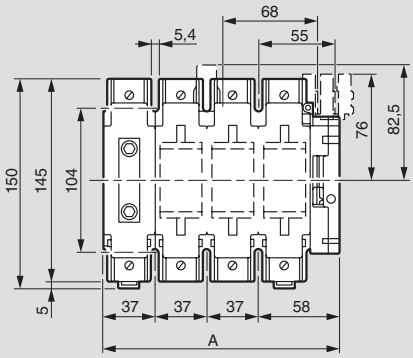

Вид спереди

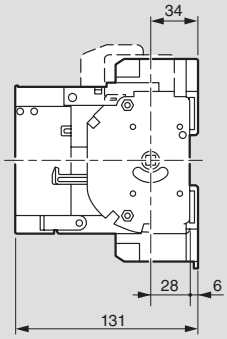

Присоединение

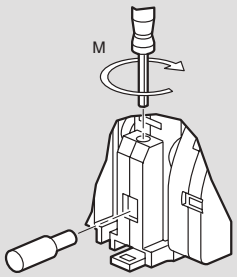

Размеры, мм		А	М, Нм	Сечение (Cu), мм²
160 А	ЗП	132	4	95
	ЗП+Н	169	4	95

Со стандартной рукояткой

Вид спереди

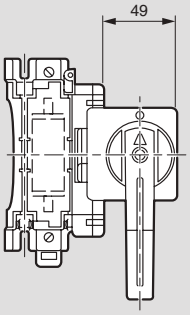

Вид спереди

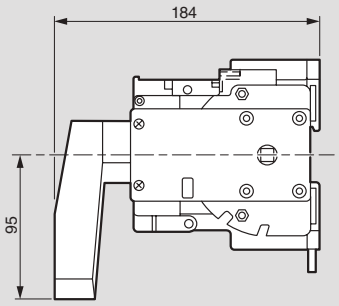

С выносной рукояткой

Вид спереди

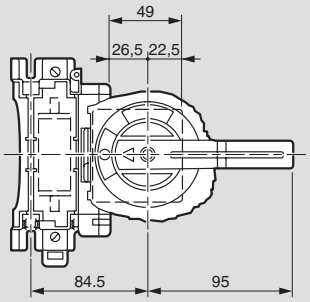

Вид спереди

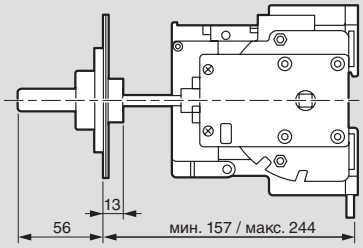

Подготовка отверстий в панели

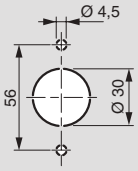

выключатели-разъединители с предохранителями SPX-D

от 160 до 630 А (продолжение)

Размеры выключателей-разъединителей номиналом 250 и 400 А, Кат. № 6 051 01/02/11/12

Со стандартной рукояткой

Вид спереди

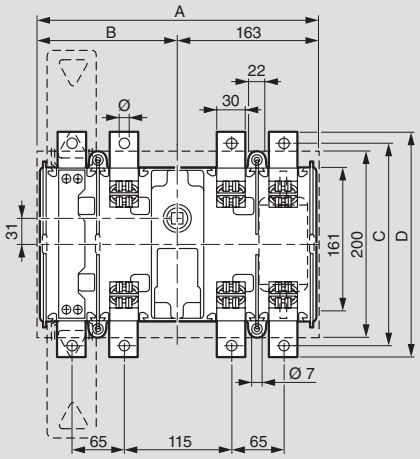

Вид сбоку

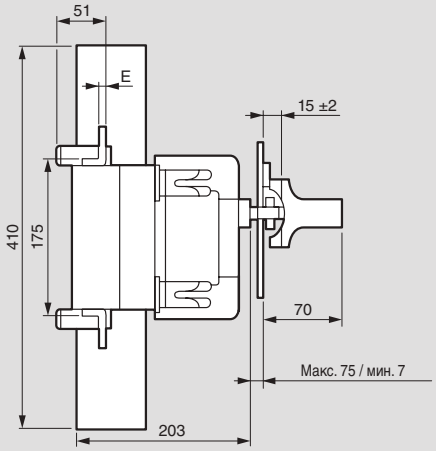

Вид сверху

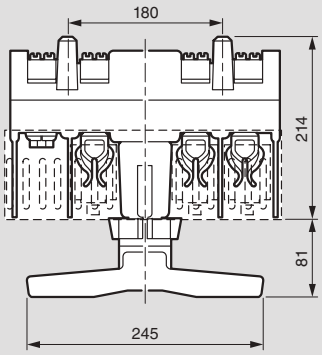

Размеры, мм		A	B	C	D	E	∅	∅ T
250 A	3П	274	111	216	246	4	10.5	M10
	3П+Н	329	166	216	246	4	10.5	M10
400 A	3П	274	111	216	246	5	10.5	M10
	3П+Н	329	166	216	246	5	10.5	M10

Размеры выключателей-разъединителей номиналом 630 А, Кат. № 6 051 03/13

Со стандартной рукояткой

Вид спереди

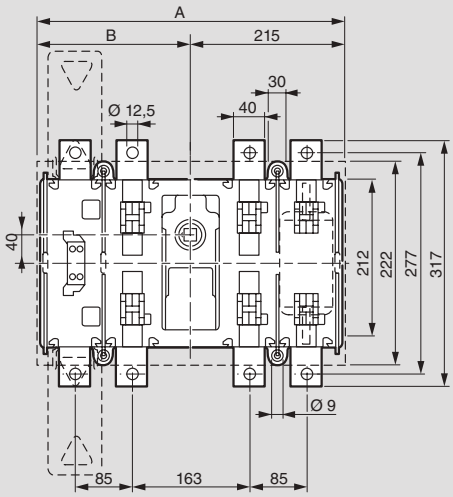

Вид сбоку

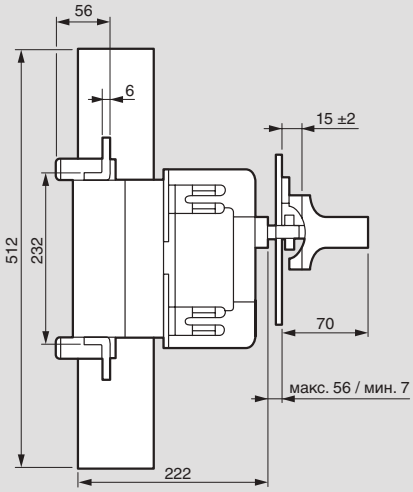

Вид сверху

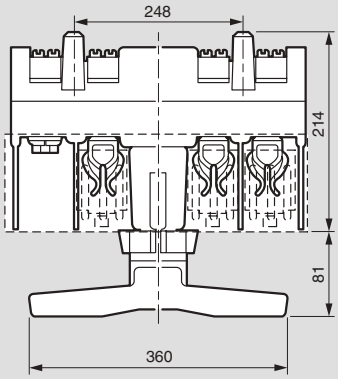

Размеры, мм		A	B	∅ T
630 A	3П	381	166	M12
	3П+Н	426	211	M12

SPX

таблица выбора разъединителей с предохранителями:

Разъединители с предохранителями NH SPX							
Способ монтажа	Номин. ток (А)	Типо-размер	Горизонтальные				
			Аппарат	Зажимы для подключения		Монтажный комплект для сборной шины 5 мм	Сигнальный переключатель
			3P	плоск.	призм.		
На рейку	125	SPX 000	6 052 00 + 6 052 45	-	-		6 052 30
На монтажную пластину	125	SPX 000	6 052 00	-	-		6 052 30
	160	SPX 00	6 052 02	6 052 18	6 052 22		6 052 30
	250	SPX 1	6 052 04	6 052 19	6 052 23		6 052 30
	400	SPX 2	6 052 06	6 052 20	6 052 24		6 052 30
	630	SPX 3	6 052 08	6 052 21	6 052 25		6 052 30
На шину с шагом 60 мм	125	SPX 000	6 052 01	-	-	-	6 052 30
	160	SPX 00	6 052 03	6 052 18	6 052 22	-	6 052 30
	250	SPX 1	6 052 05	6 052 19	6 052 23	6 052 48	6 052 30
	400	SPX 2	6 052 07	6 052 20	6 052 24	6 052 48	6 052 30
	630	SPX 3		6 052 21	6 052 25	-	6 052 30

Разъединители с предохранителями NH SPX						
				Плавкая вставка		
Типо-размер	Номин. ток А	Способ установки	Горизонтальные	Номинальный ток (А)		
SPX 000	125	Крепление на рейку	6 052 00		-	-
		60 мм	6 052 01			
SPX 00	160	На крепежную пласт.	6 052 02	25	163 18	160 18
		60 мм	6 052 03	32	163 20	160 20
		100 мм		35	163 22	160 22
		185 мм		40	163 25	160 25
				50	163 30	160 30
				63	163 35	160 35
				80	163 40	160 40
				100	163 45	160 45
				125	163 50	160 50
SPX 1	250	На крепежную пласт.	6 052 04	125	173 50	173 50
		60 мм	6 052 05	160	173 55	173 55
		185 мм		200	173 60	173 60
				250	173 65	173 65
SPX 2	400	На крепежную пласт.	6 052 06	200	178 60	178 60
		60 мм	6 052 07	250	178 65	178 65
		185 мм		315	178 70	178 70
				400	178 75	178 75
SPX 3	630	На крепежную пласт.	6 052 08	500	181 25	181 25
		60 мм	6 052 09	630	181 30	181 30
		185 мм				

SPX
выключатели-разъединители с предохранителями SPX/SPX-V монтаж на пластину или рейку DIN

6 052 00

6 052 02

6 052 04

6 052 06

6 052 08

Аксессуары **стр. 163**
Технические характеристики **стр. 164-166**
Размеры **стр. 165-166**

Упак.	Кат. №	Разъединители с ножевыми контактами SPX		
		Соответствуют стандарту МЭК/EN 60947-3. – обеспечивают надежное разъединение цепи под напряжением и защиту от прикосновения – состояние плавкой вставки определяется через прозрачное окошко – контроль напряжения щупом – возможность пломбирования крышки – одновременная коммутация всех полюсов, 1600 механических операций – индикация положения крышки с помощью дополнительного контакта (аксессуар) – закрепление кабельных наконечников винтами – взаимозаменяемые аксессуары для подключения Возможно 4 способа подключения: – вставными блоками с зажимами (SPX 000) – кабельными наконечниками (SPX 00-3) – плоскими выводами (входят в комплект поставки SPX 000, для SPX 00-3 в качестве аксессуара) – призматическими выводами (для SPX 00-3 в качестве аксессуара) Крепление винтами на монтажную плату		
		Номинальный ток I_n	Типоразмер	Подключение
1	6 052 00	125 A	000	Сечение 1,5-50 мм²
1	6 052 02	160 A	00	С наконечником M8
1	6 052 04	250 A	1	С наконечником M10
1	6 052 06	400 A	2	С наконечником M10
1	6 052 08	630 A	3	С наконечником M12

SPX разъединители с предохранителями NH
монтаж на распределительные шины, расстояние между точками закрепления 60 мм

6 052 46 6 052 01 6 052 05 6 052 07

Аксессуары **стр. 163**
Технические характеристики **стр. 164-166**
Размеры **стр. 165-166**

Упак.	Кат. №	Разъединители с ножевыми контактами SPX		
		Соответствуют МЭК/EN 60947-3. – обеспечивают надежное разъединение цепи под напряжением и защиту от прикосновения – состояние плавкой вставки определяется через прозрачное окошко – визуальный контроль напряжения – возможность пломбирования крышки – одновременная коммутация всех полюсов, 1600 механических операций – индикация положения крышки с помощью доплнительного контакта (принадлежность) – закрепление кабельных наконечников винтами – взаимозаменяемые аксессуары для подключения Возможно 4 способа подключения: – вставными блоками с зажимами (SPX 000) – кабельными наконечниками (SPX 00-3) – плоскими выводами (входят в комплект поставки SPX 000, для SPX 00-3 в качестве аксессуаров) – призматическими выводами (для SPX 00-3 в качестве аксессуаров) Крепление на распредилит. шинах с шагом 60 мм: – на шинах толщиной 5 или 10 мм для моделей SPX 000, SPX 00 – на шинах толщиной 10 мм для моделей SPX 1, SPX 2, SPX 3 – с помощью монтажного комплекта Кат. № 605 248 для моделей SPX 1 и SPX 2 возможен монтаж на шине толщиной 5 мм С отводом кабеля вверх или вниз Предохранители с плоскими выводами поставляются отдельно		
		Номинальный ток I_n	Типоразмер	Подключение
1	6 052 01	125 A	000	Сечение 1,5-50 мм²
1	6 052 03	160 A	00	С наконечником M8
1	6 052 05	250 A	1	С наконечником M10
1	6 052 07	400 A	2	С наконечником M10

SPX

аксессуары

6 052 18

6 052 23

6 052 26

6 052 49

6 052 30

6 052 45

6 052 46

Крепежные аксессуары

Зажимы для подключения
Для гибкой медной шины, жестких и гибких медных многожильных кабелей

Упак.	Кат. №	Сечение Проводник (мм²)	Гибкая шина (мм)	Типоразмер SPX
3	6 052 18	1,5-70	12 x 10	00
3	6 052 19	70-150	18 x 7-18	1
3	6 052 20	120-240	21 x 5-19	2
3	6 052 21	150-300	25 x 7-20	3

Зажимы для подключения шины
Для жестких и гибких медных и алюминиевых многожильных кабелей

Упак.	Кат. №	Сечение Проводник (мм²)	Гибкая рейка (мм)	Типоразмер SPX
3	6 052 22	16-70	12 x 8	00
3	6 052 23	70-150	18 x 10	1
3	6 052 24	120-240	21 x 15	2
3	6 052 25	150-300	25 x 20	3

Соединитель для разветвления, с 3 входами
Крепление винтами M8

Упак.	Кат. №		Типоразмер SPX
3	6 052 26	3 входа для проводов 1,5-16 мм²	00

Крышка для зажимов
Закрепляется сверху или снизу разъединителя

Упак.	Кат. №	Исполнение	Типоразмер
1	6 052 49	С монтажной пластиной	00
1	6 052 31	Со сборной рейкой	00
1	6 052 32	Для всех типов	1
1	6 052 33	Для всех типов	2

Сигнальный переключатель

Для индикации положения крышки

Упак.	Кат. №		Типоразмер SPX
1	6 052 30	Переключающий контакт 5 A 250 В AC; 4 A 30 В DC	000, 00, 1, 2, 3

Запираемая лицевая панель

В закрытом положении крышка может быть заперта замком толщиной 4-7 мм

Упак.	Кат. №	Типоразмер SPX
1	6 052 37	1, 2, 3

Комплект для крепления на рейку TH 35

Упак.	Кат. №		Типоразмер SPX
1	6 052 45	Для 1 разъединителя	000

Суппорт для распред. шин, расстояние между фазными проводниками 60 мм

Суппорт для плоских жестких медных шин размера 12, 15, 20, 25, 30 x 5-10 мм
Позволяют устанавливать на сборную шину разъединители SPX с промежутком 60 мм.
Благодаря наличию встроенной монтажной пластины возможна установка непосредственно в распределительный шкаф на несущие стойки распределительных шкафов с помощью крепежных реек
(модели SPX 000, 00, Кат. № 6 090 01; SPX 1, 2, 3, Кат. № 6 090 03)
Моменты затяжки: Md = 4 Нм
Необходима жесткость и прочность обеспечивается внутренними стойками
Максимальная температура: Тмакс. = 120°C

Упак.	Кат. №		Типоразмер SPX
10	6 052 46	3П	000, 00, 1, 2, 3

SPX

разъединитель с плоскими предохранителями

Электрические характеристики

Тип		SPX 000	SPX 00	SPX 1	SPX 2	SPX 3
Типоразмер		000	00	1	2	3
Номинальный ток I_n		125 A	160 A	250 A	400 A	630 A
Источник питания		50-60 Гц, ~/=	50-60 Гц, ~/=	50-60 Гц, ~/=	50-60 Гц, ~/=	50-60 Гц, ~/=
Номинальное напряжение U_n		690 В~ 250 В=	690 В~ 250 В=	690 В~ 440 В=	690 В~ 440 В=	690 В~ 440 В=
Напряжение изоляции U_e		800 В	800 В	800 В	800 В	800 В
Импульсное напряжение U_{imp}		6 кВ	6 кВ	6 кВ	6 кВ	6 кВ
Категория применения EN 60947-3	400 В~	AC 23 B	-	AC 23 B	AC 23 B	AC 23 B
	500 В~	AC 22 B	AC 22 B	AC 23 B	AC 23 B	AC 23 B
	690 В~	AC 21 B	AC 21 B	AC 23 B	AC 23 B	AC 23 B
	220 В=	DC 21 B, DC 22 B (100 A)	DC 21 B (160 A) DC 22 B (63 A)	DC 22 B	DC 22 B	DC 22 B
	440 В=	DC 21 B (80 A), DC 22 B (100 A)	DC 21 B (100 A)	DC 22 B	DC 22 B	DC 22 B
Макс. значение номинального тока при коротком замык для плавких вставок (gG/gL)		50 кА (пиковое 105 кА)	50 кА (пиковое 105 кА)	100 кА (пиковое 220 кА)	100 кА (пиковое 220 кА)	100 кА (пиковое 220 кА)
Рассеиваемая мощность на один полюс для с плоскими выводами[1]		12 Вт	12 Вт	23 Вт	34 Вт	48 Вт

Характеристики подключения

Тип		SPX 000	SPX 00	SPX 1	SPX 2	SPX 3
Закрепление с помощью кабельных наконечников	Типоразмер	-	M 8	M 10	M 10	M 12
	Момент затяжки	-	12-14 Нм	30-35 Нм	30-35 Нм	35-40 Нм
Плоское крепление для гибкой медной рейки жестких и гибких медных многожильных кабелей	Типоразмер	-	1.5-70 мм²	70-150 мм²	120-240 мм²	150-300 мм²
	Момент затяжки	-	3 Нм	5-6 Нм	6-8 Нм	6-8 Нм
Призматическое крепление жестких и гибких медных и алюминиевых многожильных кабелей	Типоразмер	С зажимами 1.5-50 мм².	С 3-мя выходами Кат. 6 052 26 3 x 1.5-16 мм²	-	-	-
	Момент затяжки	4 Нм	3 Нм	-	-	-

[1] Номинальный ток короткого замыкания согласно стандарту DIN 43620

Размеры (мм)

Для установки SPX на пластину

SPX 000 Кат. № 6 052 00

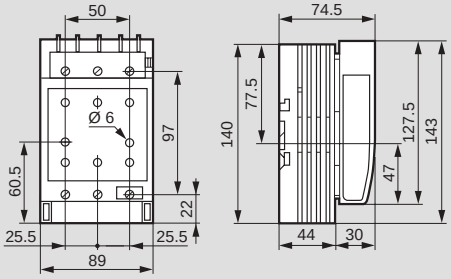

SPX 00 Кат. № 6 052 02

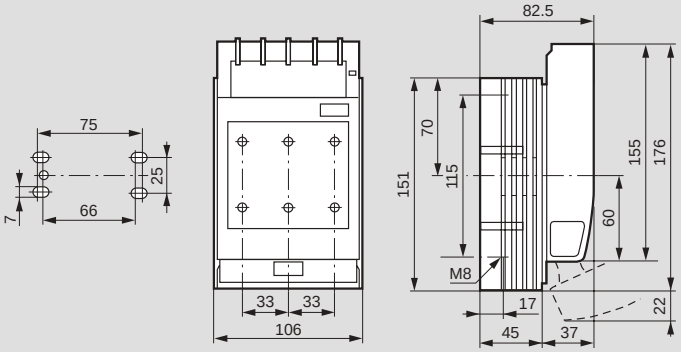

SPX 1 Кат. № 6 052 04, SPX 2 Кат. № 6 052 06, SPX 3 Кат. № 6 052 08

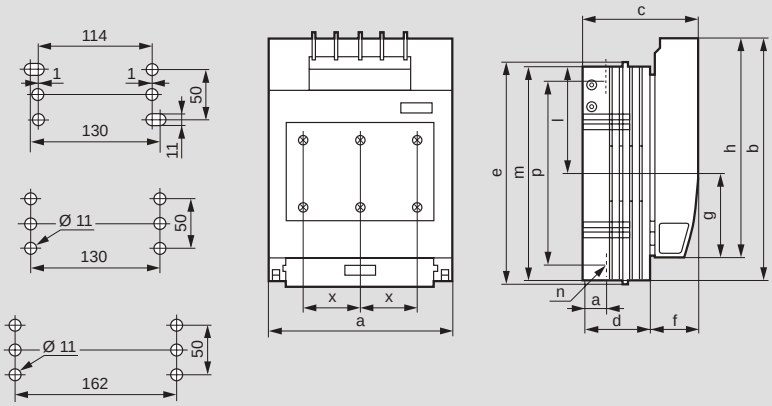

Кат. №	a	b	c	d	e	f	g	h	l	m	p	q	r	x
6 052 04	184	243	111,5	66	220	45,5	84	220	107	214,5	185	21,5	M10	57
6 052 06	210	288	128	80	-	48	92	249	124	255	210	25	M10	65
6 052 08	256	300	142,5	94,5	-	48	98,5	259	127,5	267	210	30	M12	81

Установка SPX на сборную шину с шагом 60 мм

SPX 000 Кат. № 6 052 01

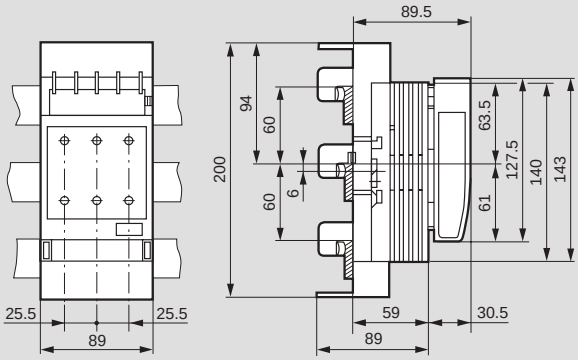

SPX 00 Кат. № 6 052 03

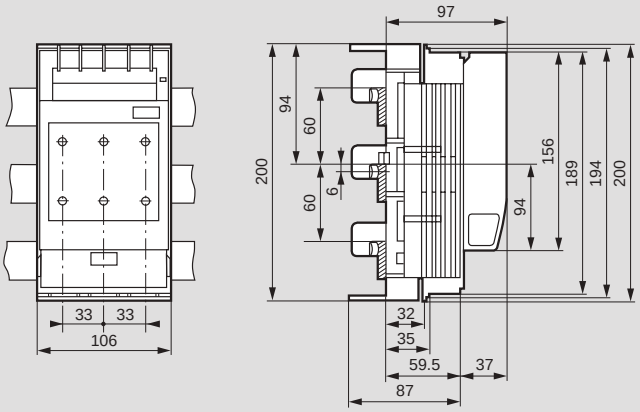

Размеры (мм)

SPX 1 Кат. № 6 052 05, SPX 2 Кат. № 6 052 07

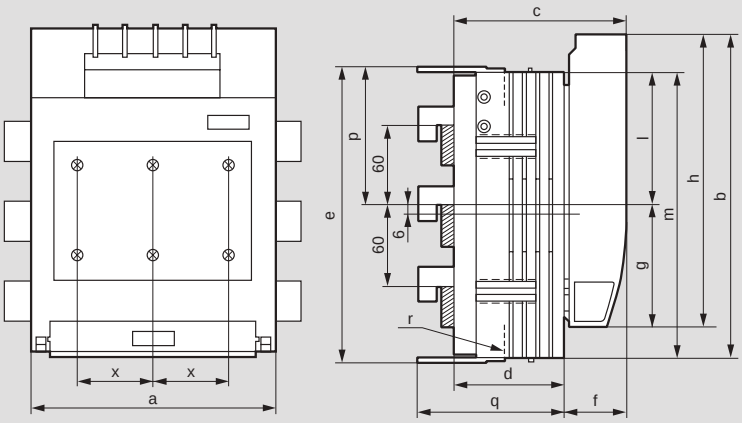

Кат. №	a	b	c	d	e	f	g	h	l	m	p	q	r	x
6 052 05	184	243	128,5	83	221	45,5	90	220	101	214,5	104,5	110,5	M10	57
6 052 07	210	288	145	97	228	48	98	249	118	255	128	124,5	M10	65

Аксессуары

Крышка для закрытия крепежных компонентов

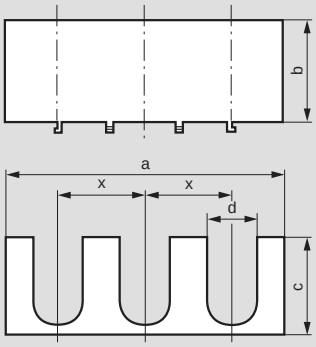

Кат. №	a	b	c	d	x
6 052 31	105	34	46	22	33
6 052 32	182,5	68	65	33	57
6 052 33	208,5	51,5	79	43	65

Блок дополнительных контактов, Кат. № 6 052 30

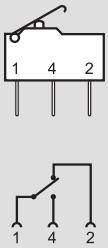

Суппорт для распределительных шин, расстояние между фазными проводниками 60 мм, Кат. № 6 052 46

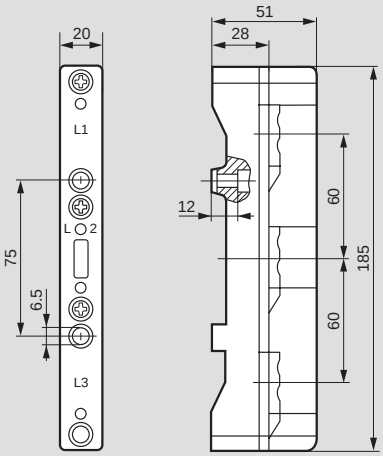

ОБОРУДОВАНИЕ
ЗАЩИТЫ И КОММУТАЦИИ

НОВЫЕ АВТОМАТИЧЕСКИЕ ВЫКЛЮЧАТЕЛИ В ЛИТОМ КОРПУСЕ
С РЕГУЛИРУЕМЫМИ ПАРАМЕТРАМИ

DRX HP | НА ТОКИ ДО 250 А

ГИБКОЕ РЕШЕНИЕ ДЛЯ ЛЮБЫХ ЗАДАЧ

DRX HP 125 DRX HP 250

- 2 типоразмера: DRX HP 125 и DRX HP 250
- Отключающая способность: 25/36/50 кА
- 3-х и 4-хполюсное исполнение
- Широкая линейка аксессуаров

ПОДРОБНЕЕ НА СТР. 140

DCX-M перекидные выключатели-разъединители

от 40 до 1600 А

4 311 21

4 311 24

4 311 26

4 311 29

4 311 33

Технические характеристики **стр. 176-177**

Соответствуют требованиям ГОСТ Р 50030.3-99 (МЭК 60947-3-99)
Высокопрочный литой корпус из армированного стекловолокном полиэстера обладает высокими изоляционными характеристиками
Температура эксплуатации: -10 - +70 °C
Самоочищающиеся ножевые контакты обеспечивают:
– надежное соединение при высоких пусковых токах или коротких замыканиях
– высокую стойкость к механическим ударам и вибрациям
Каждый полюс оснащен двойными контактами с двойным разрывом цепи - четыре точки разрыва на полюс
Аппараты с плоскими выводами поставляются с комплектом болтов, гаек и шайб

Перекидные выключатели-разъединители

Упак.	Кат. № ЗП	Кат. № ЗП+Н	Номинальный ток	Положение рукоятки	Схема
			Типоразмер 1 Подключение с использованием винтовых клемм		
1	4 311 00	4 311 20	40 А	I - O - II	
1	4 311 01	4 311 21	63 А	I - O - II	
			Типоразмер 2 Подключение с использованием плоских выводов		
1	4 311 02	4 311 22	100 А	I - O - II	
1	4 311 03	4 311 23	125 А	I - O - II	
1	4 311 04	4 311 24	160 А	I - O - II	
			Типоразмер 3 Подключение с использованием плоских выводов		
1	4 311 05	4 311 25	200 А	I - O - II	I ВЫХ. II
1	4 311 06	4 311 26	250 А	I - O - II	
1	4 311 07	4 311 27	315 А	I - O - II	
1	4 311 08	4 311 28	400 А	I - O - II	
			Типоразмер 4 Подключение с использованием плоских выводов		
1	4 311 09	4 311 29	630 А	I - O - II	I ВЫХ. II
1	4 311 10	4 311 30	800 А	I - O - II	

Перекидные выключатели-разъединители (продолжение)

Упак.	Кат. № ЗП	Кат. № ЗП+Н	Номинальный ток	Положение рукоятки	Схема
			Типоразмер 5 Подключение с использованием плоских выводов		
1	4 311 11	4 311 31	1000 А	I - O - II	I ВЫХ. II
1	4 311 12	4 311 32	1250 А	I - O - II	
			Типоразмер 6 Подключение с использованием плоских выводов		
1	4 311 13	4 311 33	1600 А	I - O - II	

DCX-M перекидные выключатели-разъединители

дополнительные аксессуары

4 311 40

4 311 42

4 311 55

4 311 60

4 311 61

Упак.	Кат. №	Стандартные поворотные рукоятки
		Черные поворотные рукоятки
1	4 311 45	Для DCX-M от 40 А до 160 А
1	4 311 46	Для DCX-M от 200 А до 400 А
1	4 311 47	Для DCX-M на 630 А и 800 А
1	4 311 48	Для DCX-M на 1000 А и 1250 А
1	4 311 49	Для DCX-M на 1600 А
		Выносные поворотные рукоятки, IP 65
		Черные поворотные рукоятки Поставляются со стандартным валом
1	4 311 40	Для DCX-M от 40 А до 160 А
1	4 311 41	Для DCX-M от 200 А до 400 А
1	4 311 42	Для DCX-M на 630 А и 800 А
1	4 311 43	Для DCX-M на 1000 А и 1250 А
1	4 311 44	Для DCX-M на 1600 А
		Удлиненные валы
		Устанавливаются вместо стандартных валов выносных рукояток при увеличенном расстоянии до двери шкафа
1	4 311 50	Для DCX-M от 40 А до 160 А
1	4 311 51	Для DCX-M от 200 А до 400 А
1	6 051 29	Для DCX-M на 630 А и 800 А
1	4 311 53	Для DCX-M на 1000 А и 1250 А
		Устройства защитной блокировки
		Одиночные
1	4 311 70	Для DCX-M от 40 А до 160 А
1	4 311 71	Для DCX-M от 200 А до 400 А
1	4 311 72	Для DCX-M на 630 А и 800 А
1	4 311 73	Для DCX-M на 1000 А и 1250 А
1	4 311 74	Для DCX-M на 1600 А
		Двойные
1	4 311 75	Для DCX-M от 40 А до 160 А
1	4 311 76	Для DCX-M от 200 А до 400 А
1	4 311 77	Для DCX-M на 630 А и 800 А
1	4 311 78	Для DCX-M на 1000 А и 1250 А
1	4 311 79	Для DCX-M на 1600 А

Упак.	Кат. №	Вспомогательные контакты
		Для DCX-M от 40 А до 1250 А
1	4 311 55	1 Н.О. + 1 Н.З., активная нагрузка - 16 А, 250 В~
1	4 311 56	2 Н.О. + 2 Н.З., активная нагрузка - 16 А, 250 В~
		Для DCX-M на 1600 А
1	4 311 57	1 Н.О. + 1 Н.З., активная нагрузка - 16 А, 250 В~
1	4 311 58	2 Н.О. + 2 Н.З., активная нагрузка - 16 А, 250 В~
		Перемычки
1	4 311 60	Для DCX-M на 40 А и 63 А
1	4 311 61	Для DCX-M на 100 А и 125 А
1	4 311 62	Для DCX-M на 1600 А
		Задние защитные панели
1	4 311 65	Для DCX-M от 200 А до 400 А
1	4 311 66	Для DCX-M на 630 А и 800 А
1	4 311 67	Для DCX-M на 1000 А и 1250 А
		Монтажные комплекты для DCX-M
		Комплект из монтажной платы и лицевой панели для крепления DCX-M
		Для установки в вертикальном положении в шкафах XL³ 800 и XL³ 4000
1	0 211 20	Для DCX-M на 40 А и 63 А
1	0 211 21	Для DCX-M на 100 А и 160 А
1	0 211 22	Для DCX-M на 200 А и 400 А
		Для установки в горизонтальном положении в шкафах XL³ 800 и XL³ 4000
1	0 211 27	Для DCX-M на 100 А и 160 А
1	0 211 28	Для DCX-M на 200 А и 400 А
		Для установки в вертикальном положении в шкафах XL³ 4000
1	0 211 23	Для DCX-M на 630 А и 800 А
1	0 211 24	Для DCX-M на 1000 А и 1250 А
1	0 211 25	Для DCX-M на 1600 А
		Для установки в горизонтальном положении в шкафах XL³ 4000
1	0 211 29	Для DCX-M на 630 А и 800 А

DCX-M рукоятки и дополнительные аксессуары

таблица выбора

			Устройство ввода резерва I-O-II		Стандартная поворотная рукоятка	Выносная поворотная рукоятка		
A	**Тип**	**Присоединение**	**3П**	**3П+Н**		**Кат. №**	**L (мм)**	**D (мм)**
40	1	Винтовые клеммы	4 311 00	4 311 20	4 311 45	4 311 40	137	90 - 180
63	1	Винтовые клеммы	4 311 01	4 311 21	4 311 45	4 311 40	137	90 - 180
100	2	Плоские выводы	4 311 02	4 311 22	4 311 45	4 311 40	137	161 - 250
125	2	Плоские выводы	4 311 03	4 311 23	4 311 45	4 311 40	137	161 - 250
160	2	Плоские выводы	4 311 04	4 311 24	4 311 45	4 311 40	137	161 - 250
200	3	Плоские выводы	4 311 05	4 311 25	4 311 46	4 311 41	161	158 - 254
250	3	Плоские выводы	4 311 06	4 311 26	4 311 46	4 311 41	161	158 - 254
315	3	Плоские выводы	4 311 07	4 311 27	4 311 46	4 311 41	161	158 - 254
400	3	Плоские выводы	4 311 08	4 311 28	4 311 46	4 311 41	161	158 - 254
630	4	Плоские выводы	4 311 09	4 311 29	4 311 47	4 311 42	151	187 - 255
800	4	Плоские выводы	4 311 10	4 311 30	4 311 47	4 311 42	151	187 - 255
1000	5	Плоские выводы	4 311 11	4 311 31	4 311 48	4 311 43	125	215 - 264
1250	5	Плоские выводы	4 311 12	4 311 32	4 311 48	4 311 43	125	215 - 264
1600	6	Плоские выводы	4 311 13	4 311 33	4 311 49	4 311 44	204	413 - 573

	Вспомогательные контакты		Перемычки	Удлиненные валы			Задние защитные панели	Устройство защитной блокировки	
	1 Н.О. + 1 Н.З.	2 Н.О. + 2 Н.З.		Кат. №	L (мм)	D (мм)		Одиночное	Двойное
	4 311 55	4 311 56	4 311 60	4 311 50	187	90 - 240	-	4 311 70	4 311 75
	4 311 55	4 311 56	4 311 60	4 311 50	187	90 - 240	-	4 311 70	4 311 75
	4 311 55	4 311 56	4 311 61	4 311 50	187	161 - 306	-	4 311 70	4 311 75
	4 311 55	4 311 56	4 311 61	4 311 50	187	161 - 306	-	4 311 70	4 311 75
	4 311 55	4 311 56	-	4 311 50	187	161 - 306	-	4 311 70	4 311 75
	4 311 55	4 311 56	-	4 311 51	305	158 - 414	4 311 65	4 311 71	4 311 76
	4 311 55	4 311 56	-	4 311 51	305	158 - 414	4 311 65	4 311 71	4 311 76
	4 311 55	4 311 56	-	4 311 51	305	158 - 414	4 311 65	4 311 71	4 311 76
	4 311 55	4 311 56	-	4 311 51	305	158 - 414	4 311 65	4 311 71	4 311 76
	4 311 55	4 311 56	-	6 051 29	290	187 - 405	4 311 66	4 311 72	4 311 77
	4 311 55	4 311 56	-	6 051 29	290	187 - 405	4 311 66	4 311 72	4 311 77
	4 311 55	4 311 56	-	4 311 53	275	215 - 414	4 311 67	4 311 73	4 311 78
	4 311 55	4 311 56	-	4 311 53	275	215 - 414	4 311 67	4 311 73	4 311 78
	4 311 57	4 311 58	4 311 62	Проконсультируйтесь в Legrand			-	4 311 74	4 311 79

DCX-M перекидные выключатели-разъединители

габариты

Типоразмер 1

3П Кат. № 4 311 00/01 и 3П+Н Кат. № 4 311 20/21

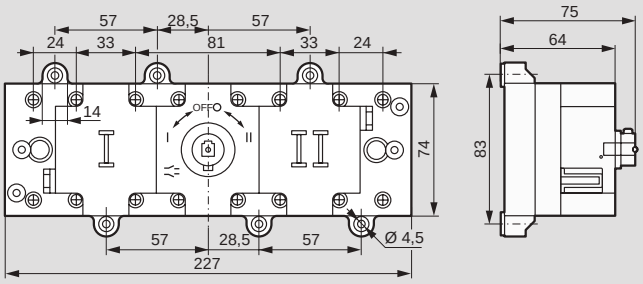

Типоразмер 2

3П Кат. № 4 311 02/03/04

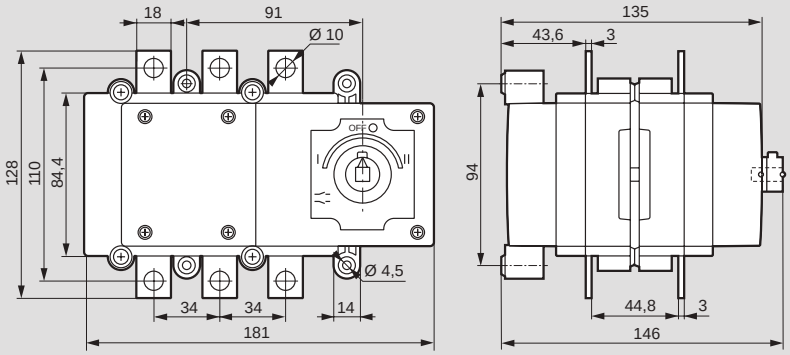

3П+Н Кат. № 4 311 22/23/24

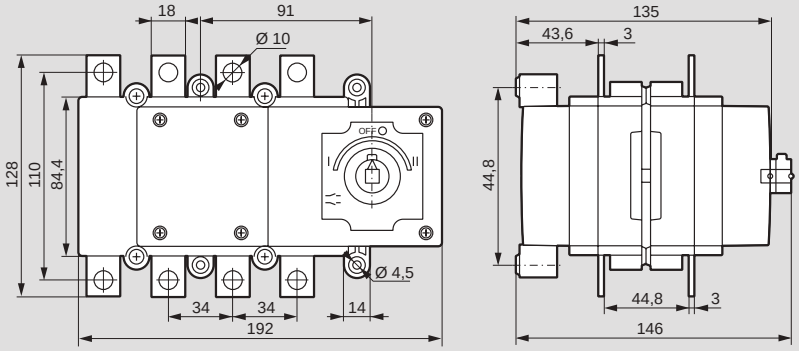

Типоразмер 3

3П Кат. № 4 311 05/06/07/08 и 3П+Н Кат. № 4 311 25/26/27/28

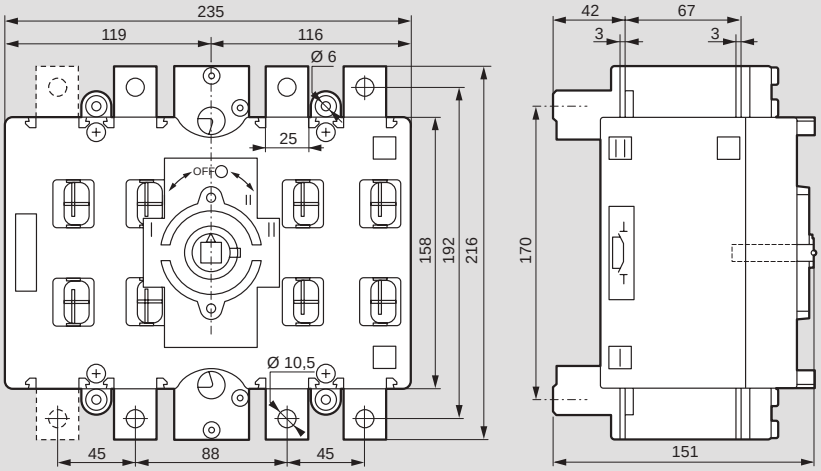

DCX-M перекидные выключатели-разъединители

габариты

Типоразмер 4

3П Кат. № 4 311 09/10 и 3П+Н Кат. № 4 311 29/30

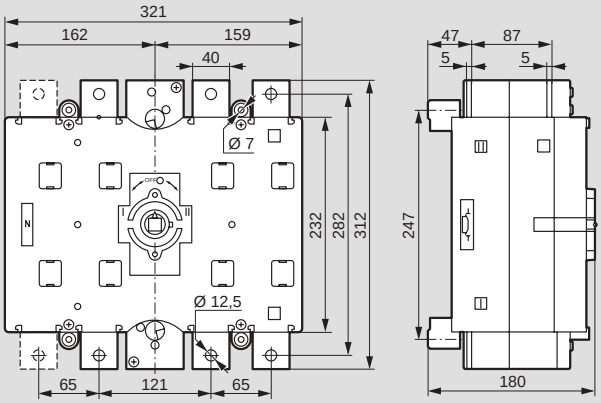

Типоразмер 5

3П Кат. № 4 311 11/12 и 3П+Н Кат. № 4 311 31/32

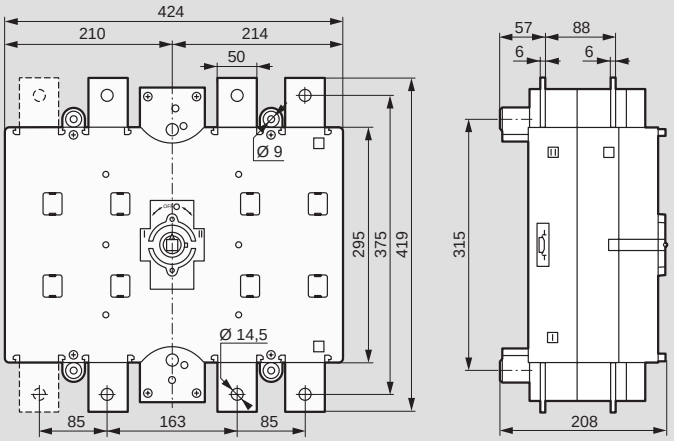

Типоразмер 6

3П Кат. № 4 311 13 и 3П+Н Кат. № 4 311 33

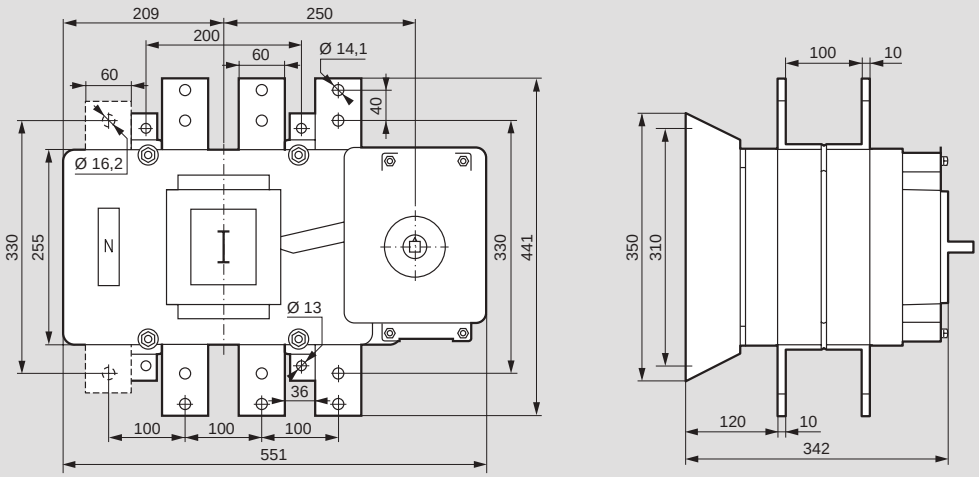

DCX-M стандартные поворотные рукоятки

габариты

Для DCX-M от 40 А до 160 А

Кат. № 4 311 45

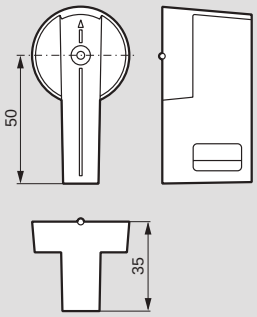

Для DCX-M от 200 А до 400 А

Кат. № 4 311 46

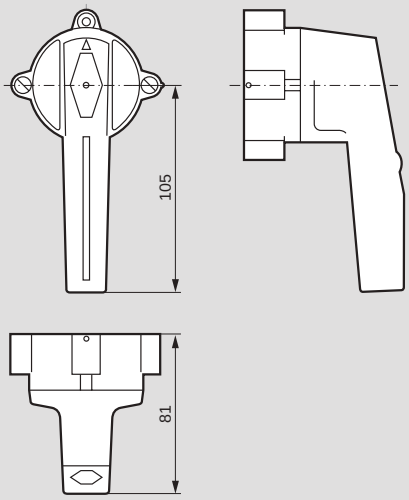

Для DCX-M на 630 А и 800 А

Кат. № 4 311 47

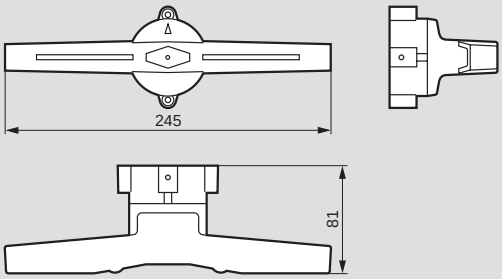

Для DCX-M на 1000 А и 1250 А

Кат. № 4 311 48

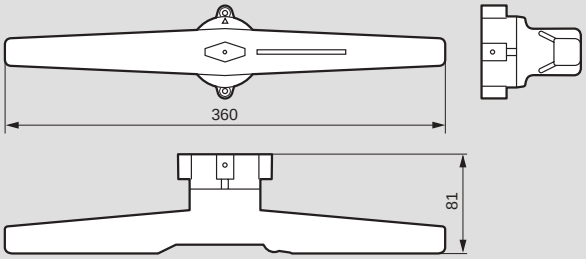

Для DCX-M на 1600 А

Кат. № 4 311 49

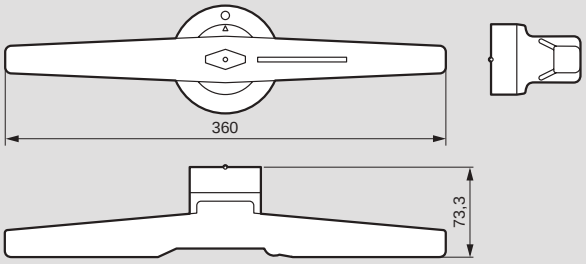

DCX-M выносные поворотные рукоятки

габариты

Для DCX-M от 40 А до 160 А

Кат. № 4 311 40

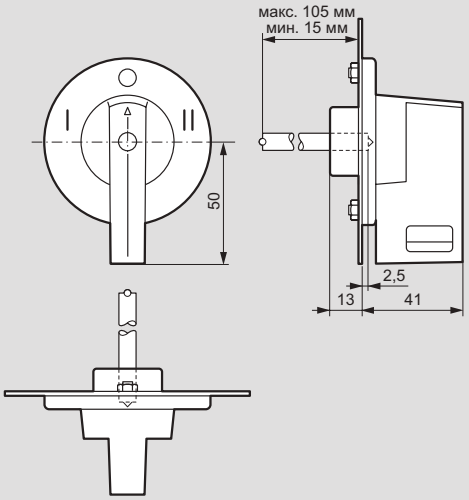

Для DCX-M от 200 А до 400 А

Кат. № 4 311 41

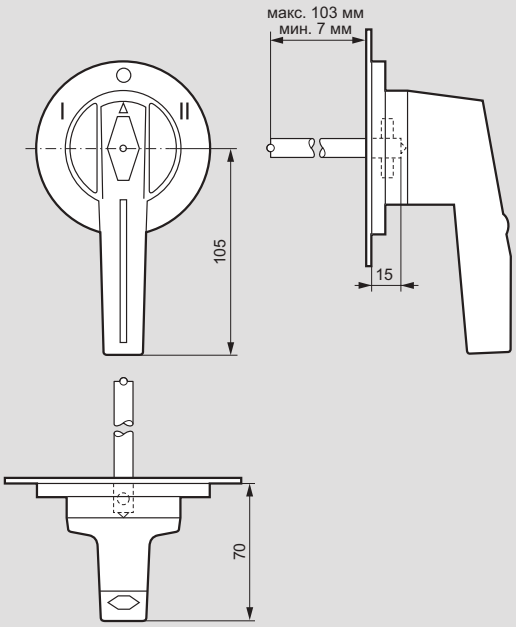

Для DCX-M на 630 А и 800 А

Кат. № 4 311 42

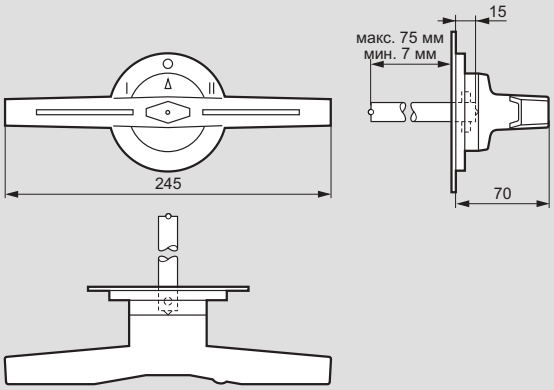

Для DCX-M на 1000 А и 1250 А

Кат. № 4 311 43

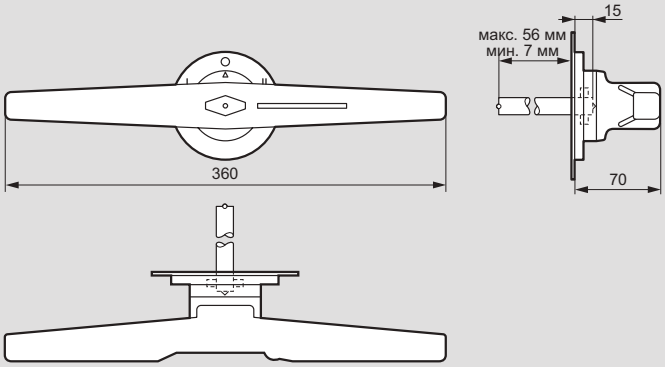

Для DCX-M на 1000 А и 1250 А

Кат. № 4 311 44

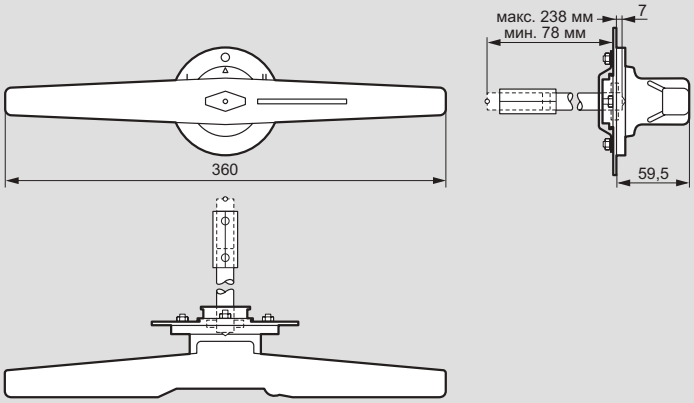

DCX-M технические характеристики

Технические характеристики

В соответствии с МЭК / EN 60947-3			40 A	63 A	100 A	125 A	160 A	200 A	250 A
Номинальный ток термической стойкости Ith (A)	Температура окружающей среды	40 °C	50	63	100	125	160	200	250
		50 °C	50	63	100	125	160	-	-
		65 °C	35	44	90	90	110	-	-
Номинальный ток термической стойкости в оболочке Ithe (A)			-	-	-	-	-	200	250
Номинальное напряжение изоляции Ui (B)			800	800	1000	1000	1000	1000	1000
Номинальная электрическая прочность диэлектрика (B)		50 Гц 1 мин.	3500	3500	4000	4000	4000	6000	6000
Номинальное импульсное выдерживаемое напряжение Uimp (кВ)			8	8	8	8	8	8	8
Переменный номинальный рабочий ток[1] при 50/60 Гц Ie (A)	400 B	AC21A	50	63	100	125	160	200	250
		AC22A	50	63	100	125	160	200	250
		AC23A	50	63	100	125	160	160	180
	500 B	AC21A	50	63	100	125	160	200	250
		AC22A	50	63	100	125	160	200	250
		AC23A	40	50	80	100	125	125	150
	690 B	AC20A	50	63	100	125	160	-	-
		AC21A	50	63	100	125	160	200	250
		AC22A	40	50	100	100	125	160	200
		AC23A	25	32	60	80	80	80	100
	800 B	AC20A	-	-	100	125	160	200	250
	1000 B	AC20A	-	-	100	125	160	-	-
Постоянный номинальный рабочий ток[2] Ie (A)	48 B	DC23A (II)	80	100	200	200	200	-	-
	110 B	DC21A (II)	63	63	160	160	160	-	-
		DC23A (I)	40	63	100	125	160	-	-
	230 B	DC21A (I)	40	63	100	125	160	-	-
		DC23A (I)	40	63	100	125	125	-	-
	400 B	DC21A (I)	20	25	50	63	63	-	-
		DC23A (I)	-	-	-	-	-	-	-
	500 B	DC20A (II)	80	125	200	250	250	-	-
		DC23A (I)	-	-	-	-	-	-	-
Номинальная рабочая мощность на переменном токе[3] Pe (кВт)	3 x 230 B	AC23A	15.9	20	31.5	39.8	50.9	-	-
	3 x 400 B	AC23A	27.7	34.9	54.7	69.2	88.6	80	90
	3 x 500 B	AC23A	27.7	34.6	61.6	69.2	88.6	78	94
	3 x 690 B	AC23A	23.9	30.5	56.6	76.4	76.4	69	86
Номинальная отключающая способность (квар)	400 B		22.5	28.3	45	56.2	72	83	104
Номинальная отключающая способность (A)	400 B	AC23	400	504	800	1000	1280	1280	1440
Номинальная включающая способность (A)	400 B	AC23	500	630	1000	1250	1600	1600	1800

Стойкость к коротким замыканиям

			63 A	63 A	100 A	125 A	160 A	200 A	250 A
Включающая способность на короткое замыкание[4]- пиковое значение Icm (кА)			5	5	13	13	13	12	12
Выдерживаемый ток короткого замыкания - 1 сек Icw (кА) R.M.S.			3	3	7	7	7	8	8
Условный ток короткого замыкания. Действующее значение[5] (кА) R.M.S.			100	100	100	100	100	-	-
Максимальный отключаемый ток (пиковое значение)			10	10	17	17	20	-	-
Термическая стойкость при КЗ I^2t (A^2c x 10^3)			54.7	54.7	55	55	198	-	-
Минимальная механическая износостойкость[6] (циклов)			30000	30000	30000	30000	30000	10000	10000
Минимальная электрическая износостойкость[6] (циклов)	400 B	AC23	1500	1500	1000	1000	1000	-	-
		AC22A	-	-	-	-	-	1000	1000
Максимальный вес (кг)		3П	0.8	0.8	1.8	1.8	1.8	4.8	4.8
		3П+Н	0.8	0.8	2	2	2	5.3	5.3

Сечения присоединяемых проводников

			40 A	63 A	100 A	125 A	160 A	200 A	250 A
Жесткий проводник	Cu	мм²	25	25	95	95	95	240	240
Шина	Толщина/ Ширина	мм	-	-	5 / 25	5 / 25	5 / 25	2 x 5 / 30	2 x 5 / 30
Крутящий момент затяжки		Нм	2	2	13	13	13	24	24

(1) Другие напряжения / или условия применения: обращайтесь в офисы Legrand
(2) Для последовательного (I) или параллельного (II) соединения 3П+П DCX-M, см. схемы
(3) Ориентировочное значение: может варьироваться для разных производителей моторов
(4) Без аппарата защиты (короткое замыкание поддерживается 50... 100 мс)
(5) С аппаратом защиты отключение интеграл Джоуля в соответствии с приведенными значениями
(6) Для большего числа циклов обращайтесь в офисы Legrand
(7) Номинальный рабочий ток AC22B
(8) Полюс рабочего нуля 18 мм

315 A	400 A	630 A	800 A	1000 A	1250 A	1600 A
315	400	630	800	1000	1250	1600
-	-	-	-	-	-	1600
-	-	-	-	-	-	1600
315	400	630	800	1000	1250	-
1000	1000	1000	1000	1000	1000	1000
6000	6000	8000	8000	8000	8000	10000
8	8	12	12	12	12	12
315	400	630	800	1000	1250	1600
315(7)	400(7)	630	800(7)	1000	1250(7)	1600
200	250	500	630	1000	1250	1000
315	400	630	800	1000	1250	1600
315	400(7)	630	800(7)	1000	1250(7)	1250
160	200	315	400	800	1000	900
-	-	-	-	-	-	1600
315	400	630	800	1000	1250	1600
250	315(7)	500	630(7)	800	1000(7)	1000
125	160	250	315	630	800	630
315	400	630	800	1000	1250	1600
-	-	630	800	1000	1250	1600
-	-	-	-	-	-	2000
-	-	-	-	-	-	1600
-	-	-	-	-	-	1600
-	-	-	-	-	-	1600
-	-	-	-	-	-	1000
-	-	-	-	-	-	1600
-	-	-	-	-	-	800
-	-	-	-	-	-	2500
-	-	-	-	-	-	800
-	-	-	-	-	-	318.6
100	125	250	315	501	626	554.2
100	125	197	250	501	626	623.5
108	138	216	272	544	691	602.3
131	166	262	333	416	520	450.3
1600	2000	4000	4000	8000	10000	8000
2000	2500	5000	5000	10000	12500	10000

315 A	400 A	630 A	800 A	1000 A	1250 A	1600 A
12	12	20	20	32	32	75
8	8	13	13	25	25	50
-	-	-	-	-	-	-
-	-	-	-	-	-	-
-	-	-	-	-	-	-
10000	10000	10000	10000	10000	10000	10000
-	-	-	-	-	-	500
1000	200(7)	1000	100(7)	500	100(7)	
5	5	11.5	11.9	22.5	24.3	42.9
5.5	5.5	12.6	13.2	25	27.3	47.3

315 A	400 A	630 A	800 A	1000 A	1250 A	1600 A
240	240	2 x 240	2 x 240	-	-	-
2 x 5 / 30	2 x 5 / 30	2 x 6 / 45	2 x 6 / 45	2 x 10 / 60	2 x 10 / 60	2 x 7 / 80
24	24	45	45	55	55	55

Последовательное соединение 3П+Н DCX-M до 160 A (DC)

I

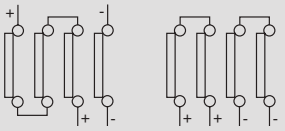

Параллельное соединение 3П+Н DCX-M до 160 A (DC)

II

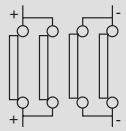

legrand

Щиты Atlantic

Применение на объектах любого типа

Металлические пылевлагозащищенные щиты новой серии Atlantic поставляются со сплошной монтажной платой. Предназначены для защиты оборудования от внешних воздействий.

ПЫЛЕВЛАГОЗАЩИЩЕННОСТЬ

Степень защиты IP66 или IP55 (для щитов с двумя дверями) в соответствии с МЭК/EN 60529

УДАРОПРОЧНОСТЬ

IK 10 в соответствии МЭК/EN 62262

ПОКРЫТИЕ

Текстурированный полиэстер толщиной 80 мкм с превосходной стойкостью к коррозии и химическим веществам

ДВЕРИ

Сплошные металлические или остеклённые

ТРИ ТИПА ИСПОЛНЕНИЯ:

Широкая гамма типоразмеров (51 каталожный номер):

Вертикальные:
размеры от 300 x 200 x 160 мм до 1400 x 800 x 400 мм

Квадратные:
размеры от 300 x 300 x 160 мм до 600 x 600 x 400 мм

Горизонтальные:
размеры от 300 x 400 x 160 мм до 1000 x 1200 x 400 мм

ПРИМЕНЕНИЕ

Идеально подходят для применения на любых промышленных и коммерческих объектах как для наружной, так и для внутренней установки.

ПОДРОБНЕЕ НА СТР. 326

промышленные предохранители

цоколи, аксессуары

0 199 42

0 199 43

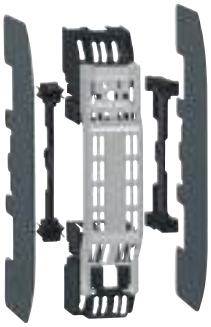

0 199 35

Техническая информация и размеры **стр. 181**

Цоколи из самозатухающего пластика (кроме размера 4: керамика)
С пружинным зажимом (кроме размера 4: с винтовым зажимом)
Цоколи с микро выключателем (10 A - 250 В~) для сигнализации о перегорании предохранителей с бойком
Соответствуют IEC 60269-2 и NFC 60-200-2

Упак.	Кат. № 1П	Кат. № 3П[1]	Размер	In, A	Подключение
			Цоколи для плавких предохранителей		
			Монтаж на рейку DIN с помощью винтов (кроме размера 4: монтаж только с помощью винтов)		
3I1	0 199 42	0 199 43[1]	000/00	100	M8
3I1	0 199 44	0 199 45[1]	000/00	160	M8
	1П	1П с микро выключателем			
3	0 199 46	0 199 47	0	160	M8
3I1	0 199 48	0 199 49	1	250	M10
3I1	0 199 50	0 199 51	2	400	M10
1		0 199 52	3	630	M10
1		0 199 53	4	1250	M10

Упак.	Кат. №	
		Рукоятка для замены предохранителей
5	0 199 02	Для всех предохранителей всех размеров

Упак.	Кат. № 1П	Кат. № 3П	Размер цоколя	Кол-во перегородок	Кол-во аксессуаров для объединения
			Аксессуары		
			Для цоколей без микро выключателей		
			Набор разделительных перегородок и аксессуаров для объединения		
			Для электрической изоляции каждого полюса и объединения нескольких цоколей 1П		
5	0 199 30[2]		000/00	2	0
5	0 199 31		0	2	2
5	0 199 32		1/2	2	2
1	0 199 33		3	2	2
2	0 199 19[2]		4	1	0
			Набор для защиты		
			Служит для защиты от случайного контакта		
			Состоит из:		
			- разделительных перегородок		
			- аксессуаров для объединения		
			- защитных крышек		
	1П	3П	- крышки предохранителя		
5	0 199 35[2]	0 199 39[2]	Для цоколя размера 000/00		
5	0 199 36		Для цоколя размера 0		
5	0 199 37		Для цоколя размера 1		
5	0 199 38		Для цоколя размера 2		

[1] Поставляется с 2 разделительными перегородками.
[2] Без аксессуаров для объединения: разделительные перегородки устанавливаются непосредственно на цоколь (кроме размера 4: на лицевую панель шкафа)

промышленные предохранители

типа gG

0 163 35

0 169 50

Техническая информация и размеры **стр. 181**

Соответствуют NF EN/IEC 60269-1, NF HD/IEC 60269-2, NFC 60-200-1 и 2, VDE 0636-1
Одобрены Бюро “Veritas”
ВОС (Высокая отключающая способность)
Служат для защиты цепей общего назначения от перегрузок и коротких замыканий.

Упак.	Кат. № С индикатором	Кат. № С бойком	**Предохранители типа gG (CEI) /gL (VDE)** In (A)	Un ~ (B)	Отключающая способность (A)
			Размер 00		
10	0 163 18		25		
10	0 163 20		32		
10	0 163 22		35		
10	0 163 25		40		
10	0 163 30		50	500	120 000
10	0 163 35		63		
10	0 163 40		80		
10	0 163 45		100		
10	0 163 50		125		
10	0 163 55		160		
			Размер 0		
3	0 168 35	0 169 35	63		
3	0 168 40	0 169 40	80		
3	0 168 45	0 169 45	100		
3	0 168 50	0 169 50	125	500	120 000
3	0 168 55	0 169 55	160		
3	0 168 60[1]		200		
			Размер 1		
3	0 173 50	0 174 50	125		
3	0 173 55	0 174 55	160		
3	0 173 60	0 174 60	200	500	120 000
3	0 173 65	0 174 65	250		
			Размер 2		
3	0 178 60	0 179 60	200		
3	0 178 65	0 179 65	250		
3	0 178 70	0 179 70	315	500	120 000
3	0 178 75	0 179 75	400		
			Размер 3		
3		0 181 75	500		
3		0 181 80	630	500	120 000
			Размер 4		
1		0 185 80	630		
1		0 185 85	800		
1		0 185 90	1 000	500	120 000
1		0 185 95[1]	1 250		

[1] Дополнительная калибровка не стандартизирована

Промышленные предохранители

типа aM

0 184 85

0 163 04

0 168 04

Техническая информация и размеры **стр. 181**

Соответствуют NF EN/IEC 60269-1, NF HD/IEC 60269-2, NFC 60-200-1 и 2, VDE 0636-1
Одобрены бюро “Veritas”
BOC (Высокая отключная способность)
Служат для защиты цепей электродвигателей только от короткого замыкания

Предохранители типа aM

Упак.	Кат. № С индикатором	Кат. № С бойком	In (A)	Un ~ (B)	Отключающая способность (A)
			Размер 00		
3	0 160 25		40	500	120 000
3	0 160 30		50		
3	0 160 35		63		
3	0 160 40		80		
3	0 160 45		100		
3	0 160 50		125	400	
			Размер 0		
3	0 165 35	0 166 35	63		
3	0 165 40	0 166 40	80		
3	0 165 45	0 166 45	100	500	120 000
3	0 165 50	0 166 50	125		
3	0 165 55	0 166 55	160		
			Размер 1		
3	0 170 50	0 171 50	125		
3	0 170 55	0 171 55	160	500	120 000
3	0 170 60	0 171 60	200		
3	0 170 65	0 171 65	250		
			Размер 2		
3	0 175 60	0 176 60	200		
3	0 175 65	0 176 65	250	500	120 000
3	0 175 70	0 176 70	315		
3	0 175 75	0 176 75	400		
			Размер 3		
3		0 180 75	500		
3		0 180 80	630	500	120 000
			Размер 4		
1		0 184 80	630		
1		0 184 85	800	500	120 000
1		0 184 90	1 000		

Для рабочего нуля

Упак.	Кат. №	
10	0 163 04	Размер 00
1	0 168 04	Размер 0
1	0 173 04	Размер 1
1	0 178 04	Размер 2
1	0 181 04	Размер 3
1	0 185 04	Размер 4

Предохранители, адаптеры

0 152 45

0 160 91

Соответствуют HN 62-S-83

Цилиндрические, типа AD

Упак.	Кат. №		Размеры предохранителей	Un ~ (B)	Отключающая способность (A)
10	0 152 30	AD 30	22 x 58	440	32 000
10	0 152 45	AD 45	22 x 58	440	32 000
10	0 152 62	AD 60	22 x 58	440	32 000
		Нейтральные			
10	0 160 81	14 x 51			
10	0 160 82	22 x 58			

На распорках, типа AD

Упак.	Кат. №		Размеры предохранителей	Un ~ (B)	Отключающая способность (A)
10	0 160 87	AD 45	Размер 00	440	32 000
10	0 160 89	AD 60	Размер 00	440	32 000
10	0 160 91	AD 90	Размер 00	440	32 000
		Нейтральные			
10	0 163 04			Размер 00	

Адаптеры

Упак.	Кат. №	Для предохранителей	∅ вилок и гнезд	Изменения Дл. x шир. x выс. (мм)
20	0 123 30	8,5 x 31,5	7	40 x 17 x 18
20	0 123 35	10 x 38	8,8	55 x 24 x 24
20	0 123 36	14 x 51	8,8	59 x 24 x 28

Выключатели-разъединители

с предохранителями

0 214 04

0 215 33

0 216 01

Соответствуют ГОСТ Р 50339.0-2003, ГОСТ Р 50339.3-92 и NF EN/МЭК 60269-2
Категория применения АС-21 (коммутация активных нагрузок)
Высота за лицевой панелью 44 мм.
Для упрощения затяжки кабельных зажимов головки винтов выполнены с комбинированным шлицем
Закрепление винтами или установка на рейку ⊔

SP 38 для промышленных предохранителей 10 x 38

Упак.	Кат. № Без индикатора		Количество модулей
10	0 214 00	Со встроенной нейтралью	1
10	0 214 01	1П	1
5	0 214 02	1П + встроенная нейтраль	2
5	0 214 03	2П	2
3	0 214 04	3П	3
2	0 214 05	3П + встроенная нейтраль	4

SP 51 для промышленных предохранителей 14 x 51

Сечение присоединяемых проводников: 1 x 35 или 2 x 16 мм²

Упак.	Кат. № Без микровыключателя	Кат. № С микровыключателем		Количество модулей
5	0 215 00		Со встроенной нейтралью	1
5	0 215 01	0 215 33[1]	1П	1,5
1	0 215 02		1П + встроенная нейтраль	3
1	0 215 03		2П	3
1	0 215 04	0 215 36[1]	3П	4,5
1	0 215 05		3П + встроенная нейтраль	6

SP 58 для промышленных предохранителей 22 x 58

Сечение присоединяемых проводников: 1 x 50 или 2 x 25 мм²

Упак.	Кат. № Без микровыключателя	Кат. № С микровыключателем		Количество модулей
3	0 216 00		Со встроенной нейтралью	2
3	0 216 01	0 216 33[1]	1П	2
1	0 216 04	0 216 36[1]	3П	6
1	0 216 05		3П + встроенная нейтраль	8

Аксессуары

Упак.	Кат. №	
		Микропереключатель 5 А, 250 В ~
6	0 216 92	С боковым креплением для SP 51 и SP 58
		Микропереключатель
10	0 216 95	для SP 51 и SP 58 с микровыключателем (доп. микровыключатель модулей Кат. № 0 215 36 и 0 216 36).
		Рукоятка для для объединения модулей
5	0 216 96	Для SP 38, SP51 и SP 58 Длина 300 мм, отсоединяемая
		Защитная пластина
10	0 216 98	Обеспечивает запирание многополюсных устройств SP 51 и SP 58 в положении «Разомкнуто» с помощью замков Кат. № 0 227 97.

[1] Наличие предохранителя, функции предварительного размыкания и DPMM (устройство защиты от пуска в однофазном режиме)
Каталожные номера, выделенные жирным шрифтом: Изделия, как правило, имеющиеся в достаточном количестве на складах дистрибьюторов

Технические данные

Подбор аппарата

Тип	Номинальный ток	Максимальный номинал предохранителя 400 В ~ gG	400 В ~ aM	500 В ~ gG	500 В ~ aM	690 В ~ gG	690 В ~ aM
SP 38	25 A	25	16	25	16	-	-
SP 51	50 A	50	50	50	40	25	25
SP 58	100 A (125 A при 400 В)	125	125	100	100	50	50

Приведенные значения соответствуют требованиям NF МЭК 60269-2/2-1, однако могут быть уменьшены или увеличены в зависимости от конкретных условий эксплуатации

Степень защиты: IP 2X, IP 2X C за лицевой панелью

Изменение номинального тока аппарата в зависимости от температуры окружающей среды

• Если температура окружающей среды превышает 35 °C, то номинальный ток снижается на значение, соответствующее уменьшению температуры на 10 °C (UTE C 20-051 / МЭК 60943)
• Изменение тока в случае совместного использования нескольких аппаратов:

2 или 3 аппарата	0,9 x In
4 или 5 аппаратов	0,8 x In
6, 7, 8 или 9 аппаратов	0,7 x In
≥ 10 аппаратов	0,6 x In

Коэффициент применяется к номинальному току, указанному для держателя (NFC 63-421, NF EN / МЭК 61439-1 и NF EN / МЭК 61439-2)

• В случае непрерывного режима работы может потребоваться увеличение типоразмера держателя

Габаритные размеры

SP 38

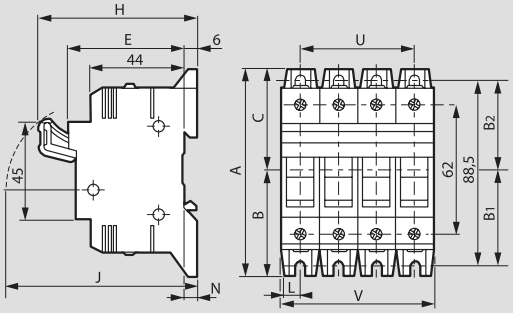

SP 51 и SP 58

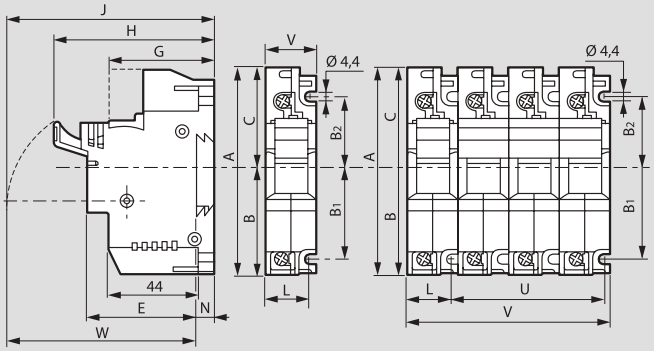

Размер, (мм)	A	B	B_1	B_2	C	E	G	H 1P	H 2P/3P	J 1P
SP 38	100	51	46	42,5	48,5	52	-	73	76	83
SP 51	106	54,5	45	35	51,5	55	53	81	84	96
SP 58	140	74	65	45	66	59	53	87	90	111

Размер (мм)	J 2P/3P	L	N	U 2P	U 3P	U 4P	V 1P	V 2P	V 3P	V 4P	W 1P	W 2P/3P
SP 38	86	9	6	17,7	35,4	53,1	17,7	35,4	53,1	70,8	77	80
SP 51	99	20,7	9	26,5	53	79,5	26,5	53	79,5	106	87	90
SP 58	114	27	9	36	72	108	36	72	108	144	101	109

Промышленные цилиндрические предохранители: тип gG

0 123 04 0 133 08 0 143 10 0 153 96

Соответствуют ГОСТ Р 50339.0-2003, ГОСТ Р 50339.3-92, NF EN/МЭК 60269-1, NF HD/МЭК 60269-2, NFC 60-200-1 и 2

Цилиндрические, тип gG

8 x 32
(прежнее обозначение: 8,5 x 31,5)

Упак.	Кат. № Без индикатора	Кат. № С индикатором	Номинальный ток, А	Напряжение, В ~	Отключающая способность, А
10	0 123 02	0 124 02	2	400	20000
10	0 123 04	0 124 04	4	400	20000
10	0 123 06	0 124 06	6	400	20000
10	0 123 08	0 124 08	8	400	20000
10	0 123 10		10	400	20000
10		0 124 10	10	400	20000
10	0 123 12	0 124 12	12	400	20000
10 | 10/**100**	0 123 16	0 124 16	16	400	20000

Цилиндрические, тип gG HPC (с большой отключающей способностью)

Одобрены Bureau Véritas

10 x 38

Упак.	Без индикатора	С индикатором	Номинальный ток, А	Напряжение, В ~	Отключающая способность, А
10	0 133 94		0,5	500	100000
10	0 133 01		1	500	100000
10	0 133 02	0 134 02	2	500	100000
10	0 133 04	0 134 04	4	500	100000
10	0 133 06	0 134 06	6	500	100000
10	0 133 08	0 134 08	8	500	100000
10	0 133 10	0 134 10	10	500	100000
10	0 133 12	0 134 12	12	500	100000
10	0 133 16	0 134 16	16	500	100000
10	0 133 20	0 134 20	20	500	100000
10	0 133 25	0 134 25	25	500	100000

14 x 51

Упак.	Без бойка	С бойком	Номинальный ток, А	Напряжение, В ~	Отключающая способность, А
10	0 143 02		2	500	100000
10	0 143 04	0 145 04	4	500	100000
10	0 143 06	0 145 06	6	500	100000
10	0 143 10	0 145 10	10	500	100000
10	0 143 16	0 145 16	16	500	100000
10	0 143 20	0 145 20	20	500	100000
10	0 143 25	0 145 25	25	500	100000
10	0 143 32	0 145 32	32	500	100000
10	0 143 40	0 145 40	40	500	100000
10	0 143 50	0 145 50	50	400	100000

22 x 58

Упак.	Без бойка	С бойком	Номинальный ток, А	Напряжение, В ~	Отключающая способность, А
10	0 153 10	0 155 10	10	500	100000
10	0 153 16	0 155 16	16	500	100000
10	0 153 20	0 155 20	20	500	100000
10	0 153 25	0 155 25	25	500	100000
10	0 153 32	0 155 32	32	500	100000
10	0 153 40	0 155 40	40	500	100000
10	0 153 50	0 155 50	50	500	100000
10	0 153 63	0 155 63	63	500	100000
10	0 153 80	0 155 80	80	500	100000
10	0 153 96	0 155 96	100	500	100000
10	0 153 97	0 155 97	125	400	100000

Промышленные цилиндрические предохранители: тип aM

0 120 04 0 130 08 0 140 12 0 151 50 0 133 00

Соответствуют ГОСТ Р 50339.0-2003, ГОСТ Р 50339.3-92, NF HD/МЭК 60269-2, NFC 60-200-1 и 2
Одобрены Bureau Véritas

Цилиндрические, тип aM

8 x 32
(прежнее обозначение: 8,5 x 31,5)

Упак.	Кат. № Без индикатора	Номинальный ток, А	Напряжение, В ~	Отключающая способность, А
10	0 120 01	1	400	20000
10	0 120 02	2	400	20000
10	0 120 04	4	400	20000
10	0 120 06	6	400	20000
10	0 120 08	8	400	20000
10	0 120 10	10	400	20000

Цилиндрические, тип aM HPC (с большой отключающей способностью)

10 x 38

Упак.	Без индикатора	Номинальный ток, А	Напряжение, В ~	Отключающая способность, А
10	0 130 92	0,25	500	100000
10	0 130 95	0,5	500	100000
10	0 130 01	1	500	100000
10	0 130 02	2	500	100000
10	0 130 04	4	500	100000
10	0 130 06	6	500	100000
10	0 130 08	8	500	100000
10	0 130 10	10	500	100000
10	0 130 12	12	500	100000
10	0 130 16	16	500	100000
10	0 130 20[1]	20	400	100000
10	0 130 25[1]	25	400	100000

14 x 51

Упак.	Без бойка	С бойком	Номинальный ток, А	Напряжение, В ~	Отключающая способность, А
10	0 140 02	0 141 02	2	500	100000
10	0 140 04	0 141 04	4	500	100000
10	0 140 06	0 141 06	6	500	100000
10	0 140 08	0 141 08	8	500	100000
10	0 140 10	0 141 10	10	500	100000
10	0 140 12	0 141 12	12	500	100000
10	0 140 16	0 141 16	16	500	100000
10	0 140 20	0 141 20	20	500	100000
10	0 140 25	0 141 25	25	500	100000
10	0 140 32	0 141 32	32	500	100000
10	0 140 40	0 141 40	40	500	100000
10	0 140 45	0 141 45	45	400	100000
10	0 140 50	0 141 50	50	400	100000

22 x 58

Упак.	Без бойка	С бойком	Номинальный ток, А	Напряжение, В ~	Отключающая способность, А
10	0 150 16	0 151 16	16	500	100000
10	0 150 20	0 151 20	20	500	100000
10	0 150 25	0 151 25	25	500	100000
10	0 150 32	0 151 32	32	500	100000
10	0 150 40	0 151 40	40	500	100000
10	0 150 50	0 151 50	50	500	100000
10	0 150 63	0 151 63	63	500	100000
10	0 150 80	0 151 80	80	500	100000
10	0 150 96	0 151 95	100	500	100000
10	0 150 97	0 151 97	125	400	100000

Вставки для нейтрали

Упак.	Кат. №	
10	0 123 00[1]	8 x 32
10	0 133 00	10 x 38
10	0 143 00	14 x 51
10	0 153 00	22 x 58

[1] Изменение номинального тока не стандартизовано

Vistop™ 32 A

выключатели-разъединители

0 225 05 + 0 227 30

0 225 02

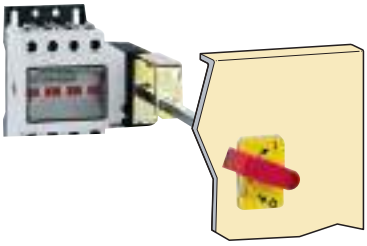

0 223 02 + 0 227 34 Выносная передняя рукоятка

Выключатели-разъединители обеспечивают отключение под нагрузкой с индикацией положения разрыва цепи
Состояние выключателя отображается механ. индикатором, располож. в передней части аппарата: «разомкнуто» (зеленый) и «замкнуто» (красный)
Двойное разъединение полюсов с помощью самоочищающихся контактов с быстрым замыканием и размыканием
Закрепление винтами или установка на рейку 3 EN 60715
Два варианта с оперативной панелью:

- С боковой рукояткой управления (с правой стороны), с уплотнением, обесп. поддержание степени защиты оболочки IP 55, резьбовым крепежом, самокл. шаблоном для высверливания отверстий, осью для выноса рукоятки на 30 - 170 мм и служащей дистанц. управл. аппаратом
- С передней рукояткой для непосредственного управления

Возможность дистанционного управления с помощью рукоятки
Кат. № 0 227 34

Упак.	Кат. №	32 A - фронтальное управление	
		Подсоединение проводников с помощью гнездовых зажимов, 16 мм²	
		Черная рукоятка	
		Количество полюсов	Количество модулей
1	0 224 98	2П	4
1	0 225 00	3П	4
1	0 225 02	4П	5
		Красная рукоятка / желтая панель	
1	0 223 00	3П	4
1	0 223 02	4П	5
		32 A - управление с помощью боковой рукоятки (с правой стороны)	
		Подсоединение проводников с помощью гнездовых зажимов, 16 мм²	
		Черная рукоятка	
		Количество полюсов	Количество модулей
1	0 225 03	2П	4 + 3,5
1	0 225 05	3П	4 + 3,5
1	0 225 07	4П	5 + 4,5
		Красная рукоятка / желтая панель	
1	0 223 05	3П	4 + 3,5
1	0 223 07	4П	5 + 4,5
		Аксессуары	
		Боковая рукоятка управления (с левой стороны)	
		Поставляется с поперечиной, крепежными винтами, крышкой и инструкцией	
1	0 227 30	Для черной рукоятки	
1	0 227 31	Для красной рукоятки	
		Выносная передняя рукоятка	
		Комплектация: рычаги, опора оси, шаблон для высверливания отверстий, крепежные принадлежности	
1	0 227 34	Расстояние до двери: от 46 до 191 мм	
		Вспомогательный контакт предварительного размыкания и сигнализации	
		5 A - 250 В	
			Длина наконечника, мм
1	0 227 03	1 зам. + 1 разм. контакт	Наконечник 2,58
1	0 227 08	2 зам. + 2 разм. контакта	Наконечник 2,58

Vistop™ 32 A

выключатели-разъединители

Соответствуют ГОСТ Р 50030.3-99, NF EN/МЭК 60947-3, BS EN 60947-3, VDE 0660, NBN EN 60947-3, CNOMO E03-15-611- R, одобрены Bureau Véritas
Исполнение с красной рукояткой и желтой лицевой панелью соответствует ГОСТ Р 50030.3-99, VDE 0113, МЭК 60204-I, EN 60204
Оболочка из изолирующего материала, армированного стекловолокном, самозатухающего, стойкого к нагреванию до 960 °C (NF TAM / МЭК 60695-2-1/1)
Рукоятка, запираемая в положении «РАЗОМКНУТО» 1 - 3 замками ∅ 6 мм

Электрические характеристики

Тепловой ток Ith[1]		32 A
Номинальное напряжение изоляции Ui		690 В∿
Импульсное выдерживаемое напряжение Uimp		8 кВ
AC 22 A[2]	400 В	32 A (17 кВт)
	500 В	32 A (20 кВт)
AC 23 A[2]	400 В	32 A (17 кВт)
	500 В	20 A (14 кВт)
	690 В	-
Ток динамической стойкости, (кА, пиков. значение)		5
Кратковременный допустимый ток в течение 1 с Icw, кА, эфф.		0,5
Номинальный условный ток короткого замыкания, кА, эфф.		100
Макс. номинал предохранителя		32 A (gG) 20 A (aM)
Номинальная наибольшая включающая способность (кА, пиковое значение)		0,75
Механическая износостойкость количество коммутационных циклов)		> 10000
Степень защиты		IP 2X (16 мм²) IP 3X за лицевой панелью

AC: переменный ток

A = при частой коммутации

AC 22 A: отключение индуктивной (электродвигатель) и активной нагрузки
AC 23 A: отключение индуктивных нагрузок (электродвигатель)

Габаритные размеры

Со стороны рукоятки возможна установка 1 или 2 вспомогательных контактов (замыкающий и размыкающий) (Кат. № 0 227 03/08)

Фронтальное управление
Кат. № 0 224 98 - 0 225 00/02 - 0 223 00/02

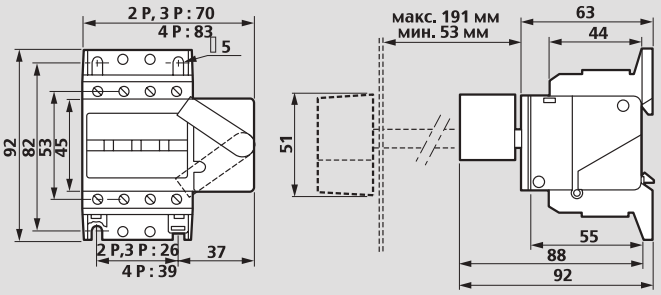

	2P	3P	4P
Масса, кг	0,220	0,240	0,290

Управление с помощью расположенной сбоку рукоятки
Кат. № 0 225 03/05/07 - 0 223 05/07

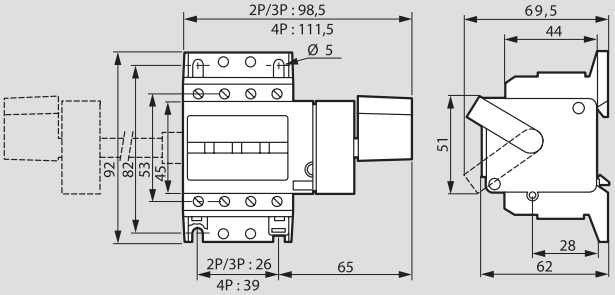

	2P	3P	4P
Масса, кг	0,300	0,320	0,370

Установка на рейку ⊔ или закрепление 4 винтами M5

[1] Непрерывная работа 8 ч, - NF МЭК 60947-1
[2] Условия испытаний согласно NF МЭК 60947-3

Vistop™ 63 – 160 A

выключатели-разъединители

0 225 15

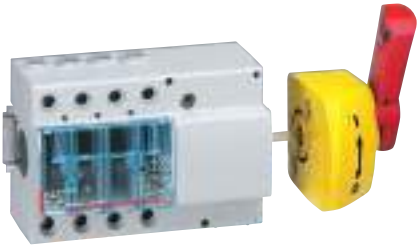

0 223 18

0 225 53 + 0 227 98 + 0 227 32

0 227 22

Установка в шкафы XL³ **стр. 358**

Выключатели-разъединители, служащие для обеспечения безопасности, обеспечивают отключение под нагрузкой с видимым разрывом цепи и надежным замыканием/размыканием контактов
Двойное разъединение полюсов с помощью самоочищающихся контактов с быстрым замыканием и размыканием
Рукоятка, запираемая в положении «РАЗОМКНУТО» 1 - 3 замками ∅ 6 мм, Кат. № 0 227 97
Держатель этикеток для идентификации цепей
Подсоединение проводников с помощью гнездовых зажимов с затяжкой винтов насадкой Pz2, если ток равен 63 А или шестигранным ключом, если ток в диапазоне 100 - 160 А
Закрепление винтами или установка на рейку ⎓ EN 60715 (аппараты Vistop на 63 А устанавливаются только на рейку)
Два варианта с лицевой панелью:
- С боковой рукояткой управления (с правой или левой стороны), поставляемой с уплотнением, обеспечивающим поддержание степени защиты оболочки IP 55, резьбовым крепежом, самоклеющимся шаблоном для высверливания отверстий, осью для выноса рукоятки на 30 - 170 мм
- Передняя рукоятка для непосредственного или дистанционного управления, Кат. № 0 227 32, заказывается отдельно

Возможность подсоединения вспомогательного выключателя-разъединителя, 2П, 16 А, Кат. № 0 227 22, и одного или двух вспомогательных контактов (замыкающий и размыкающий), Кат. № 0 227 04/07

63 А

Упак.	Кат. № Фронтальное управление	Кат. № Боковое управление		Количество модулей
			Черная рукоятка	
1	0 225 12	0 225 16	3П	7
1	0 225 15	0 225 18	4П	7
			Красная рукоятка / желтая панель	
1	0 223 12	0 223 16	3П	7
1	0 223 15	0 223 18	4П	7

100 А

Упак.	Кат. № Фронтальное управление	Кат. № Боковое управление		Количество модулей
			Черная рукоятка	
1	0 225 20	0 225 25	3П	7,5
1	0 225 22	0 225 27	4П	9
			Красная рукоятка / желтая панель	
1	0 223 20		3П	7,5
1	0 223 22	0 223 27	4П	9

125 А

Упак.	Кат. № Фронтальное управление	Кат. № Боковое управление		Количество модулей
			Черная рукоятка	
1	0 225 34	0 225 44	3П	7,5
1	0 225 39	0 225 46	4П	9
			Красная рукоятка / желтая панель	
1	0 223 34		3П	7,5
1	0 223 39		4П	9

160 А

Упак.	Кат. № Фронтальное управление	Кат. № Боковое управление		Количество модулей
			Черная рукоятка	
1	0 225 51	0 225 54	3П	7,5
1	0 225 53	0 225 56	4П	9
			Красная рукоятка / желтая панель	
1	0 223 51		3П	7,5
1	0 223 53		4П	9

Распределительные блоки на 160 А
(стр. 465)

Аксессуары

Упак.	Кат. №		Длина наконечника, мм
		Выносная передняя рукоятка Комплектация: рычаги, опора оси, самоклеющийся шаблон для высверливания отверстий, крепежные принадлежности, с уплотнением, обеспеч. поддержание степени защиты оболочки IP 55, и запорным механизмом, препятствующим открытию двери при замкнутой цепи	
1	0 227 32	Для Vistop с током от 63 до 160 А Расстояние до двери: 35 – 470 мм	
		Вспомогательные контакты предварительного размыкания и сигнализации (1 зам. + 1 разм. контакт) IP 2X, 5 А, 250 В Встраиваются в моноблочную коробку.	
1	0 227 04	Основной вспомогательный контакт	Наконечник 2,58
1	0 227 07	Дополнительный вспомогательный контакт, разм. + зам. Добавляется к контакту Кат. № 0 227 04 для установки 2 зам. и 2 разм. контактов.	Наконечник 2,58

Упак.	Кат. №		Присоединение проводников	Количество модулей
		Вспомогательный выключатель-разъединитель 2П, 16 А, 400 В Обеспечивает организацию 3- или 4-полюсной группы для одновременного разъединения цепей вспомогательного двухполюсного источника питания (программируемых автоматов, устройств дистанционного управления) с током до 16 А Закрепл. с левой стороны Vistop на ток 100 - 160 А		
1	0 227 22	2Р	Гнездовые зажимы	1,5

Упак.	Кат. №	
		Замки для обеспечения требований безопасности Обеспечивает блокировку рукоятки в положении «Разомкнуто»
1	0 227 97	Навесной замок (блокиратор), ∅ 6, длина 50 мм Поставляется с 2 ключами и предупредительными этикетками
		Разделяемые винтовые заглушки, с возможностью пломбирования
1	0 227 98	Комплект из 2 разделяемых винтовых заглушек, с возможностью пломбирования Устанавливаются со стороны питания и/или со стороны нагрузки Vistop 100 – 160 Служат для блокировки доступа к зажимным и крепежным винтам

Vistop™ 63 – 160 A

выключатели-разъединители

Соответствуют ГОСТ Р 50030.3-99, NF EN/МЭК 60947-3, BS EN 60947-3, VDE 0660, NBN EN 60947-3, CNOMO E03-15-611- R, одобрены Bureau Véritas
Исполнение с красной рукояткой и желтой лицевой панелью соответствует NF C 79-130, VDE 0113, МЭК 60204-I, EN 60204
Оболочка из изолирующего материала, армированного стекловолокном, самозатухающего, стойкого к нагреванию до 960 °C (NF TAM / МЭК 60695-2-1/1)
Зажимы соответствуют NF C 79-130, VDE 0113, МЭК 60204-1, EN 60204
Со стороны рукоятки возможна установка 1 или 2 вспомогательных контактов (замыкающий и размыкающий) (Кат. № 0 227 04/07)

Электрические характеристики

Тепловой ток, Ith		63 A	100 A	125A	160 A	Выключатель-разъединитель 16 A4'
Сечение проводников	Медный (гибкий)	4 - 35[2]	4-50 мм²			6[2]
	Медный (жесткий)	4-50[2]	4-70 мм²			6[2]
Номинальное напряжение изоляции Ui		690 В ~	800 В ~	800 В ~	800 В ~	400 В ~
Импульсное выдерживаемое напряжение, Uimp		8 кВ	8 кВ	8 кВ	8 кВ	-
AC 22 A AC 23 A(1)	400 В	63 A (35 кВт)	100 A (55 кВт)	125 A (70 кВт)	160 A (88 кВт)	16 A
	500 В	63 A (44 кВт)	100 A (69 кВт)	125 A (87 кВт)	160 A (110 кВт)	-
	690 В	40 A (38 кВт)	100 A (96 кВт)	125 A (120 кВт)	125 A (120 кВт)	-
DC 22 A / 250 В(1) (2)		63	100	125	125	16
DC 23 A / 250 В(1)(2)		63	100	125	125	10
Ток динамической стойкости, (кА, пиков. значение)		15	15	15	15	2
Кратковременный допустимый ток в течение 1 с Icw, кА, эфф.		2,5	3,5	3,5	3,5	1
Допустимый ток короткого замыкания Icc (кА, эфф. значение)		100	100	100	80	100
Макс. номинал предохранителя		63 A	100 A (gG) 63 A(aM) (3)	125A(gG) 125 A(aM)(3)	160 A (gG) 125 A (aM)	-
Номинальная наибольшая включающая способность (кА, ожидаемое пиковое значение) (Icm)		7	12	12	12	1
Механическая износостойкость (кол-во коммутационных циклов)		>30000	> 30000	>30000	>30000	> 30000
Коммутационная износостойкость (кол-во коммутационных циклов)		>30000	> 30000	>30000	>30000	> 30000
Степень защиты		IP 2XB (IP3XC за лицевой панелью) начиная с 62	P2XB (P3XC за лицевой панелью) начиная с 102			

(1) Условия испытаний согласно NF МЭК 60947-3, ГОСТ Р 50030.3-99
AC = переменный ток. DC = постоянный ток. A = при частой коммутации
AC 22 A/DC 22 A: отключение индуктивной (электродвигатель) и активной нагрузки
AC 23 A/DC 23 A: отключение индуктивных нагрузок (электродвигатель)
(2) Количество отключаемых полюсов: 2
(3) 100 A (aM), предохранители с плоскими выводами
(4) Характеристики приведены для аппарата, установленного на Vistop 100 - 125 -160 A

Габаритные размеры

Фронтальное управление

Непосредственно

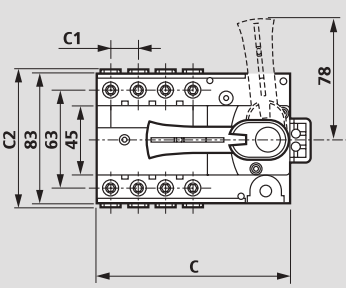

Выносной рукояткой

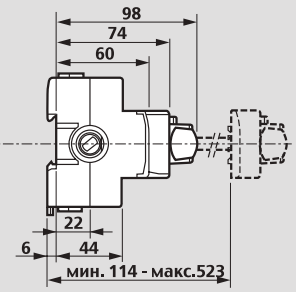

Управление с помощью расположенной сбоку рукоятки

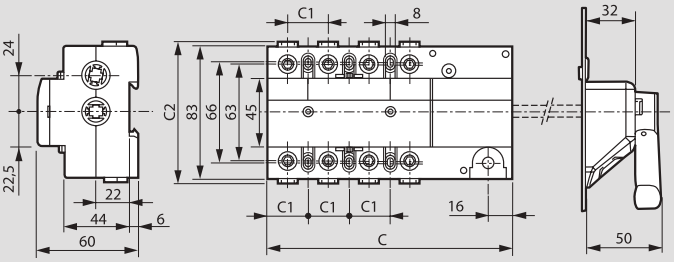

	Фронтальное управление			Управление с помощью расположенной сбоку выносной рукоятки		
	63 A	100	160 A	63 A	100	160 A
	3П и 4П	3П	4П	3П и 4П	3П	4П
C	125	133	160	125	133	160
C_1	17,7	26,7		17,7	26,7	
C_2	90	91		90	91	

Пример монтажа Vistop 100 - 160 A

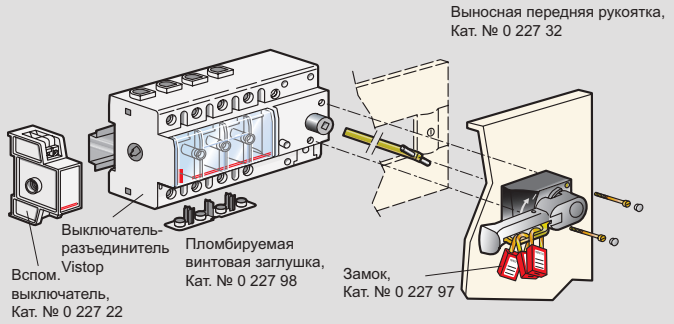

DPX™-IS 250 - 63 – 250 A

выключатели-разъединители

0 266 37

0 266 47

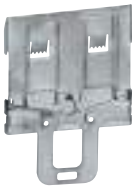

0 262 39

0 265 01

Обеспечивают отключение под нагрузкой с видимым разрывом цепи и надежным замыканием/размыканием контактов
Замок, встроенный в рукоятку. Подсоединение проводников с помощью гнездовых зажимов. Поставляется с заглушкой для винтов
Соответствуют NF МЭК 60947-3. Категория применения AC 23 A
Допускают установку таких же вспомогательных электрических компонентов, как и выключатели DPX-IS 630 (стр. 188)
В зависимости от рабочего положения контакт, Кат. № 0 261 60, может быть вспомогательным контактом сигнализации или предварительного размыкания
Устанавливаются на рейку ⊔ или монтажную панель внутри XL³

DPX-IS отключаемые дистанционно

Могут быть объединены вместе с реле дифференциального тока с отдельной катушкой
Поставляется без катушки дистанционного отключения

Упак.	Кат. № 3П	Кат. № 4П	
			Фронтальное управление
1	0 266 30	0 266 34	63 A
1	0 266 31	0 266 35	100 A
1	0 266 32	0 266 36	160 A
1	0 266 33	0 266 37	250 A
			С боковой рукояткой управления (с правой стороны)
1	0 266 40	0 266 44	63 A
1	0 266 41	0 266 45	100 A
1	0 266 42	0 266 46	160 A
1	0 266 43	0 266 47	250 A
			С боковой рукояткой управления (с левой стороны)
1	0 266 50	0 266 54	63 A
1	0 266 51	0 266 55	100 A
1	0 266 52	0 266 56	160 A
1	0 266 53	0 266 57	250 A

DPX-IS не отключаемые дистанционно

Упак.	Кат. № 3П	Кат. № 4П	
			Фронтальное управление
1	0 266 02	0 266 06	160 A
1	0 266 03	0 266 07	250 A
			С боковой рукояткой управления (с правой стороны)
1	0 266 12	0 266 16	160 A
1	0 266 13	0 266 17	250 A
			С боковой рукояткой управления (с правой стороны)
1	0 266 22	0 266 26	160 A
1	0 266 23	0 266 27	250 A

Установка на монтажную рейку ⊔

Упак.	Кат. №	
		Пластины для крепления
1	0 262 39	Для DPX-IS 250
		Накладка на рейку Устанавливается на монтажную рейку ⊔ обеспечивает компенсацию разности размеров устройств DX и DPX-IS 250, установленных на монтажную плату, Кат. № 0 262 39
1	0 262 99	Для 20 модулей

Монтаж на плату XL³

Упак.	24 модуля	
		Аппараты в вертикальном положении
1	0 202 05[1]	Для 1 DPX-IS 250
1	0 206 05	Для 1 или 2 DPX-IS 250

Поворотные рукоятки

Упак.	Кат. №	
		Для аварийного отключения, непосредственного управления Устанавливаются вместо стандартной рукоятки.
1	0 266 89	Фронтальное управление и сбоку справа.
1	0 266 90	С боковой рукояткой управления (с левой стороны)
		Выносная, устанавливаемая на двери шкафа IP 55 Комплектация: - рычаги; - опора оси; - самоклеющийся шаблон для высверливания отверстий; - крепежные принадлежности: уплотнение, обеспечивающее поддержание степени защиты оболочки IP 55 (макс.), приспособление, блокирующее дверь после замыкания цепи
1	0 266 86	Для аппаратов с фронтальным управлением и управлением сбоку
1	0 266 87[2]	Для аппаратов с фронтальным управлением и управлением сбоку для аварийного отключения

Распределительные устройства для DPX-IS 250

Упак.	Кат. №	Для DPX-IS	Сечение шины	Кат. № шины
1	0 265 00	160 A	18 x 4	0 374 34
1	0 265 01	250 A	25 x 5	0 374 18

Аксессуары

Упак.	Кат. № 3P	Кат. № 4P	
1	0 262 88		**Ответвительные зажимы** Комплект из 4 зажимов для присоединения жестких неоконцованных проводников сечением 185 мм2 или гибких проводников сечением 150 мм², макс
1	0 273 22		**Полюсные расширители** Комплект выводов со стороны питания или нагрузки
1	0 265 10	0 265 11	**Выводы заднего присоединения** Комплект выводов для заднего присоединения проводников со стороны питания и нагрузки
1	0 262 87		**Крышки для ограждения выводов аппаратов** Комплект из 2 шт.

[1] Не допускается устанавливать сверху шкафа в случае использования аппарата DPX-IS с фронтальной рукояткой
[2] Заказывается вместе с изделием Кат. № 0 266 89 или 0 266 90

DPX™-IS 250 - 63 – 250 A

выключатели-разъединители

Габаритные размеры

Фронтальное управление

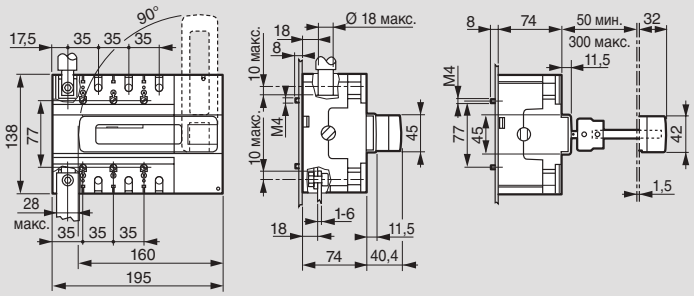

С боковой рукояткой управления (с правой стороны)

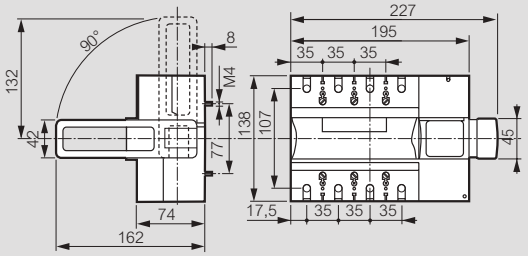

С боковой рукояткой управления (с левой стороны)

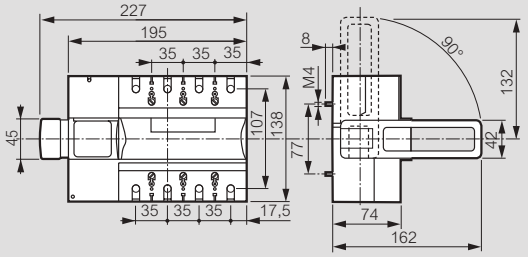

Установка на монтажную рейку

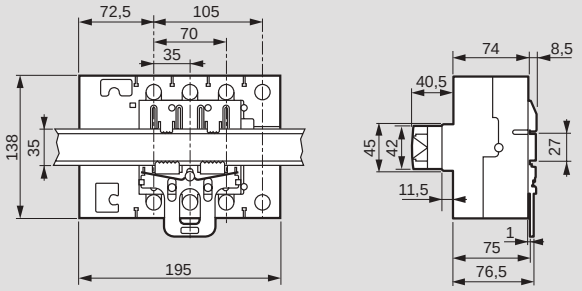

С крышкой для ограждения выводов аппаратов

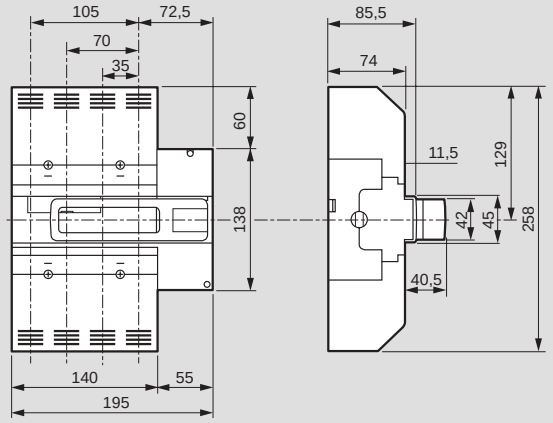

Технические характеристики

Ток		63 A	100 A	160 A	250 A
Сечение проводников	Медный (гибкий)	150 мм²			
	Медный (жесткий)/ алюминиевый	185 мм²			
Медная шина / наконечник		Макс. ширина 28 мм			
Номинальное рабочее напряжение Ue		690 В ~			
Номинальное напряжение изоляции Ui		800 В ~			
Импульсное выдерживаемое напряжение Uimp		8 кВ ~			
AC 23 A	400 В	63 A	100 A	160 A	250 A
	500 В	63 A	100 A	160 A	250 A
AC 22 A	690 В	63 A	100 A	160 A	250 A
Кратковременный допустимый ток в течение 1 с Icw, кА, эфф. значение		12 кА			
Допустимый ток короткого замыкания Icc (кА, эфф. значение)		100 кА			
Макс. номинал предохранителя gG		63 A	100 A	160 A	250 A
Макс. номинал предохранителя aM		63 A	100 A	160 A	160 A
Номинальная наибольшая отключающая способность (кА, ожидаемое пиковое значение) (Icm)		40 кА	40 кА	40 кА	40 кА
Износо-стойкость	механическая	25 000 циклов			
	коммутационная (AC 23 400 В ~)	2 500 циклов			
Степень защиты		IP 20 спереди			

Монтаж

Монтаж на рейку с помощью пластины (монтаж в шкафы XL³ 400, 800 и 4000)

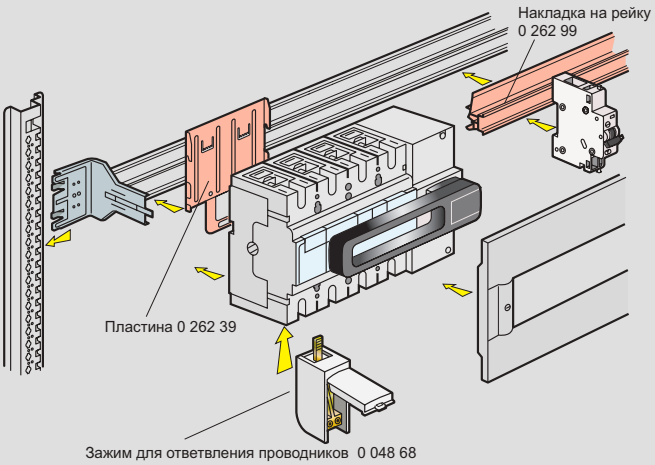

Макс. количество контактов на 1 аппарат DPX-IS

Наличие расцепителя	Аппарат	Вспомогательный контакт CA	CAA	SD	Расцепитель тока или минимальный расцепитель напряжения
Нет	DPX-IS 250	1	2		-
Есть	DPX-IS 250	1	1	1	1

CA (или C) = вспомогательный контакт
CAA (ou CA) = вспомогательный контакт предварительного размыкания
SD (или S) = контакт, размыкаемый при расцеплении

Установка распределительных устройств, Кат. № 0 265 00/01

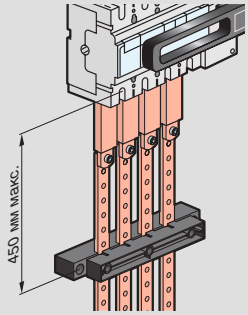

Состав:
- 4 гибкие шины;
- 2 опоры для шин.

Шины могут располагаться под 3 углами: 0°, 30° или 90°

DPX™-IS 630 - 400 – 630 A

выключатели-разъединители

0 266 62

0 266 70

0 262 50

0 262 51

0 265 03

Обеспечивают отключение под нагрузкой с видимым разрывом цепи и надежным замыканием/размыканием контактов
Поставляются с плоскими выводами и заглушками для винтов
Соответствуют NF МЭК 60947-3. Категория применения AC 23 A
В зависимости от рабочего положения контакт, Кат. № 0 261 60, может быть вспомогательным контактом сигнализации или предварительного размыкания. Устанавливаются на монтажную пластину в щитки и шкафы XL³

Упак.	Кат. № 3П	Кат. № 4П	
			DPX-IS с дистанционным отключением
			Могут быть объединены вместе с реле дифф. тока с отдельной катушкой
			Поставляется без катушки дистанционного отключения
			Фронтальное управление
1	0 266 72	0 266 74	400 A
1	0 266 73	0 266 75	630 A
			С боковой рукояткой управления (с правой стороны)
1	0 266 76	0 266 78	400 A
1	0 266 77	0 266 79	630 A
			С боковой рукояткой управления (с левой стороны)
1	0 266 80	0 266 82	400 A
1	0 266 81	0 266 83	630 A
			DPX-IS без дистанционного отключения
			Фронтальное управление
1	0 266 60	0 266 62	400 A
1	0 266 61	0 266 63	630 A
			С боковой рукояткой управления (с правой стороны)
1	0 266 64	0 266 66	400 A
1	0 266 65	0 266 67	630 A
			С боковой рукояткой управления (с левой стороны)
1	0 266 68	0 266 70	400 A
1	0 266 69	0 266 71	630 A
			Монтаж на пластину XL³
			Аппараты в вертикальном положении
1	0 202 07		Для 1 DPX-IS 630
1	0 206 07		Для 1 или 2 DPX-IS 630
			Поворотные рукоятки
			Для аварийного отключения, непосредственного управления
			Устанавл. вместо стандартной рукоятки
1	0 266 89		Фронтальное управление и сбоку справа
1	0 266 90		С боковой рукояткой управления (с левой стороны)
			Выносная, устанавливаемая на двери шкафа IP 55
			Комплектация: - рычаги; опора оси; - самоклеющийся шаблон для высверливания отверстий; - крепежные принадлежности: уплотнение, обеспечивающее поддержание степени защиты оболочки IP 55 (макс.), приспособление, блокирующее дверь после замыкания цепи
1	0 266 86		Для аппаратов с фронтальным управлением и управлением сбоку
1	0 266 87[1]		Для аппаратов с фронтальным управлением и управлением сбоку для аварийного отключения

Упак.	Кат. №	
		Распределительные устройства для DPX-IS 630
	Для DPX-IS	Сечение шины / Кат. № шины
1	0 265 02	400 A / 32 x 5 / 0 374 19
1	0 265 03	630 A / 50 x 5 / 0 374 40
		Аксессуары
		Ответвительные зажимы
1	0 262 50	JКомплект из 4 стандартных зажимов для присоединения жестких проводников макс. сечением 300 мм² или гибких проводников макс. сечением 240 мм²
1	0 262 51	Комплект из 4 зажимов большого сечения для присоединения жестких проводников сечением 2 x 240 мм² или гибких сечением 2 x 185 мм²
	3П / 4П	**Полюсные расширители**
1	0 262 48 / 0 262 49	Комплект расширителей (со стороны питания или нагрузки)
		Выводы заднего присоединения
1	0 263 50 / 0 263 51	Комплект выводов с резьбовыми стержнями для заднего присоединения проводников со стороны питания и нагрузки
1	0 263 52 / 0 263 53	Комплект плоских выводов с изменяемым положением, для заднего присоединения проводников со стороны питания и нагрузки
		Крышки для ограждения выводов аппаратов
	4П	
1	0 262 45	Комплект из 2 шт.
		Замок для блокировки
		Для блокировки аппарата в положении «Разомкнуто»
1	0 266 97	Ronis
		Дополнительный контакт или контакт, сигнализирующий о срабатывании защиты
		Применяется для сигнализации о положении контактов (замкнуто/разомкнуто) и о срабатывании защиты
1	0 261 60	Переключающий контакт 3A – 240 В∿
		Расцепители
		Независимый расцепитель
		Применяется для дистанционного отключения
1	0 261 67	Пусковая мощность 300 ВА Номинальное напряжение катушки 230 В∿ и ⎓
		Расцепитель минимального напряжения
		Применяется для дистанционного отключения
1	0 261 73	Потребляемая мощность 5 ВА Номинальное напряжение катушки 230 В∿

[1] Заказывается вместе с изделием Кат. № 0 266 89 или 0 266 90

DPX™-IS 630 - 400 – 630 A

выключатели-разъединители

Габаритные размеры

Фронтальное управление

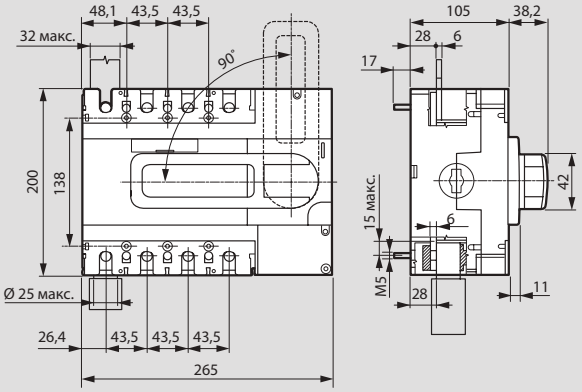

С боковой рукояткой управления (с правой стороны)

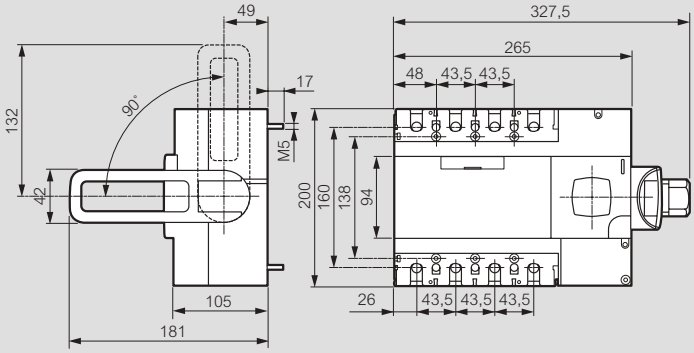

С боковой рукояткой управления (с левой стороны)

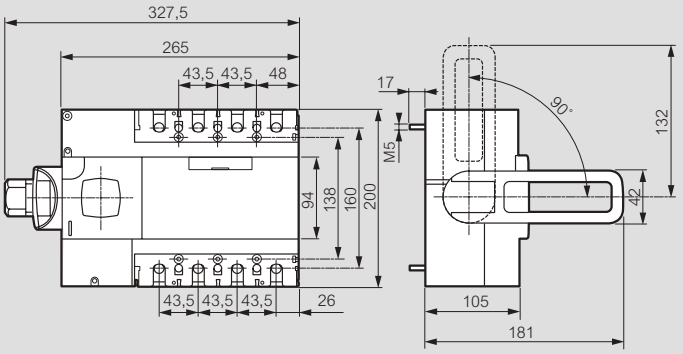

С крышкой для ограждения выводов аппаратов

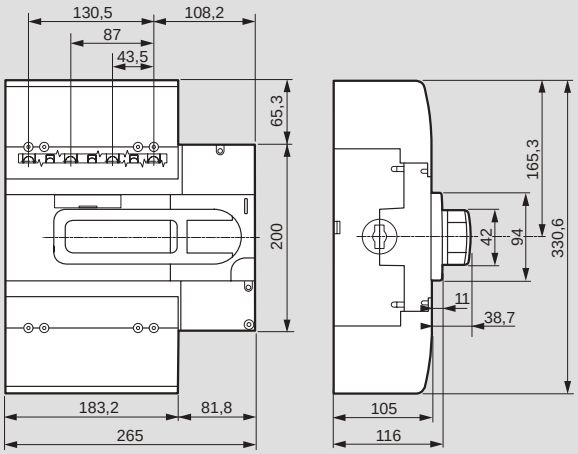

Технические характеристики

Ток		400 A	630 A
Присоединение проводников	Медный (гибкий)	1 x 240 или 2 x 185 мм²	
	Медный (жесткий)/ алюминиевый	1 x 300 или 2 x 240 мм²	
Медная шина / наконечник		Макс. ширина 30 мм	
Номинальное рабочее напряжение Ue		690 В ~	
Номинальное напряжение изоляции Ui		800 В ~	
Импульсное выдерживаемое напряжение Uimp		8 кВ ~	
AC 23 A	400 В	400 A	630 A
	500 В	400 A	630 A
	690 В	400 A	630 A
AC 22 A	690 В	400 A	630 A
Кратковременный допустимый ток в течение 1 с Icw, кА, эфф. значение		12 кА	
Допустимый ток короткого замыкания Icc (кА, эфф. значение)		100 кА	
Макс. номинал предохранителя gG		400 A	630 A
Макс. номинал предохранителя aM		400 A	630 A
Номинальная наибольшая отключающая способность (кА, ожидаемое пиковое значение) (Icm)		24 кА	
Износостойкость	механическая	15 000 циклов	
	коммутационная (AC 23 400 В ~)	1 500 циклов	
Степень защиты		IP 20 спереди	

Макс. количество контактов на 1 аппарат DPX-IS

Наличие расцепителя	Аппарат	Вспомогательный контакт			Расцепитель тока или минимальный расцепитель напряжения
		CA	CAA	SD	
Нет	DPX-IS 630	2	2	0	-
Есть	DPX-IS 630	2	1	1	1

CA (или C) = вспомогательный контакт
CAA (или CA) = вспомогательный контакт предварительного размыкания
SD (или S) = контакт, размыкаемый при расцеплении

Установка распределительных устройств, Кат. № 0 265 02/03

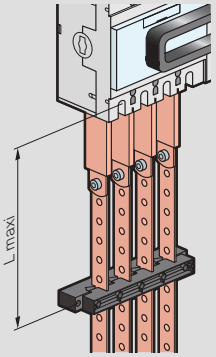

Состав:
- 4 гибкие шины
- 2 опоры для шин

Шины могут располагаться под 3 углами: 0°, 30° или 90°

I (A)	400	630
Кат. №	0 265 02	0 265 03
L, мм, макс.	450	500

DPX™-IS 1600 - 800 – 1600 A

выключатели-разъединители

0 265 98

0 262 65

0 265 04

Обеспечивают отключение под нагрузкой с видимым разрывом цепи и надежным замыканием/размыканием контактов.
Замок, встроенный в рукоятку
Комплект поставки:
- плоские выводы, заглушки для винтов, накладка для рукоятки
Соответствуют ГОСТ Р 50030.3-99, NF МЭК 60947-3. Категория применения AC 23 A
Допускают установку таких же вспомогательных электрических компонентов, как и выключатели DPX-IS 630 (стр. 188), в том числе вспомогательного контакта сигнализации. Устанавливаются на монтажную пластину в шкафы XL³

Упак.	Кат. № 3П	Кат. № 4П	
			DPX-IS с дистанционным отключением
			Могут быть объединены вместе с реле дифференциального тока с отдельной катушкой Поставляются без катушки дистанционного отключения
			Фронтальное управление
1	0 265 91	0 265 95	800 A
1	0 265 92	0 265 96	1000 A
1	0 265 93	0 265 97	1250 A
1	0 265 94	0 265 98	1600 A
			Выносные рукоятки управления
1	0 265 89		Стандартная
1	0 265 90		Аварийного отключения
			Аксессуары для реализации блокировок
1	0 262 92		Еврозамки для рукоятки, выводимой на дверь НКУ
1	0 262 93		Profalux для рукоятки, выводимой на дверь НКУ
1	0 262 94		Ronis для рукоятки, выводимой на дверь НКУ
	24 модуля		**Монтаж на пластину XL³**
1	0 206 30		Для 1 DPX-IS 1600 или 1 DPX 1600 с выводами переднего присоединения

Распределительные устройства для DPX-IS 1600

Упак.	Кат. №	Для DPX-IS	Сечение шины	Кат. № шины
1	0 265 04	800 A	50 x 5 мм (2x)	0 374 40

Упак.	Кат. № 3П	Кат. № 4П	
			Аксессуары
			Ответвительные зажимы
1	0 262 69		Для присоединения жестких неоконцованных проводников сечением 2 x 240 мм² или гибких сечением 2 x 185 мм²
1	0 262 70		Для присоединения жестких неоконцованных проводников сечением 4 x 240 мм² или гибких сечением 2 x 185 мм²
			Полюсные расширители
1	0 262 73	0 262 74	Комплект расширителей (со стороны питания или нагрузки)
			Выводы заднего присоединения
			Для преобразования выключателя DPX с выводами переднего присоединения в выключатель DPX с выводами заднего присоединения
1	0 263 80	0 263 82	Комплект из 6 или 8 коротких выводов для заднего присоединения проводников со стороны питания и нагрузки
1	0 263 81	0 263 83	Комплект из 6 или 8 длинных выводов для заднего присоединения проводников со стороны питания и нагрузки
			Удлинители плоского вывода
			Комплект из 4 удлинителей для присоединение шин
1	0 262 67		Удлинитель для аппарата на ток до 1250 A (макс. 2 шины на 1 полюс)
1	0 262 68		Удлинитель для аппарата на ток 1600 A (макс. 3 шины на 1 полюс)
			Крышки для пломбирования выводов
1	0 262 64	0 262 65	Комплект из 2 шт.
			Разделительные перегородки
			Обеспечивают изоляцию соединений между полюсами
1	0 262 66		Комплект из 3 шт.
			Замок для блокировки
			Для блокировки аппарата в положении «Разомкнуто»
1	0 265 99		Ronis

Дифференциальные реле и торы
стр. 55, 59

DPX™-IS 1600 - 800 – 1600 A

выключатели-разъединители

Габаритные размеры

3П

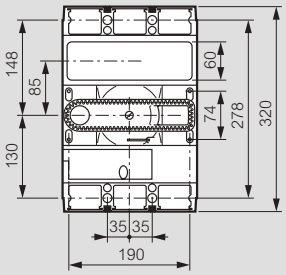

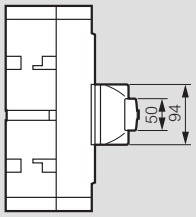

Без накладки для рукоятки

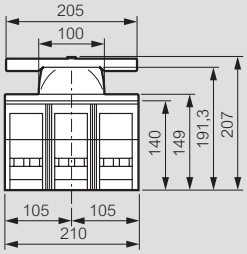

С накладкой для рукоятки

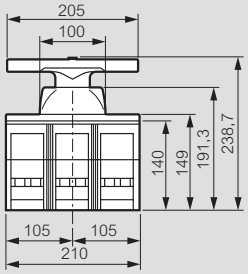

4П

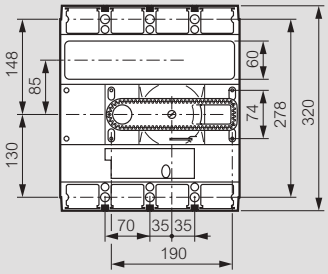

Без накладки для рукоятки

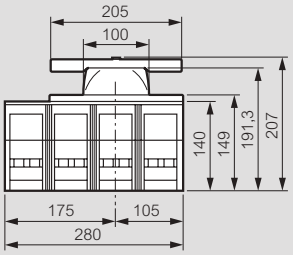

С накладкой для рукоятки

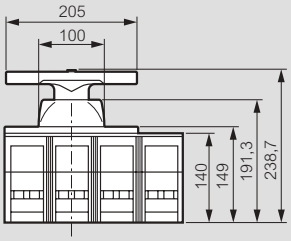

Управление с помощью компонента, установленного в НКУ

IP 40

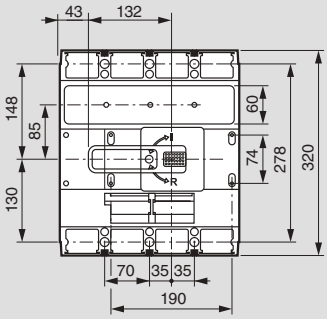

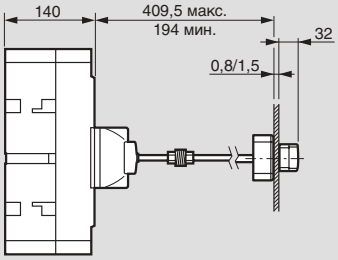

IP 55

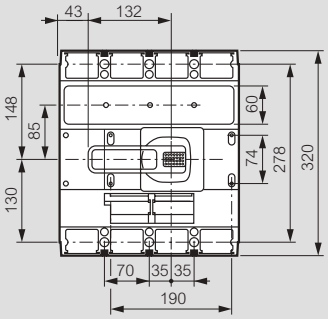

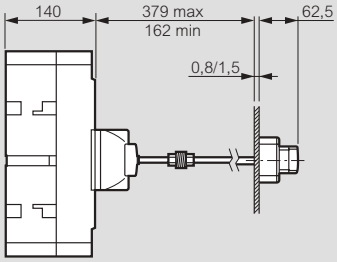

Технические характеристики

Ток		800 A	1000 A	1250 A	1600 A
Присоединение проводников	Медный (гибкий)	2 x 185 мм² или 4 x 185 мм²			
	Медный (жесткий)/ алюминиевый	2 x 240 мм² или 4 x 240 мм²			
Медная шина / наконечник		Макс. ширина 50 мм			
Номинальное рабочее напряжение Ue		690 В ~			
Номинальное напряжение изоляции Ui		800 В ~			
Импульсное выдерживаемое напряжение Uimp		8 кВ ~			
AC 22 A	400 В ~	800 A	1000 A	1250 A	1600 A
	500 В ~	800 A	1000 A	1250 A	1600 A
	690 В ~	800 A	1000 A	1250 A	1600 A
DC23A	250 В ~	800 A	1000 A	1250 A	1600 A
Кратковременный допустимый ток в течение 1 с Icw, кА, эфф. значение		20 кА			
Допустимый ток короткого замыкания Icc (кА, эфф. значение)		100 кА			
Макс. номинал предохранителя gG		800 A	1000 A	1250 A	1600 A
Макс. номинал предохранителя aM		800 A	1000 A	1250 A	1600 A
Номинальная наибольшая отключающая способность (кА, ожидаемое пиковое значение) (Icm)		40 кА			
Износостойкость	механическая	10 000 циклов			
	коммутационная (AC 23 400 В ~)	3000	3000	3000	2000
Степень защиты		IP 20 спереди			

Макс. количество контактов на 1 аппарат DPX-IS

Наличие расцепителя	Аппарат	Вспомогательный контакт			Расцепитель тока или минимальный расцепитель напряжения
		CA	CAA	SD	
Есть	DPX-IS 1600	3	0	1	1

CA (или C) = вспомогательный контакт
CAA (или CA) = вспомогательный контакт предварительного размыкания
SD (или S) = контакт, размыкаемый при расцеплении

Установка распределительных устройств, Кат. № 0 265 04

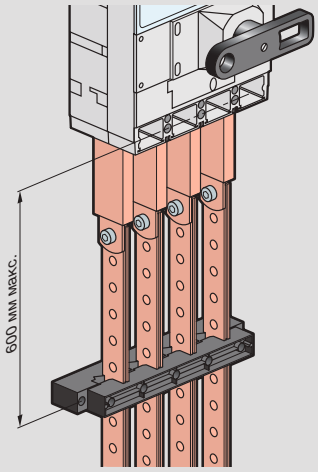

Состав:
- 4 гибкие шины;
- 2 опоры для шин

Шины могут располагаться под 3 углами: 0°, 30° или 90°

Автоматические выключатели для защиты электродвигателей

технические характеристики

Автоматические выключатели для защиты электродвигателей			**MPX³ 32S**										**MPX³ 32H**									
Типоразмер			1										2									
Тип			с термомагнитным расцепителем										с термомагнитным расцепителем									
Отключающая способность			Стандартная										Высокая									
Тип рукоятки			Рычаг										Поворотная									
Количество полюсов			3										3									
Характеристики применения																						
Номинальное рабочее напряжение (Ue)			до 690 В										до 690 В									
Номинальная частота			50/60 Гц										50/60 Гц									
Номинальное напряжение изоляции (Ui)			690 В										690 В									
Номинальное импульсное выдерживаемое напряжение (Uimp)			6 кВ										6 кВ									
Категория применения	**МЭК 60947-2 (выключатель)**		Кат. А										Кат. А									
	МЭК 60947-4 (пускатель электродвигателя)		AC3										AC3									
Механическая износостойкость (операций)			100000										100000									
Электрическая износостойкость (циклов)			100000										100000									
Максимальное количество операций в час			25										25									
Диапазон компенсации температуры окружающего воздуха			от -20 до +60 °C										от -20 до +60 °C									
Уставка срабатывания мгновенной защиты от короткого замыкания			13 x Ie макс.										13 x Ie макс.									
Класс расцепления			10										10									
Защита от перегрузки			●										●									
Защита от обрыва фазы			●										●									
Функция сигнализации срабатывания			с блоком контактов 4 174 06/07										с блоком контактов 4 174 06/07									
Функция тестирования			●										●									
Масса (г)			320										360									
Номинальная отключающая способность (кА)	Номинальный рабочий ток (А)	Диапазон настройки теплового расцепителя (А)	240 В 230 В 220 В		415 В 400 В		460 В 440 В		525 В 500 В		690 В 600 В		240 В 230 В 220 В		415 В 400 В		460 В 440 В		525 В 500 В		690 В 600 В	
			Icu	Ics	Icu	Ics	Icu	Ics	Icu	Ics	Icu	Ics	Icu	Ics	Icu	Ics	Icu	Ics	Icu	Ics	Icu	Ics
	0.16	0.1 – 0.16	100	100	100	100	100	100	100	100	100	100	100	100	100	100	100	100	100	100	100	100
	0.25	0.16 – 0.25	100	100	100	100	100	100	100	100	100	100	100	100	100	100	100	100	100	100	100	100
	0.4	0.25 – 0.4	100	100	100	100	100	100	100	100	100	100	100	100	100	100	100	100	100	100	100	100
	0.63	0.4 – 0.63	100	100	100	100	100	100	100	100	100	100	100	100	100	100	100	100	100	100	100	100
	1	0.63 – 1	100	100	100	100	100	100	100	100	100	100	100	100	100	100	100	100	100	100	100	100
	1.6	1 – 1.6	100	100	100	100	100	100	100	100	3	3	100	100	100	100	100	100	100	100	100	100
	2.5	1.6 – 2.5	100	100	100	100	100	100	50	38	3	3	100	100	100	100	100	100	100	100	8	8
	4	2.5 – 4	100	100	100	100	50	38	15	11	3	3	100	100	100	100	100	100	100	100	8	8
	6	4 – 6	100	100	100	100	15	11	10	8	3	3	100	100	100	100	100	100	100	100	6	6
	8	5 – 8	100	100	100	100	15	11	10	8	3	3	100	100	100	100	50	38	50	38	6	6
	10	6 – 10	100	100	50	38	15	11	6	5	3	3	100	100	100	100	50	38	50	38	6	6
	13	9 – 13	100	100	50	38	10	8	6	5	3	3	100	100	100	100	50	38	42	32	6	6
	17	11 – 17	50	38	20	15	10	8	6	5	3	3	100	100	50	38	20	15	10	8	4	4
	22	14 – 22	40	30	15	11	8	6	6	5	3	3	100	100	50	38	20	15	10	8	4	4
	26	18 – 26	40	30	15	11	8	6	5	4	3	3	100	100	50	38	20	15	10	8	4	4
	32	22 – 32	30	22	15	11	6	4	5	4	3	3	100	100	50	38	20	15	10	8	4	4
	40	28 – 40	-	-	-	-	-	-	-	-	-	-	-	-	-	-	-	-	-	-	-	-
	50	34 – 50	-	-	-	-	-	-	-	-	-	-	-	-	-	-	-	-	-	-	-	-
	63	45 – 63	-	-	-	-	-	-	-	-	-	-	-	-	-	-	-	-	-	-	-	-
	75	55 – 75	-	-	-	-	-	-	-	-	-	-	-	-	-	-	-	-	-	-	-	-
	90	70 – 90	-	-	-	-	-	-	-	-	-	-	-	-	-	-	-	-	-	-	-	-
	100	80 – 100	-	-	-	-	-	-	-	-	-	-	-	-	-	-	-	-	-	-	-	-

	MPX³ 32MA										**MPX³ 63H**										**MPX³ 100H**									
	2										3										4									
	только с электромагнитным расцепителем										с термомагнитным расцепителем										с термомагнитным расцепителем									
	Высокая										Высокая										Высокая									
	Поворотная										Поворотная										Поворотная									
	3										3										3									
	до 690 В										до 690 В										до 690 В									
	50/60 Гц										50/60 Гц										50/60 Гц									
	690 В										1000 В										1000 В									
	6 кВ										8 кВ										6 кВ									
	Кат. А										Кат. А										Кат. А									
	AC3										AC3										AC3									
	100000										50000										50000									
	100000										25000										25000									
	25										25										25									
	от -20 до +60 °C										от -20 до +60 °C										от -20 до +60 °C									
	13 x Ie max.										13 x Ie max.										13 x Ie max.									
	0										10										10									
	–										●										●									
	–										●										●									
	с блоком контактов 4 174 06/07										с блоком контактов 4 174 07/08										с блоком контактов 4 174 07/08									
	●										●										●									
	360										1000										2200									
	240 В 230 В 220 В		415 В 400 В		460 В 440 В		525 В 500 В		690 В 600 В		240 В 230 В 220 В		415 В 400 В		460 В 440 В		525 В 500 В		690 В 600 В		240 В 230 В 220 В		415 В 400 В		460 В 440 В		525 В 500 В		690 В 600 В	
	Icu	Ics	Icu	Ics	Icu	Ics	Icu	Ics	Icu	Ics	Icu	Ics	Icu	Ics	Icu	Ics	Icu	Ics	Icu	Ics	Icu	Ics	Icu	Ics	Icu	Ics	Icu	Ics	Icu	Ics
	100	100	100	100	100	100	100	100	100	100	-	-	-	-	-	-	-	-	-	-	-	-	-	-	-	-	-	-	-	-
	100	100	100	100	100	100	100	100	100	100	-	-	-	-	-	-	-	-	-	-	-	-	-	-	-	-	-	-	-	-
	100	100	100	100	100	100	100	100	100	100	-	-	-	-	-	-	-	-	-	-	-	-	-	-	-	-	-	-	-	-
	100	100	100	100	100	100	100	100	100	100	-	-	-	-	-	-	-	-	-	-	-	-	-	-	-	-	-	-	-	-
	100	100	100	100	100	100	100	100	100	100	-	-	-	-	-	-	-	-	-	-	-	-	-	-	-	-	-	-	-	-
	100	100	100	100	100	100	100	100	100	100	-	-	-	-	-	-	-	-	-	-	-	-	-	-	-	-	-	-	-	-
	100	100	100	100	100	100	100	100	8	8	-	-	-	-	-	-	-	-	-	-	-	-	-	-	-	-	-	-	-	-
	100	100	100	100	100	100	100	100	8	8	-	-	-	-	-	-	-	-	-	-	-	-	-	-	-	-	-	-	-	-
	100	100	100	100	100	100	100	100	6	6	-	-	-	-	-	-	-	-	-	-	-	-	-	-	-	-	-	-	-	-
	100	100	100	100	50	38	50	38	6	6	-	-	-	-	-	-	-	-	-	-	-	-	-	-	-	-	-	-	-	-
	100	100	100	100	50	38	50	38	6	6	100	100	100	100	50	38	50	38	6	5	-	-	-	-	-	-	-	-	-	-
	100	100	100	100	50	38	42	32	6	6	100	100	100	100	50	38	42	32	6	5	-	-	-	-	-	-	-	-	-	-
	100	100	50	38	20	15	10	8	4	4	100	100	50	50	50	38	12	9	5	5	100	100	100	100	50	38	35	27	12	9
	100	100	50	38	20	15	10	8	4	4	100	100	50	50	50	38	12	9	5	5	100	100	100	50	50	38	35	27	12	9
	100	100	50	38	20	15	10	8	4	4	100	100	50	50	35	27	12	9	5	5	100	100	100	50	50	38	35	27	12	9
	100	100	50	38	20	15	10	8	4	4	100	100	50	50	35	27	10	8	5	5	100	100	100	50	50	38	25	19	12	9
	-	-	-	-	-	-	-	-	-	-	100	100	50	50	35	27	10	8	5	5	100	100	100	50	50	38	20	15	12	9
	-	-	-	-	-	-	-	-	-	-	100	100	50	50	35	27	10	8	5	5	100	100	100	50	50	38	15	11	10	8
	-	-	-	-	-	-	-	-	-	-	100	100	50	50	35	27	10	8	5	5	100	100	100	50	50	38	15	11	8	6
	-	-	-	-	-	-	-	-	-	-	-	-	-	-	-	-	-	-	-	-	100	100	75	50	50	38	12	9	6	6
	-	-	-	-	-	-	-	-	-	-	-	-	-	-	-	-	-	-	-	-	100	100	75	50	50	38	12	9	6	6
	-	-	-	-	-	-	-	-	-	-	-	-	-	-	-	-	-	-	-	-	100	100	75	50	50	38	12	9	6	6

Автоматические выключатели для защиты электродвигателей MPX³

на токи от 0,16 до 100 А

4 173 08

4 173 68

4 173 79

4 173 48

Технические и время-токовые характеристики **стр. 196-197**
Размеры и сечения подключаемых проводников **стр. 200-201**

Соответствуют требованиям МЭК 60947-1, МЭК 60947-2 и МЭК 60947-4

Автоматические выключатели с термомагнитным расцепителем для защиты электродвигателей

Тепловой расцепитель с регулируемой уставкой срабатывания
Электромагнитный расцепитель с фиксированной уставкой срабатывания 13 Ie макс
Защита от обрыва фаз

MPX³ 32S

Стандартная отключающая способность
С рычагом. Монтаж на рейке

Упак.	Кат. № 3P	Номинальный рабочий ток (А)	Диапазон настройки срабатывания теплового расцепителя (А)	Уставка срабатывания электромагнитного расцепителя (А)	Номинальная наибольшая отключающая способность Icu (кА)
1	4 173 00	0.16	0.1 – 0.16	2.1	100
1	4 173 01	0.25	0.16 – 0.25	3.3	100
1	4 173 02	0.4	0.25 – 0.4	5.2	100
1	4 173 03	0.63	0.4 – 0.63	8.2	100
1	4 173 04	1	0.63 – 1	13	100
1	4 173 05	1.6	1 – 1.6	20.8	100
1	4 173 06	2.5	1.6 – 2.5	32.5	100
1	4 173 07	4	2.5 – 4	52	100
1	4 173 08	6	4 – 6	78	100
1	4 173 09	8	5 – 8	104	100
1	4 173 10	10	6 – 10	130	50
1	4 173 11	13	9 – 13	169	50
1	4 173 12	17	11 – 17	221	20
1	4 173 13	22	14 – 22	286	15
1	4 173 14	26	18 – 26	338	15
1	4 173 15	32	22 – 32	416	15

MPX³ 32H

Высокая отключающая способность
С поворотной рукояткой. Монтаж на рейке

1	4 173 20	0.16	0.1 – 0.16	2.1	100
1	4 173 21	0.25	0.16 – 0.25	3.3	100
1	4 173 22	0.4	0.25 – 0.4	5.2	100
1	4 173 23	0.63	0.4 – 0.63	8.2	100
1	4 173 24	1	0.63 – 1	13	100
1	4 173 25	1.6	1 – 1.6	20.8	100
1	4 173 26	2.5	1.6 – 2.5	32.5	100
1	4 173 27	4	2.5 – 4	52	100
1	4 173 28	6	4 – 6	78	100
1	4 173 29	8	5 – 8	104	100
1	4 173 30	10	6 – 10	130	100
1	4 173 31	13	9 – 13	169	100
1	4 173 32	17	11 – 17	221	50
1	4 173 33	22	14 – 22	286	50
1	4 173 34	26	18 – 26	338	50
1	4 173 35	32	22 – 32	416	50

MPX³ 63H

Высокая отключающая способность
С поворотной рукояткой. Монтаж на рейке

1	4 173 60	10	6 – 10	130	100
1	4 173 61	13	9 – 13	169	100
1	4 173 62	17	11 – 17	221	50
1	4 173 63	22	14 – 22	286	50
1	4 173 64	26	18 – 26	338	50
1	4 173 65	32	22 – 32	416	50
1	4 173 66	40	28 – 40	520	50
1	4 173 67	50	34 – 50	650	50
1	4 173 68	63	45 – 63	819	50

Автоматические выключатели с термомагнитным расцепителем для защиты электродвигателей

MPX³ 100H

Высокая отключающая способность
С поворотной рукояткой
Монтаж на рейке

Упак.	Кат. № 3P	Номинальный рабочий ток (А)	Диапазон настройки срабатывания теплового расцепителя (А)	Уставка срабатывания электромагнитного расцепителя (А)	Номинальная наибольшая отключающая способность Icu (кА)
1	4 173 70	17	11 – 17	221	100
1	4 173 71	22	14 – 22	286	100
1	4 173 72	26	18 – 26	338	100
1	4 173 73	32	22 – 32	416	100
1	4 173 74	40	28 – 40	520	100
1	4 173 75	50	34 – 50	650	100
1	4 173 76	63	45 – 63	819	100
1	4 173 77	75	55 – 75	975	75
1	4 173 78	90	70 – 90	1170	75
1	4 173 79	100	80 – 100	1300	75

Автоматические выключатели только с электромагнитным расцепителем для защиты электродвигателей

Без теплового расцепителя
Электромагнитный расцепитель с фиксированной уставкой срабатывания 13 Ie макс.

MPX³ 32MA

Высокая отключающая способность
С поворотной рукояткой
Монтаж на рейке

1	4 173 40	0.16	2.1	100
1	4 173 41	0.25	3.3	100
1	4 173 42	0.4	5.2	100
1	4 173 43	0.63	8.2	100
1	4 173 44	1	13	100
1	4 173 45	1.6	20.8	100
1	4 173 46	2.5	32.5	100
1	4 173 47	4	52	100
1	4 173 48	6	78	100
1	4 173 49	8	104	100
1	4 173 50	10	130	100
1	4 173 51	13	169	100
1	4 173 52	17	221	50
1	4 173 53	22	286	50
1	4 173 54	26	338	50
1	4 173 55	32	416	50

Автоматические выключатели для защиты электродвигателей MPX³

вспомогательные устройства и аксессуары

4 174 00

4 174 03

4 174 12

4 174 22

4 174 50

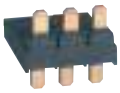
4 174 56

4 174 61

4 174 63

4 174 73

4 174 81

Упак.	Кат. №	Блоки вспомогательных контактов
		Двухполюсные
		Боковые
		Монтаж с левой стороны автоматического выключателя для защиты электродвигателя
		Два блока на аппарат
2	4 174 00	1 Н.О. + 1 Н.З.
2	4 174 01	2 Н.О.
2	4 174 02	2 Н.З
		Фронтальные
		Один блок на аппарат
10	4 174 03	1 Н.О. + 1 Н.З.
10	4 174 04	2 Н.З.
10	4 174 05	2 Н.З.
		Блоки контактов сигнализации аварийного срабатывания
		1 Н.О. + 1 Н.З.
		Блок контактов сигнализации любого отключения
		Срабатывает в случае аварийного отключения аппарата
		Монтаж с левой стороны автоматического выключателя для защиты электродвигателя
		При использовании вместе с блоком вспомогательных контактов устанавливается первым (к MPX³ 63H нельзя подсоединить блок вспомогательных контактов вместе с блоком контактов сигнализации аварийного срабатывания)
1	4 174 06	Для MPX³ 32
1	4 174 08	Для MPX³ 63 и 100
		Блок контактов сигнализации срабатывания электромагнитного расцепителя
		Монтаж с левой стороны автоматического выключателя для защиты электродвигателя
		Устанавливается первым при монтаже вместе с блоком вспомогательных контактов
2	4 174 07	1 Н.О. + 1 Н.З.
		Независимый расцепитель
		Монтаж с правой стороны автоматического выключателя для защиты электродвигателя
		Один расцепитель на аппарат
1	4 174 10	24 В - 50 Гц / 28 В - 60 Гц
1	4 174 11	110 В - 50 Гц / 120 В - 60 Гц
1	4 174 12	220-230 В - 50 Гц / 240-260 В - 60 Гц
1	4 174 13	380-264 В - 50 Гц / 440-460 В - 60 Гц
		Расцепитель минимального напряжения
		Монтаж с правой стороны автоматического выключателя для защиты электродвигателя
		Один расцепитель на аппарат
		Без вспомогательных контактов
1	4 174 20	24 В - 50 Гц / 28 В - 60 Гц
1	4 174 21	110 В - 50 Гц / 120 В - 60 Гц
1	4 174 22	220-230 В - 50 Гц / 240-260 В - 60 Гц
1	4 174 23	380-400 В - 50 Гц / 440-460 В - 60 Гц
		С 2 Н.О. вспомогательными контактами
		Не предназначен для MPX³ 32S
1	4 174 30	24 В - 50 Гц / 28 В - 60 Гц
1	4 174 31	110 В - 50 Гц / 120 В - 60 Гц
1	4 174 32	220-230 В - 50 Гц / 240-260 В - 60 Гц
1	4 174 33	380-400 В - 50 Гц / 440-460 В - 60 Гц
		Крышка регулировочной шкалы
		Опломбируемая крышка для защиты от несанкционированного вмешательства
100	4 174 79	Для всех моделей MPX³

Упак.	Кат. №	Адаптеры для присоединения контактора к автоматическому выключателю и монтажные основания
		Для монтажа контактора CTX³ под автоматическим выключателем MPX³ (стр. 206, 208-209)
		Адаптеры для присоединения контактора к автоматическому выключателю
		Для прямого присоединения контактора к MPX³
2	4 174 40	Для MPX³ 32S с контактором CTX³ mini пер. тока
2	4 174 41	Для MPX³ 32S с контактором CTX³ mini пост. тока
2	4 174 42	Для MPX³ 32H/32MA с контактором CTX³ mini пер. тока
2	4 174 43	Для MPX³ 32H/32MA с контактором CTX³ mini пост. тока
2	4 174 48	Для MPX³ 32S с контактором CTX³ 22 пер. тока
2	4 174 49	Для MPX³ 32S с контактором CTX³ 22 пост. тока
2	4 174 50	Для MPX³ 32H/32MA с контактором CTX³ 22 пер. тока
2	4 174 51	Для MPX³ 32H/32MA с контактором CTX³ 22 пост. тока
2	4 174 52	Для MPX³ 32S с контактором CTX³ 40 пер. тока
2	4 174 53	Для MPX³ 32S с контактором CTX³ 40 пост. тока
2	4 174 54	Для MPX³ 32H/32MA с контактором CTX³ 40 пер. тока
2	4 174 55	Для MPX³ 32H/32MA с контактором CTX³ 40 пост. тока
2	4 174 56	Для MPX³ 63H с контактором CTX³ 65 пер. тока с зажимами под наконечники
2	4 174 57	Для MPX³ 63H с контактором CTX³ 65 пост. тока с зажимами под наконечники
1	4 174 58	Для MPX³ 100H с контактором CTX³ 100 пер. тока с зажимами под наконечники
1	4 174 59	Для MPX³ 100H с контактором CTX³ 100 пост.тока с зажимами под наконечники
		Монтажное основание
		Для соединения автоматического выключателя MPX³ и контактора CTX³
		Винты не поставляются
1	4 174 60	Для MPX³ 32S/32H/32MA
1	4 174 61	Для MPX³ 63H
1	4 174 62	Для MPX³ 100H
		Поворотная рукоятка
		Для управления автоматическим выключателем MPX³ с двери щита
1	4 174 63	Для MPX³ 32H и 32 MA
1	4 174 64	Для MPX³ 63H
1	4 174 65	Для MPX³ 100H
		Гребенчатая шина
		Для параллельного соединения выключателей MPX³
		Для MPX³ 32S, 32H и 32MA
		Номинальный ток 63 А
10	4 174 71	на 2 аппарата
10	4 174 73	на 3 аппарата
10	4 174 75	на 4 аппарата
10	4 174 76	на 5 аппаратов
4	4 174 77	Клеммный блок для гребенчатой шины
		Для MPX³ 63H
		Номинальный ток 108 А
4	4 174 72	на 2 аппарата
4	4 174 74	на 3 аппарата
		Оболочки для MPX³ 63H и 32MA
		Оболочка со степенью защиты IP65 для использования аппаратов в атмосфере с содержанием пыли, влаги или коррозийных газов
1	4 174 80	С красно-желтой поворотной рукояткой
1	4 174 81	С черной поворотной рукояткой

Автоматические выключатели для защиты электродвигателей MPX³

технические характеристики

Монтаж

MPX³ 32: на рейке 35 мм ⊔ (глубина 15 мм)
MPX³ 63: на рейке 35 мм ⊔ (глубина 15 мм) или крепление винтами
MPX³ 100: на рейке 35 мм ⊔ (глубина 15 мм) или 75 мм ⊔ или крепление винтами

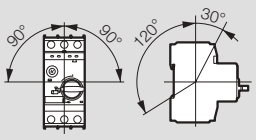

Рабочие положения

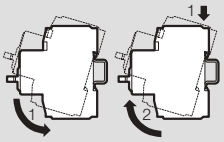

Крепление на DIN рейке

Условия окружающей среды

Температура окружающего воздуха:
- при хранении: -50 ... +80 °C
- рабочая: -20 ... +60 °C

Компенсация температуры окружающего воздуха: - 20…+60 °C
Максимальная рабочая высота: 2000 м
Степень защиты: IP20
Стойкость к ударам: 25 g
Стойкость к вибрациям: 5-150 Гц

Указания по настройке теплового расцепителя

1. Не поворачивайте регулятор за пределы, показанные на рисунке
2. При повороте регулятора против часовой стрелки за пределы диапазона настройки можно повредить устройство

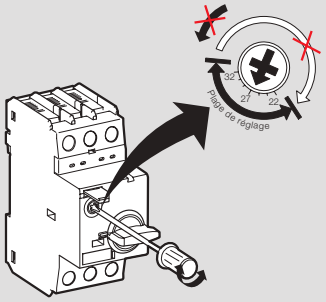

Как правильно вращать регулятор

3. Калибровка по температуре окружающего воздуха

A: установить на одно деление ниже	Калибруется автоматически	B: установить на одно деление выше

-20 °C -5 °C +40 °C +60 °C

Рассеиваемая мощность

		MPX³ 32S		MPX³ 32H/MA		MPX³ 63H		MPX³ 100H	
Суммарная рассеиваемая мощность Pv при номинальном токе в рабочем температурном диапазоне	(Вт)	In = 0.16 до 1.6 A	: 4.4	In = 0.16 до 1.6 A	: 4.4	In = 10 до 22 A	: 10.2	In = 17 до 32 A	: 15
		In = 2.5 до 26 A	: 7.4	In = 2.5 до 26 A	: 7.4	In = 26 до 63 A	: 9.7	In = 40 до 63 A	: 21.8
		In = 32 A	: 4.0	In = 32 A	: 4.0			In = 75 до 100 A	: 17.8

MPX³ 32S

Номинальный рабочий ток Ie	(A)	0.16	0.25	0.4	0.63	1	1.6	2.5	4	6	8	10	13	17	22	26	32
Коммутация стандартных трехфазных электродвигателей AC-2, AC-3																	
220/230 В	(кВт)	-	0.03	0.06	0.09	0.12	0.18/0.25	0.37	0.55/0.75	1.1/1.5	1.5	2.2/3	3	3.7/4	4	5.5	7.5
400/415 В	(кВт)	0.02	0.06	0.09	0.12	0.18/0.25	0.37/0.55	0.75	1.1/1.5	2.2	3	3.7/4	5.5	7.5	7.5	11	15
500 В	(кВт)	-	-	-	0.25	0.37	0.55/0.75	1.1	1.5/2.2	3	3.7	4/5.5	7.5	11	11	15	18.5
690 В	(кВт)	-	-	-	0.25	0.37/0.55	0.75/1.1	1.5	2.2/3	3.7/4	5.5	7.5	11	11	15	18.5	22
Номинал дополнительного предохранителя типа gG, gL, только если Icc>Icu (* = дополнительный предохранитель не требуется)																	
220/230 В	(A)	*	*	*	*	*	*	*	*	*	*	*	*	*	125	125	125
400/415 В	(A)	*	*	*	*	*	*	*	*	*	*	80	80	100	100	100	100
460 В	(A)	*	*	*	*	*	*	*	50	50	63	63	80	80	100	100	100
500 В	(A)	*	*	*	*	*	*	50	40	50	63	63	80	80	80	80	80
690 В	(A)	*	*	*	*	*	20	35	40	50	63	63	63	63	63	63	63

MPX³ 32H

Номинальный рабочий ток Ie	(A)	0.16	0.25	0.4	0.63	1	1.6	2.5	4	6	8	10	13	17	22	26	32
Коммутация стандартных трехфазных электродвигателей AC-2, AC-3																	
220/230 В	(кВт)	-	0.03	0.06	0.09	0.12	0.18/0.25	0.37	0.55/0.75	1.1/1.5	1.5	2.2/3	3	3.7/4	4	5.5	7.5
400/415 В	(кВт)	0.02	0.06	0.09	0.12	0.18/0.25	0.37/0.55	0.75	1.1/1.5	2.2	3	3.7/4	5.5	7.5	7.5	11	15
500 В	(кВт)	-	-	-	0.25	0.37	0.55/0.75	1.1	1.5/2.2	3	3.7	4/5.5	7.5	11	11	15	18.5
690 В	(кВт)	-	-	-	0.25	0.37/0.55	0.75/1.1	1.5	2.2/3	3.7/4	5.5	7.5	11	11	15	18.5	22
Номинал дополнительного предохранителя типа gG, gL, только если Icc>Icu (* = дополнительный предохранитель не требуется)																	
220/230 В	(A)	*	*	*	*	*	*	*	*	*	*	*	*	*	*	*	*
400/415 В	(A)	*	*	*	*	*	*	*	*	*	*	*	*	100	125	125	125
460 В	(A)	*	*	*	*	*	*	*	*	*	80	80	80	80	100	100	100
500 В	(A)	*	*	*	*	*	*	*	*	*	63	80	80	80	80	80	80
690 В	(A)	*	*	*	*	*	*	35	40	50	63	63	63	63	63	63	63

Автоматические выключатели для защиты электродвигателей MPX³

технические характеристики

MPX³ 32MA

Номинальный рабочий ток Ie (A)	0.16	0.25	0.4	0.63	1	1.6	2.5	4	6	8	10	13	17	22	26	32
Коммутация стандартных трехфазных электродвигателей AC-2, AC-3																
220/230 В (кВт)	-	0.03	0.06	0.09	0.12	0.18/0.25	0.37	0.55/0.75	1.1/1.5	1.5	2.2/3	3	3.7/4	4	5.5	7.5
400/415 В (кВт)	0.02	0.06	0.09	0.12	0.18/0.25	0.37/0.55	0.75	1.1/1.5	2.2	3	3.7/4	5.5	7.5	7.5	11	15
500 В (кВт)	-	-	-	0.25	0.37	0.55/0.75	1.1	1.5/2.2	3	3.7	4/5.5	7.5	11	11	15	18.5
690 В (кВт)	-	-	-	0.25	0.37/0.55	0.75/1.1	1.5	2.2/3	3.7/4	5.5	7.5	11	11	15	18.5	22
Номинал дополнительного предохранителя типа gG, gL, только если Icc>Icu (* = дополнительный предохранитель не требуется)																
220/230 В (A)	*	*	*	*	*	*	*	*	*	*	*	*	*	*	*	*
400/415 В (A)	*	*	*	*	*	*	*	*	*	*	*	*	100	125	125	125
460 В (A)	*	*	*	*	*	*	*	*	*	80	80	80	80	100	100	100
500 В (A)	*	*	*	*	*	*	*	*	*	63	80	80	80	80	80	80
690 В (A)	*	*	*	*	*	*	35	40	50	63	63	63	63	63	63	63

MPX³ 63H

Номинальный рабочий ток Ie (A)	10	13	17	22	26	32	40	50	63
Коммутация стандартных трехфазных электродвигателей AC-2, AC-3									
220/230 В (кВт)	2.2/3	3	3.7/4	4	5.5	7.5	7.5	11	15
400/415 В (кВт)	3.7/4	5.5	7.5	7.5	11	15	18.5	22	30
500 В (кВт)	4/5.5	7.5	11	11	15	18.5	22	30	37
690 В (кВт)	7.5	11	11	15	18.5	22	30	45	55
Номинал дополнительного предохранителя типа gG, gL, только если Icc>Icu (* = дополнительный предохранитель не требуется)									
220/230 В (A)	*	*	*	*	*	*	*	*	*
400/415 В (A)	*	*	100	125	125	125	160	160	160
460 В (A)	100	100	100	125	125	125	125	125	160
500 В (A)	100	100	100	100	100	100	100	100	100
690 В (A)	63	63	63	80	80	80	80	80	80

MPX³ 100H

Номинальный рабочий ток Ie (A)	17	22	26	32	40	50	63	75	90	100
Коммутация стандартных трехфазных электродвигателей AC-2, AC-3										
220/230 В (кВт)	3.7/4	4	5.5	7.5	7.5	11	15	22	30	30
400/415 В (кВт)	7.5	7.5	11	15	18.5	22	30	37	45	45
500 В (кВт)	11	11	15	18.5	22	30	37	45	55	63
690 В (кВт)	11	15	18.5	22	30	45	55	63	75	90
Номинал дополнительного предохранителя типа gG, gL, только если Icc>Icu (* = дополнительный предохранитель не требуется)										
220/230 В (A)	*	*	*	*	*	*	*	*	*	*
400/415 В (A)	*	*	*	*	*	*	*	*	*	*
460 В (A)	125	125	125	160	160	160	200	200	200	200
500 В (A)	100	125	125	125	160	160	160	160	160	160
690 В (A)	80	80	80	80	80	100	100	125	160	160

Количество вспомогательных устройств на один автоматический выключатель

Вспомогательные устройства			MPX³ 32S		MPX³ 32H/MA		MPX³ 63H			MPX³ 100H	
Блоки вспомогательных контактов	фронтальные	Макс. кол-во	0	1 или	0	1 или	0	1 или	1	0	1 или
	боковые	Макс. кол-во	2	1	2	1	2	1	0	2	1
Блоки контактов сигнализации аварийного срабатывания		Макс. кол-во	0	1	0	1	0	1(1)	1(2)	0	1(2)
Независимый расцепитель или расцепитель минимального напряжения		Макс. кол-во	1	1	1	1	1	1	1	1	1

(1): Кат. № 4 174 07
(2): Кат. № 4 174 08

Автоматические выключатели для защиты электродвигателей MPX³

время-токовые характеристики

Время-токовые характеристики

MPX³ 32S / 32H / 32MA

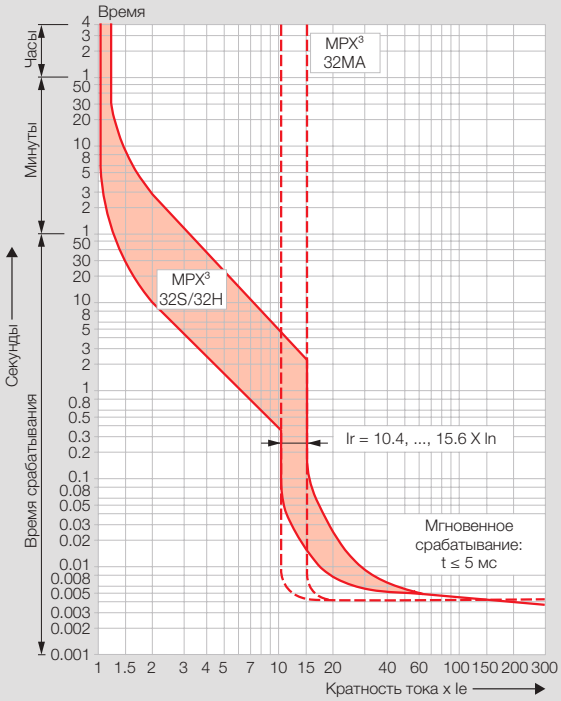

MPX³ 63H / 100H

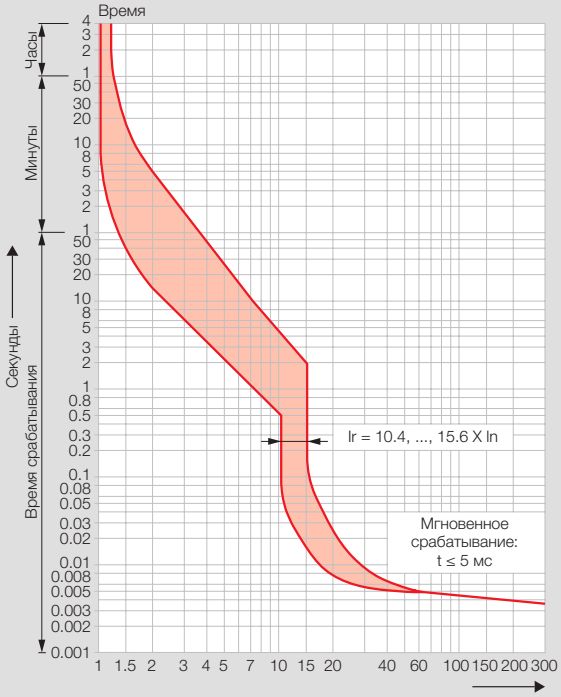

1) **Ток срабатывания теплового расцепителя:**
Надежная защита электродвигателей от перегрузки обеспечивается тепловым расцепителем на базе биметаллических пластин.
На характеристике показан средний ток срабатывания при температуре окружающего воздуха 20 °C и пуске из холодного состояния.
При надлежащей настройке обеспечивается эффективная защита электродвигателя даже при обрыве фазы.

2) **Ток срабатывания электромагнитного расцепителя:**
Мгновенная защита, обеспечиваемая электромагнитным расцепителем, имеет фиксированную уставку срабатывания, равную максимальному значению тока Ie, умноженному на 13.

3) **Настройка тока Ie:**
Уставка защиты от перегрузок соответствует уставке теплового реле в пускателе двигателя согласно МЭК60947-4-1.
Если предписывается использовать другое значение (например, уменьшенный ток Ie при температуре выше 40 °C или при установке на высоте более 2000 м над уровнем моря), то настроенное значение тока равно уменьшенному номинальному току Ie двигателя.

Автоматические выключатели для защиты электродвигателей MPX³

время-токовые характеристики

Ограничиваемая пропускаемая энергия (кА²с) в зоне срабатывания электромагнитного расцепителя (Ue=415 В)

MPX³ 32S / 32H / 32MA

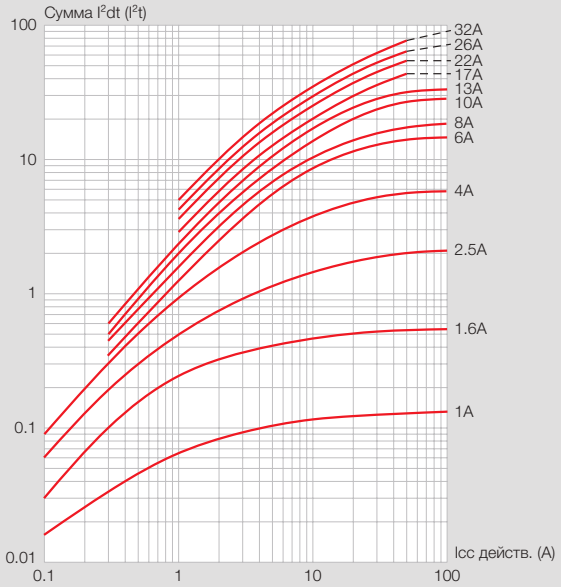

MPX³ 63H

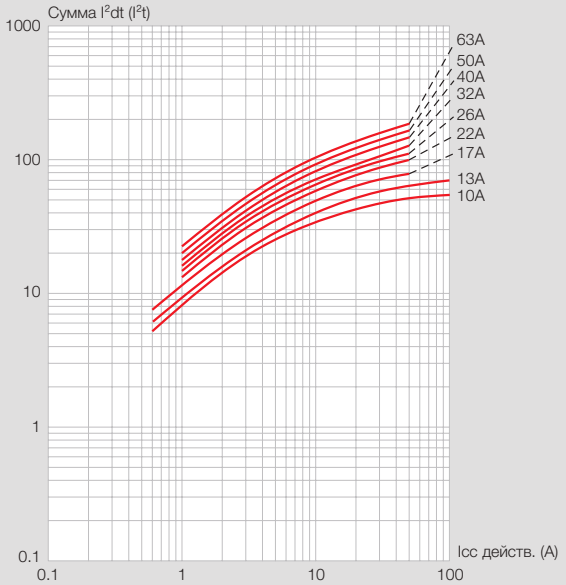

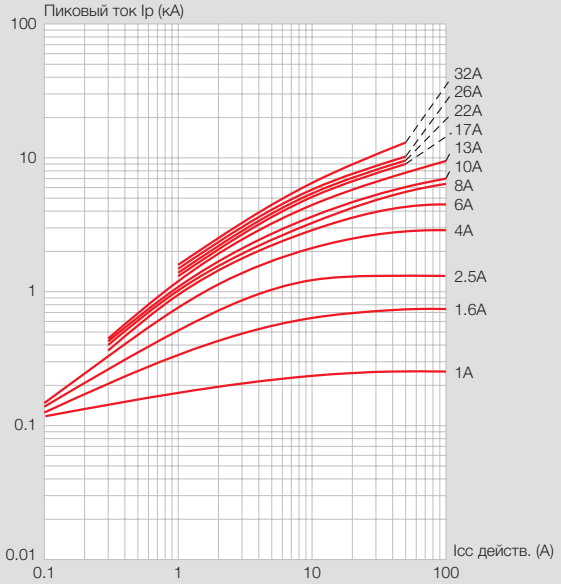

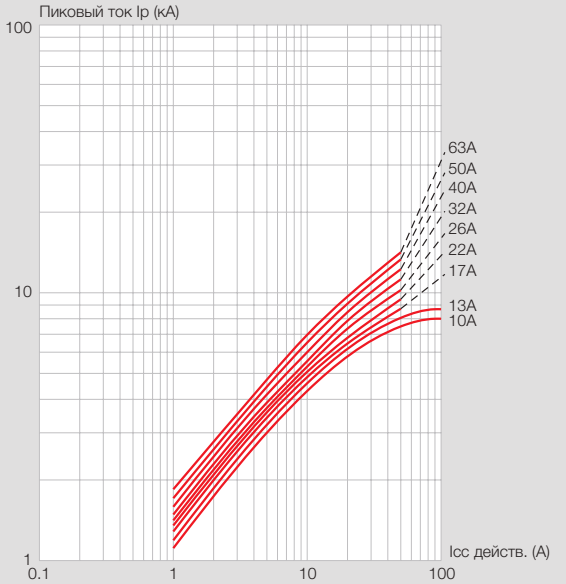

Автоматические выключатели для защиты электродвигателей MPX³

размеры

MPX³ 32S

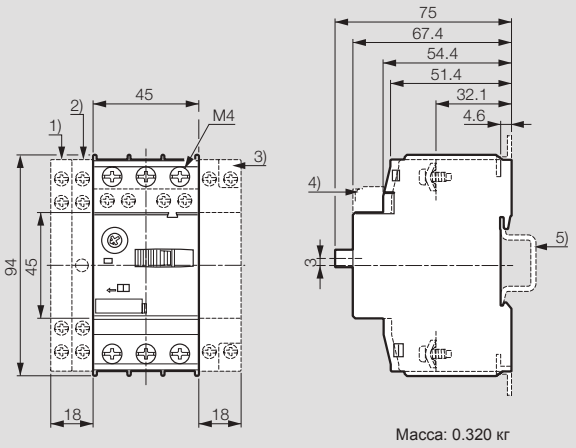

1) Боковой блок вспомогательных контактов
2) Блок контактов сигнализации срабатывания электромагнитного расцепителя
3) Независимый расцепитель или расцепитель минимального напряжения
4) Фронтальный блок вспомогательных контактов
5) Стандартная 35 мм монтажная рейка по EN 50 022

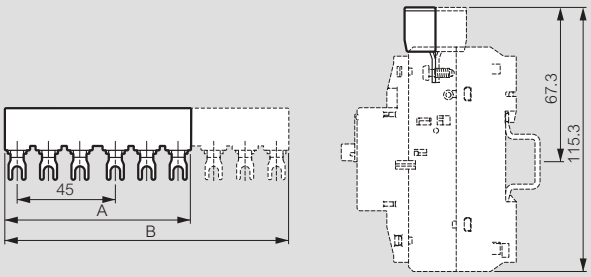

Кат. №	Количество MPX³	A(1) (мм)	B (мм)
4 174 71	2	85	-
4 174 73	3	-	130
4 174 75	4	-	175
4 174 76	5	-	220

(1) Только для кат. № 4 174 71

MPX³ 32H / 32MA

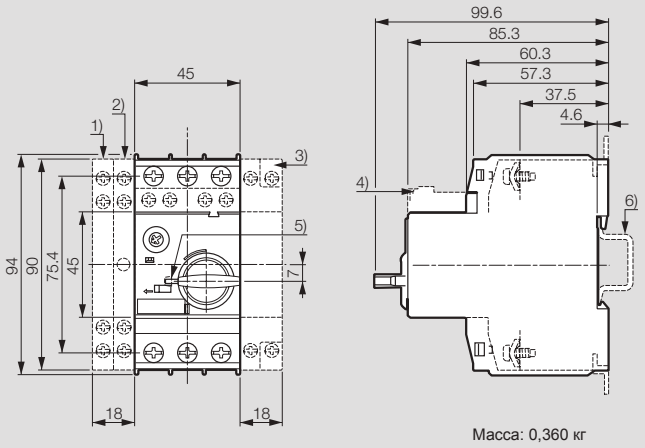

1) Боковой блок вспомогательных контактов
2) Блок контактов сигнализации срабатывания электромагнитного расцепителя
3) Независимый расцепитель или расцепитель минимального напряжения
4) Фронтальный блок вспомогательных контактов
5) Блокировка рукоятки в положении ОТКЛ. (Ø 5 мм)
6) Стандартная 35 мм монтажная рейка по EN 50 022

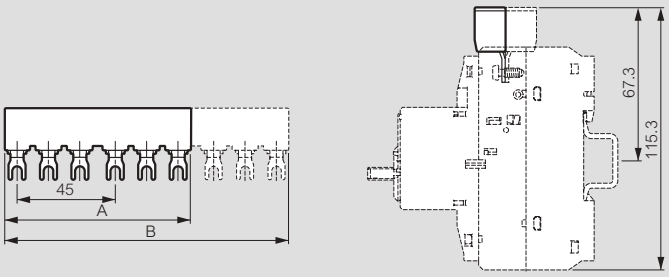

Кат. №	Количество MPX³	A(1) (мм)	B (мм)
4 174 71	2	85	-
4 174 73	3	-	130
4 174 75	4	-	175
4 174 76	5	-	220

(1) Только для кат. № 4 174 71

Автоматические выключатели для защиты электродвигателей MPX³

размеры

MPX³ 63H

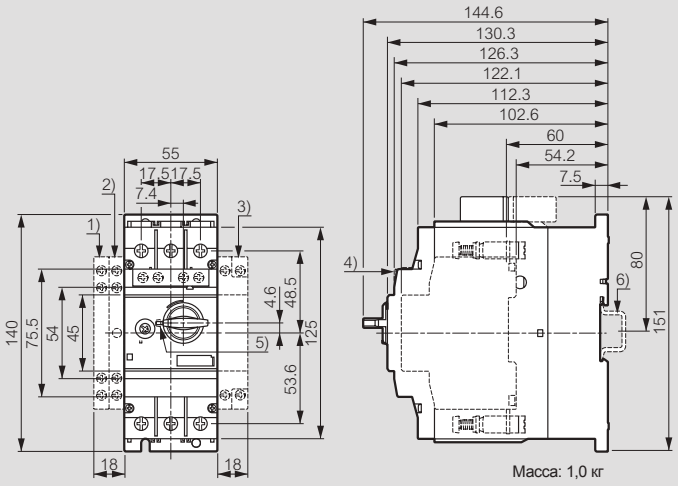

Масса: 1,0 кг

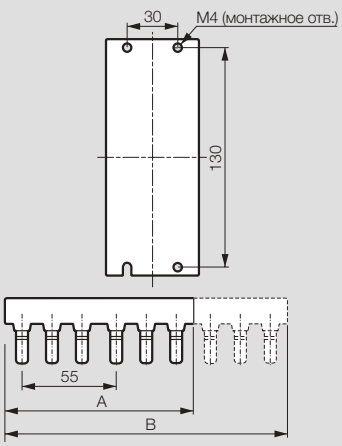

1) Боковой блок вспомогательных контактов
2) Блок контактов сигнализации срабатывания электромагнитного расцепителя
3) Независимый расцепитель или расцепитель минимального напряжения
4) Фронтальный блок вспомогательных контактов
5) Блокировка рукоятки в положении ОТКЛ. (Ø 5 мм)
6) Стандартная 35 мм монтажная рейка по EN 50 022

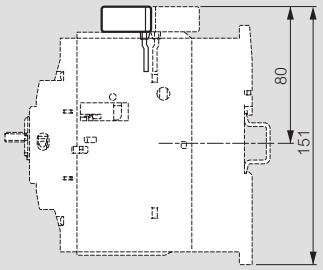

Кат. №	Количество MPX³	A(1) (мм)	B (мм)
4 174 72	2	110	-
4 174 74	3	-	165

(1) Только для кат. № 4 174 72

MPX³ 100H

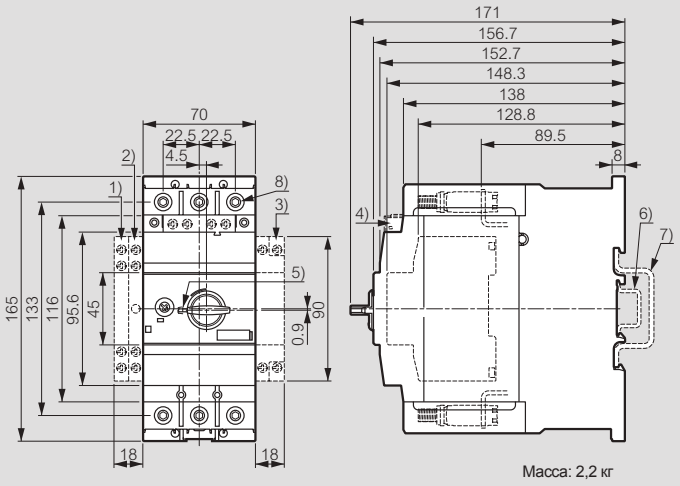

Масса: 2,2 кг

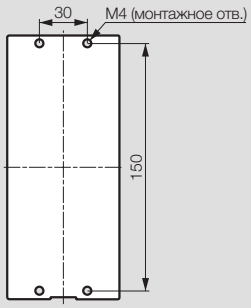

1) Боковой блок вспомогательных контактов
2) Блок контактов сигнализации срабатывания электромагнитного расцепителя
3) Независимый расцепитель или расцепитель минимального напряжения
4) Фронтальный блок вспомогательных контактов
5) Блокировка рукоятки в положении ОТКЛ. (Ø 5 мм)
6) Стандартная 35 мм монтажная рейка по EN 50 022
7) Стандартная 75 мм монтажная рейка по EN 50 023
6) Винт с 4 мм шестигранным отверстием в головке

Автоматические выключатели для защиты электродвигателей MPX³

размеры (продолжение)

Выносная рукоятка

MPX³ 32H / 32MA – Кат. № 4 174 63

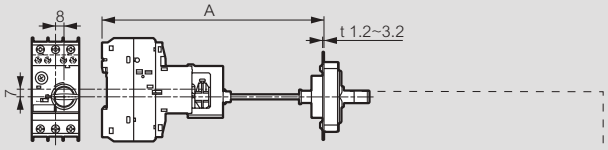

MPX³ 63H - Кат. № 4 174 64

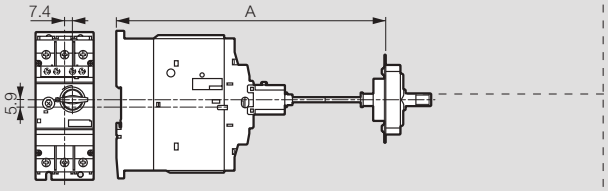

MPX³ 100H – Кат. № 4 174 65

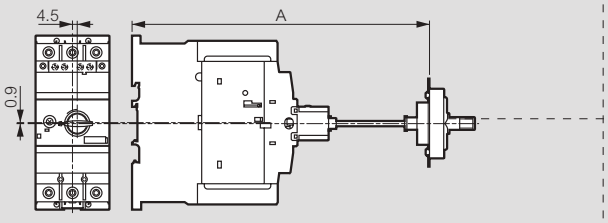

Кат. №	A (мм)	Тип MMS
4 174 63	мин.: 148,6	MPX³ 32H / 32MA
	макс.: 410.6 (вал 315 мм)	
4 174 64	мин.: 193,6	MPX³ 63H
	макс.: 455,6 (вал 315 мм)	
4 174 65	мин.: 220	MPX³ 100H
	макс.: 482 (вал 315 мм)	

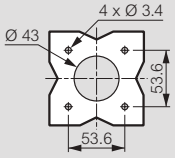

Гребенчатая шина

Кат. №№ 4 174/71/73/75/76

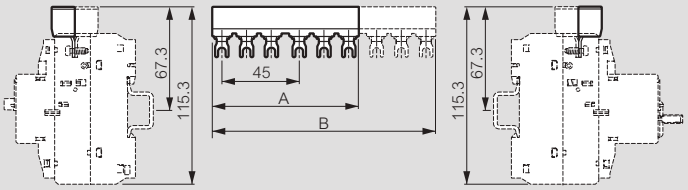

Кат. №№ 4 174/72/74/

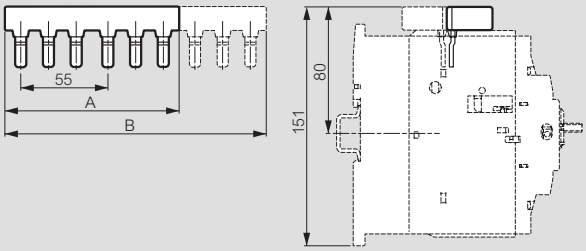

Кат. №	Количество MPX³	A (мм)	B (мм)
4 174 71	2	85	-
4 174 72	3	-	130
4 174 73	2	110	-
4 174 74	3	-	165
4 174 75	4	-	175
4 174 76	5	-	220

Оболочка

Кат. №№ 4 174 80/81

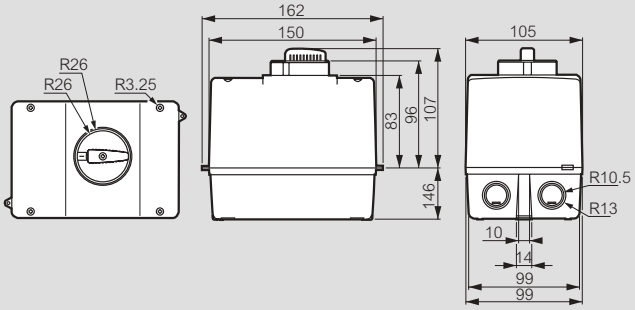

Монтажные основания – принцип сборки

Кат. №№ 4 174 60/61/62

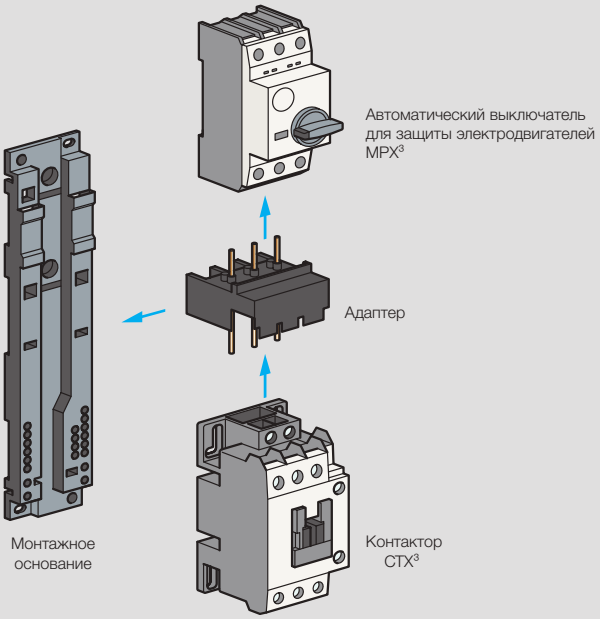

Автоматический выключатель для защиты электродвигателей MPX³	Контактор CTX³	Адаптер	Монтажное основание
MPX³ 32S	CTX³ mini ∿	4 174 40	4 174 60
	CTX³ mini ⎓	4 174 41	
	CTX³ 22 ∿	4 174 48	
	CTX³ 22 ⎓	4 174 49	
	CTX³ 40 ∿	4 174 52	
	CTX³ 40 ⎓	4 174 53	
MPX³ 32H/MA	CTX³ mini ∿	4 174 42	
	CTX³ mini ⎓	4 174 43	
	CTX³ 22 ∿	4 174 50	
	CTX³ 22 ⎓	4 174 51	
	CTX³ 40 ∿	4 174 54	
	CTX³ 40 ⎓	4 174 55	
MPX³ 63H	CTX³ 65 ∿	4 174 56	4 174 61
	CTX³ 65 ⎓	4 174 57	
MPX³ 100H	CTX³ 100 ∿	4 174 58	4 174 62
	CTX³ 100 ⎓	4 174 59	

Автоматические выключатели для защиты электродвигателей MPX³

технические характеристики

Зажимы

			MPX³ 32S	MPX³ 32H / 32 MA	MPX³ 63H	MPX³ 100H
Соответствуют стандартам			IEC60947 МЭК 60947, UL508, UL508 Тип E			
Сертификация			CE, UL			
Тип зажима						
Однопроволочный	1 проводник	(мм²) / (AWG)	1...10 / 18...8	1...10 / 18...8	0.75...35 / 18...2	2.5...70 / 12...2/0
	2 проводника	(мм²) / (AWG)	1...6 / 18...10	1...6 / 18...10	0.75...25 / 18...4	2.5...50 / 12...1/0
Многопроволочный	1 проводник	(мм²) / (AWG)	1...6 / 18...10	1...6 / 18...10	0.75...35 / 18...2	2.5...70 / 12...2/0
	2 проводника	(мм²) / (AWG)	1...6 / 18...10	1...6 / 18...10	0.75...25 / 18...4	2.5...50 / 12...1/0
Гибкий	1 проводник	(мм²) / (AWG)	1...6 / 18...10	1...6 / 18...10	0.75...25 / 18...4	2.5...50 / 12...1/0
	2 проводника	(мм²) / (AWG)	0.75...4 / 18...10	0.75...4 / 18...10	0.75...16 / 18...6	2.5...35 / 10...2
Момент затяжки		(Нм) / (фунт-дюйм)	0.8...2.5 / 7...22	0.8...2.5 / 7...22	3...4.5 / 26...39	4...6 / 35...53

Вспомогательные устройства

			Фронтальные блоки вспомогательных контактов		Боковые блоки вспомогательных контактов		Блоки контактов сигнализации аварийного срабатывания	
Номинальный тепловой ток I_{th} при окружающей температуре 40 °C		(A)	5		10		10	
при окружающей температуре 60 °C		(A)	3		6		6	
Класс координации контактов согласно NEMA (стандарты UL/CSA)		Переменный ток	A600		A600		A600	
		Постоянный ток	Q300		Q300		Q300	
Дополнительные предохранители gG, gL		(A)	16		16		16	
Номинальные характеристики питания	AC-15	(B)	-	240	24	240	24	240
		(A)	-	3	6	4	6	4
	DC-13	(B)	24	220	24	220	24	220
		(A)	1	0.1	2	0.25	2	0.25
Масса (г)			18		30		40	
Тип зажима								
Отвертка					Pozidriv размер 2			
Однопроволочный	1 проводник	(мм²) / (AWG)	0.5...2.5 / 20...14		0.5...2.5 / 20...14			
	2 проводника	(мм²) / (AWG)	-		0.5...2.5 / 20...14			
Многопроволочный	1 проводник	(мм²) / (AWG)	0.5...4 / 20...10		0.5...4 / 20...10			
	2 проводника	(мм²) / (AWG)	0.75...2.5 / 18...14		0.75...2.5 / 18...14			
Гибкий		(Нм) / (фунт-дюйм)	0.8...1.2 / 7...10		0.8...1.2 / 7...10			

			Расцепитель минимального напряжения для монтажа справа	Расцепитель минимального напряжения с 2 вспом. контактами для монтажа справа	Независимый расцепитель для монтажа справа
Рабочее напряжение		Возврат	0.7...1.1 x Us	0.85...1.1 x Us	0.85...1.1 x Us
		Срабатывание		0.7...0.35 x Us	0.7...0.35 x Us
Номинальное напряжение цепи управления		мин.:	24 В, 50 Гц / 28 В, 60 Гц	24 В, 50 Гц / 28 В, 60 Гц	24 В, 50 Гц / 28 В, 60 Гц
		макс.:	415-440 В, 50 Гц / 460-480 В, 60 Гц	415-440 В, 50 Гц / 460-480 В, 60 Гц	415-440 В, 50 Гц / 460-480 В, 60 Гц
Номинальная мощность катушки		Втягивание	8,5 ВА, 6 Вт	8,5 ВА, 6 Вт	8,5 ВА, 6 Вт
		Удержание	3 ВА, 1,2 Вт	3 ВА, 1,2 Вт	3 ВА, 1,2 Вт
Время срабатывания (мс)			-	20	20
Масса			18	30	40
Тип зажима					
Отвертка			Pozidriv размер 2		
Однопроволочный	1 проводник	(мм²) / (AWG)	0.5...2.5 / 20...14		
	2 проводника	(мм²) / (AWG)	0.5...2.5 / 20...14		
Многопроволочный	1 проводник	(мм²) / (AWG)	0.5...4 / 20...10		
	2 проводника	(мм²) / (AWG)	0.75...2.5 / 18...14		
Момент затяжки		(Нм) / (фунт-дюйм)	0.8...1.2 / 7...10		

3-полюсные контакторы CTX³ и тепловые реле защиты от перегрузки RTX³

технические характеристики

Контактор			CTX³ mini				CTX³ 22				CTX³ 40	
		Типоразмер	-				2				3	
		Тип зажимов	винтовые				винтовые				винтовые	
		Номинальное рабочее напряжение Ue	690 В				690 В				690 В	
		Номинальное напряжение изоляции Ui	690 В				690 В				1000 В	
		Номинальная частота	50/60 Гц				50/60 Гц				50/60 Гц	
		Номинальное импульсное выдерживаемое напряжение, Uimp	6 кВ				6 кВ				8 кВ	
		Макс. количество циклов коммутации в час (для категории применения AC-3)	1800				1200				1800	
Износостойкость, млн. операций		Механическая	12				15				12	
		Электрическая	1				2.5				2	
		Тип	6 A	9 A	12 A	16 A	9 A	12 A	18 A	22 A	32 A	40 A
Ток и мощность	AC-1	Тепловой ток (A)	20	20	20	20	25	25	40	40	50	60
	AC-3	при 200/240 В (кВт)	1.5	2.2	3	4	2.5	3.5	4.5	5.5	7.5	11
		(A)	7	9	12	15	11	13	18	22	32	40
		при 380/440 В (кВт)	2.2	4	5.5	7.5	4	5.5	7.5	11	15	18.5
		(A)	6	9	12	16	9	12	18	22	32	40
		при 500/550 В (кВт)	3	3.7	4	5.5	4	7.5	7.5	15	18.5	22
		(A)	5	6	7	9	7	12	13	20	28	32
		при 690 В (кВт)	3	4	4	4	4	7.5	7.5	15	18.5	22
		(A)	4	5	5	5	5	9	9	18	20	23
Номинальные значения UL при 50/60 Гц	Непрерывный ток (A)		20	20	20	20	25	25	40	40	50	60
	Одна фаза	110/220 В (л.с.)	1/2	1/2	1	-	0.5	0.75	1	2	2	3
		220/240 В (л.с.)	1	1.5	2	-	1.5	2	3	3	5	7.5
	Три фазы	110/200 В (л.с.)	-	-	-	-	2	3	5	7.5	7.5	15
		220/240 В (л.с.)	1.5	3	3	-	3	5	7.5	10	10	15
		440/480 В (л.с.)	3	5	7.5	-	5	7.5	10	15	20	30
		550/600 В (л.с.)	3	5	7.5	-	7.5	10	15	20	25	30
		Размер по NEMA	00	00	00	0	00	00	0	1	1	1
Масса и размеры	Управление пер. током	Масса (кг)	0.17				0.34				0.4	
		Размеры В x Ш x Г (мм)	45 × 58 × 57				45 × 73.5 × 87.4				45 × 83 × 90	
	Управление пост. током	Масса (кг)	0.23				0.41				0.6	
		Размеры В x Ш x Г (мм)	45 × 58 × 69				45 × 73.5 × 103.6				45 × 83 × 117.1	
Встроенные вспомогательные контакты			1 Н.О. или 1 Н.З.				1 Н.О. + 1 Н.З.				2 Н.О. + 2 Н.З.	
Блок вспом. контактов		Боковой	Да				Да				Да	
		Фронтальный	Да				Да				Да	

Тепловое реле защиты от перегрузки		RTX³ mini	RTX³ 40	RTX³ 40
Тип зажимов	RTX³ стандартные		винтовые	винтовые
	RTX³ с защитой от обрыва фазы	винтовые	винтовые	винтовые
	Номинальное рабочее напряжение Ue	690 В	690 В	690 В
	Номинальное напряжение изоляции Ui	690 В	690 В	690 В
	Номинальное импульсное выдерживаемое напряжение Uimp	6 кВ	6 кВ	6 кВ
	Класс расцепления	10 A	10 A	10 A
	Уставки	0.1 – 16 A	0.1 – 40 A	0.1 – 40 A
Масса и размеры	Масса (кг)	0.1	0.17	0.17
	Размеры В x Ш x Г (мм)	45 × 73 × 63	45 × 75 × 90	45 × 75 × 90

	CTX³ 65		CTX³ 100			CTX³ 150		CTX³ 225		CTX³ 400			CTX³ 800		
	4		5			6		7		8			9		
	винтовые или торцевые		винтовые или торцевые			винтовые или торцевые		винтовые		винтовые			винтовые		
	690 В		690 В			690 В		690 В		690 В			690 В		
	1000 В		1000 В			1000 В		1000 В		1000 В			1000 В		
	50/60 Гц		50/60 Гц			50/60 Гц		50/60 Гц		50/60 Гц			50/60 Гц		
	8 кВ		8 кВ			8 кВ		8 кВ		8 кВ			8 кВ		
	1800		1800			1200		1200		1200			1200		
	12		12			5		5		5		2.5	2.5		
	2		2			1		1		1		0.5	0.5		
	50 A	65 A	75 A	85 A	100 A	130 A	150 A	185 A	225 A	265 A	330 A	400 A	500 A	630 A	800 A
	70	100	110	135	160	160	210	230	275	300	350	450	580	660	900
	15	18.5	22	25	30	37	45	55	75	80	90	125	147	190	220
	55	65	75	85	105	130	150	185	225	265	330	400	500	630	800
	22	30	37	45	55	60	75	90	132	147	160	200	265	330	440
	50	65	75	85	105	130	150	185	225	265	330	400	500	630	800
	30	33	37	45	55	60	70	110	132	147	160	225	265	330	500
	43	60	64	75	85	90	100	180	200	225	280	350	400	500	720
	30	33	37	45	55	55	55	110	140	160	200	250	300	400	500
	28	35	42	45	65	60	60	120	150	185	225	300	380	420	630
	70	100	110	135	160	160	210	230	275	300	350	450	580	660	900
	3	5	5	7.5	10	10	15	15	15	-	-	-	-	-	-
	10	15	15	15	20	20	25	30	40	-	-	-	-	-	-
	20	25	25	30	30	40	40	60	60	75	100	125	150	200	200
	25	30	30	40	40	40	50	60	75	100	125	150	200	250	300
	40	50	50	60	75	75	100	125	150	200	250	300	400	500	600
	50	60	60	75	75	75	75	125	150	200	250	300	400	500	600
	2	2	2	3	3	3	4	4	4	5	5	5	6	6	7
	0.9		1.6			2.4		5.4		9.2			22.4		
	55 × 106 × 119		70 × 140 × 135.8			95 × 158 × 130.3		138 × 203 × 185.1		163 × 243 × 204.4			285 × 312 × 245.3		
	1.2		2.6			2.4		5.4		9.2			22.4		
	55 × 106 × 146.4		70 × 140 × 172.3			95 × 158 × 130.3		138 × 203 × 185.1		163 × 243 × 204.4			285 × 312 × 245.3		
	2 Н.О. + 2 Н.З.		2 Н.О. + 2 Н.З.			2 Н.О. + 2 Н.З.		2 Н.О. + 2 Н.З.		2 Н.О. + 2 Н.З.			2 Н.О. + 2 Н.З.		
	Да		Да			Да		Да		Да			Да		
	Да		Да			Да		Нет		Нет			Нет		

	RTX³ 65	RTX³ 100	RTX³ 150	RTX³ 225	RTX³ 400	RTX³ 800
	винтовые	винтовые	винтовые	-	-	-
	торцевые	торцевые	торцевые	винтовые	винтовые	винтовые
	690 В	690 В	690 В	690 В	690 В	690 В
	690 В	690 В	690 В	690 В	690 В	690 В
	6 кВ	6 кВ	6 кВ	6 кВ	6 кВ	6 кВ
	10 A	10 A	10 A	10 A	10 A	10 A
	9 - 65 A	18 - 100 A	45 - 150 A	65 - 240 A	85 - 400 A	200 - 800 A
	0.31/0.33	0.48/0.5	0.67	2.5	2.6	11.5
	55 × 81 × 100	70 × 97 × 110	95 × 109 × 113	147 × 141 × 184	151 × 171 × 198	360 × 530 × 212

Контакторы CTX³ mini

промышленные контакторы на токи от 6 до 16 А

4 170 00

4 170 01

Размеры **стр. 207**

3-полюсные мини-контакторы

Со встроенным вспомогательным контактом
Винтовые зажимы

Упак.	Кат. № Встроенный вспомогательный контакт 1 Н.О.	1 Н.З.	Номинальный ток AC 3	Напряжение цепи управления
			6 А	
1	4 170 00	4 170 10	6 А	24 В∿
1	4 170 01	4 170 11	6 А	24 В⎓
1	4 170 04	4 170 14	6 А	110 В∿
1	4 170 06	4 170 16	6 А	230 В∿
1	4 170 09	4 170 19	6 А	415 В∿
			9 А	
1	4 170 20	4 170 30	9 А	24 В∿
1	4 170 21	4 170 31	9 А	24 В⎓
1	4 170 24	4 170 34	9 А	110 В∿
1	4 170 26	4 170 36	9 А	230 В∿
1	4 170 29	4 170 39	9 А	415 В∿
			12 А	
1	4 170 40	4 170 50	12 А	24 В∿
1	4 170 41	4 170 51	12 А	24 В⎓
1	4 170 44	4 170 54	12 А	110 В∿
1	4 170 46	4 170 56	12 А	230 В∿
1	4 170 49	4 170 59	12 А	415 В∿
			16 А	
1	4 170 60	4 170 70	16 А	24 В∿
1	4 170 61	4 170 71	16 А	24 В⎓
1	4 170 64	4 170 74	16 А	110 В∿
1	4 170 66	4 170 76	16 А	230 В∿
1	4 170 69	4 170 79	16 А	415 В∿

4-полюсные мини-контакторы

Без встроенного вспомогательного контакта
Винтовые зажимы

20 А

Упак.	Кат. №	Номинальный ток AC 1	Номинальный ток AC 3	Напряжение цепи управления
1	4 171 40	20 А	16 А	24 В∿
1	4 171 41	20 А	16 А	24 В⎓
1	4 171 44	20 А	16 А	110 В∿
1	4 171 46	20 А	16 А	230 В∿
1	4 171 49	20 А	16 А	415 В∿

Тепловые реле и принадлежности

для мини-контакторов

4 170 88

4 171 55

Размеры **стр. 207**
Время-токовые характеристики **стр. 222**

Тепловые реле защиты от перегрузки для 3-полюсных мини-контакторов

Класс 10 А
Встроенные вспомогательные контакты 1 Н.О. + 1 Н.З.

Упак.	Кат. №	
1	4 170 80	0.16 А
1	4 170 81	0.25 А
1	4 170 82	0.40 А
1	4 170 83	0.63 А
1	4 170 84	1 А
1	4 170 85	1.6 А
1	4 170 86	2.5 А
1	4 170 87	4 А
1	4 170 88	6 А
1	4 170 89	8 А
1	4 170 90	9 А
1	4 170 91	10 А
1	4 170 92	13 А
1	4 170 93	16 А

Блоки вспомогательных контактов для мини-контакторов

Ith : 10 А

Упак.	Кат. №	
		Фронтальные
15	4 171 50	1 Н.О. + 1 Н.З.
15	4 171 51	2 Н.О.
15	4 171 52	2 Н.З.
15	4 171 53	4 Н.О.
15	4 171 54	3 Н.О. + 1 Н.З.
15	4 171 55	2 Н.О. + 2 Н.З.
15	4 171 56	1 Н.О. + 3 Н.З.
15	4 171 57	4 Н.З.
		Боковые
20	4 171 58	1 Н.О.
20	4 171 59	1 Н.З.

Устройство взаимной блокировки

Упак.	Кат. №	
5	4 171 60	Устройство механической взаимной блокировки мини-контакторов

Запасные катушки

Упак.	Кат. №	
10	4 171 70	24 В∿
10	4 171 71	24 В⎓
10	4 171 74	110 В∿
10	4 171 76	230 В∿
10	4 171 79	415 В∿

Промежуточные реле CTX³
стр. 213

Контакторы CTX³ mini

технические характеристики и размеры

Условия окружающей среды

- Температура хранения: -50 °C … +40 °C
- Рабочая температура: -5 °C … +40 °C
- Рабочая высота над уровнем моря: 3000 м
- Степень защиты: IP20
- Стойкость к ударам: 8 g в разомкнутом и 10 g в замкнутом состоянии
- Стойкость к вибрациям (5-300 Гц): 2 g в разомкнутом и 4 g в замкнутом состоянии

3-х и 4-полюсные мини-контакторы и промежуточные реле

Управление пер. током

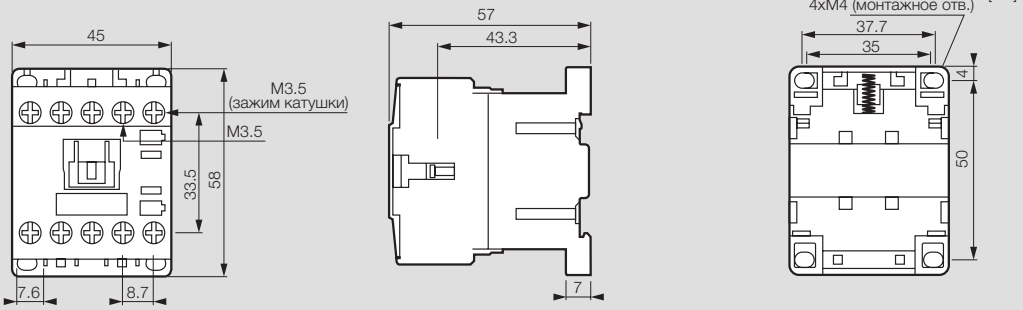

0.17 кг

Управление пост.током

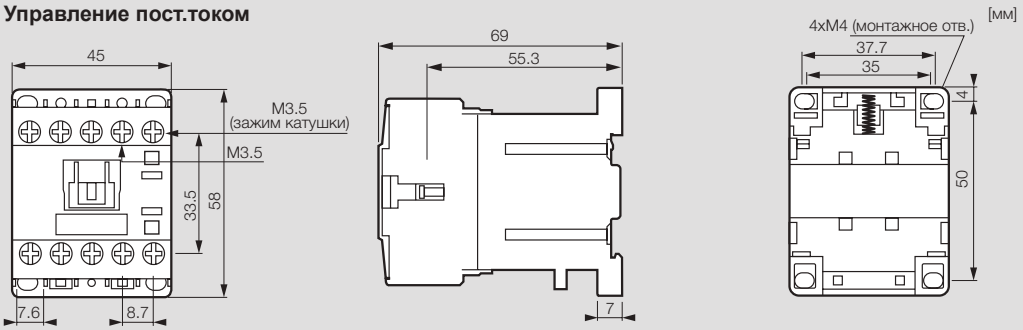

0.23 кг

Тепловые реле защиты от перегрузки для мини-контакторов

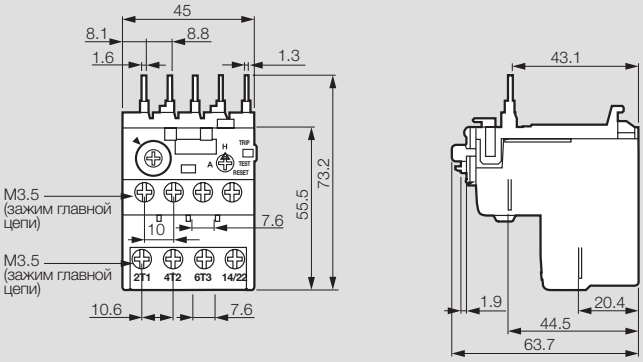

Блоки вспомогательных контактов

Фронтальные

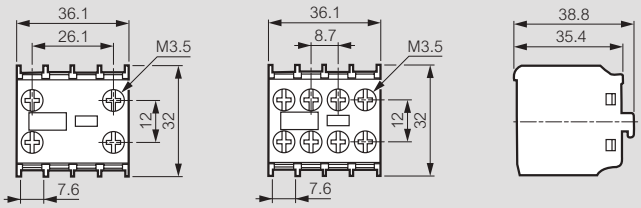

Боковые

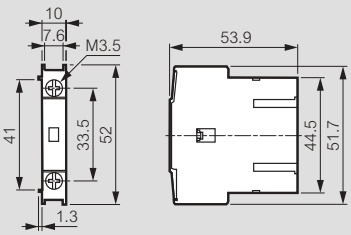

3-полюсные контакторы CTX³

промышленные контакторы на токи от 9 до 100 А

4 160 96

4 161 26

4 161 46

4 161 56

4 161 86

4 161 96

Технические характеристики и таблицы координации защиты с автоматическими выключателями **стр. 214-215**
Размеры **стр. 216-217**

Соответствуют МЭК 60947-1, МЭК 60947-4-1
Могут быть оборудованы тепловыми реле RTX³ (стр. 210-211), дополнительными блоками вспомогательных контактов, реле времени, блоками коммутации конденсаторов и устройствами взаимной блокировки CTX³ (стр. 212)

CTX³ 22

Со встроенными вспомогательными контактами
Винтовые зажимы

Упак.	Кат. № Винтовые зажимы	Номинальный ток AC 3	Напряжение цепи управления	Встроенные вспомогательные контакты
		9 A		
1	4 160 80	9 A	24 В∿	1 Н.О. + 1 Н.З.
1	4 160 81	9 A	24 В⎓	1 Н.О. + 1 Н.З.
1	4 160 82	9 A	48 В∿	1 Н.О. + 1 Н.З.
1	4 160 83	9 A	48 В⎓	1 Н.О. + 1 Н.З.
1	4 160 84	9 A	110 В∿	1 Н.О. + 1 Н.З.
1	4 160 86	9 A	230 В∿	1 Н.О. + 1 Н.З.
1	4 160 88	9 A	380 В∿	1 Н.О. + 1 Н.З.
1	4 160 89	9 A	415 В∿	1 Н.О. + 1 Н.З.
		12 A		
1	4 160 90	12 A	24 В∿	1 Н.О. + 1 Н.З.
1	4 160 91	12 A	24 В⎓	1 Н.О. + 1 Н.З.
1	4 160 92	12 A	48 В∿	1 Н.О. + 1 Н.З.
1	4 160 93	12 A	48 В⎓	1 Н.О. + 1 Н.З.
1	4 160 94	12 A	110 В∿	1 Н.О. + 1 Н.З.
1	4 160 96	12 A	230 В∿	1 Н.О. + 1 Н.З.
1	4 160 98	12 A	380 В∿	1 Н.О. + 1 Н.З.
1	4 160 99	12 A	415 В∿	1 Н.О. + 1 Н.З.
		18 A		
1	4 161 00	18 A	24 В∿	1 Н.О. + 1 Н.З.
1	4 161 01	18 A	24 В⎓	1 Н.О. + 1 Н.З.
1	4 161 02	18 A	48 В∿	1 Н.О. + 1 Н.З.
1	4 161 03	18 A	48 В⎓	1 Н.О. + 1 Н.З.
1	4 161 04	18 A	110 В∿	1 Н.О. + 1 Н.З.
1	4 161 06	18 A	230 В∿	1 Н.О. + 1 Н.З.
1	4 161 08	18 A	380 В∿	1 Н.О. + 1 Н.З.
1	4 161 09	18 A	415 В∿	1 Н.О. + 1 Н.З.
		22 A		
1	4 161 10	22 A	24 В∿	1 Н.О. + 1 Н.З.
1	4 161 11	22 A	24 В⎓	1 Н.О. + 1 Н.З.
1	4 161 12	22 A	48 В∿	1 Н.О. + 1 Н.З.
1	4 161 13	22 A	48 В⎓	1 Н.О. + 1 Н.З.
1	4 161 14	22 A	110 В∿	1 Н.О. + 1 Н.З.
1	4 161 16	22 A	230 В∿	1 Н.О. + 1 Н.З.
1	4 161 18	22 A	380 В∿	1 Н.О. + 1 Н.З.
1	4 161 19	22 A	415 В∿	1 Н.О. + 1 Н.З.

CTX³ 40

Со встроенными вспомогательными контактами
Винтовые зажимы

Упак.	Кат. № Винтовые зажимы	Номинальный ток AC 3	Напряжение цепи управления	Встроенные вспомогательные контакты
		32 A		
1	4 161 20	32 A	24 В∿	2 Н.О. + 2 Н.З.
1	4 161 21	32 A	24 В⎓	2 Н.О. + 2 Н.З.
1	4 161 22	32 A	48 В∿	2 Н.О. + 2 Н.З.
1	4 161 23	32 A	48 В⎓	2 Н.О. + 2 Н.З.
1	4 161 24	32 A	110 В∿	2 Н.О. + 2 Н.З.
1	4 161 26	32 A	230 В∿	2 Н.О. + 2 Н.З.
1	4 161 28	32 A	380 В∿	2 Н.О. + 2 Н.З.
1	4 161 29	32 A	415 В∿	2 Н.О. + 2 Н.З.
		40 A		
1	4 161 30	40 A	24 В∿	2 Н.О. + 2 Н.З.
1	4 161 31	40 A	24 В⎓	2 Н.О. + 2 Н.З.
1	4 161 32	40 A	48 В∿	2 Н.О. + 2 Н.З.
1	4 161 33	40 A	48 В⎓	2 Н.О. + 2 Н.З.
1	4 161 34	40 A	110 В∿	2 Н.О. + 2 Н.З.
1	4 161 36	40 A	230 В∿	2 Н.О. + 2 Н.З.
1	4 161 38	40 A	380 В∿	2 Н.О. + 2 Н.З.
1	4 161 39	40 A	415 В∿	2 Н.О. + 2 Н.З.

CTX³ 65

Со встроенными вспомогательными контактами

Упак.	Винтовые зажимы	Торцевые зажимы	Номинальный ток AC 3	Напряжение цепи управления	Встроенные вспомогательные контакты
			50 A		
1	4 161 40	4 161 50	50 A	24 В∿	2 Н.О. + 2 Н.З.
1	4 161 41	4 161 51	50 A	24 В⎓	2 Н.О. + 2 Н.З.
1	4 161 42	4 161 52	50 A	48 В∿	2 Н.О. + 2 Н.З.
1	4 161 43	4 161 53	50 A	48 В⎓	2 Н.О. + 2 Н.З.
1	4 161 44	4 161 54	50 A	110 В∿	2 Н.О. + 2 Н.З.
1	4 161 46	4 161 56	50 A	230 В∿	2 Н.О. + 2 Н.З.
1	4 161 48	4 161 58	50 A	380 В∿	2 Н.О. + 2 Н.З.
1	4 161 49	4 161 59	50 A	415 В∿	2 Н.О. + 2 Н.З.
			65 A		
1	4 161 60	4 161 70	65 A	24 В∿	2 Н.О. + 2 Н.З.
1	4 161 61	4 161 71	65 A	24 В⎓	2 Н.О. + 2 Н.З.
1	4 161 62	4 161 72	65 A	48 В∿	2 Н.О. + 2 Н.З.
1	4 161 63	4 161 73	65 A	48 В⎓	2 Н.О. + 2 Н.З.
1	4 161 64	4 161 74	65 A	110 В∿	2 Н.О. + 2 Н.З.
1	4 161 66	4 161 76	65 A	230 В∿	2 Н.О. + 2 Н.З.
1	4 161 68	4 161 78	65 A	380 В∿	2 Н.О. + 2 Н.З.
1	4 161 69	4 161 79	65 A	415 В∿	2 Н.О. + 2 Н.З.

Блоки вспомогательных контактов
стр. 211

3-полюсные контакторы CTX³

промышленные контакторы на токи от 75 до 800 А

4 162 46

4 162 56

4 162 96

4 163 56

Технические характеристики и таблицы координации защиты с автоматическими выключателями **стр. 214-215**
Размеры **стр. 216-217**

Соответствуют МЭК 60947-1, МЭК 60947-4-1
Могут быть оборудованы тепловыми реле RTX³ (стр. 210-211), дополнительными блоками вспомогательных контактов, реле времени (кроме CTX³ 225/400/800) и устройствами взаимной блокировки CTX³ (стр. 212)

CTX³ 100

Со встроенными вспомогательными контактами

Упак.	Кат. № Винтовые зажимы	Кат. № Торцевые зажимы	Номинальный ток AC 3	Напряжение цепи управления	Встроенные вспомогательные контакты
			75 A		
1	4 161 80	4 161 90	75 A	24 В∿	2 Н.О. + 2 Н.З.
1	4 161 81	4 161 91	75 A	24 В⎓	2 Н.О. + 2 Н.З.
1	4 161 82	4 161 92	75 A	48 В∿	2 Н.О. + 2 Н.З.
1	4 161 83	4 161 93	75 A	48 В⎓	2 Н.О. + 2 Н.З.
1	4 161 84	4 161 94	75 A	110 В∿	2 Н.О. + 2 Н.З.
1	4 161 86	4 161 96	75 A	230 В∿	2 Н.О. + 2 Н.З.
1	4 161 88	4 161 98	75 A	380 В∿	2 Н.О. + 2 Н.З.
1	4 161 89	4 161 99	75 A	415 В∿	2 Н.О. + 2 Н.З.
			85 A		
1	4 162 00	4 162 10	85 A	24 В∿	2 Н.О. + 2 Н.З.
1	4 162 01	4 162 11	85 A	24 В⎓	2 Н.О. + 2 Н.З.
1	4 162 02	4 162 12	85 A	48 В∿	2 Н.О. + 2 Н.З.
1	4 162 03	4 162 13	85 A	48 В⎓	2 Н.О. + 2 Н.З.
1	4 162 04	4 162 14	85 A	110 В∿	2 Н.О. + 2 Н.З.
1	4 162 06	4 162 16	85 A	230 В∿	2 Н.О. + 2 Н.З.
1	4 162 08	4 162 18	85 A	380 В∿	2 Н.О. + 2 Н.З.
1	4 162 09	4 162 19	85 A	415 В∿	2 Н.О. + 2 Н.З.
			100 A		
1	4 162 20	4 162 30	100 A	24 В∿	2 Н.О. + 2 Н.З.
1	4 162 21	4 162 31	100 A	24 В⎓	2 Н.О. + 2 Н.З.
1	4 162 22	4 162 32	100 A	48 В∿	2 Н.О. + 2 Н.З.
1	4 162 23	4 162 33	100 A	48 В⎓	2 Н.О. + 2 Н.З.
1	4 162 24	4 162 34	100 A	110 В∿	2 Н.О. + 2 Н.З.
1	4 162 26	4 162 36	100 A	230 В∿	2 Н.О. + 2 Н.З.
1	4 162 28	4 162 38	100 A	380 В∿	2 Н.О. + 2 Н.З.
1	4 162 29	4 162 39	100 A	415 В∿	2 Н.О. + 2 Н.З.

CTX³ 150

Со встроенными вспомогательными контактами

Упак.	Кат. № Винтовые зажимы	Кат. № Торцевые зажимы	Номинальный ток AC 3	Напряжение цепи управления	Встроенные вспомогательные контакты
			130 A		
1	4 162 40	4 162 50	130 A	24 В∿	2 Н.О. + 2 Н.З.
1	4 162 41	4 162 51	130 A	24 В⎓	2 Н.О. + 2 Н.З.
1	4 162 42	4 162 52	130 A	48 В∿	2 Н.О. + 2 Н.З.
1	4 162 43	4 162 53	130 A	48 В⎓	2 Н.О. + 2 Н.З.
1	4 162 46	4 162 56	130 A	100-240 В∿/⎓	2 Н.О. + 2 Н.З.
1	4 162 49	4 162 59	130 A	400-440 В∿	2 Н.О. + 2 Н.З.
			150 A		
1	4 162 60	4 162 70	150 A	24 В∿	2 Н.О. + 2 Н.З.
1	4 162 61	4 162 71	150 A	24 В⎓	2 Н.О. + 2 Н.З.
1	4 162 62	4 162 72	150 A	48 В∿	2 Н.О. + 2 Н.З.
1	4 162 63	4 162 73	150 A	48 В⎓	2 Н.О. + 2 Н.З.
1	4 162 66	4 162 76	150 A	100-240 В∿/⎓	2 Н.О. + 2 Н.З.
1	4 162 69	4 162 79	150 A	400-440 В∿	2 Н.О. + 2 Н.З.

CTX³ 225

Со встроенными вспомогательными контактами

Упак.	Кат. № Винтовые зажимы	Номинальный ток AC 3	Напряжение цепи управления	Встроенные вспомогательные контакты
		185 A		
1	4 162 80	185 A	24 В∿/⎓	2 Н.О. + 2 Н.З.
1	4 162 82	185 A	48 В∿/⎓	2 Н.О. + 2 Н.З.
1	4 162 86	185 A	100-240 В∿/⎓	2 Н.О. + 2 Н.З.
1	4 162 89	185 A	380-450 В∿	2 Н.О. + 2 Н.З.
		225 A		
1	4 162 90	225 A	24 В∿/⎓	2 Н.О. + 2 Н.З.
1	4 162 92	225 A	48 В∿/⎓	2 Н.О. + 2 Н.З.
1	4 162 96	225 A	100-240 В∿/⎓	2 Н.О. + 2 Н.З.
1	4 162 99	225 A	380-450 В∿	2 Н.О. + 2 Н.З.

CTX³ 400

Со встроенными вспомогательными контактами

Упак.	Кат. № Винтовые зажимы	Номинальный ток AC 3	Напряжение цепи управления	Встроенные вспомогательные контакты
		265 A		
1	4 163 06	265 A	100-240 В∿/⎓	2 Н.О. + 2 Н.З.
1	4 163 09	265 A	380-450 В∿	2 Н.О. + 2 Н.З.
		330 A		
1	4 163 16	330 A	100-240 В∿/⎓	2 Н.О. + 2 Н.З.
1	4 163 19	330 A	380-450 В∿	2 Н.О. + 2 Н.З.
		400 A		
1	4 163 26	400 A	100-240 В∿/⎓	2 Н.О. + 2 Н.З.
1	4 163 29	400 A	380-450 В∿	2 Н.О. + 2 Н.З.

CTX³ 800

Со встроенными вспомогательными контактами

Упак.	Кат. № Винтовые зажимы	Номинальный ток AC 3	Напряжение цепи управления	Встроенные вспомогательные контакты
		500 A		
1	4 163 36	500 A	200-240 В∿/⎓	2 Н.О. + 2 Н.З.
1	4 163 39	500 A	380-450 В∿	2 Н.О. + 2 Н.З.
		630 A		
1	4 163 46	630 A	200-240 В∿/⎓	2 Н.О. + 2 Н.З.
1	4 163 49	630 A	380-450 В∿	2 Н.О. + 2 Н.З.
		800 A		
1	4 163 56	800 A	200-240 В∿/⎓	2 Н.О. + 2 Н.З.
1	4 163 59	800 A	380-450 В∿	2 Н.О. + 2 Н.З.

Запасные катушки
стр. 213

Тепловые реле RTX³

для промышленных 3-полюсных контакторов CTX³

4 166 70

4 166 90

4 167 31

4 167 65

Размеры **стр. 218-219**
Время-токовые характеристики **стр. 222-225**

Тепловые реле обеспечивают защиту электродвигателя от перегрузок, затяжного пуска и заклинивания ротора.
Реле, оснащённые расцепителем дифференциального типа, обеспечивают защиту при обрыве фазы.
Соответствуют МЭК 60 947-1, МЭК 60 947-4-1

Тепловые реле защиты от перегрузки

Класс 10 А
Встроенные вспомогательные контакты 1 Н.О. + 1 Н.З.

RTX³ 40

Для контакторов CTX³ 22 и 40
С винтовыми зажимами

Упак.	Кат. № Тип Станд.	Кат. № Тип Дифф.	Диапазон настройки I мин. (А)	Диапазон настройки I макс. (А)
1	4 166 40	4 166 60	0.1	0.16
1	4 166 41	4 166 61	0.16	0.25
1	4 166 42	4 166 62	0.25	0.4
1	4 166 43	4 166 63	0.4	0.63
1	4 166 44	4 166 64	0.63	1
1	4 166 45	4 166 65	1	1.6
1	4 166 46	4 166 66	1.6	2.5
1	4 166 47	4 166 67	2.5	4
1	4 166 48	4 166 68	4	6
1	4 166 49	4 166 69	5	8
1	4 166 50	4 166 70	6	9
1	4 166 51	4 166 71	7	10
1	4 166 52	4 166 72	9	13
1	4 166 53	4 166 73	12	18
1	4 166 54	4 166 74	16	22
1	4 166 55	4 166 75	18	25
1	4 166 56	4 166 76	22	32
1	4 166 57	4 166 77	28	40

RTX³ 65

Для контакторов CTX³ 65
Стандартные реле, с винтовыми зажимами
Реле с защитой от обрыва фаз, с торцевыми зажимами

Упак.	Кат. № Тип Станд.	Кат. № Тип Дифф.	Диапазон настройки I мин. (А)	Диапазон настройки I макс. (А)
1	4 166 83	4 167 03	9	13
1	4 166 84	4 167 04	12	18
1	4 166 85	4 167 05	16	22
1	4 166 86	4 167 06	18	25
1	4 166 87	4 167 07	24	36
1	4 166 88	4 167 08	28	40
1	4 166 89	4 167 09	34	50
1	4 166 90	4 167 10	45	65

Тепловые реле защиты от перегрузки (продолжение)

Класс 10 А
Встроенные вспомогательные контакты 1 Н.О. + 1 Н.З.

RTX³ 100

Для контакторов CTX³ 100
Стандартные реле, с винтовыми зажимами
Реле с защитой от обрыва фаз, с торцевыми зажимами

Упак.	Кат. № Тип Станд.	Кат. № Тип Дифф.	Диапазон настройки I мин. (А)	Диапазон настройки I макс. (А)
1	4 167 23	4 167 43	18	25
1	4 167 24	4 167 44	24	36
1	4 167 25	4 167 45	28	40
1	4 167 26	4 167 46	34	50
1	4 167 27	4 167 47	45	65
1	4 167 28	4 167 48	54	75
1	4 167 29	4 167 49	63	85
1	4 167 30	4 167 50	70	95
1	4 167 31	4 167 51	80	100

RTX³ 150

Для контакторов CTX³ 150
Стандартные реле, с винтовыми зажимами
Реле с защитой от обрыва фаз, с торцевыми зажимами

Упак.	Кат. № Тип Станд.	Кат. № Тип Дифф.	Диапазон настройки I мин. (А)	Диапазон настройки I макс. (А)
1	4 167 60	4 167 70	45	65
1	4 167 61	4 167 71	54	75
1	4 167 62	4 167 72	63	85
1	4 167 63	4 167 73	80	105
1	4 167 64	4 167 74	95	130
1	4 167 65	4 167 75	110	150

Монтажное основание для автономной установки

Для монтажа реле отдельно от контакторов на DIN-рейке или на панели с помощью винтов

Упак.	Кат. №	
1	4 165 91	Для RTX³ 40 до 32 А
1	4 165 92	Для RTX³ 40 (40 А)
1	4 165 93	Для RTX³ 65 с винтовыми зажимами
1	4 165 94	Для RTX³ 65 с торцевыми зажимами
1	4 165 95	Для RTX³ 100 с винтовыми зажимами
1	4 165 96	Для RTX³ 100 с торцевыми зажимами
1	4 165 97	Для RTX³ 150 с винтовыми зажимами
1	4 165 98	Для RTX³ 150 с торцевыми зажимами

Автоматические выключатели для защиты электродвигателей MPX³
стр. 192

Тепловые реле RTX³

для промышленных 3-полюсных контакторов CTX³

4 167 84

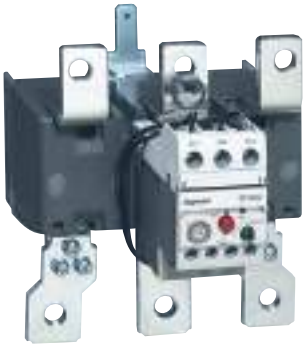

4 167 91

Размеры **стр. 218-219**
Время-токовые характеристики **стр. 222-225**

Соответствуют МЭК 60 947-1, МЭК 60 947-4-1

Упак.	Кат. №	Тепловые реле защиты от перегрузки		
		Класс 10 А Встроенные вспомогательные контакты 1 Н.О. + 1 Н.З.		
		RTX³ 225		
		Для контакторов CTX³ 225 С винтовыми зажимами		
	Дифф. типа	Диапазон настройки	I мин. (А)	I макс. (А)
1	4 167 80		65	100
1	4 167 81		85	125
1	4 167 82		100	160
1	4 167 83		120	185
1	4 167 84		160	240
		RTX³ 400		
		Для контакторов CTX³ 400 С винтовыми зажимами		
1	4 167 86		85	125
1	4 167 87		100	160
1	4 167 88		120	185
1	4 167 89		160	240
1	4 167 90		200	330
1	4 167 91		260	400
		RTX³ 800		
		Для контакторов CTX³ 800 С винтовыми зажимами		
1	4 167 92		200	300
1	4 167 93		260	400
1	4 167 94		400	600
1	4 167 95		520	800

4-полюсные контакторы CTX³

промышленные контакторы на токи 40 - 900 А и запасные катушки

4 164 36

4 164 56

4 164 86

Размеры **стр. 220-221**

Соответствуют МЭК 60 947-1, МЭК 60 947-4-1
Могут быть оборудованы дополнительными блоками вспомогательных контактов и реле времени (кроме CTX³ на токи 165-900 А) и устройствами взаимной блокировки CTX³

Упак.	Кат. №	Контакторы CTX³		
		Зажимы питания: винтовые		
		Без встроенных вспомогательных контактов		
		Номинальный ток AC-1	Номинальный ток AC-3	Напряжение цепи управления
1	4 164 26	40 А	22 А	230 В∿
1	4 164 36	60 А	40 А	230 В∿
1	4 164 46	100 А	65 А	230 В∿
1	4 164 56	135 А	85 А	230 В∿
		Со встроенными вспомогательными контактами		
		Вспомогательные контакты: 2 Н.О. + 2 Н.З.		
1	4 164 66	165 А	130 А	100-240 В∿/⎓
1	4 164 76	250 А	150 А	100-240 В∿/⎓
1	4 164 86	330 А	225 А	100-240 В∿/⎓
1	4 164 96	420 А	330 А	100-240 В∿/⎓
1	4 165 06	500 А	400 А	100-240 В∿/⎓
1	4 165 16	750 А	630 А	200-240 В∿/⎓
1	4 165 26	900 А	800 А	200-240 В∿/⎓

		Запасные катушки для 4-полюсных контакторов CTX³
		Напряжение управления 230 В∿
3	4 165 46	Для CTX³ 40-60 А (AC-1)
4	4 165 56	Для CTX³ 100-135 А (AC-1)
1	4 165 66	Для CTX³ 165-330 А (AC-1)
3	4 165 76	Для CTX³ 420-500 А (AC-1)
3	4 165 86	Для CTX³ 750-900 А (AC-1)

Механическая взаимная блокировка
стр. 212

Вспомогательные устройства и аксессуары CTX³

4 168 50

4 168 55

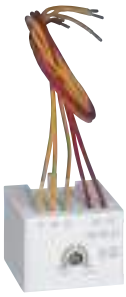
4 168 70

4 168 79

4 168 91

4 168 97

4 168 40

Технические характеристики **стр. 215-216**
Размеры **стр. 216**

Упак.	Кат. №	Блоки вспомогательных контактов CTX³
		Фронтальные 2-полюсные и 4-полюсные
		Для 3-полюсных CTX³ 9-150 A (AC-3) и 4-полюсных CTX³ 40-135 A (AC-1) Ith: 16 A
20	4 168 50	1 Н.О. + 1 Н.З.
20	4 168 51	2 Н.О.
20	4 168 52	2 Н.З.
10	4 168 53	4 Н.О.
10	4 168 54	3 Н.О. + 1 Н.З.
10	4 168 55	2 Н.О. + 2 Н.З.
10	4 168 56	1 Н.О. + 3 Н.З.
10	4 168 57	4 Н.З.
		Боковые
		Двухполюсные
		Монтаж с обеих сторон
20	4 168 58	Для 3-полюсных CTX³ 9-150 A (AC-3) 1 Н.О. + 1 Н.З. - Ith: 16 A
50	4 168 59	Для 3-полюсных CTX³ 185-800 A (AC-3) и 4-полюсных CTX³ 165-900 A (AC-1) 1 Н.О. + 1 Н.З. - Ith: 16 A
60	4 168 49	Для 4-полюсных CTX³ 40-135 A (AC-1) 1 Н.О. + 1 Н.З. - Ith: 16 A

		Реле времени CTX³
		Для 3-полюсных CTX³ 9-150 A (AC-3) и 4-полюсных CTX³ 40-135 A (AC-1) Выдержка времени: от 1 до 30 с Монтаж спереди
		С задержкой включения
8	4 168 70	24-48 В∿/⎓
8	4 168 71	110-230 В∿
		С задержкой отключения
8	4 168 72	24-48 В∿/⎓
8	4 168 73	110-230 В∿

		Блоки коммутации конденсаторов CTX³
		AC-6b Реактивная мощность от 9,7 квар до 62 квар (400/440 В)
1	4 168 74	Для 3-полюсных контакторов CTX³ 9-40 A
1	4 168 75	Для 3-полюсных контакторов CTX³ на 50 A и 65 A с винтовыми зажимами
1	4 168 76	Для 3-полюсных контакторов CTX³ на 50 A и 100 A с торцевыми зажимами
1	4 168 77	Для 3-полюсных контакторов CTX³ 75-100 A с винтовыми зажимами

Упак.	Кат. №	Устройства взаимной блокировки CTX³
		Детали для самостоятельной сборки Монтаж в горизонтальном положении
		Устройства взаимной блокировки
1	4 168 79	Устройство механической взаимной блокировки для 4-полюсных CTX³ 40-135 A (AC-1)
1	4 168 80	Устройство механической взаимной блокировки для 3-полюсных CTX³ 9-150 A Имеет 2 Н.З. контакта для электрической взаимной блокировки
1	4 168 87	Устройство механической взаимной блокировки для 4-полюсных CTX3 165-500 A и 3-полюсных 185-400 A Имеет 2 Н.З. контакта для электрической взаимной блоировки
1	4 168 88	Устройство механической взаимной блокировки для 3-полюсных CTX³ 500-800 A
1	4 168 89	Устройство механической взаимной блокировки для 4-полюсных CTX³ 750-900 A
		Соединительные комплекты
		Для сборки реверсивного контактора из двух 3-полюсных контакторов
4	4 168 82	Для контакторов CTX³ 22
6	4 168 83	Для контакторов CTX³ 40
2	4 168 84	Для контакторов CTX³ 65
1	4 168 85	Для контакторов CTX³ 100

		Оболочка для пускателей электродвигателей
		Для CTX³ 22 с реле RTX³ 40 (0,1-22 A)
1	4 168 90	Без кнопок
1	4 168 91	С кнопками

		Ограничители коммутационных перенапряжений для CTX³
		Для CTX³ 9-150 подавляют импульсы, генерируемые катушкой контактора в момент отключения
10	4 168 95	24-48 В В∿/⎓
10	4 168 96	100-125 В∿/⎓
10	4 168 97	200-240 В∿/⎓
10	4 168 98	380-400 В∿

		Крышки зажимов CTX³
10	4 168 42	Для 3-полюсных CTX³ 185-225 A (AC-3)
25	4 168 43	Для 3-полюсных CTX³ 265-400 A (AC-3)
5	4 168 44	Для 3-полюсных CTX³ 500-900 A (AC-3)
10	4 168 45	Для 4-полюсных CTX³ 165-330 A (AC-1)
10	4 168 46	Для 4-полюсных CTX³ 420-500 A (AC-1)
5	4 168 47	Для 4-полюсных CTX³ 750-900 A (AC-1)

		Защитная передняя крышка CTX³
150	4 168 40	Для 3-полюсных CTX³ 9-150 A (AC-3) Для 4-полюсных CTX³ 40-135 A (AC-1)
150	4 168 41	Для 3-полюсных CTX³ 85-800 A (AC-3) Для 4-полюсных CTX³ 165-900 A (AC-1)

		Тросовый привод дистанционного возврата в исходное положение для тепловых реле
1	4 168 92	400 мм
1	4 168 93	500 мм
1	4 168 94	600 мм

Запасные катушки CTX³

4 169 66

Упак.	Кат. №	Запасные катушки для 3-полюсных контакторов CTX³
		Для контакторов CTX³ 22
4	4 169 00	24 В∿
4	4 169 02	48 В∿
4	4 169 04	110 В∿
4	4 169 06	230 В∿
4	4 169 08	380 В∿
4	4 169 09	415 В∿
		Для контакторов CTX³ 40
6	4 169 20	24 В∿
1	4 169 21	24 В⎓
6	4 169 22	48 В∿
1	4 169 23	48 В⎓
6	4 169 24	110 В∿
6	4 169 26	230 В∿
6	4 169 28	380 В∿
6	4 169 29	415 В∿
		Для контакторов CTX³ 65
4	4 169 30	24 В∿
2	4 169 31	24 В⎓
4	4 169 32	48 В∿
2	4 169 33	48 В⎓
4	4 169 34	110 В∿
4	4 169 36	230 В∿
4	4 169 38	380 В∿
4	4 169 39	415 В∿
		Для контакторов CTX³ 100
3	4 169 40	24 В∿
2	4 169 41	24 В⎓
3	4 169 42	48 В∿
2	4 169 43	48 В⎓
3	4 169 44	110 В∿
3	4 169 46	230 В∿
3	4 169 48	380 В∿
3	4 169 49	415 В∿
		Для контакторов CTX³ 150
2	4 169 50	24 В∿
2	4 169 51	24 В⎓
2	4 169 52	48 В∿
2	4 169 53	48 В⎓
2	4 169 56	100-240 В∿/⎓
2	4 169 59	400-440 В∿
		Для контакторов CTX³ 225
1	4 169 60	24 В∿/⎓
1	4 169 62	48 В∿/⎓
1	4 169 66	100-240 В∿/⎓
1	4 169 69	400-440 В∿
		Для контакторов CTX³ 400
3	4 169 76	100-240 В∿/⎓
3	4 169 79	380-450 В∿
		Для контакторов CTX³ 800
3	4 169 86	200-240 В∿/⎓
3	4 169 89	380-450 В∿

Промежуточные реле CTX³

4 168 10

Размеры **стр. 207**

Упак.	Кат. №	Промежуточные реле CTX³
		4-полюсные Соответствуют требованиям МЭК 60947-1 и МЭК 60947-4-1 для вспомогательных контактов Ith = 16 A Катушки с низким потреблением тока
		4 Н.О.
1	4 168 00	24 В∿
1	4 168 01	24 В⎓
1	4 168 02	48 В∿
1	4 168 03	48 В⎓
1	4 168 04	110 В∿
1	4 168 06	230 В∿
1	4 168 09	400 В∿
		3 Н.О. + 1 Н.З.
1	4 168 10	24 В∿
1	4 168 11	24 В⎓
1	4 168 12	48 В∿
1	4 168 13	48 В⎓
1	4 168 14	110 В∿
1	4 168 16	230 В∿
1	4 168 19	400 В∿
		2 Н.О. + 2 Н.З.
1	4 168 20	24 В∿
1	4 168 21	24 В⎓
1	4 168 22	48 В∿
1	4 168 23	48 В⎓
1	4 168 24	110 В∿
1	4 168 26	230 В∿
1	4 168 29	400 В∿

Контакторы CTX³

технические характеристики

Условия окружающей среды

- Температура хранения: -50 °C … +40 °C
- Рабочая температура: -5 °C … +40 °C
- Рабочая высота над уровнем моря: 3000 м
- Степень защиты: IP20
- Стойкость к ударам: 8 g в разомкнутом и 10 g в замкнутом состоянии
- Стойкость к вибрациям (5-300 Гц): 2 g в разомкнутом и 4 g в замкнутом состоянии

Координация защиты по типу 2 с автоматическими выключателями MPX³

Согласно МЭК 60947-4-1
Ток короткого замыкания Iq = 50 кА Напряжение 400/415 В, 50/60 Гц

Стандартные электродвигатели AC-3 при 400/415 В 1500 об/мин		Ручной пускатель электродвигателя				Контактор	
		Тип выключателя		Диапазон уставок теплового расцепителя	Уставка электромагнитного расцепителя		
Номинальная мощность (кВт)	Ток (А)	Тип	Номинальный ток (А)	(А)	(А)	Тип	Номинальный ток (А)
-	-	MPX³ 32S	0.16	0.1 - 0.16	2.08	CTX³ 22	9
0.06	0.20	MPX³ 32S	0.25	0.16 - 0.25	3.25	CTX³ 22	9
0.09	0.30	MPX³ 32S	0.40	0.25 - 0.4	5.2	CTX³ 22	9
0.12	0.40	MPX³ 32S	0.63	0.4 - 0.63	8.19	CTX³ 22	9
0.18	0.60	MPX³ 32S	0.63	0.4 - 0.63	8.19	CTX³ 22	9
0.25	0.80	MPX³ 32S	1	0.63 - 1	13	CTX³ 22	9
0.37	1.1	MPX³ 32S	1.6	1 - 1.6	20.8	CTX³ 22	9
0.55	1.5	MPX³ 32S	1.6	1 - 1.6	20.8	CTX³ 22	9
0.75	1.9	MPX³ 32S	2.5	1.6 - 2.5	32.5	CTX³ 22	12
1.1	2.7	MPX³ 32S	4	2.5 - 4	52	CTX³ 22	18
1.5	3.6	MPX³ 32S	4	2.5 - 4	52	CTX³ 22	18
2.2	5.2	MPX³ 32S	6	4 - 6	78	CTX³ 22	18
3	6.8	MPX³ 32S	8	5 - 8	104	CTX³ 22	18
4	9	MPX³ 32S	10	6 - 10	130	CTX³ 22	18
5.5	11.5	MPX³ 32H	13	9 - 13	169	CTX³ 22	22
7.5	15.5	MPX³ 32H	17	11 - 17	221	CTX³ 22	22
10	20	MPX³ 32H	22	14 - 22	286	CTX³ 40	32
11	22	MPX³ 32H	25	18 - 26	338	CTX³ 40	32
15	29	MPX³ 32H	32	22 - 32	416	CTX³ 40	32
18.5	35	MPX³ 63H	40	28 - 40	520	CTX³ 65	50
22	41	MPX³ 63H	50	34 - 50	650	CTX³ 65	50
30	55	MPX³ 63H	63	45 - 63	819	CTX³ 65	65
37	67	MPX³ 100H	75	55 - 75	975	CTX³ 100	75
-	-	MPX³ 100H	90	70 - 90	1170	CTX³ 100	85
45	80	MPX³ 100H	100	80 - 100	1300	CTX³ 100	85

Определение координации защиты по типу 2 в соответствии с МЭК 60947-4-1:

- Контактор или пускатель не должны создавать опасности для людей и оборудования в случае короткого замыкания.
- Они должны оставаться пригодными для дальнейшей эксплуатации после восстановления нормальных условий.
- В условиях короткого замыкания допускается сваривание контактов при условии, что они могут быть легко разъединены (например, отверткой) без заметной деформации.

Дополнительные принадлежности

Устройство взаимной блокировки, Кат. № 4 168 80

Устройство механической взаимной блокировки имеет 2 Н.З. контакта для организации электрической взаимоблокировки двух контакторов

Соединительные комплекты

Для сборки реверсивного контактора из двух контакторов

Контактор	Соединительные комплекты		Устройство взаимной блокировки	
	Кат. №	Масса	Кат. №	Масса
CTX³ 22	4 168 82	0.04 кг	4 168 80	0.06 кг
CTX³ 40	4 168 83	0.05 кг		
CTX³ 65	4 168 84	0.12 кг		
CTX³ 100	4 168 85	0.33 кг		
CTX³ 150	-	-		

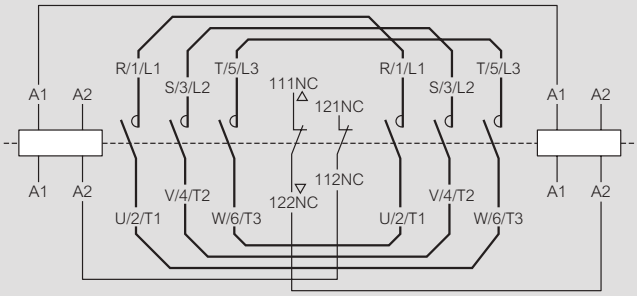

Типовая схема реверсивного контактора на основе CTX³ 9-150 A

Номинальные характеристики контактов устройства взаимной блокировки

Номинальное рабочее напряжение (В)	600
Номинальное напряжение изоляции (В)	600
Номинальная частота (Гц)	50/60
Номинальный тепловой ток (А)	10
Номинальный ток (А) в категории применения AC-15 при 240 В	3

Реле времени Кат. №№ 4 168 70/71/72/73

Применяется с контакторами		Кат. №	Номинальное напряжение	Характеристики
3П CTX³ 9-150 A	задержка включения	4 168 70	24-48 В пер./пост.тока	• Монтаж: фронтальный • Контакты: 1 Н.О./Н.З. (задержка включения), 1Н.О. (задержка отключения) • Выдержка времени: 1-30 с при включении или отключении • Частота: 50/60 Гц • Работа: мин. напряжение 86 % номинального Макс. напряжение 110 % номинального • Точность установки времени: ± 20 %
		4 168 71	110-230 В пер. тока	
4П CTX³ 40-135 A	задержка отключения	4 168 72	24-48 В пер./пост.тока	
		4 168 73	110-230 В пер. тока	

Контакторы CTX³

технические характеристики

Блоки коммутации конденсаторов CTX³ Кат. №№ 4 168 74/75/76/77

Блоки коммутации конденсаторов подключаются к зажимам контактора для ограничения сильных бросков тока.
Категория применения по МЭК 60947-4-1: AC 6b

Тип	Контактор		Максимальная рабочая мощность (квар)			Макс. пиковый ток (А)
			220 - 240 В	400 - 440 В	500 - 550 В	
4 168 74	CTX³ 22	9 A	5	9.7	14	560
	CTX³ 22	12 A	6.7	12.5	18	560
	CTX³ 22	18 A	8.5	16.7	24	850
	CTX³ 22	22 A	10	18	26	1250
	CTX³ 40	32 A	15	25	36	1900
	CTX³ 40	40 A	20	33.3	48	2160
4 168 75/76	CTX³ 65	50 A	20	40	58	2160
	CTX³ 65	65 A	25	45.7	66	3040
4 168 76/77	CTX³ 100	75 A	29.7	54	78	3040
	CTX³ 100	85 A	35	60	92	3040
	CTX³ 100	100 A	37	62	94	3040

Примечание: - Конденсатор должен быть разряжен перед повторной зарядкой (максимальное остаточное напряжение на зажимах ≤ 50 В).
- Для защиты от короткого замыкания должен использоваться предохранитель типа gG с номинальным током 1,5~2 In конденсатора.

Характеристики блока коммутации конденсаторов (токоограничивающий резистор)

- Блок уменьшает броски пускового тока до 60 x In, поскольку он включает в цепь токоограничивающий резистор перед тем, как замыкаются контакты главной цепи контактора
- Малая рассеиваемая мощность на токоограничивающем резисторе
- Ограничение бросков тока при коммутациях
- Продление срока службы батареи конденсаторов

Последовательность работы

Блок коммутации конденсаторов ОТКЛ. Контактор ОТКЛ.

Рис. 1

Блок коммутации конденсаторов ВКЛ. Контактор ОТКЛ.

Рис. 2

Блок коммутации конденсаторов ОТКЛ. Контактор ВКЛ.

Рис. 3

Примечание. Последовательность замыкания: Рис. 1 => Рис. 2 => Рис. 3
Последовательность размыкания: Рис. 3 => Рис. 1

Габаритные размеры контакторов CTX³ с блоками коммутации конденсаторов

Кат. 4 168 74 на CTX³ 22

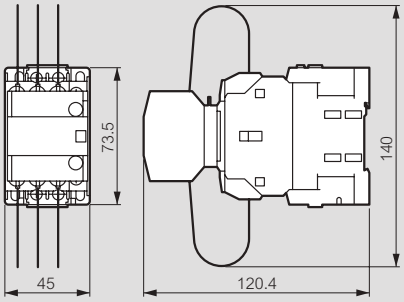

Кат. 4 168 75/76 на CTX³ 65

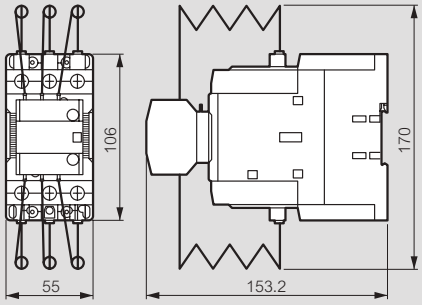

Кат. 4 168 74 на CTX³ 40

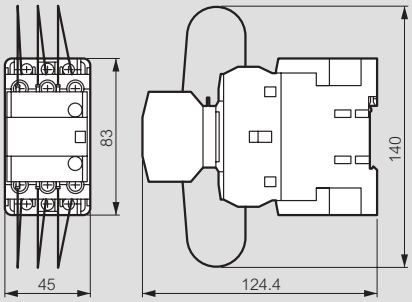

Кат. 4 168 76/77 на CTX³ 100

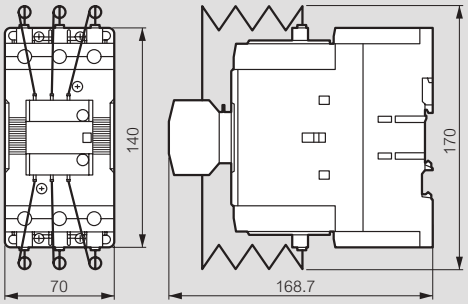

3-полюсные контакторы CTX³

размеры

CTX³ 22

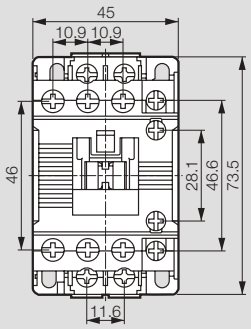

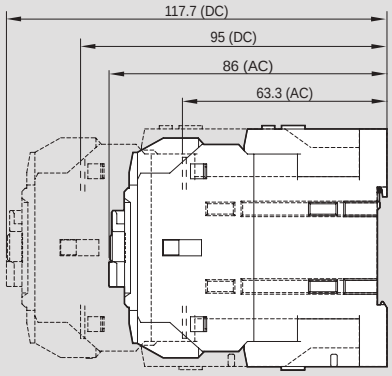

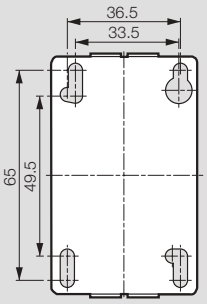

CTX³ 40

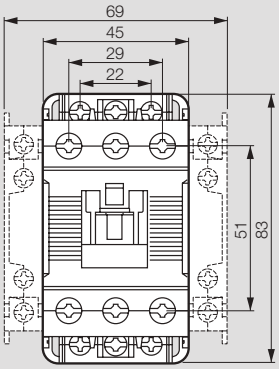

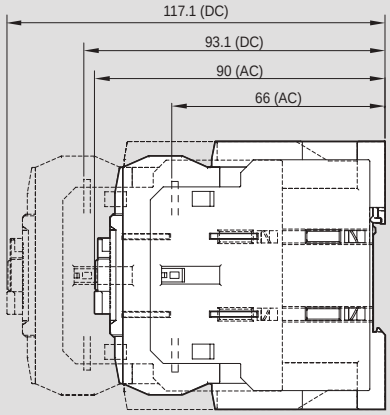

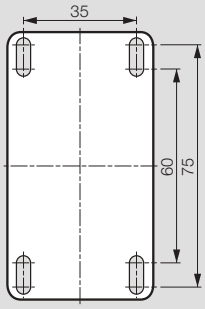

CTX³ 65

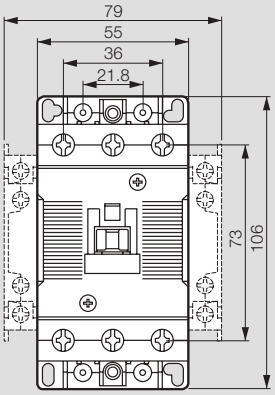

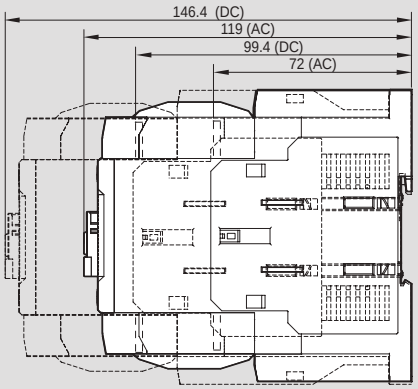

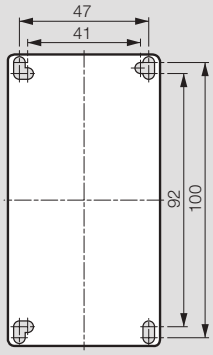

CTX³ 100

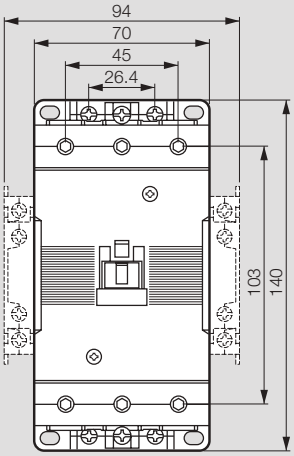

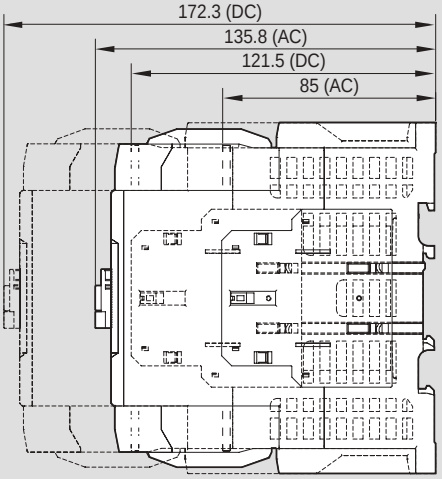

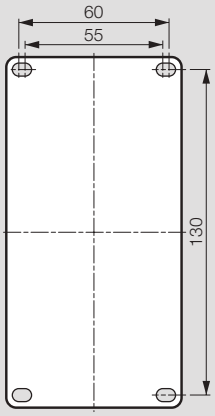

3-полюсные контакторы CTX³

размеры

CTX³ 150

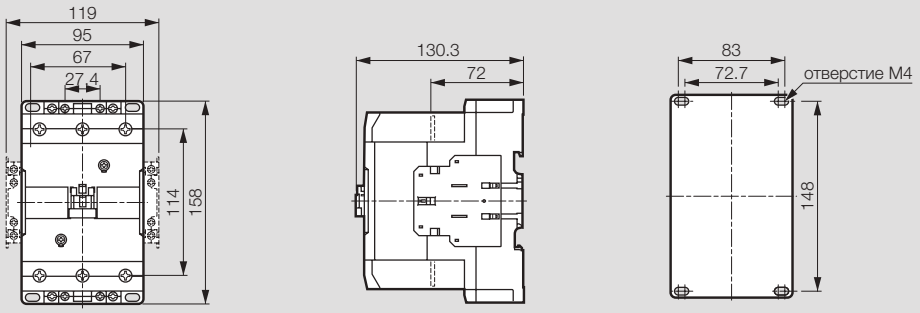

CTX³ 225

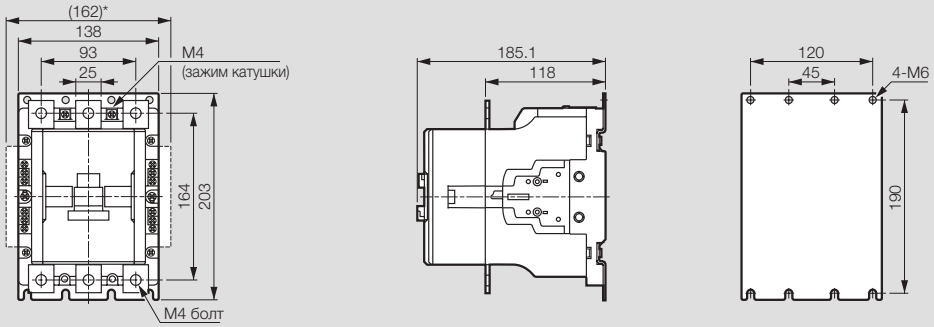

CTX³ 400

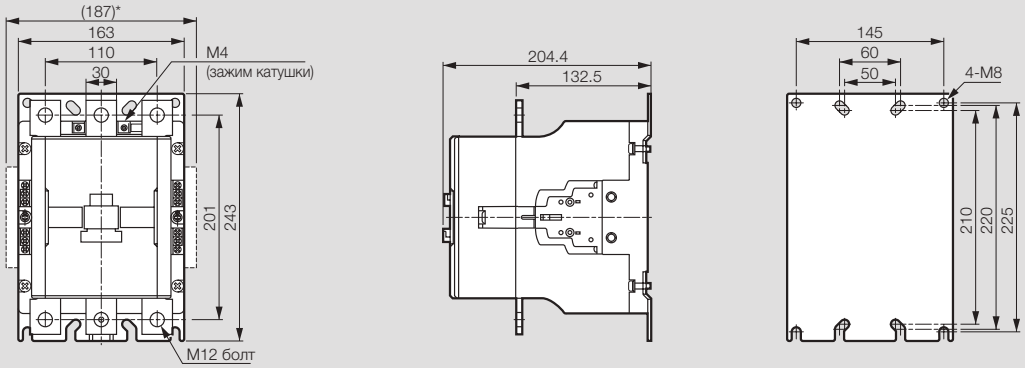

CTX³ 800

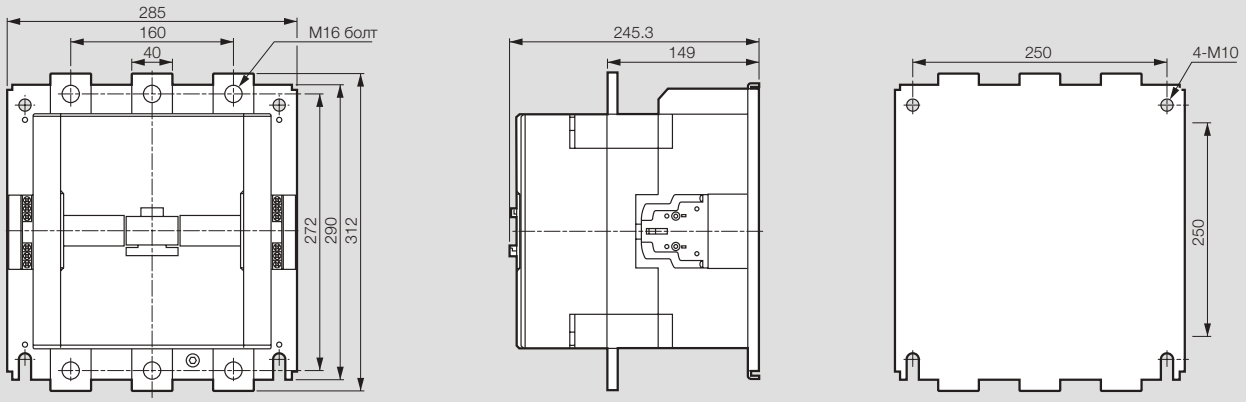

Тепловые реле RTX³ с винтовыми и торцевыми зажимами

размеры

RTX³ 40

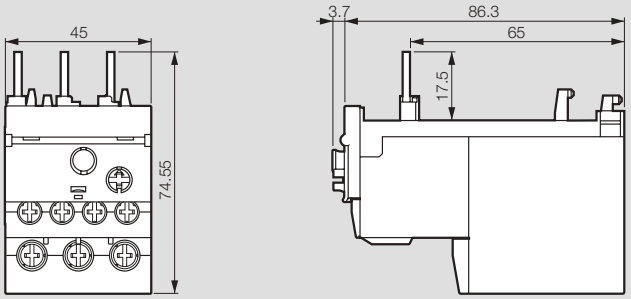

RTX³ 65

Винтовые зажимы

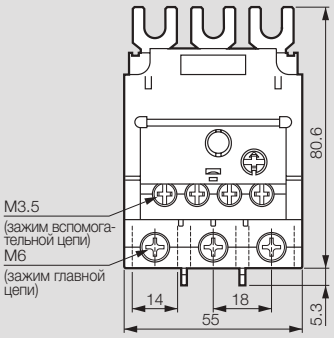

Торцевые зажимы

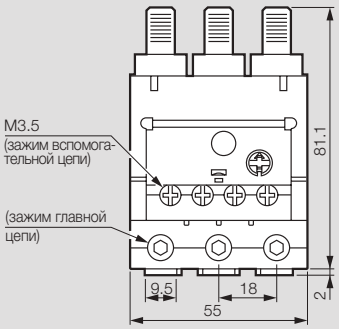

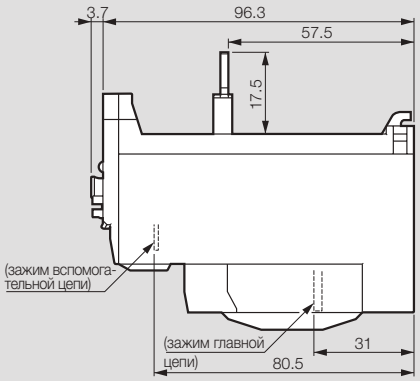

RTX³ 100

Винтовые зажимы

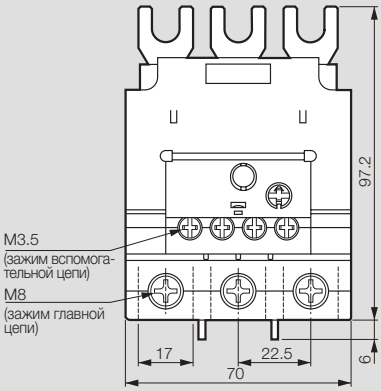

Торцевые зажимы

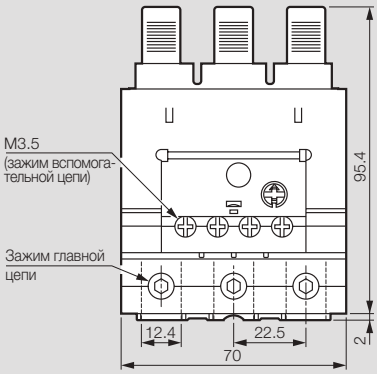

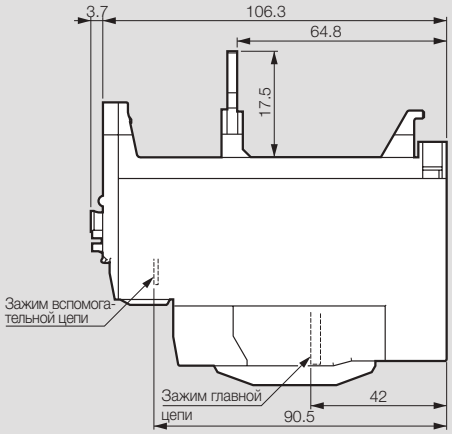

RTX³ 150

Винтовые зажимы

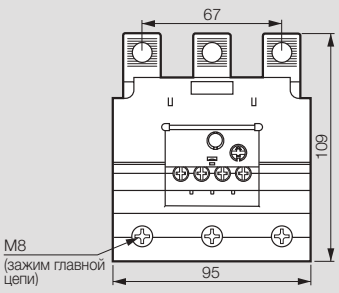

Торцевые зажимы

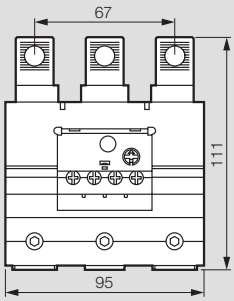

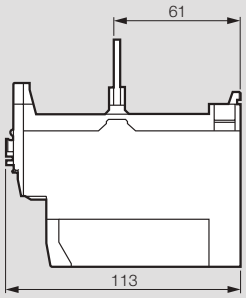

Тепловые реле RTX³ с винтовыми и торцевыми зажимами

размеры

RTX³ 225

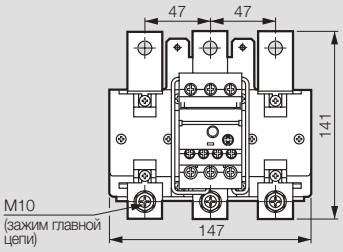

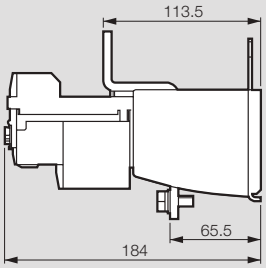

RTX³ 400

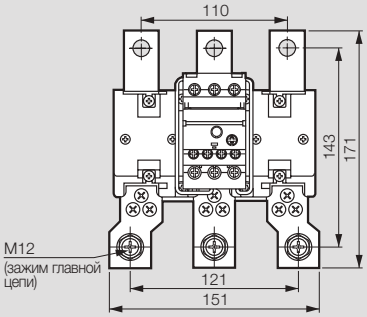

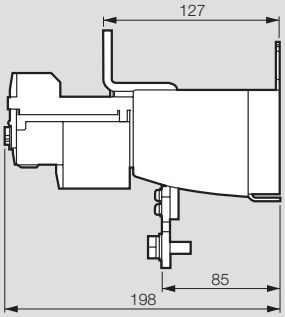

RTX³ 800

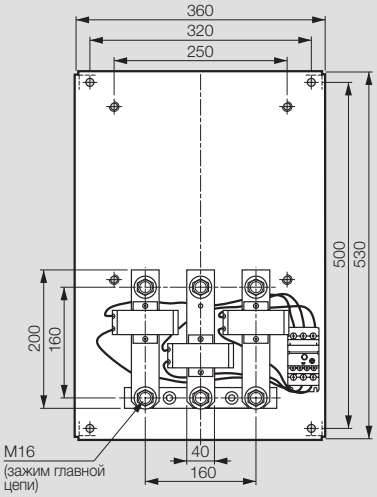

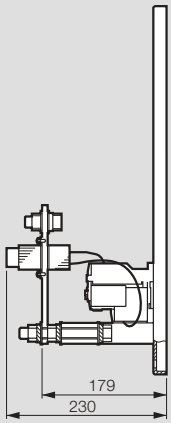

4-полюсные контакторы CTX³

размеры

4-полюсные CTX³ 40 A

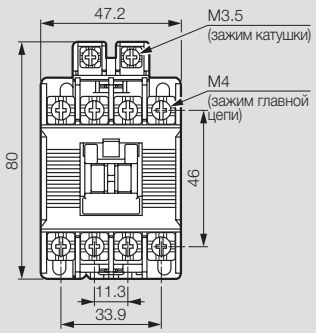

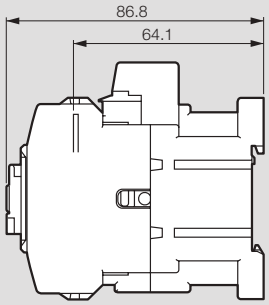

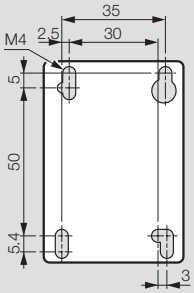

4-полюсные CTX³ 60 A

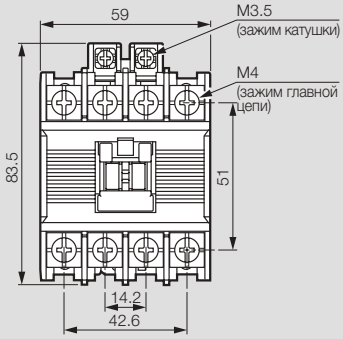

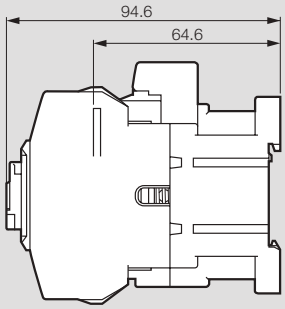

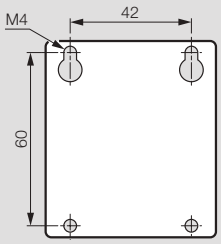

4-полюсные CTX³ 100 A и 135 A

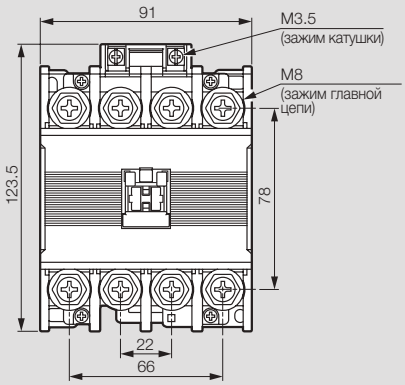

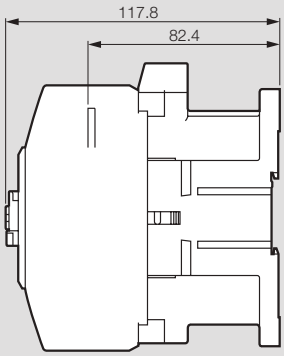

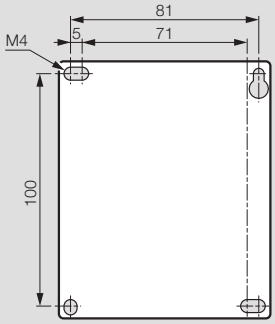

4-полюсные CTX³ 165 A, 250 A и 330 A

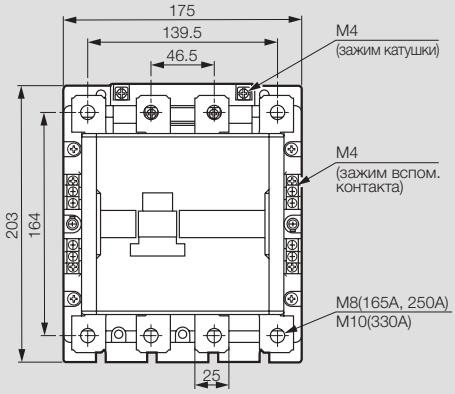

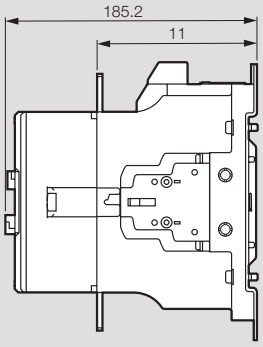

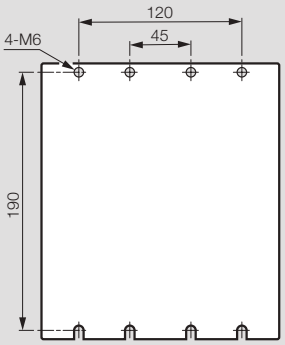

4-полюсные контакторы CTX³

размеры

4-полюсные CTX³ 420 A и 500 A

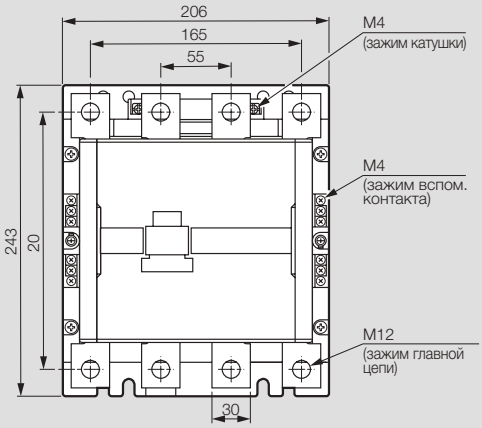

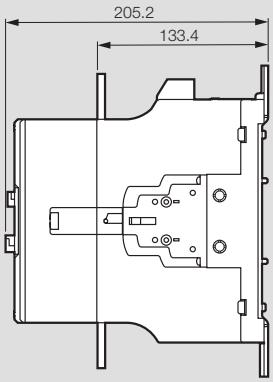

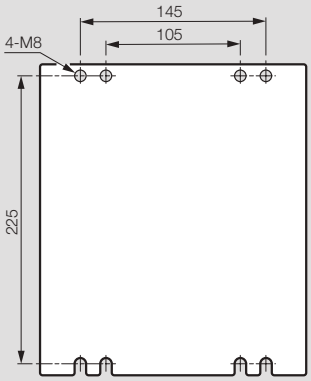

4-полюсные CTX³ 750 A и 900 A

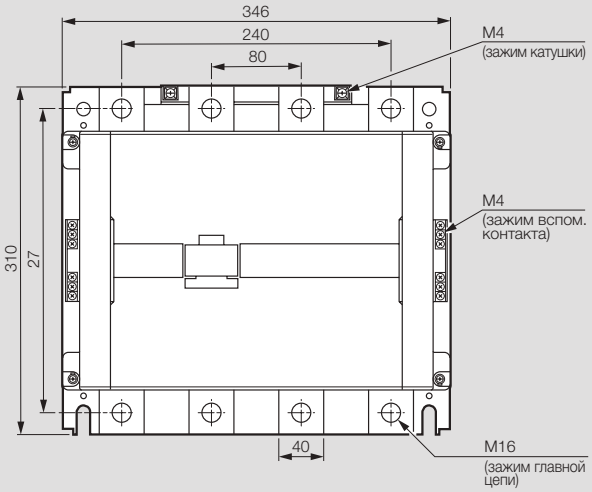

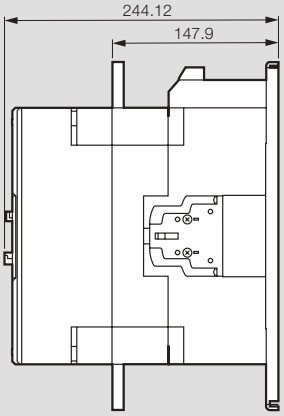

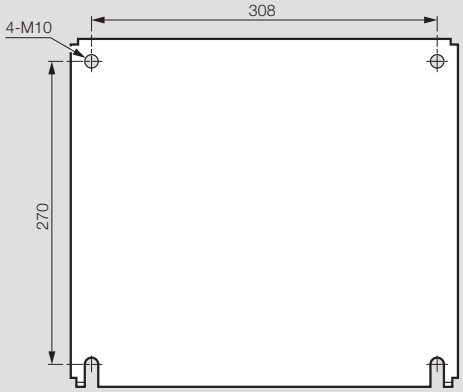

Тепловые реле RTX³

время-токовые характеристики

RTX³ 40 - класс расцепления 10 А

Пуск из холодного состояния

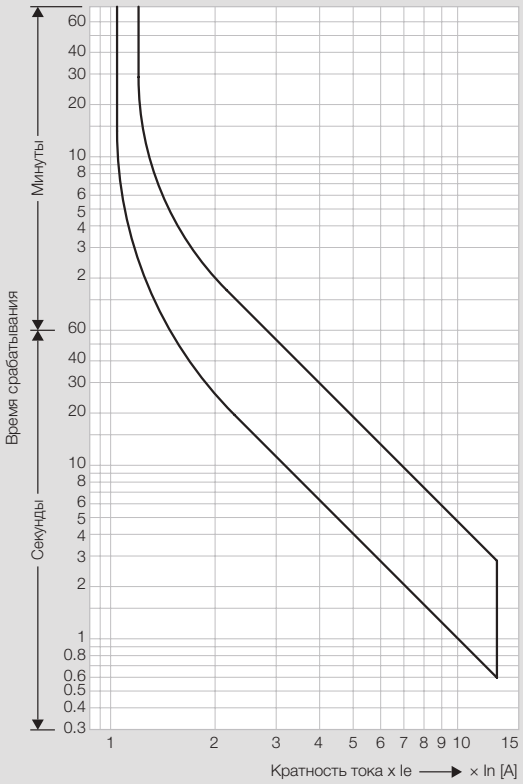

Пуск из нагретого состояния

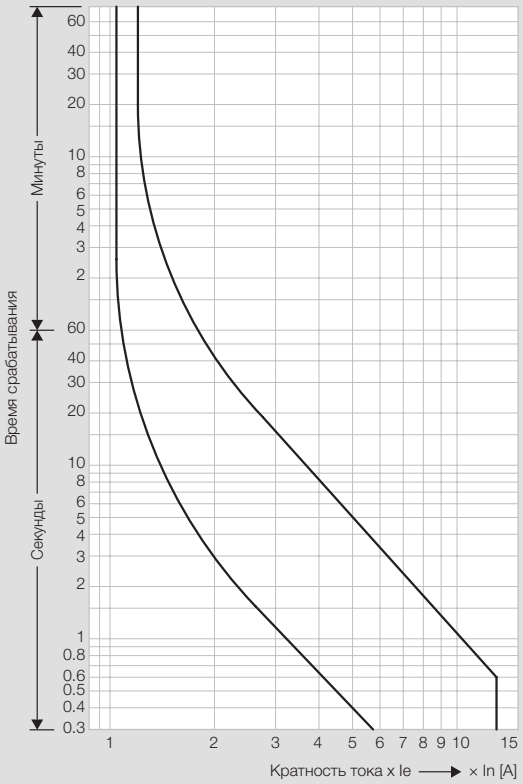

RTX³ 65 - класс расцепления 10 А

Пуск из холодного состояния

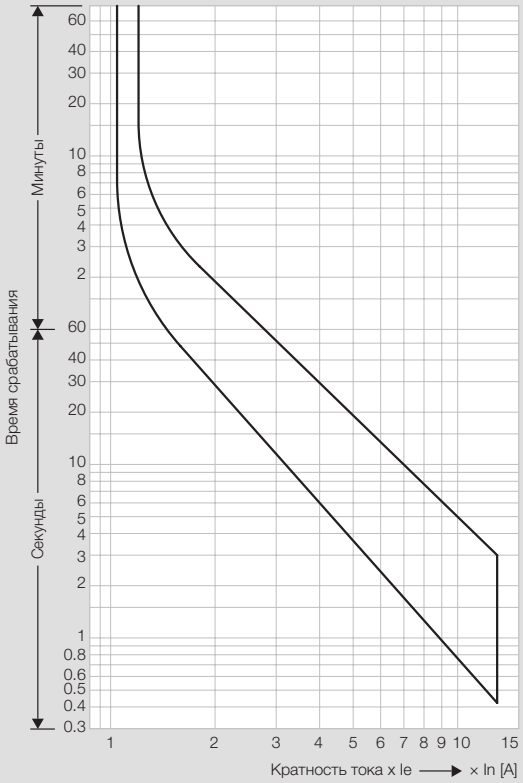

Пуск из нагретого состояния

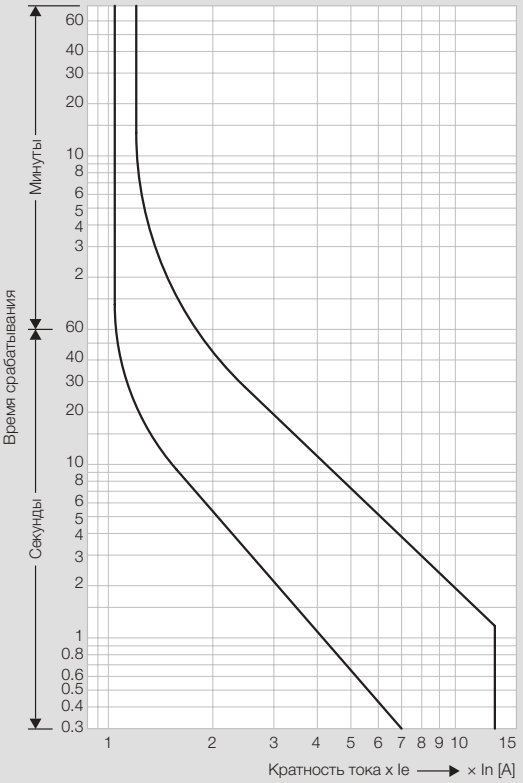

Тепловые реле RTX³

время-токовые характеристики

RTX³ 100 - класс расцепления 10 А

Пуск из холодного состояния

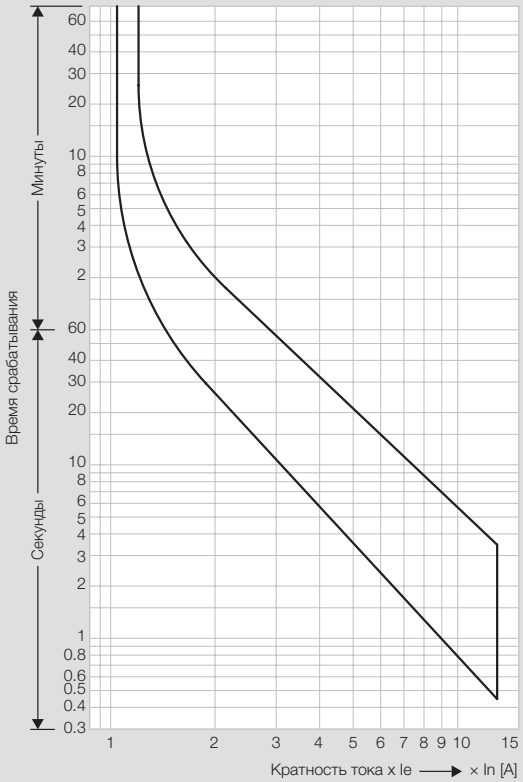

Пуск из нагретого состояния

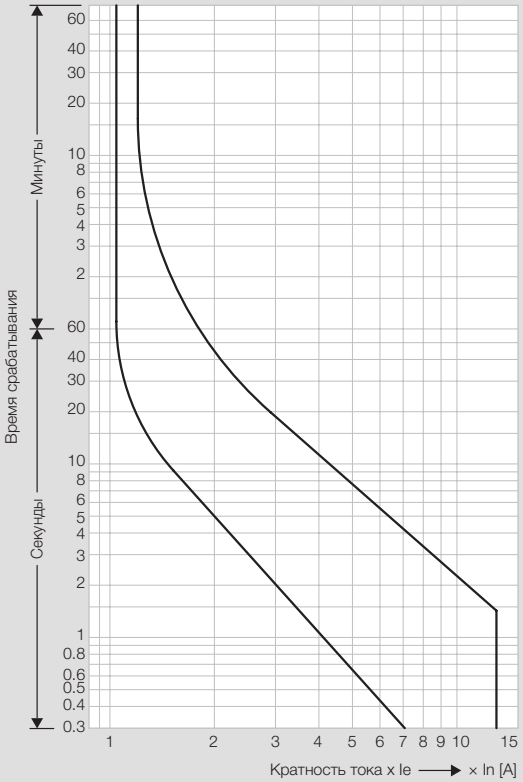

RTX³ 150 - класс расцепления 10 А

Пуск из холодного состояния

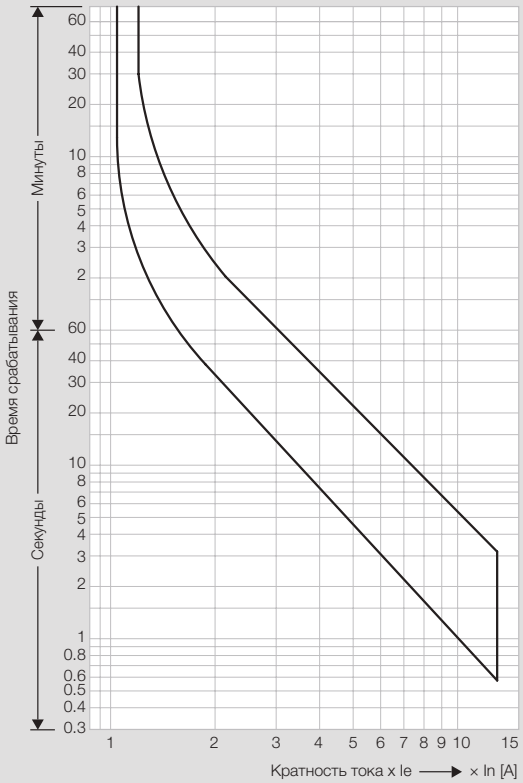

Пуск из нагретого состояния

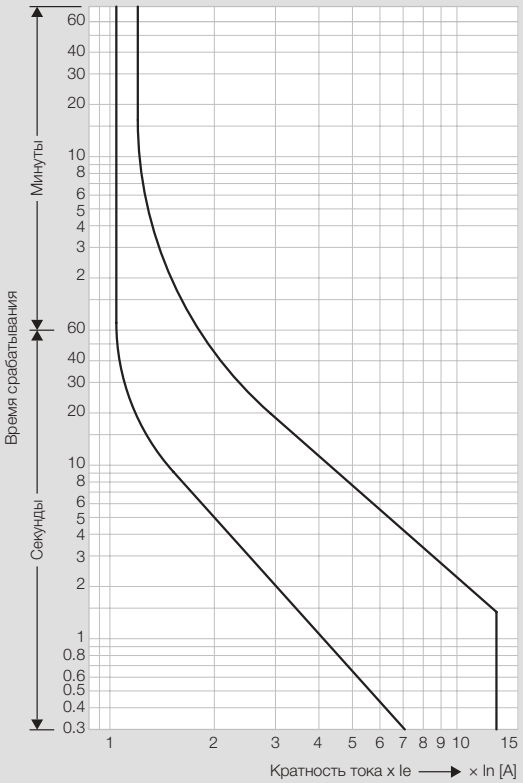

Тепловые реле RTX³

время-токовые характеристики (продолжение)

RTX³ 225 - класс расцепления 10 A

Пуск из холодного состояния

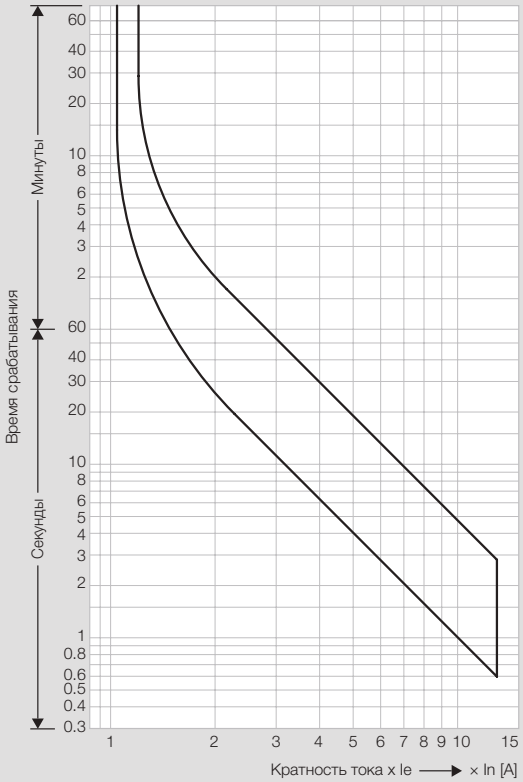

Пуск из нагретого состояния

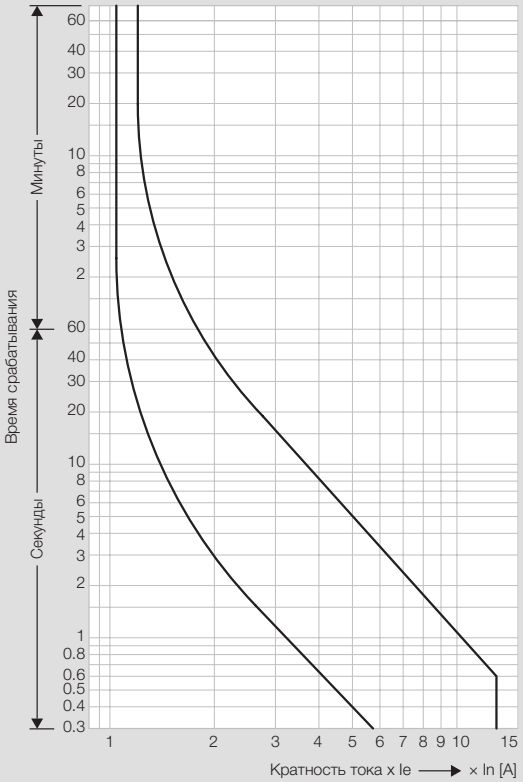

RTX³ 400 - класс расцепления 10 A

Пуск из холодного состояния

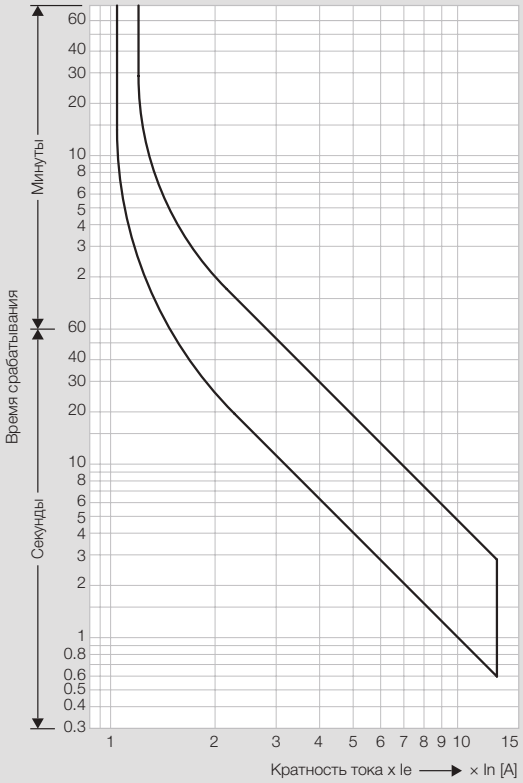

Пуск из нагретого состояния

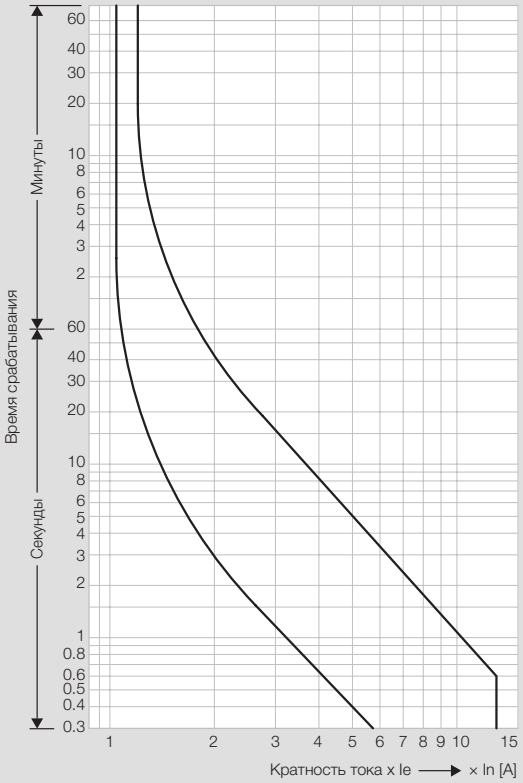

Тепловые реле RTX³

время-токовые характеристики (продолжение)

RTX³ 800 - класс расцепления 10 A

Пуск из холодного состояния

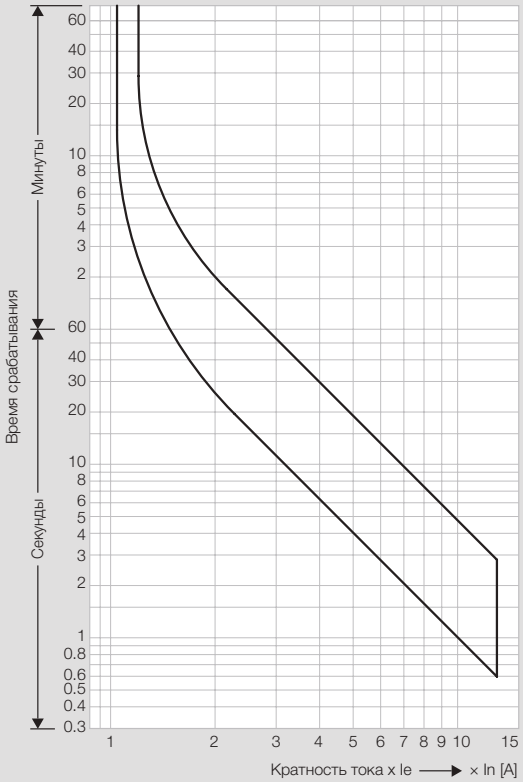

Пуск из нагретого состояния

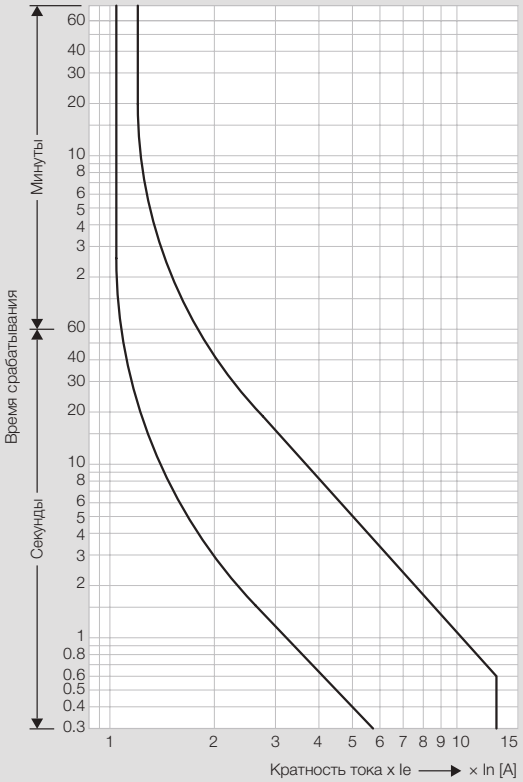

RTX³ mini - класс 10 A (тепловые реле для контакторов CTX³ mini)

Пуск из холодного состояния

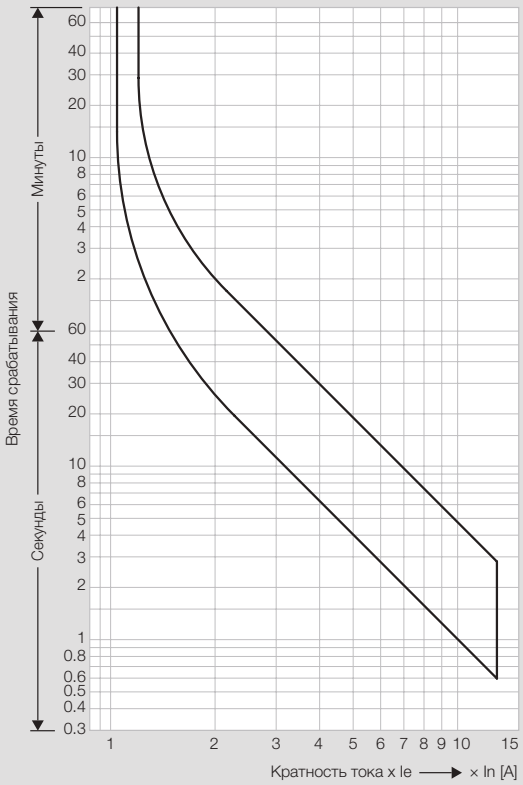

Пуск из нагретого состояния

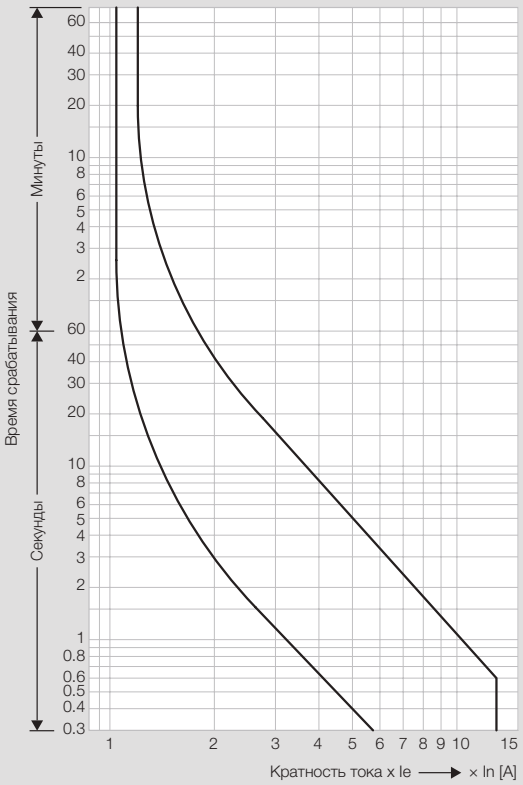

Блоки вспомогательных контактов

Фронтальные

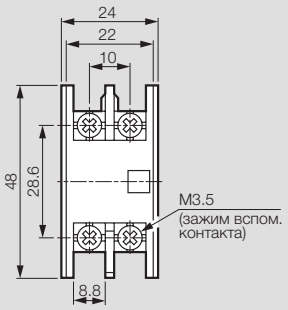

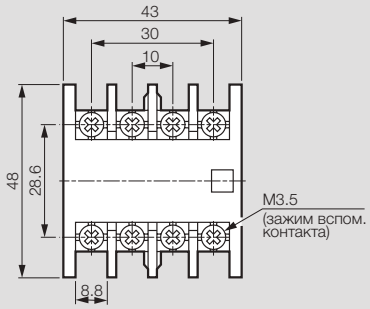

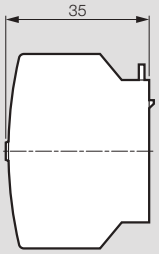

Боковые

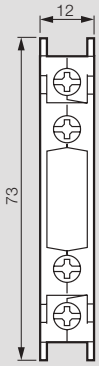

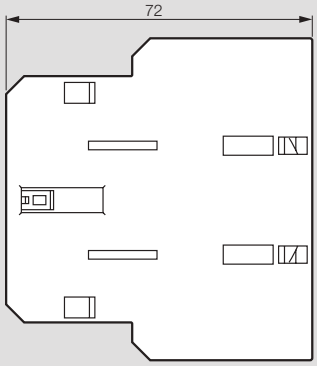

Реле времени CTX³

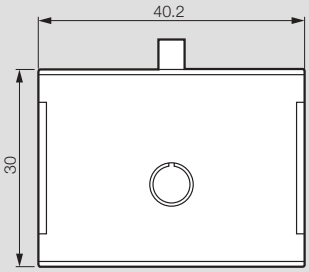

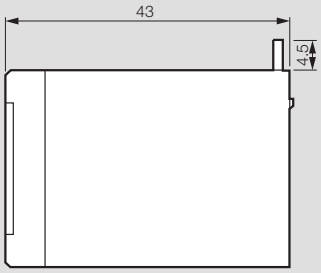

задержка включения - Кат. №№ 4 168 70/71

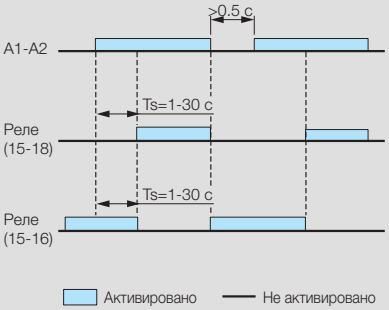

Схема

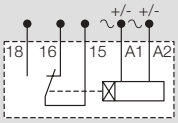

задержка отключения - Кат. №№ 4 168 72/73

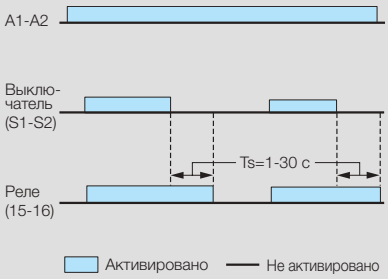

Схема

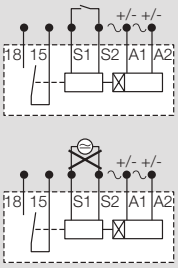

Аксессуары CTX³

размеры и электрические схемы

Оболочки для пускателей электродвигателей

Без кнопок - Кат. № 4 168 90

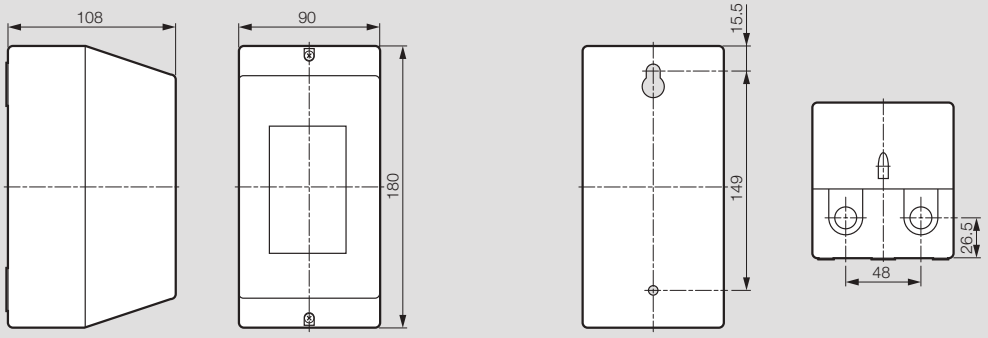

С кнопками - Кат. № 4 168 91

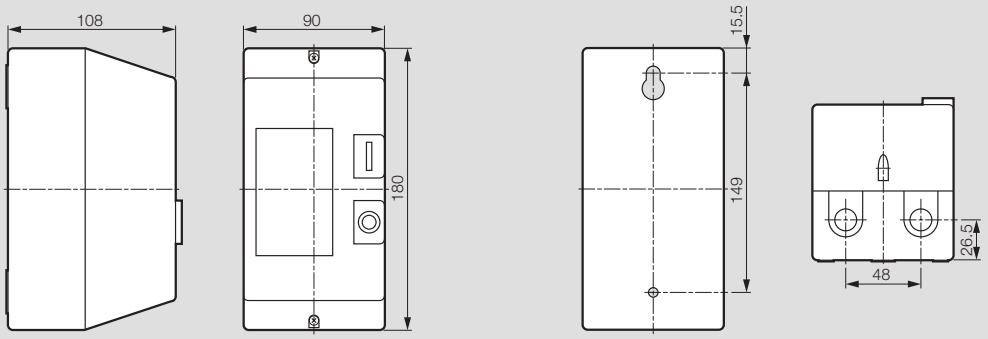

Электрическая схема - Кат. № 4 168 90

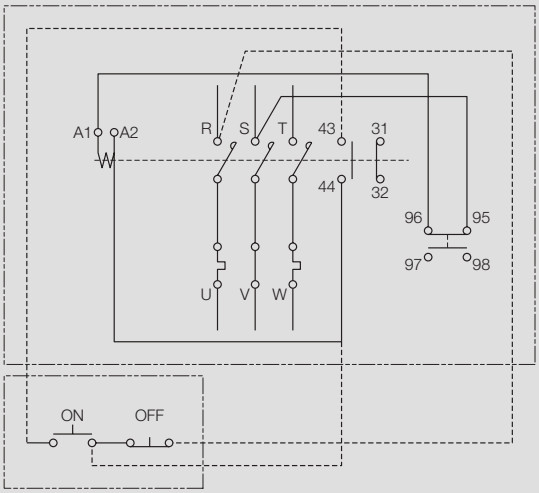

Электрическая схема - Кат. № 4 168 91

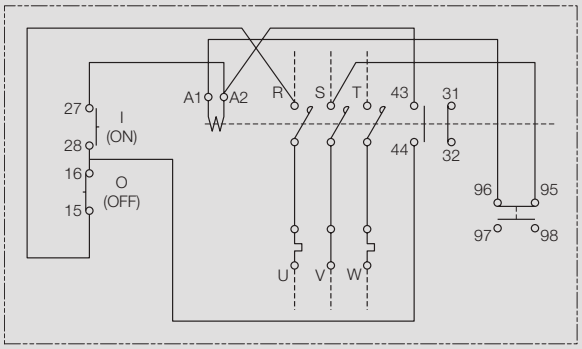

RX³ TX³ DX³

правильный выбор
для любого объекта

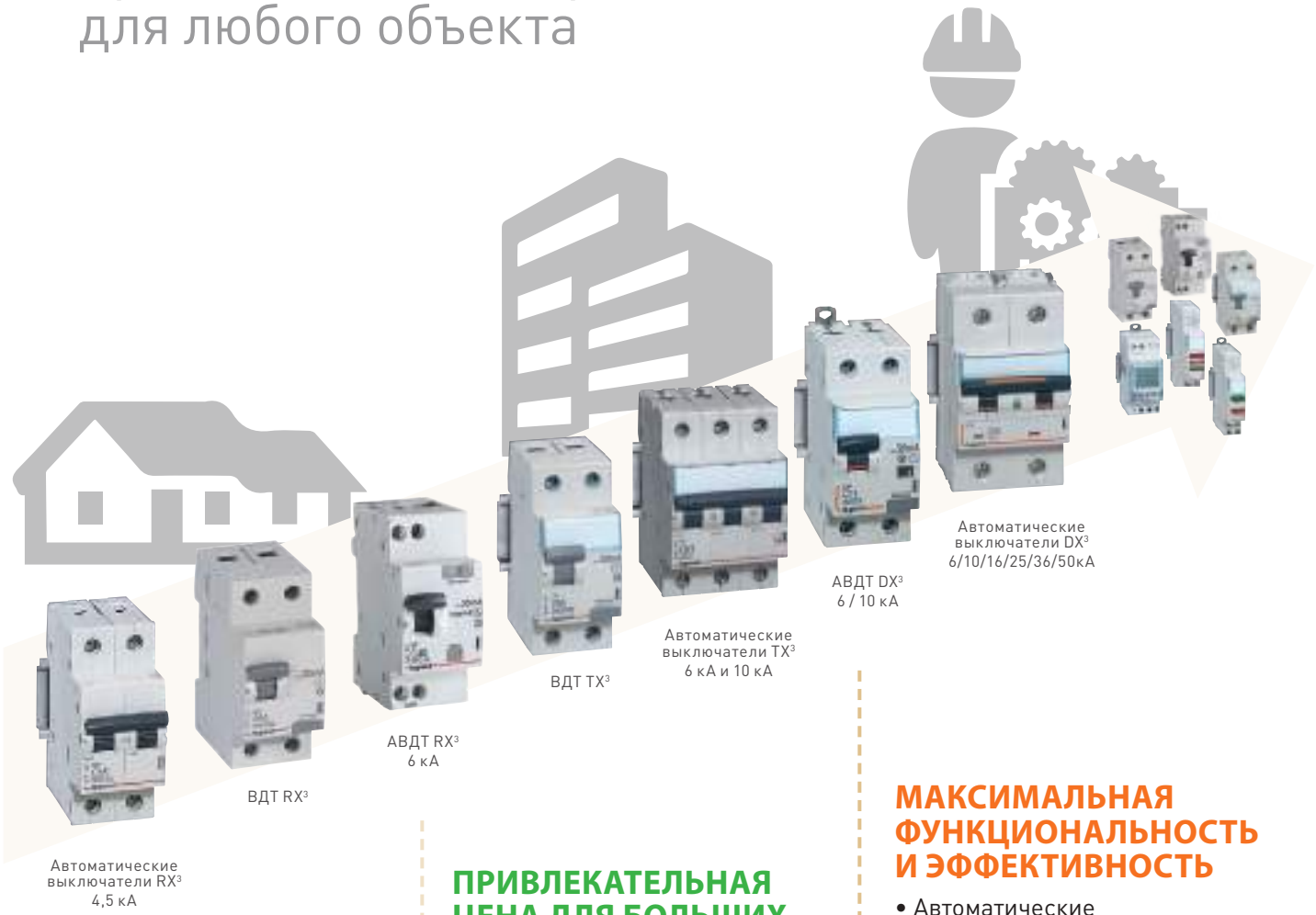

БЕЗОПАСНОСТЬ ПО ЛУЧШЕЙ ЦЕНЕ

- Автоматические выключатели 4,5 кА
- Применение в реконструируемых и вновь возводимых жилых домах, ремонте
- Установка на различных объектах (жилые комплексы, небольшие офисы и торговые помещения)

ПРИВЛЕКАТЕЛЬНАЯ ЦЕНА ДЛЯ БОЛЬШИХ ВОЗМОЖНОСТЕЙ

- Автоматические выключатели 6 кА и 10 кА
- Применение в жилых и административно-коммерческих зданиях
- Характеристики срабатывания C (общего применения) и B (с повышенной чувствительностью к коротким замыканиям) для деревянного домостроения
- Возможность применения дополнительных аксессуаров
- Наличие прозрачного держателя этикеток

МАКСИМАЛЬНАЯ ФУНКЦИОНАЛЬНОСТЬ И ЭФФЕКТИВНОСТЬ

- Автоматические выключатели на токи до 125 А (6/10/16/25/36/50 кА)
- Применение в жилом, коммерческом и промышленном секторах
- Сочетание высокой эффективности, безопасности и селективности
- Широкий ряд вспомогательных устройств управления, контроля и сигнализации
- Типы защитных характеристик: B, C, D, MA и Z, а так же версии для постоянного тока
- 25 типов устройств
- Функции измерения электрических параметров и мониторинга сети

Автоматические выключатели RX³ 4500 и выключатели-разъединители RX³

4 196 97

4 197 08

4 194 12

Установка вспомогательных устройств и дополнительных модулей дифференциальной защиты не предусмотрена
Совместимы с гребенчатыми шинами
Отключающая способность:
4500 - МЭК 60898-1 - 230/400 В∿, 4,5 кА - МЭК 60947-2 - 230/400 В∿

1 полюс, 230/400 В ∿

Упак.	Кат. №	Номинальный ток In, A	Ширина в модулях
12	4 196 61	6	1
12	4 196 62	10	1
12	4 196 64	16	1
12	4 196 65	20	1
12	4 196 66	25	1
12	4 196 67	32	1
12	4 196 68	40	1
12	4 196 69	50	1
12	4 196 70	63	1

2 полюса, 230/400 В ∿

		Номинальный ток In, A	Ширина в модулях
6	4 196 94	6	2
6	4 196 95	10	2
6	4 196 97	16	2
6	4 196 98	20	2
6	4 196 99	25	2
6	4 197 00	32	2
6	4 197 01	40	2
6	4 197 02	50	2
6	4 197 03	63	2

3 полюса, 400 В ∿

		Номинальный ток In, A	Ширина в модулях
4	4 197 05	6	3
4	4 197 06	10	3
4	4 197 08	16	3
4	4 197 09	20	3
4	4 197 10	25	3
4	4 197 11	32	3
4	4 197 12	40	3
4	4 197 13	50	3
4	4 197 14	63	3

4 полюса, 400 В ∿

		Номинальный ток In, A	Ширина в модулях
3	4 197 38	6	4
3	4 197 39	10	4
3	4 197 41	16	4
3	4 197 42	20	4
3	4 197 43	25	4
3	4 197 44	32	4
3	4 197 45	40	4
3	4 197 46	50	4
3	4 197 47	63	4

Выключатели-разъединители

		Номинальный ток In, A	Ширина в модулях
		Двухполюсные	
1	4 194 07	40	2
1	4 194 08	63	2
1	4 194 09	80	2
		Трехполюсные	
1	4 194 12	40	3
1	4 194 13	63	3
1	4 194 14	80	3
		Четырехполюсные	
1	4 194 17	40	4
1	4 194 18	63	4
1	4 194 19	80	4

ВДТ и АВДТ RX³

УЗО и дифавтоматы

4 194 03

4 020 25

4 020 70

Соответствие требованиям стандарта МЭК 61008-1
• Тип АС ∿: срабатывание ВДТ обеспечивается синусоидальным переменным дифференциальным током
• Тип А ∿: срабатывание ВДТ обеспечивается и синусоидальным переменным, и пульсирующим постоянным дифференциальными токами
Установка вспомогательных устройств не предусмотрена
Совместимы с гребенчатыми шинами

ВДТ (УЗО), 2 полюса, 230 В ∿

Упак.	Кат. №	IΔn, мА	In, A	Ширина в модулях
		Тип АС ∿		
1	4 020 24	30	25	2
1	4 020 25	30	40	2
1	4 020 26	30	63	2
1	4 020 27	30	80	2
1	4 020 28	100	25	2
1	4 020 29	100	40	2
1	4 020 30	100	63	2
1	4 020 32	300	25	2
1	4 020 33	300	40	2
1	4 020 34	300	63	2
		Тип А ∿		
1	4 020 36	30	25	2
1	4 020 37	30	40	2
1	4 020 38	30	63	2

ВДТ (УЗО), 4 полюса, 400 В ∿ нейтраль справа

		IΔn, мА	In, A	Ширина в модулях
		Тип АС ∿		
1	4 020 62	30	25	4
1	4 020 63	30	40	4
1	4 020 64	30	63	4
1	4 020 66	100	25	4
1	4 020 67	100	40	4
1	4 020 68	100	63	4
1	4 020 70	300	25	4
1	4 020 71	300	40	4
1	4 020 72	300	63	4
		Тип А ∿		
1	4 020 74	30	25	4
1	4 020 75	30	40	4
1	4 020 76	30	63	4

АВДТ (дифавтоматы), 6000 А, однополюсные + нейтраль, 230 В ∿

		IΔn, мА	In, A	Ширина в модулях
		Тип АС ∿		
1	4 193 96	30	6	2
1	4 193 97	30	10	2
1	4 193 99	30	16	2
1	4 194 00	30	20	2
1	4 194 01	30	25	2
1	4 194 02	30	32	2
1	4 194 03	30	40	2

TX³ 6000 - 6 кА

автоматические выключатели с термомагнитным расцепителем на ток от 6 до 63 А

4 039 69

4 040 62

Технические характеристики **стр. 232-233**

Соответствуют требованиям стандарта МЭК 60898-1
Отключающая способность:
6000 – согласно МЭК 60898-1 – 230/400 В~
6 кА – согласно МЭК 60947-2 – 230/400 В~
Возможность оснащения вспомогательными устройствами и дополнительными принадлежностями для устройств серии DX³ (стр. 250)

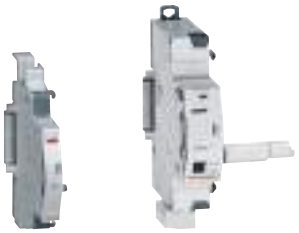

Вспомогательные устройства и дополнительные принадлежности, **стр. 250**

Модульные автоматические выключатели TX³ 6000 - 6 кА - тип характеристики B

Упак.	Кат. № Тип B	Номинальный ток In, A	Число модулей
		Однополюсные – 230/400 В~	
10	4 039 69	6	1
10	4 039 70	10	1
10	4 039 72	16	1
10	4 039 73	20	1
10	4 039 74	25	1
10	4 039 75	32	1
10	4 039 76	40	1
10	4 039 77	50	1
10	4 039 78	63	1
		Двухполюсные – 230/400 В~	
5	4 039 83	6	2
5	4 039 84	10	2
5	4 039 86	16	2
5	4 039 87	20	2
5	4 039 88	25	2
5	4 039 89	32	2
5	4 039 90	40	2
5	4 039 91	50	2
5	4 039 92	63	2
		Трехполюсные – 400 В~	
1	4 039 97	6	3
1	4 039 98	10	3
1	4 040 00	16	3
1	4 040 01	20	3
1	4 040 02	25	3
1	4 040 03	32	3
1	4 040 04	40	3
1	4 040 05	50	3
1	4 040 06	63	3
		Четырехполюсные – 400 В~	
1	4 040 11	6	4
1	4 040 12	10	4
1	4 040 14	16	4
1	4 040 15	20	4
1	4 040 16	25	4
1	4 040 17	32	4
1	4 040 18	40	4
1	4 040 19	50	4
1	4 040 20	63	4

Модульные автоматические выключатели TX³ 6000 - 6 кА - тип характеристики C

Упак.	Кат. № Тип C	Номинальный ток In, A	Число модулей
		Однополюсные – 230/400 В~	
10	4 040 25	6	1
10	4 040 26	10	1
10	4 040 28	16	1
10	4 040 29	20	1
10	4 040 30	25	1
10	4 040 31	32	1
10	4 040 32	40	1
10	4 040 33	50	1
10	4 040 34	63	1
		Двухполюсные – 230/400 В~	
5	4 040 39	6	2
5	4 040 40	10	2
5	4 040 42	16	2
5	4 040 43	20	2
5	4 040 44	25	2
5	4 040 45	32	2
5	4 040 46	40	2
5	4 040 47	50	2
5	4 040 48	63	2
		Трехполюсные – 400 В~	
1	4 040 53	6	3
1	4 040 54	10	3
1	4 040 56	16	3
1	4 040 57	20	3
1	4 040 58	25	3
1	4 040 59	32	3
1	4 040 60	40	3
1	4 040 61	50	3
1	4 040 62	63	3
		Четырехполюсные – 400 В~	
1	4 040 67	6	4
1	4 040 68	10	4
1	4 040 70	16	4
1	4 040 71	20	4
1	4 040 72	25	4
1	4 040 73	32	4
1	4 040 74	40	4
1	4 040 75	50	4
1	4 040 76	63	4

TX³ 6000 - 10 кА

автоматические выключатели с термомагнитным расцепителем на ток от 6 до 63 А

4 039 16

4 039 44

Технические характеристики **стр. 232-233**

Соответствуют требованиям стандарта МЭК 60898-1
Отключающая способность:
6000 – согласно МЭК 60898-1 – 230/400 В~
6 кА – согласно МЭК 60947-2 – 230/400 В~
Возможность оснащения вспомогательными устройствами и дополнительными принадлежностями для устройств серии DX³ (стр. 250)

Модульные автоматические выключатели TX³ 6000 - 10 кА - тип характеристики B

Упак.	Кат. № Тип B	Номинальный ток In, A	Число модулей
		Однополюсные – 230/400 В∿	
10	4 038 57	6	1
10	4 038 58	10	1
10	4 038 60	16	1
10	4 038 61	20	1
10	4 038 62	25	1
10	4 038 63	32	1
10	4 038 64	40	1
10	4 038 65	50	1
10	4 038 66	63	1
		Двухполюсные – 230/400 В∿	
5	4 038 71	6	2
5	4 038 72	10	2
5	4 038 74	16	2
5	4 038 75	20	2
5	4 038 76	25	2
5	4 038 77	32	2
5	4 038 78	40	2
5	4 038 79	50	2
5	4 038 80	63	2
		Трехполюсные – 400 В∿	
1	4 038 85	6	3
1	4 038 86	10	3
1	4 038 88	16	3
1	4 038 89	20	3
1	4 038 90	25	3
1	4 038 91	32	3
1	4 038 92	40	3
1	4 038 93	50	3
1	4 038 94	63	3
		Четырехполюсные – 400 В∿	
1	4 038 99	6	4
1	4 039 00	10	4
1	4 039 02	16	4
1	4 039 03	20	4
1	4 039 04	25	4
1	4 039 05	32	4
1	4 039 06	40	4
1	4 039 07	50	4
1	4 039 08	63	4

Модульные автоматические выключатели TX³ 6000 - 10 кА - тип характеристики C

Упак.	Кат. № Тип C	Номинальный ток In, A	Число модулей
		Однополюсные – 230/400 В∿	
10	4 039 13	6	1
10	4 039 14	10	1
10	4 039 15	13	1
10	4 039 16	16	1
10	4 039 17	20	1
10	4 039 18	25	1
10	4 039 19	32	1
10	4 039 20	40	1
10	4 039 21	50	1
10	4 039 22	63	1
		Двухполюсные – 230/400 В∿	
5	4 039 27	6	2
5	4 039 28	10	2
5	4 039 29	13	2
5	4 039 30	16	2
5	4 039 31	20	2
5	4 039 32	25	2
5	4 039 33	32	2
5	4 039 34	40	2
5	4 039 35	50	2
5	4 039 36	63	2
		Трехполюсные – 400 В∿	
1	4 039 41	6	3
1	4 039 42	10	3
1	4 039 43	13	3
1	4 039 44	16	3
1	4 039 45	20	3
1	4 039 46	25	3
1	4 039 47	32	3
1	4 039 48	40	3
1	4 039 49	50	3
1	4 039 50	63	3
		Четырехполюсные – 400 В∿	
1	4 039 55	6	4
1	4 039 56	10	4
1	4 039 57	13	4
1	4 039 58	16	4
1	4 039 59	20	4
1	4 039 60	25	4
1	4 039 61	32	4
1	4 039 62	40	4
1	4 039 63	50	4
1	4 039 64	63	4

ВДТ - ТХ³ - устройства, управляемые дифференциальным током, на токи от 25 до 63 А - тип АС

4 030 00

4 030 10

Соответствуют требованиям стандарта МЭК 61008-1
• Тип АС ~: реагирует на дифференциальный переменный ток

Упак.	Кат. №	Устройства, управляемые дифференциальным током - тип АС	
		Двухполюсные - ~ 30 мА	
		Номинальный ток In, A	Число модулей
1	4 030 00	25	2
1	4 030 01	40	2
1	4 030 02	63	2
		Двухполюсные - ~ 300 мА	
1	4 030 38	25	2
1	4 030 39	40	2
1	4 030 40	63	2
		Четырехполюсные - ~ 30 мА	
1	4 030 08	25	4
1	4 030 09	40	4
1	4 030 10	63	4
		Четырехполюсные - ~ 300 мА	
1	4 030 42	25	4
1	4 030 43	40	4
1	4 030 44	63	4

ТХ³

автоматические выключатели

Время-токовые характеристики автоматических выключателей ТХ³ - тип В

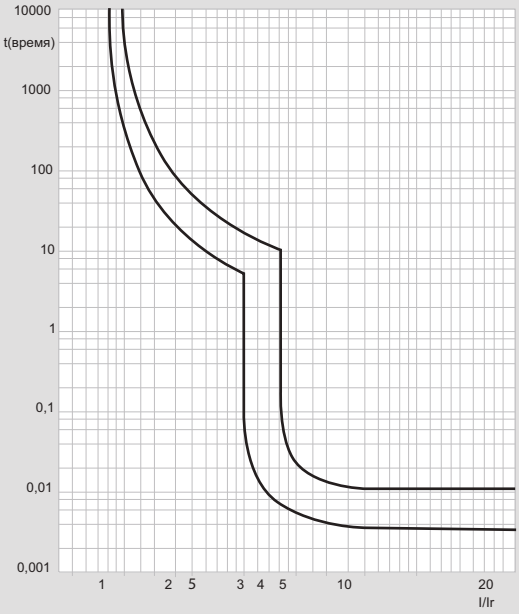

Время-токовые характеристики автоматических выключателей ТХ³ - тип С

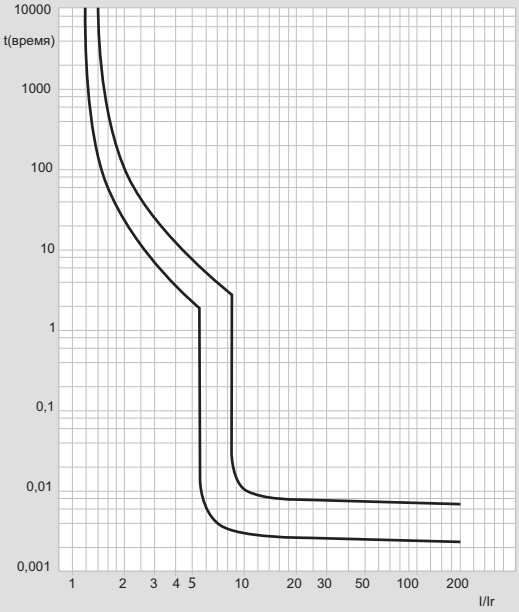

Сечение подсоединяемых проводников, мм²

	Медный проводник		
	Аппарат	Без наконечника	С наконечником
Жесткий	ТХ³ 6000 - 6 кА, In ≤ 25 А	1 x 1.5 мм² до 25 мм²	-
	ТХ³ 6000 - 6 кА, In ≤ 63 А ТХ³ 6000 - 10 кА	1 x 1.5 мм² до 35 мм²	-
Гибкий	ТХ³ 6000 - 6 кА, In ≤ 25 А	1 x 1.5 мм² до 16 мм²	1 x 1.5 мм² до 16 мм²
	ТХ³ 6000 - 6 кА, In ≤ 63 А ТХ³ 6000 - 10 кА	1 x 1.5 мм² до 25 мм²	1 x 1.5 мм² до 25 мм²

Температурные коэффициенты автоматических выключателей TX³

In, A	Температура окружающей среды									
	- 25°C	- 10°C	0°C	10°C	20°C	30°C	40°C	50°C	60°C	70°C
6	7.5	7.0	6.6	6.4	6.2	6.0	5.8	5.6	5.4	5.3
10	12.5	11.5	11.1	10.7	10.3	10.0	9.7	9.3	9.0	8.7
16	20.0	18.7	18.0	17.3	16.6	16.0	15.4	14.7	14.1	13.5
20	25.0	23.2	22.4	21.6	20.8	20.0	19.2	18.4	17.6	16.8
25	31.5	29.5	28.3	27.2	26.0	25.0	24.0	22.7	21.7	20.7
30	38.3	36.0	34.5	33.0	31.5	30.0	28.8	27.3	26.1	24.9
32	41.0	37.8	36.5	34.9	33.3	32.0	30.7	29.1	27.8	26.5
40	51.0	48.0	46.0	44.0	42.0	40.0	38.0	36.0	34.0	32.0
50	64.0	60.0	57.5	55.0	52.5	50.0	47.5	45.0	42.5	40.0
63	80.6	75.6	72.5	69.9	66.1	63.0	59.8	56.1	52.9	49.7

Рассеиваемая мощность в Вт на полюс

	6 A	10 A	16 A	20 A	25 A	32 A	40 A	50 A	63 A
1П-4П	1.1	1.8	2.5	2.7	3.0	3.2	4	4.5	5.5

Применение автоматических выключателей TX³ в цепях постоянного тока

TX³ 6000 - 6 кА

		Напряжение	1 полюс	2 полюса	3 полюса	4 полюса
Согласно МЭК 60947-2	Icn	110 В~	10000 A	16000 A	-	-
		230 В~	6000 A	10000 A	10000 A	10000 A
		400 В~	-	6000 A	6000 A	6000 A
		440 В~	-	4500 A	4500 A	4500
	Ics	110 В~	75% от Icn	75% от Icn	75% от Icn	75% от Icn
		230 В~				
		400 В~				
		440 В~				

TX³ 6000 - 10 кА

		Напряжение	1 полюс	2 полюса	3 полюса	4 полюса
Согласно МЭК 60947-2	Icn	110 В~	16 кА	25 кА	-	-
		230 В~	10 кА	16 кА	16 кА	16 кА
		400 В~	-	10 кА	10 кА	10 кА
		440 В~	-	8 кА	8 кА	8 кА
	Ics	110 В~	75% от Icn	75% от Icn	75% от Icn	75% от Icn
		230 В~				
		400 В~				
		440 В~				

Таблицы соответствия оборудования серии LR и новой серии TX³

Автоматические выключатели 6000 A - 6 кА - кривая C

Номинальный ток (A)	Оборудование серии LR	Оборудование новой серии TX³	Номинальный ток (A)	Оборудование серии LR	Оборудование новой серии TX³	Номинальный ток (A)	Оборудование серии LR	Оборудование новой серии TX³
1П			2П			3П		
6	6 048 02	4 040 25	6	6 048 17	4 040 39	6	6 048 32	4 040 53
10	6 048 03	4 040 26	10	6 048 18	4 040 40	10	6 048 33	4 040 54
16	6 048 05	4 040 28	16	6 048 20	4 040 42	16	6 048 35	4 040 56
20	6 048 06	4 040 29	20	6 048 21	4 040 43	20	6 048 36	4 040 57
25	6 048 07	4 040 30	25	6 048 22	4 040 44	25	6 048 37	4 040 58
32	6 048 08	4 040 31	32	6 048 23	4 040 45	32	6 048 38	4 040 59
40	6 048 09	4 040 32	40	6 048 24	4 040 46	40	6 048 39	4 040 60
50	6 048 10	4 040 33	50	6 048 25	4 040 47	50	6 048 40	4 040 61
63	6 048 11	4 040 34	63	6 048 26	4 040 48	63	6 048 41	4 040 62

Таблицы селективности и координации
стр. 254-255

DX³-E 6000 – 6 кА

автоматические выключатели с термомагнитным расцепителем на ток от 1 до 63 А

4 074 35

4 075 65

4 078 02

4 079 34

Соответствуют требованиям стандарта МЭК 60898-1
Отключающая способность:
6000 – согласно МЭК 60898-1 – 400 В~
6 кА – согласно МЭК 60947-2 – 400 В~
Возможность оснащения вспомогательными устройствами и дополнительными принадлежностями для устройств серии DX³ (стр. 250)

Модульные автоматические выключатели DX³-E 6000 – 6 кА – тип характеристики B

Однополюсные – 230/400 В~

Упак.	Кат. № Тип B	Номинальный ток In, A	Число модулей
1	4 072 04	6	1
1	4 072 05	10	1
1	4 072 07	16	1
1	4 072 08	20	1
1	4 072 09	25	1

Модульные автоматические выключатели DX³-E 6000 – 6 кА – тип характеристики C

Однополюсные – 230/400 В~

Упак.	Кат. № Тип C	Номинальный ток In, A	Число модулей
1	4 072 56	1	1
1	4 072 57	2	1
1	4 072 58	3	1
1	4 072 59	4	1
10	4 072 60	6	1
10	4 072 61	10	1
1	4 072 62	13	1
10	4 072 63	16	1
10	4 072 64	20	1
10	4 072 65	25	1
10	4 072 66	32	1
10	4 072 67	40	1
10	4 072 68	50	1
10	4 072 69	63	1

Двухполюсные – 230/400 В~

1	4 072 70	1	2
1	4 072 71	2	2
1	4 072 72	3	2
1	4 072 73	4	2
1	4 072 74	6	2
1	4 072 75	10	2
1	4 072 76	13	2
1	4 072 77	16	2
1	4 072 78	20	2
1	4 072 79	25	2
1	4 072 80	32	2
1	4 072 81	40	2
1	4 072 82	50	2
1	4 072 83	63	2

Трехполюсные – 400 В~

1	4 072 84	1	3
1	4 072 85	2	3
1	4 072 86	3	3
1	4 072 87	4	3
1	4 072 88	6	3
1	4 072 89	10	3
1	4 072 90	13	3
1	4 072 91	16	3
1	4 072 92	20	3
1	4 072 93	25	3
1	4 072 94	32	3
1	4 072 95	40	3
1	4 072 96	50	3
1	4 072 97	63	3

Четырехполюсные – 400 В~

1	4 072 98	1	4
1	4 072 99	2	4
1	4 073 00	3	4
1	4 073 01	4	4
1	4 073 02	6	4
1	4 073 03	10	4
1	4 073 04	13	4
1	4 073 05	16	4
1	4 073 06	20	4
1	4 073 07	25	4
1	4 073 08	32	4
1	4 073 09	40	4
1	4 073 10	50	4
1	4 073 11	63	4

DX³ 6000 – 10 кА

автоматические выключатели с термомагнитным расцепителем на ток от 0,5 до 63 А

4 074 35

4 075 65

Соответствуют требованиям стандарта МЭК 60898-1
Отключающая способность:
6000 – согласно МЭК 60898-1 – 400 В~
10 кА – согласно МЭК 60947-2 – 400 В~
Возможность оснащения вспомогательными устройствами и дополнительными принадлежностями для устройств серии DX³ (стр. 250)

Модульные автоматические выключатели DX³ 6000 – 10 кА – тип характеристики B

Однополюсные – 230/400 В∿

Упак.	Кат. № Тип B	Номинальный ток In, A	Число модулей
1	4 074 25	1	1
1	4 074 26	2	1
1	4 074 27	3	1
1	4 074 28	4	1
1	4 074 29	6	1
10	4 074 30	10	1
1	4 074 31	13	1
10	4 074 32	16	1
1	4 074 33	20	1
1	4 074 34	25	1
1	4 074 35	32	1
1	4 074 36	40	1
1	4 074 37	50	1
1	4 074 38	63	1

Однополюсные + нейтраль – 230 В∿

Упак.	Кат. №	Номинальный ток In, A	Число модулей
1	4 074 67	0,5	1
1	4 074 68	1	1
1	4 074 69	2	1
1	4 074 70	3	1
1	4 074 71	4	1
1	4 074 72	6	1
1	4 074 73	10	1
1	4 074 74	13	1
10	4 074 75	16	1
1	4 074 76	20	1
1	4 074 77	25	1
1	4 074 78	32	1
1	4 074 79	40	1

Модульные автоматические выключатели DX³ 6000 – 10 кА – тип характеристики B (продолжение)

Двухполюсные – 230/400 В∿

Упак.	Кат. № Тип B	Номинальный ток In, A	Число модулей
1	4 075 02	1	2
1	4 075 03	2	2
1	4 075 04	3	2
1	4 075 05	4	2
1	4 075 06	6	2
1	4 075 07	10	2
1	4 075 08	13	2
1	4 075 09	16	2
1	4 075 10	20	2
1	4 075 11	25	2
1	4 075 12	32	2
1	4 075 13	40	2
1	4 075 14	50	2
1	4 075 15	63	2

Трехполюсные – 400 В∿

Упак.	Кат. №	Номинальный ток In, A	Число модулей
1	4 075 54	1	3
1	4 075 55	2	3
1	4 075 56	3	3
1	4 075 57	4	3
1	4 075 58	6	3
1	4 075 59	10	3
1	4 075 60	13	3
1	4 075 61	16	3
1	4 075 62	20	3
1	4 075 63	25	3
1	4 075 64	32	3
1	4 075 65	40	3
1	4 075 66	50	3
1	4 075 67	63	3

Четырехполюсные – 400 В∿

Упак.	Кат. №	Номинальный ток In, A	Число модулей
1	4 076 17	1	4
1	4 076 18	2	4
1	4 076 19	3	4
1	4 076 20	4	4
1	4 076 21	6	4
1	4 076 22	10	4
1	4 076 23	13	4
1	4 076 24	16	4
1	4 076 25	20	4
1	4 076 26	25	4
1	4 076 27	32	4
1	4 076 28	40	4
1	4 076 29	50	4
1	4 076 30	63	4

DX³ 6000 – 10 кА

автоматические выключатели с термомагнитным расцепителем на ток от 0,5 до 63 А (продолжение)

4 078 02

4 079 34

Соответствуют требованиям стандарта МЭК 60898-1
Отключающая способность:
6000 – согласно МЭК 60898-1 – 400 В~
10 кА – согласно МЭК 60947-2 – 400 В~
Возможность оснащения вспомогательными устройствами и дополнительными принадлежностями для устройств серии DX³ (стр. 250)

Модульные автоматические выключатели DX³ 6000 – 10 кА – тип характеристики C

Упак.	Кат. № Тип C	Номинальный ток In, A	Число модулей
		Однополюсные – 230/400 В∿	
1	4 076 62	1	1
1	4 076 63	2	1
1	4 076 64	3	1
1	4 076 65	4	1
1	4 076 66	6	1
10	4 076 68	10	1
1	4 076 69	13	1
10	4 076 70	16	1
10	4 076 71	20	1
1	4 076 72	25	1
10	4 076 73	32	1
1	4 076 74	40	1
1	4 076 75	50	1
1	4 076 76	63	1
		Однополюсные + нейтраль – 230 В∿	
1	4 077 33	0,5	1
1	4 077 34	1	1
1	4 077 35	2	1
1	4 077 36	3	1
1	4 077 37	4	1
1	4 077 38	6	1
1	4 077 40	10	1
1	4 077 41	13	1
10	4 077 42	16	1
1	4 077 43	20	1
1	4 077 44	25	1
1	4 077 45	32	1
1	4 077 46	40	1

Модульные автоматические выключатели DX³ 6000 – 10 кА – тип характеристики C (продолжение)

Упак.	Кат. № Тип C	Номинальный ток In, A	Число модулей
		Двухполюсные – 230/400 В∿	
1	4 077 92	1	2
1	4 077 93	2	2
1	4 077 94	3	2
1	4 077 95	4	2
1	4 077 96	6	2
5	4 077 98	10	2
1	4 077 99	13	2
5	4 078 00	16	2
1	4 078 01	20	2
1	4 078 02	25	2
1	4 078 03	32	2
1	4 078 04	40	2
1	4 078 05	50	2
1	4 078 06	63	2
		Трехполюсные – 400 В∿	
1	4 078 51	1	3
1	4 078 52	2	3
1	4 078 53	3	3
1	4 078 54	4	3
1	4 078 55	6	3
1	4 078 57	10	3
1	4 078 58	13	3
1	4 078 59	16	3
1	4 078 60	20	3
1	4 078 61	25	3
1	4 078 62	32	3
1	4 078 63	40	3
1	4 078 64	50	3
1	4 078 65	63	3
		Четырехполюсные – 400 В∿	
1	4 079 20	1	4
1	4 079 21	2	4
1	4 079 22	3	4
1	4 079 23	4	4
1	4 079 24	6	4
1	4 079 26	10	4
1	4 079 27	13	4
1	4 079 28	16	4
1	4 079 29	20	4
1	4 079 30	25	4
1	4 079 31	32	4
1	4 079 32	40	4
1	4 079 33	50	4
1	4 079 34	63	4

DX³ 6000 – 10 кА

автоматические выключатели с термомагнитным расцепителем на ток от 0,5 до 63 А (продолжение)

4 079 67

4 080 33

Соответствуют требованиям стандарта МЭК 60898-1
Отключающая способность:
6000 – согласно МЭК 60898-1 – 400 В~
10 кА – согласно МЭК 60947-2 – 400 В~
Возможность оснащения вспомогательными устройствами и дополнительными принадлежностями для устройств серии DX³ (стр. 250)

Модульные автоматические выключатели DX³ 6000 - 10 kA - тип D

Упак.	Кат. №	Тип D	Номинальный ток In, A	Число модулей
			Однополюсные – 230/400 В∿	
1	4 079 62		0,5	1
1	4 079 63		1	1
1	4 079 64		2	1
1	4 079 65		3	1
1	4 079 66		4	1
1	4 079 67		6	1
1	4 079 69		10	1
1	4 079 70		13	1
1	4 079 71		16	1
1	4 079 72		20	1
1	4 079 73		25	1
1	4 079 74		32	1
1	4 079 75		40	1
1	4 079 76		50	1
1	4 079 77		63	1
			Двухполюсные – 230/400 В∿	
1	4 080 22		0,5	2
1	4 080 23		1	2
1	4 080 24		2	2
1	4 080 25		3	2
1	4 080 26		4	2
1	4 080 27		6	2
1	4 080 29		10	2
1	4 080 30		13	2
1	4 080 31		16	2
1	4 080 32		20	2
1	4 080 33		25	2
1	4 080 34		32	2
1	4 080 35		40	2
1	4 080 36		50	2
1	4 080 37		63	2
			Трехполюсные – 400 В∿	
1	4 080 80		0,5	3
1	4 080 81		1	3
1	4 080 82		2	3
1	4 080 83		3	3
1	4 080 84		4	3
1	4 080 85		6	3
1	4 080 87		10	3
1	4 080 88		13	3
1	4 080 89		16	3
1	4 080 90		20	3
1	4 080 91		25	3
1	4 080 92		32	3
1	4 080 93		40	3
1	4 080 94		50	3
1	4 080 95		63	3
			Четырехполюсные – 400 В∿	
1	4 081 43		6	4
1	4 081 45		10	4
1	4 081 46		13	4
1	4 081 47		16	4
1	4 081 48		20	4
1	4 081 49		25	4
1	4 081 50		32	4
1	4 081 51		40	4
1	4 081 52		50	4
1	4 081 53		63	4

DX³ 10000 – 16 кА

автоматические выключатели с термомагнитным расцепителем на токи от 0,5 до 125 А

4 088 69

4 089 43

Соответствуют требованиям стандарта МЭК 60898-1
Отключающая способность:
10000 – согласно МЭК 60898-1 – 400 В~
16 кА – согласно МЭК 60947-2 – 400 В~
Возможность оснащения вспомогательными устройствами и дополнительными принадлежностями для устройств серии DX³ (стр. 250)

Модульные автоматические выключатели DX³ 10000 - 16 kA - тип B

Упак.	Кат. №	Тип B	Номинальный ток In, A	Число модулей
			Однополюсные – 230/400 В∿	
1	4 088 64		0,5	1
1	4 088 65		1	1
1	4 088 66		2	1
1	4 088 67		3	1
1	4 088 68		4	1
1	4 088 69		6	1
10	4 088 70		10	1
1	4 088 71		13	1
10	4 088 72		16	1
10	4 088 73		20	1
10	4 088 74		25	1
10	4 088 75		32	1
1	4 088 76		40	1
1	4 088 77		50	1
1	4 088 78		63	1
			Двухполюсные – 230/400 В∿	
1	4 089 34		0,5	2
1	4 089 35		1	2
1	4 089 36		2	2
1	4 089 37		3	2
1	4 089 38		4	2
1	4 089 39		6	2
1	4 089 40		10	2
1	4 089 41		13	2
1	4 089 42		16	2
1	4 089 43		20	2
1	4 089 44		25	2
1	4 089 45		32	2
1	4 089 46		40	2
1	4 089 47		50	2
1	4 089 48		63	2
			Трехполюсные – 400 В∿	
1	4 089 83		0,5	3
1	4 089 84		1	3
1	4 089 85		2	3
1	4 089 86		3	3
1	4 089 87		4	3
1	4 089 88		6	3
1	4 089 89		10	3
1	4 089 90		13	3
1	4 089 91		16	3
1	4 089 92		20	3
1	4 089 93		25	3
1	4 089 94		32	3
1	4 089 95		40	3
1	4 089 96		50	3
1	4 089 97		63	3
			Четырехполюсные – 400 В∿	
1	4 090 57		0,5	4
1	4 090 58		1	4
1	4 090 59		2	4
1	4 090 60		3	4
1	4 090 61		4	4
1	4 090 62		6	4
1	4 090 63		10	4
1	4 090 64		13	4
1	4 090 65		16	4
1	4 090 66		20	4
1	4 090 67		25	4
1	4 090 68		32	4
1	4 090 69		40	4
1	4 090 70		50	4
1	4 090 71		63	4

DX³ 10000 – 16 кА

автоматические выключатели с термомагнитным расцепителем на токи от 0,5 до 125 А (продолжение)

4 091 11

4 092 03

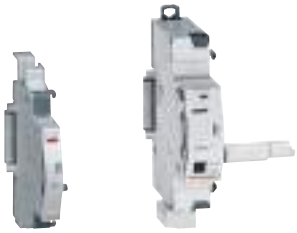

Вспомогательные устройства
и дополнительные принадлежности **стр. 250**

Соответствуют требованиям стандарта МЭК 60898-1
Отключающая способность:
10000 – согласно МЭК 60898-1 – 400 В~
16 кА – согласно МЭК 60947-2 – 400 В~
Возможность оснащения вспомогательными устройствами и дополнительными принадлежностями для устройств серии DX³ (стр. 250)

Модульные автоматические выключатели DX³ 10000 – 16 кА – тип характеристики C

Упак.	Кат. № Тип C	Номинальный ток In, A	Число модулей
		Однополюсные – 230/400 В∿	
1	4 091 06	0,5	1
1	4 091 07	1	1
1	4 091 08	2	1
1	4 091 09	3	1
1	4 091 10	4	1
1	4 091 11	6	1
10	4 091 12	10	1
1	4 091 13	13	1
10	4 091 14	16	1
10	4 091 15	20	1
10	4 091 16	25	1
10	4 091 17	32	1
1	4 091 18	40	1
1	4 091 19	50	1
1	4 091 20	63	1
1	4 091 40	80	1.5
1	4 091 41	100	1.5
1	4 091 42	125	1.5
		Двухполюсные – 230/400 В∿	
1	4 091 94	0,5	2
1	4 091 95	1	2
1	4 091 96	2	2
1	4 091 97	3	2
1	4 091 98	4	2
1	4 091 99	6	2
1	4 092 00	10	2
1	4 092 01	13	2
1	4 092 02	16	2
1	4 092 03	20	2
1	4 092 04	25	2
1	4 092 05	32	2
1	4 092 06	40	2
1	4 092 07	50	2
1	4 092 08	63	2
1	4 092 28	80	3
1	4 092 29	100	3
1	4 092 30	125	3
		Трехполюсные – 400 В∿	
1	4 092 47	1	3
1	4 092 48	2	3
1	4 092 49	3	3
1	4 092 50	4	3
1	4 092 51	6	3
1	4 092 52	10	3
1	4 092 53	13	3
1	4 092 54	16	3
1	4 092 55	20	3
1	4 092 56	25	3
1	4 092 57	32	3
1	4 092 58	40	3
1	4 092 59	50	3
1	4 092 60	63	3
1	4 092 80	80	4.5
1	4 092 81	100	4.5
1	4 092 82	125	4.5

Модульные автоматические выключатели DX³ 10000 - 16 kA - тип характеристики C (продолжение)

Упак.	Кат. № Тип C	Номинальный ток In, A	Число модулей
		Четырехполюсные – 400 В∿	
1	4 093 28	0,5	4
1	4 093 29	1	4
1	4 093 30	2	4
1	4 093 31	3	4
1	4 093 32	4	4
1	4 093 33	6	4
1	4 093 34	10	4
1	4 093 35	13	4
1	4 093 36	16	4
1	4 093 37	20	4
1	4 093 38	25	4
1	4 093 39	32	4
1	4 093 40	40	4
1	4 093 41	50	4
1	4 093 42	63	4
1	4 093 62	80	6
1	4 093 63	100	6
1	4 093 64	125	6

Модульные автоматические выключатели DX³ - 16 kA - DC - 250 В

	DC	Номинальный ток In, A	Число защищенных полюсов	Число модулей
1	4 095 59	0,5	2	2
1	4 095 60	1	2	2
1	4 095 61	1,6	2	2
1	4 095 62	2	2	2
1	4 095 63	3	2	2
1	4 095 64	4	2	2
1	4 095 65	6	2	2
1	4 095 66	8	2	2
1	4 095 67	10	2	2
1	4 095 68	16	2	2
1	4 095 69	20	2	2
1	4 095 70	25	2	2
1	4 095 71	32	2	2
1	4 095 72	40	2	2
1	4 095 73	50	2	2
1	4 095 74	63	2	2

DX³ – 25 кА

автоматические выключатели с термомагнитными расцепителями на токи от 2 до 125 А

4 097 72

4 098 03

4 098 24

4 098 33

Маркировка оранжевым цветом = 25 кА

Отключающая способность:
25 кА – согласно МЭК 60947-2 – 400 В~
Возможность оснащения вспомогательными устройствами и дополнительными принадлежностями для устройств серии DX³ (стр. 250)

Модульные автоматические выключатели DX³ - 25 kA - тип характеристики B

Трехполюсные – 400 В∿

Упак.	Кат. № Тип B	Номинальный ток In, A	Число модулей
1	4 097 28	10	3
1	4 097 29	16	3
1	4 097 30	20	3
1	4 097 31	25	3
1	4 097 32	32	4,5
1	4 097 33	40	4,5
1	4 097 34	50	4,5
1	4 097 35	63	4,5

Модульные автоматические выключатели DX³ - 25 kA - тип характеристики C и D

Упак.	Кат. № Тип C	Кат. № Тип D	Номинальный ток In, A	Число модулей
			Однополюсные – 230/400 В∿	
1	4 097 52	4 098 04	2	1
1	4 097 53	4 098 05	6	1
1	4 097 54	4 098 06	10	1
1	4 097 55	4 098 07	16	1/1.5
1	4 097 56	4 098 08	20	1/1.5
1	4 097 57	4 098 09	25	1/1.5
1	4 097 58	4 098 10	32	1.5
1	4 097 59	4 098 11	40	1.5
1	4 097 60	4 098 12	50	1.5
1	4 097 61	4 098 13	63	1.5
1	4 097 62	4 098 14	80	1.5
1	4 097 63	4 098 15	100	1.5
1	4 097 64	4 098 16	125	1.5
			Двухполюсные – 230/400 В∿	
1	4 097 65	4 098 17	2	2
1	4 097 66	4 098 18	6	2
1	4 097 67	4 098 19	10	2
1	4 097 68	4 098 20	16	2
1	4 097 69	4 098 21	20	2
1	4 097 70	4 098 22	25	2
1	4 097 71	4 098 23	32	2/3
1	4 097 72	4 098 24	40	3
1	4 097 73		50	3
1	4 097 74		63	3
1	4 097 75		80	3
1	4 097 76		100	3
1	4 097 77		125	3

Модульные автоматические выключатели DX³ - 25 kA - тип характеристики C и D

Упак.	Кат. № Тип C	Кат. № Тип D	Номинальный ток In, A	Число модулей
			Трехполюсные – 400 В∿	
1	4 097 78	4 098 30	2	3
1	4 097 79	4 098 31	6	3
1	4 097 80	4 098 32	10	3
1	4 097 81	4 098 33	16	3/4.5
1	4 097 82	4 098 34	20	3/4.5
1	4 097 83	4 098 35	25	3/4.5
1	4 097 84	4 098 36	32	4.5
1	4 097 85	4 098 37	40	4.5
1	4 097 86	4 098 38	50	4.5
1	4 097 87	4 098 39	63	4.5
1	4 097 88	4 098 40	80	4.5
1	4 097 89	4 098 41	100	4.5
1	4 097 90	4 098 42	125	4.5
			Четырехполюсные – 400 В∿	
1	4 097 91	4 098 43	2	4
1	4 097 92	4 098 44	6	4
1	4 097 93	4 098 45	10	4
1	4 097 94	4 098 46	16	4/6
1	4 097 95	4 098 47	20	4/6
1	4 097 96	4 098 48	25	4/6
1	4 097 97	4 098 49	32	6
1	4 097 98	4 098 50	40	6
1	4 097 99	4 098 51	50	6
1	4 098 00	4 098 52	63	6
1	4 098 01	4 098 53	80	6
1	4 098 02	4 098 54	100	6
1	4 098 03	4 098 55	125	6

DX³ MA и Z – 25 кА автоматические выключатели на токи от 1,6 до 40 А

4 098 69

4 099 25

Отключающая способность:
25 кА – согласно МЭК 60947-2 – 400 В~
Возможность оснащения вспомогательными устройствами и дополнительными принадлежностями для устройств серии DX³ (стр. 250)

Модульные автоматические выключатели DX³ MA – 25 кА

Упак.	Кат. №	Тип MA	Номинальный ток In, A	Число модулей
		Двухполюсные – 230/400 В ∿		
1	4 098 66		1,6	2
1	4 098 67		2,5	2
1	4 098 68		4	2
1	4 098 69		6,3	2
1	4 098 70		10	2
1	4 098 71		12,5	2
1	4 098 72		16	2
1	4 098 73		25	2
		Трехполюсные – 400 В ∿		
1	4 098 76		1,6	3
1	4 098 77		2,5	3
1	4 098 78		4	3
1	4 098 79		6,3	3
1	4 098 80		10	3
1	4 098 81		12,5	4.5
1	4 098 82		16	4.5
1	4 098 83		25	4.5
1	4 098 84		40	4.5
1	4 098 85		63	4.5
		Четырехполюсные – 400 В ∿		
1	4 098 86		1,6	4
1	4 098 87		2,5	4
1	4 098 88		4	4
1	4 098 89		6,3	4
1	4 098 90		10	4
1	4 098 91		12,5	6
1	4 098 92		16	6
1	4 098 93		25	6
1	4 098 94		40	6
1	4 098 95		63	6

Модульные автоматические выключатели DX³ Z – 25 кА

Упак.	Кат. №	Тип Z	Номинальный ток In, A	Число модулей
		Двухполюсные – 230/400 В ∿		
1	4 099 08		2	2
1	4 099 09		3	2
1	4 099 11		6	2
1	4 099 12		10	2
1	4 099 13		16	2
1	4 099 14		20	2
		Трехполюсные – 400 В ∿		
1	4 099 20		3	3
1	4 099 22		6	3
1	4 099 23		10	3
1	4 099 24		16	3
1	4 099 25		20	3
1	4 099 26		25	3
		Четырехполюсные – 400 В ∿		
1	4 099 34		10	4
1	4 099 35		16	4
1	4 099 36		20	4
1	4 099 37		25	4

DX³ – 36 кА автоматические выключатели с термомагнитными расцепителями на токи от 10 до 80 А

4 100 12

4 100 27

Маркировка красным цветом = 36 кА

Отключающая способность:
36 кА – согласно МЭК 60947-2 – 400 В~
Возможность оснащения вспомогательными устройствами и дополнительными принадлежностями для устройств серии DX³ (стр. 250)

Модульные автоматические выключатели DX³ – 36 кА – тип характеристики C

Упак.	Кат. №	Тип C	Номинальный ток In, A	Число модулей
		Двухполюсные – 230/400 В ∿		
1	4 100 07		10	3
1	4 100 08		16	3
1	4 100 09		20	3
1	4 100 10		25	3
1	4 100 11		32	3
1	4 100 12		40	3
1	4 100 13		50	3
1	4 100 14		63	3
1	4 100 15		80	3
		Трехполюсные – 400 В ∿		
1	4 100 20		10	4.5
1	4 100 21		16	4.5
1	4 100 22		20	4.5
1	4 100 23		25	4.5
1	4 100 24		32	4.5
1	4 100 25		40	4.5
1	4 100 26		50	4.5
1	4 100 27		63	4.5
1	4 100 28		80	4.5
		Четырехполюсные – 400 В ∿		
1	4 100 33		10	6
1	4 100 34		16	6
1	4 100 35		20	6
1	4 100 36		25	6
1	4 100 37		32	6
1	4 100 38		40	6
1	4 100 39		50	6
1	4 100 40		63	6
1	4 100 41		80	6

Автоматические выключатели DX³ 50 кА на токи от 10 до 63 А

характеристики B, C, D, MA

4 102 65

4 102 51

4 101 28

4 101 01

4 101 80

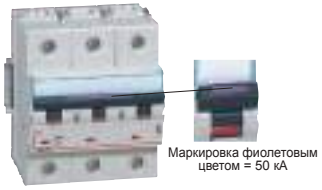

4 102 17

Отключающая способность:
50 кА – согласно МЭК 60947-2 – 400 В~
Возможность оснащения вспомогательными устройствами и дополнительными принадлежностями для устройств серии DX³ (стр. 250)

Модульные автоматические выключатели DX³ - 50 кА - тип характеристики B

Двухполюсные – 230/400 В ∿

Упак.	Тип B (Кат. №)	Номинальный ток In, A	Число модулей
1	4 100 97	10	3
1	4 100 98	16	3
1	4 100 99	20	3
1	4 101 00	25	3
1	4 101 01	32	3
1	4 101 02	40	3

Четырехполюсные – 400 В ∿

Упак.	Тип B (Кат. №)	Номинальный ток In, A	Число модулей
1	4 101 21	10	6
1	4 101 22	16	6
1	4 101 23	20	6
1	4 101 24	25	6
1	4 101 25	32	6
1	4 101 26	40	6
1	4 101 27	50	6
1	4 101 28	63	6

Модульные автоматические выключатели DX³ - 50 кА - тип характеристики C и D

Трехполюсные – 400 В ∿

Упак.	Тип C (Кат. №)	Тип D (Кат. №)	Номинальный ток In, A	Число модулей
1	4 101 60	4 102 12	10	4,5
1	4 101 61	4 102 13	16	4,5
1	4 101 62	4 102 14	20	4,5
1	4 101 63	4 102 15	25	4,5
1	4 101 64	4 102 16	32	4,5
1	4 101 65	4 102 17	40	4,5
1	4 101 66	4 102 18	50	4,5
1	4 101 67	4 102 19	63	4,5

Четырехполюсные – 400 В ∿

Упак.	Тип C (Кат. №)	Тип D (Кат. №)	Номинальный ток In, A	Число модулей
1	4 101 73	4 102 25	10	6
1	4 101 74	4 102 26	16	6
1	4 101 75	4 102 27	20	6
1	4 101 76	4 102 28	25	6
1	4 101 77	4 102 29	32	6
1	4 101 78	4 102 30	40	6
1	4 101 79	4 102 31	50	6
1	4 101 80	4 102 32	63	6

Модульные автоматические выключатели DX³ - 50 кА - тип характеристики MA

Трехполюсные – 400 В ∿

Упак.	Тип MA (Кат. №)	Номинальный ток In, A	Число модулей
1	4 102 46	1,6	4,5
1	4 102 47	2,5	4,5
1	4 102 48	4	4,5
1	4 102 49	6,3	4,5
1	4 102 50	10	4,5
1	4 102 51	12,5	4,5
1	4 102 52	16	4,5
1	4 102 53	25	4,5
1	4 102 54	40	4,5
1	4 102 55	63	4,5

Четырехполюсные – 400 В ∿

Упак.	Тип MA (Кат. №)	Номинальный ток In, A	Число модулей
1	4 102 56	1,6	6
1	4 102 57	2,5	6
1	4 102 58	4	6
1	4 102 59	6,3	6
1	4 102 60	10	6
1	4 102 61	12,5	6
1	4 102 62	16	6
1	4 102 63	25	6
1	4 102 64	40	6
1	4 102 65	63	6

ВДТ – DX³-ID

устройства, управляемые дифференциальным током, на токи от 16 до 100 А – типы AC, A и F

4 115 25

4 117 05

4 117 60

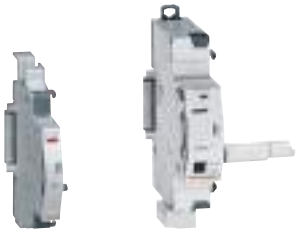

Вспомогательные устройства, дополнительные принадлежности и устройства дистанционного управления **стр. 250**

Соответствуют требованиям стандарта МЭК 61008-1
- Тип AC: реагирует на дифференциальный переменный ток
- Тип AC: реагирует на дифференциальный переменный и пульсирующий постоянный ток
- Тип F (высокий уровень помехоустойчивости) F: реагирует на дифференциальный переменный и пульсирующий постоянный ток

Повышенная защита от ложного срабатывания в условиях помех
Возможность оснащения вспомогательными устройствами и дополнительными принадлежностями для устройств серии DX³ (стр. 250)

Двухполюсные – 230 В ∿

Упак.	Кат. №	Номинальный ток In, A	Число модулей
		Тип AC 10 мА	
1	4 115 00	16	2
		Тип AC 30 мА	
1	4 115 04	25	2
1	4 115 05	40	2
1	4 115 06	63	2
1	4 115 07	80	2
1	4 115 08	100	2
		Тип AC 100 мА	
1	4 115 14	25	2
1	4 115 15	40	2
1	4 115 16	63	2
1	4 115 17	80	2
		Тип AC 300 мА	
1	4 115 24	25	2
1	4 115 25	40	2
1	4 115 26	63	2
1	4 115 27	80	2
1	4 115 28	100	2
		Тип AC 100 мА селективный	
1	4 115 37	100	2
		Тип AC 300 мА селективный	
1	4 115 43	63	2
		Тип A 10 мА	
1	4 115 50	16	2
		Тип A 30 мА	
1	4 115 54	25	2
1	4 115 55	40	2
1	4 115 56	63	2
1	4 115 57	80	2
		Тип A 300 мА	
1	4 115 69	25	2
1	4 115 70	40	2
1	4 115 71	63	2
1	4 115 72	80	2
		Тип A 300 мА селективный	
1	4 115 84	63	2
		Тип F F 30 мА	
1	4 115 90	25	2
1	4 115 91	40	2
1	4 115 92	63	2

Четырехполюсные – 400 В ∿ – зажим для нейтрального проводника с правой стороны

Упак.	Кат. №	Номинальный ток In, A	Число модулей
		Тип AC 30 мА	
1	4 117 02	25	4
1	4 117 03	40	4
1	4 117 04	63	4
1	4 117 05	80	4
		Тип AC 100 мА	
1	4 117 12	25	4
1	4 117 13	40	4
1	4 117 14	63	4
1	4 117 15	80	4
		Тип AC 300 мА	
1	4 117 22	25	4
1	4 117 23	40	4
1	4 117 24	63	4
1	4 117 25	80	4
		Тип AC 500 мА	
1	4 117 32	25	4
1	4 117 33	40	4
1	4 117 34	63	4
1	4 117 35	80	4
		Тип AC 300 мА селективный	
1	4 117 45	40	4
1	4 117 46	63	4
		Тип A 30 мА	
1	4 117 59	25	4
1	4 117 60	40	4
1	4 117 61	63	4
1	4 117 62	80	4
1	4 117 63	100	4
		Тип A 100 мА	
1	4 117 69	25	4
1	4 117 70	40	4
1	4 117 71	63	4
1	4 117 72	80	4
1	4 117 73	100	4
		Тип A 300 мА	
1	4 117 79	25	4
1	4 117 80	40	4
1	4 117 81	63	4
1	4 117 82	80	4
1	4 117 83	100	4

ВДТ – DX³-ID

устройства, управляемые дифференциальным током, на токи от 16 до 100 А – типы AC, A и F (продолжение)

4 117 90

Соответствуют требованиям стандарта МЭК 61008-1
- Тип AC: реагирует на дифференциальный переменный ток
- Тип A: реагирует на дифференциальный переменный и пульсирующий постоянный ток
- Тип F (высокий уровень помехоустойчивости) F: реагирует на дифференциальный переменный и пульсирующий постоянный ток

Повышенная защита от ложного срабатывания в условиях помех
Возможность оснащения вспомогательными устройствами и дополнительными принадлежностями для устройств серии DX³ (стр. 250)

Четырехполюсные – 400 В ∿ – зажим для нейтрального проводника с правой стороны (продолжение)

Упак.	Кат. №	Номинальный ток In, A	Число модулей
		Тип A 500 мА	
1	4 117 89	25	4
1	4 117 90	40	4
1	4 117 91	63	4
1	4 117 92	80	4
1	4 117 93	100	4
		Тип A 300 мА селективный	
1	4 118 00	40	4
1	4 118 01	63	4

ВДТ – DX³-ID

Технические характеристики

ВДТ – DX³-ID

Сечение подсоединяемых проводников

ВДТ	Проводник, мм2	
	Жесткий	Гибкий
Подсоединение к верхним и нижним зажимам	50	35

Тип AC – стандартные области применения

ВДТ типа AC предназначены для обнаружения синусоидальных дифференциальных токов в цепях переменного тока.
В большинстве случаев (стандартные области применения), они используются в цепях переменного тока частотой 50/60 Гц.

Тип A – специальные области применения: электрические цепи специального назначения

ВДТ типа A реагирует как на синусоидальный переменный дифференциальный ток, так и на пульсирующий постоянный дифференциальный ток.
Данные устройства предназначены для специальных областей применения (в цепях защиты электроприёмников имеющих встроенные выпрямители: электронные бытовые приборы, стиральные машины и т. д.) или в цепях защиты оборудования, в которых может возникать дифференциальный постоянный ток (многоскоростные приводы с преобразователями частоты и т. д.).

Тип F F – специальные области применения

ВДТ типа Hpi обладают повышенной устойчивостью к ложному срабатыванию, значительно превышающей требования стандартов. Они также реагируют на переменный и постоянный дифференциальные токи (аналогично ВДТ типа A).
Диапазон рабочих температур: от минус 25 до плюс 40 °C.
Предназначены для специальных областей применения, характеризующихся следующими условиями:
- Возможность ущерба в результате потери информации, например, линии питания компьютеров (банки, военные базы, центры бронирования авиабилетов и т. д.).
- Возможность ущерба вследствие останова оборудования (автоматизированные производственные линии, медицинское оборудование, морозильные камеры и т. д.).

Также они используются:
- в зонах с повышенной опасностью удара молнии (см. стр. 251);
- в зонах с сильными электромагнитными помехами (помещения с большим количеством люминесцентных светильников и т. д.);
- в установках с длинными кабельными трассами.

АВДТ DX³ 6000 – на 10 кА

автоматические выключатели, управляемые дифференциальным током, на токи от 3 до 63 А - типы АС, А и F

4 110 02

4 111 49

4 111 92

Отключающая способность:
6000 – согласно МЭК 61009-1 – на 10 кА/согласно МЭК 60947-2 для 2 и 4 полюсов
- Тип АС ~: реагирует на дифференциальный переменный ток
- Тип А ∼: реагирует на дифференциальный переменный и пульсирующий постоянный ток
- Тип F (высокий уровень помехоустойчивости) ∼ F: реагирует на дифференциальный переменный и пульсирующий постоянный ток

Повышенная защита от ложного срабатывания в условиях помех
Возможность оснащения вспомогательными устройствами и дополнительными принадлежностями для устройств серии DX³ (стр. 250)

Однополюсные + нейтраль – 230 В ∿

Зажим для нейтрального проводника с правой стороны

Упак.	Кат. №	Тип C	Номинальный ток In, A	Число модулей
		Тип АС ~ 10 мА		
1	4 109 93		16	2
		Тип АС ~ 30 мА		
1	4 109 97		3	2
1	4 109 99		6	2
1	4 110 00		10	2
1	4 110 02		16	2
1	4 110 03		20	2
1	4 110 04		25	2
1	4 110 05		32	2
1	4 110 06		40	2
		Тип АС ~ 300 мА		
1	4 110 21		6	2
1	4 110 22		10	2
1	4 110 24		16	2
1	4 110 25		20	2
1	4 110 26		25	2
1	4 110 27		32	2
1	4 110 28		40	2
		Тип А ∼ 10 мА		
1	4 110 41		16	2
		Тип А ∼ 30 мА		
1	4 110 47		6	2
1	4 110 48		10	2
1	4 110 50		16	2
1	4 110 51		20	2
1	4 110 52		25	2
1	4 110 53		32	2
1	4 110 54		40	2
		Тип F ∼ F 30 мА		
1	4 110 91		6	2
1	4 110 92		10	2
1	4 110 94		16	2
1	4 110 95		20	2
1	4 110 96		25	2
1	4 110 97		32	2
1	4 110 98		40	2

Двухполюсные – 230 В ∿

Упак.	Кат. №	Тип C	Номинальный ток In, A	Число модулей
		Тип АС ~ 10 мА		
1	4 111 49		10	4
1	4 111 50		16	4
1	4 111 51		20	4
		Тип АС ~ 30 мА		
1	4 111 57		10	4
1	4 111 58		16	4
1	4 111 59		20	4
1	4 111 60		25	4
1	4 111 61		32	4
1	4 111 62		40	4
1	4 111 63		50	4
1	4 111 64		63	4
		Тип АС ~ 300 мА		
1	4 111 71		10	4
1	4 111 72		16	4
1	4 111 73		20	4
1	4 111 74		25	4
1	4 111 75		32	4
1	4 111 76		40	4
1	4 111 77		50	4
1	4 111 78		63	4

Четырехполюсные – 400 В ∿

Упак.	Кат. №	Тип C	Номинальный ток In, A	Число модулей
		Тип АС ~ 30 мА		
1	4 111 85		10	4
1	4 111 86		16	4
1	4 111 87		20	4
1	4 111 88		25	4
1	4 111 89		32	4
1	4 111 90		40	7
1	4 111 91		50	7
1	4 111 92		63	7
		Тип АС ~ 300 мА		
1	4 112 04		10	4
1	4 112 05		16	4
1	4 112 06		20	4
1	4 112 07		25	4
1	4 112 08		32	4
1	4 112 09		40	7
1	4 112 10		50	7
1	4 112 11		63	7

АВДТ DX³ 6000 – на 10 кА автоматические выключатели, управляемые дифференциальным током, на токи от 3 до 63 А – Типы АС, А и F (продолжение)

4 117 90

Отключающая способность:
6000 – согласно МЭК 61009-1 – 10 кА/согласно МЭК 60947-2
для 2 и 4 полюсов
- Тип АС ~: реагирует на дифференциальный переменный ток
- Тип А ⩘: реагирует на дифференциальный переменный и пульсирующий постоянный ток
- Тип F (высокий уровень помехоустойчивости) ⩘ F: реагирует на дифференциальный переменный и пульсирующий постоянный ток

Повышенная защита от ложного срабатывания в условиях помех
Возможность оснащения вспомогательными устройствами и дополнительными принадлежностями для устройств серии DX³ (стр. 250)

Упак.	Кат. №	Четырехполюсные – 400 В ∿ (продолжение)	
		Тип А ⩘ 30 мА	
	Тип С	Номинальный ток In, A	Число модулей
1	4 112 33	10	4
1	4 113 57	13	4
1	4 112 34	16	4
1	4 112 35	20	4
1	4 112 36	25	4
1	4 112 37	32	4
		Тип А ⩘ 300 мА	
1	4 112 38	10	4
1	4 112 39	16	4
1	4 112 40	20	4
1	4 112 41	25	4
1	4 112 42	32	4
		Тип АС ~ 300 мА	
	Тип В		
1	4 113 59	16	4
1	4 113 60	20	4
		Тип АС ~ 1000 мА	
1	4 113 61	16	4
1	4 113 62	20	4
		Тип А ⩘ 30 мА	
1	4 112 23	10	4
1	4 113 56	13	4
1	4 112 24	16	4
1	4 112 25	20	4
1	4 112 26	25	4
1	4 112 27	32	4
		Тип А ⩘ 300 мА	
1	4 112 28	10	4
1	4 112 29	16	4
1	4 112 30	20	4
1	4 112 31	25	4
1	4 112 32	32	4

ИСТОЧНИКИ БЕСПЕРЕБОЙНОГО ПИТАНИЯ

Источники бесперебойного питания мощностью до 800 кВА

Следуя принципам технологического развития, предусматривающим бережное отношение к окружающей среде, Legrand представляет новую линейку оборудования - источники бесперебойного питания (ИБП). Являются воплощением самых современных технологий

Превосходные характеристики позволяют достичь КПД до 96 % для максимальной экономии электроэнергии и затрат.

ИБП с двойным преобразованием энергии (online double conversion) способны выбрать наиболее эффективный режим работы в зависимости от характеристик сети и гарантируют максимальное качество электроэнергии на выходе.

Оптимальный выбор ступеней наращивания мощности и встроенная система расширенного самотестирования являются гарантией высочайшего уровня надежности.

Модельный ряд ИБП Legrand включает устройства следующих типов: ИБП с двойным преобразованием в модульном и стандартном исполнении и линейно-интерактивные ИБП.

Дифференциальные блоки DX³

для автоматических выключателей DX³ с шириной полюса 1 модуль

4 104 01

4 104 71

4 105 55

Соответствуют требованиям стандарта МЭК 61009-1
- Тип AC: реагирует на дифференциальный переменный ток
- Тип A: реагирует на дифференциальный переменный и пульсирующий постоянный ток
- Тип F: реагирует на переменный и пульсирующий постоянный дифференциальный ток, повышенная устойчивость к ложному срабатыванию

Устанавливаются на модульные автоматические выключатели DX³ с правой стороны, ширина полюса 1 модуль

Двухполюсные – 230 В

Упак.	Кат. №	Номинальный ток In, A	Число модулей
		Тип AC 30 мА	
1	4 104 01	40	2
1	4 104 02	63	2
		Тип AC 300 мА	
1	4 104 13	40	2
1	4 104 14	63	2
		Тип AC 300 мА селективный	
1	4 104 24	63	2
		Тип AC 1000 мА селективный	
1	4 104 26	63	2
		Тип A 30 мА	
1	4 104 28	40	2
1	4 104 29	63	2
		Тип A 300 мА	
1	4 104 31	40	2
1	4 104 32	63	2
		Тип F 30 мА	
1	4 104 34	40	2
1	4 104 35	63	2
		Тип F 300 мА	
1	4 104 46	40	2
		Тип F 300 мА селективный	
1	4 104 57	63	2
		Тип F 1000 мА селективный	
1	4 104 62	63	2

Трехполюсные – 400 В

Упак.	Кат. №	Номинальный ток In, A	Число модулей
		Тип AC 30 мА	
1	4 104 71	40	3
1	4 104 72	63	3
		Тип AC 300 мА	
1	4 104 74	40	3
1	4 104 75	63	3
		Тип AC 300 мА селективный	
1	4 104 77	63	3
		Тип A 30 мА	
1	4 104 80	63	3
		Тип A 300 мА	
1	4 104 83	63	3
		Тип F 30 мА	
1	4 104 86	63	3
		Тип F 300 мА	
1	4 104 89	63	3
		Тип F 300 мА селективный	
1	4 104 93	63	3

Четырехполюсные – 400 В

Упак.	Кат. №	Номинальный ток In, A	Число модулей
		Тип AC 30 мА	
1	4 104 99	40	3
1	4 105 00	63	3
		Тип AC 300 мА	
1	4 105 11	40	3
1	4 105 12	63	3
		Тип AC 300 мА селективный	
1	4 105 20	40	3
1	4 105 21	63	3
		Тип AC 1000 мА селективный	
1	4 105 23	63	3
		Тип A 30 мА	
1	4 105 25	40	3
1	4 105 26	63	3
		Тип A 300 мА	
1	4 105 28	40	3
1	4 105 29	63	3
		Тип A 300 мА селективный	
1	4 105 31	63	3
		Тип F 30 мА	
1	4 105 33	40	3
1	4 105 34	63	3
		Тип F 300 мА	
1	4 105 45	40	3
1	4 105 46	63	3
		Тип F 300 мА селективный	
1	4 105 55	63	3
		Тип F 1000 мА селективный	
1	4 105 60	63	3

Дифференциальные блоки DX³

для автоматических выключателей DX³
с шириной полюса 1,5 модуля

Дифференциальные блоки DX³

4 106 43

Соответствуют требованиям стандарта МЭК 61009-1
- Тип AC ~: реагирует на дифференциальный переменный ток
- Тип F ~ F: реагирует на переменный и пульсирующий постоянный дифференциальный ток, повышенная устойчивость к ложному срабатыванию

Устанавливаются на модульные автоматические выключатели DX³ с правой стороны, ширина полюса 1,5 модуль.

Упак.	Кат. №	Номинальный ток In, A	Число модулей
		Двухполюсные – 230 В∿	
		Тип F ~ F 30 мА	
1	4 105 76	63	2
1	4 105 77	125	4
		Тип F ~ F регулируется в диапазоне от 300 до 1000 мА	
1	4 105 83	63	4
1	4 105 84	125	4
		Трехполюсные – 400 В∿	
		Тип F ~ F 30 мА	
1	4 106 05	63	3
1	4 106 06	125	6
		Тип F ~ F 300 мА	
1	4 106 08	63	3
		Тип F ~ F регулируется в диапазоне от 300 до 1000 мА	
1	4 106 11	63	6
1	4 106 12	125	6
		Четырехполюсные – 400 В∿	
		Тип AC ~ 30 мА	
1	4 106 24	125	6
		Тип AC ~ 300 мА	
1	4 106 28	125	6
		Тип F ~ F 30 мА	
1	4 106 36	63	3
1	4 106 37	125	6
		Тип F ~ F 300 мА	
1	4 106 40	63	3
		Тип F ~ F регулируется в диапазоне от 300 до 1000 мА	
1	4 106 43	63	6
1	4 106 44	125	6
		Тип F ~ F регулируется в диапазоне от 30 до 3000 мА	
1	4 106 58	С функцией измерения и с LCD экраном. Позволяет контролировать токи, значение тока утечки, значение активной мощности, активную энергию (с возможностью интеграции в систему диспетчеризации Modbus). 125	7,5
1	4 106 59	С расширенной функцией измерения и с LCD экраном. В дополнение к параметрам Кат.№ 4 106 58 позволяет проводить измерение напряжения, частоты (Hz), коэффициента мощности, реактивную энергию и коэффициент гармоник, значение тока утечки при последнем срабатывании (с возможностью интеграции в систему диспетчеризации Modbus). 125	7,5

Совместимость с модульными автоматическими выключателями

Отключающая способность:	Тип защитной характеристики	Кол-во полюсов	Дифференциальный блок для модульного автоматического выключателя с шириной полюса 1 модуль	Дифференциальный блок для модульного автоматического выключателя с шириной полюса 1,5 модуля
6000 / 10 кА	B, C, D	2P, 3P, 4P	Все модели	-
10000 / 16 кА	B, C, D	2P, 3P, 4P	In ≤ 63 A	In ≥ 80 A
25 кА	B, C, Z	3P, 4P	In ≤ 25 A	In ≥ 32 A
		2P	In ≤ 32 A	In ≥ 40 A
	D	3P, 4P	In ≤ 10 A	In ≥ 12,5 A
		2P	In ≤ 25 A	In ≥ 32 A

Регулируемые дифференциальные блоки, тип F

Простой доступ к регулировочным элементам, расположенным на передней панели устройств и защищенных пломбируемой прозрачной крышкой
Ток уставки: 300, 500 и 1000 кА
Задержка срабатывания: мгновенная 60 мс или 150 мс.

Выключатели-разъединители DX³-IS

на токи от 20 А до 125 А

4 065 27

4 065 44

4 064 06

4 064 59

4 064 81

Монтаж на рейке DIN ⎓ EN 60715
Двойные отключающие контакты
Индикация состояния контактов

Выключатели-разъединители с возможностью дистанционного управления

Категория применения AC 23 A в соответствии с EN 60947-3
Рычаг красного цвета
Дистанционное управление с помощью соответствующего дополнительного оборудования (стр. 250)
Возможно использование электродвигательных приводов для аппаратов до 63 А (2 или 4 модуля)
Визуальная индикация фактического состояния контактов:
- закрытое положение или неисправность (красный индикатор - I)
- открытое положение (зеленый индикатор) на рычаге

В случае неисправности при открытии, красный индикатор положения указывает на неисправный полюс, а рычаг находится в центральном положении

Двухполюсные - 400 В ∿

Упак.	Кат. №	Номинальный ток In, A	Число модулей
1	4 065 27	40	2
1	4 065 28	63	2

Четырехполюсные - 400 В ∿

Упак.	Кат. №	Номинальный ток In, A	Число модулей
1	4 065 43	40	4
1	4 065 44	63	4

Выключатели-разъединители

Категория применения AC 22 A в соответствии с EN 60947-3
Рычаг серого цвета
Возможно использование одного вспомогательного контакта DX³

Однополюсные - 250 В ∿

Упак.	Кат. №	Номинальный ток In, A	Число модулей
10	4 064 01	20	1
10	4 064 03	32	1
10	4 064 12	63	1
10	4 064 23	100	1

Однополюсные с индикатором - 250 В ∿

Поставляются с лампой

Упак.	Кат. №	Номинальный ток In, A	Число модулей
10	4 064 04	20	1
10	4 064 06	32	1

Двухполюсные - 400 В ∿

Упак.	Кат. №	Номинальный ток In, A	Число модулей
10	4 064 32	20	1
10	4 064 34	32	1
5	4 064 41	63	2
5	4 064 49	100	2
5	4 064 50	125	2

Двухполюсные с индикатором - 250 В ∿

Поставляются с лампой

Упак.	Кат. №	Номинальный ток In, A	Число модулей
10	4 064 36	20	1
10	4 064 38	32	1

Трехполюсные - 400 В ∿

Упак.	Кат. №	Номинальный ток In, A	Число модулей
5	4 064 57	20	2
5	4 064 59	32	2
1	4 064 61	63	3
1	4 064 69	100	3
1	4 064 70	125	3

Четырехполюсные - 400 В ∿

Упак.	Кат. №	Номинальный ток In, A	Число модулей
5	4 064 77	20	2
5	4 064 79	32	2
1	4 064 81	63	4
1	4 064 89	100	4
1	4 064 90	125	4

Выключатели-разъединители DX³-IS

Автоматические выключатели, выключатели-разъединители

постоянного тока от 6 А до, постоянного тока от 16 А до 63А 20 А

Выключатели-разъединители DX³-IS

Технические характеристики

Тепловой ток, Ith		16 - 32 А	40 - 63 А	100 - 125 А
Зажимы		торцевые	торцевые	торцевые
Сечение проводников	гибкие	от 1,5 до 16 мм²	от 1,5 до 25 мм²	от 6 до 35 мм²
	жесткие		от 1,5 до 35 мм²	от 4 до 50 мм²
Номинальное напряжение изоляции, Ui		250 - 400 В∿	250 - 400 В∿	250 - 400 В∿
Импульсное выдерживаемое напряжение, Uimp		6 кВ	6 кВ	6 кВ
Категория применения(1)		AC 22 A AC 23 A	AC 22 A AC 23 A	AC 22 A AC 23 A
Кратковременный допустимый ток в течение 1 с, Icw		750 А	2000 А	2500 А
Номинальная наибольшая включающая способность, Icm		1500 А	3000 А	3700 А
Механическая износостойкость (количество коммутационных циклов)		> 30000	> 20000	> 5000
Степень защиты		IP 2X с подключенным проводником	IP 2X с подключенным проводником	IP 2X (> 25 мм²)

(1): Условия применения согласно NF МЭК 60947-3, ГОСТ Р 50030.3-99
AC 22 A: отключение индуктивной (электродвигатель) и активной нагрузки
AC 23 A: отключение индуктивных нагрузок (электродвигатель)

Допустимый ток короткого замыкания Icc в комбинации с автоматическим выключателем или предохранителем того же номинала

Выключатели-разъединители

	DX³-IS	400 В∿	250 В∿
Автоматические выключатели DX³ или DPX³	от 16 А до 40 А 1/2 модуля/полюса	4,5 кА	6 кА
	от 40 А до 125 А 1 модуль/полюс	10 кА	16 кА
Предохранители gG/aM	от 16 А до 40 А 1/2 модуля/полюса	6 кА	10 кА
	от 40 А до 125 А 1 модуль/полюс	16 кА	25 кА

Выключатели-разъединители с возможностью дистанционного управления

	DX³-IS	400 В∿	250 В∿
Автоматические выключатели DX³ или DPX³	от 16 А до 63 А	16 кА	25 кА
	100 А и 125 А	25 кА	25 кА
Предохранители gG/aM	от 16 А до 40 А	40 кА	40 кА
	63 А	30 кА	30 кА

4 144 28

4 142 24

4 142 61

Монтаж на рейке DIN ⎍ EN 60715

Автоматические выключатели постоянного тока

Уставка защиты от короткого замыкания - от 5 до 7 In
Для разделения двух аппаратов между собой можно использовать фальш-модуль
Кат. № 4 063 07

800 В ⎓

Упак.	Кат. №	Номинальный ток In, А	Число защищенных полюсов	Число модулей
1	4 144 24	6	2	4
1	4 144 25	8	2	4
1	4 144 26	10	2	4
1	4 144 27	13	2	4
1	4 144 28	16	2	4
1	4 144 29	20	2	4

1000 В ⎓

Вспомогательные устройства DX³ (стр. 250)

1	4 144 46	10	2	6
1	4 144 48	16	2	6
1	4 144 49	20	2	6

Выключатели-разъединители постоянного тока с рычагом

Категория применения DC 21B в соответствии с EN 60947-3
Двойные отключающие контакты
Индикация состояния контактов
Вспомогательные устройства DX³ (стр. 250)
Для разделения двух аппаратов между собой можно использовать фальш-модуль
Кат. № 4 063 07

800 В ⎓

Упак.	Кат. №	Номинальный ток In, А	Число полюсов	Число модулей
1	4 142 21	16	2	4
1	4 142 23	25	2	4
1	4 142 24(1)	32	2	4
1	4 142 26(1)	63	2	4

Выключатели-разъединители постоянного тока с поворотной ручкой

Категория применения DC 21B в соответствии с EN 60947-3
Двойные отключающие контакты

600 В ⎓

Индикация состояния контактов

Упак.	Кат. №	Номинальный ток In, А	Число полюсов	Число модулей
1	4 142 61	16	2	4
1	4 142 62	25	2	4

(1) Для установки рядом с инвертором

Вспомогательные устройства, дополнительные принадлежности и устройства дистанционного управления DX³

4 062 58

4 062 60

4 062 62

4 062 66

4 062 78

4 062 82

4 062 91

Вспомогательные устройства

Устанавливаются с левой стороны устройства
Возможные конфигурации: 3 вспомогательных устройства, включая 1 вспомогательное устройство управления
Данные вспомогательные устройства являются общими для модульных автоматических выключателей, АВДТ, ВДТ и выключателей-разъединителей
Возможность установки гребёнчатой шины

Упак.	Кат. №		Число модулей
		Вспомогательные контакты	
1	4 062 58	Вспомогательный переключающий контакт положения, 6 А – 250 В∿ Отображает положение контактов модульного автоматического выключателя, АВДТ, ВДТ или выключателя-разъединителя	0.5
1	4 062 60	Вспомогательный переключающий контакт срабатывания, 6 А – 250 В∿ Сигнализирует о срабатывании устройства защиты	0.5
1	4 062 62	Вспомогательный переключающий контакт положения, 6 А – 250 В∿ Может быть преобразован в вспомогательный переключающий контакт состояния	0.5
1	4 062 66	Вспомогательный переключающий контакт положения + вспомогательный переключающий контакт срабатывания, 6 А – 250 В∿ Может быть преобразован в 2 вспомогательных переключающих контакта положения	1
		Независимые расцепители	
		Предназначены для дистанционного отключения модульных автоматических выключателей, ВДТ, АВДТ или выключателей-разъединителей	
1	4 062 76	От 12 до 48 В∿/=	1
1	4 062 78	От 110 до 415 В∿	1
		Расцепители минимального напряжения Регулирование задержки в диапазоне от 0 до 300 мс	
1	4 062 80	От 24 до 48 В∿/=	1
1	4 062 82	230 В∿	1
		Независимый расцепитель, управляемый размыкающим контактом кнопочного выключателя Предназначен для принудительного аварийного отключения через цепь управления с помощью размыкающего контакта кнопочного выключателя Предотвращает срабатывание устройства защиты, с которым он используется, при исчезновении напряжения питания в цепи управления, сохраняя при этом способность отключить аппарат защиты через цепь управления в течение не менее 60 ч Не предназначен для цепей питания машин с подвижными элементами (например, обрабатывающих станков)	
1	4 062 87	Независимый расцепитель, 230 В∿ поставляется с элементом питания	1.5
1	4 062 85	Запасной элемент питания для расцепителя (Кат. № 4 062 87)	

Вспомогательные устройства (продолжение)

Упак.	Кат. №		Число модулей
1	4 062 86	**Расцепитель порогового напряжения "POP", 275 В∿** Модуль защиты от перенапряжений Для отключения модульных автоматических выкл-лей ВДТ или АВДТ в случае аварийного повышения напряжения в сети (например, при обрыве нейтрали).	1

Электродвигательные приводы

Для дистанционного замыкания и размыкания устройств, с которыми они используются.
Для установки с левой стороны устройств DX³ и TX³
Для автоматических выключателей, АВДТ, ВДТ и выключателей-разъединителей с возможностью дистанционного управления (от 1 П до 4 П)

Стандартное исполнение – для устройств с шириной полюса 1 модуль (Iном до 63 А)

Упак.	Кат. №	Напряжение цепи управления	Число модулей
1	4 062 90	24-48 В∿/⎓	1
1	4 062 91	230 В∿	1

Стандартное исполнение – для устройств с шириной полюса 1,5 модуля (Iном до 125 А)

Упак.	Кат. №	Напряжение цепи управления	Число модулей
1	4 062 92	230 В∿	1

Со встроенным устройством автоматического повторного включения

Выполняет автоматическое повторное включение устройства, с которым используется, обеспечивая бесперебойность электроснабжения
Оснащены одним вспомогательным контактом положения и одним вспомогательным контактом срабатывания

Упак.	Кат. №	Напряжение цепи управления	Число модулей
1	4 062 93	24-48 В∿/⎓	2
1	4 062 95	230 В∿	2

Дополнительные принадлежности

Упак.	Кат. №	
		Блокиратор с навесным замком
2	4 063 03	Приспособление для фиксации модульных автоматических выключателей, АВДТ, ВДТ и выключателей разъединителей DX³ в выключенном положении
1	0 227 97	Навесной замок с дужкой диаметром 6 мм
3	4 063 13	Навесной замок с дужкой диаметром 5 мм
		Пломбируемая крышка для винтов (4 шт)
2	4 063 04	Для модульных автоматических выключателей DX³ с шириной полюса 1 модуль
2	4 063 12	Для модульных автоматических выключателей DX³ с шириной полюса 1,5 модуля
		Межполюсные перегородки Для модульных автоматических выключателей DX³ с шириной полюса 1 модуль
1	4 063 05	Межполюсная перегородка (комплект из 6 шт.)
		Фальш-модуль
10	4 063 07	Ширина 0,5 модуля. Устанавливается между двумя устройствами для: - облегчения теплового режима - выравнивания устройств и заполнения пустых мест в ряду
		Зажимы для алюминиевых проводников
1	4 063 10	Сечением до 50 мм²
1	4 063 11	Сечением до 95 мм² для модульных автоматических выключателей с шириной полюса 1,5 модуля
		Крышки выводов
1	4 063 06	Для устройств с шириной полюса 1,5 модуля (комплект из 2 шт.)

Вспомогательные устройства, дополнительные принадлежности и устройства дистанционного управления DX³

4 062 88

4 063 14

4 063 19

Устройства защиты от импульсного перенапряжений **стр. 259**

Упак.	Кат. №		Напряжение цепи управления	Число модулей
		Приводы автоматического повторного включения STOP&GO Для установки с левой стороны двухмодульных (полюс + нейтраль или 2 полюса), ВДТ и модульных автоматических выключателей на токи не более 63 А Выполняет автоматическое повторное включение устройства, с которым используется, в случае ложного отключения (например, при ударе молнии, коммутационных перенапряжениях, перегораниях ламп накаливания) Проверка состояния электроустановки перед повторным включением Отображение всех активных неисправностей (наличие тока утечки или короткого замыкания) Оснащены встроенным вспомогательным контактом срабатывания		
		Стандартное исполнение		
1	4 062 88		230 В∿	2
		С функцией самотестирования Периодическое тестирования устройства дифференциального тока, с которым оно используется (чувствительность не более 30 мА)		
1	4 062 89		230 В∿	2
		Блокиратор для ручного ввода резерва (MSI) Для ручного переключения между главной цепью питания и резервной линией. Для автоматических выключателей DX³ и выключателей-разъединителей с возможностью дистанционного управления		
1	4 063 14	Для устройств шириной 2 модуля		
1	4 063 15	Для устройств шириной 3 модуля		
1	4 063 16	Для устройств шириной 4 модуля		
		Рукоятки для управления с двери щита Позволяет управлять модульными аппаратами (включать/отключать), не открывая дверь щита Для устройств DX³ и TX³ (2, 3, 4 модуля шириной)		
1	4 063 19	Черная рукоятка		
1	4 063 20	Красно-жёлтая рукоятка		

Приводы автоматического повторного включения STOP&GO для устройств серии DX³

Принцип работы

Временные электрические возмущения и другие внешние явления могут вызвать ложное отключение различных устройств защиты электроустановок.
Приводы STOP&GO автоматически проверяют состояние электроустановки до выполнения автоматического повторного включения и в случае обнаружения непрекращающейся неисправности (короткого замыкания или тока утечки) подают визуальный и звуковой аварийный сигнал.
После проверки состояния электроустановки, устройство STOP&GO выполняет автоматическое повторное включение соответствующего устройства защиты в целях незамедлительного восстановления электроснабжения и во избежание нежелательных последствий
Устройство STOP&GO не защищает электроустановку от ударов молний.
Для эффективной защиты от ударов молний следует использовать устройства защиты от импульсных перенапряжений (стр. 259)
Устройство с функцией самотестирования особенно подходит для электроустановок, оснащенных устройствами защиты, управляемыми дифференциальным током (ВДТ и АВДТ).
Устройство STOP&GO периодически автоматически тестирует функционирование таких устройств. Необходимость ручного тестирования в этом случае отсутствует.

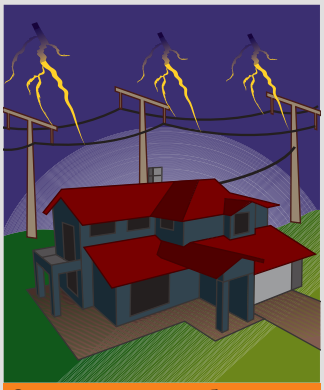
Электроустановка без устройства STOP&GO

Электроустановка с устройством STOP&GO

Прекращение электроснабжения в результате воздействия временного электрического возмущения
Питание электроаппаратов отсутствует

Устройство STOP&GO выполняет автоматическое повторное включение соответствующего устройства защиты в целях незамедлительного восстановления электроснабжения

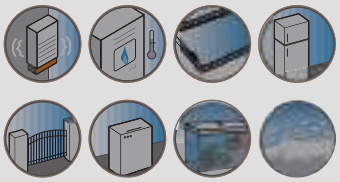

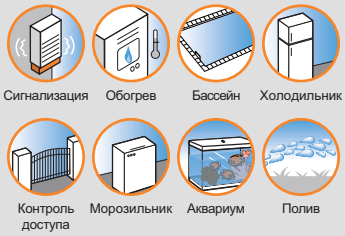

Технические характеристики модульных автоматических выключателей DX³ и вспомогательных устройств

Отключающая способность в системах заземления типа IT

Отключающая способность однополюсных модульных автоматических выключателей при 400 В согласно стандарту МЭК 60947-2

DX³ 6000 10 кА	1П/2П/3П/4П	3 кА
DX³ 10000 16 кА	1П/2П/3П/4П	4 кА
DX³ на 25 кА	1П/2П/3П/4П	6.25 кА
DX³ на 36 кА	2П/3П/4П	9 кА
DX³ на 50 кА	1П/2П/3П/4П	12.5 кА

Отключающая способность при замыкании на землю и напряжение изоляции

	Модульные автоматические выключатели 1P/2P/3P/4P при 230/400 В∿				
	DX³ 6000 на 10 кА	**DX³ 10000 на 16 кА**	**DX³ на 25 кА**	**DX³ на 36 кА**	**DX³ на 50 кА**
Icn1	10000 A	16000 A	25000 A	36000 A	50000 A
Ui	500 В	500 В	500 В	500 В	500 В

Icn1: отключающая способность одного полюса многополюсного модульного автоматического выключателя при замыкании на землю.
Ui: номинальное напряжение изоляции.

Сечение подсоединяемых проводников, мм²

Медный проводник	Жесткий	Гибкий
DX³ 6000 на 10 кА	35	25
DX³ 10000 на 16 кА ≤ 63 A		
DX³ на токи от 80 до 125 A	70	50
DX³ на 25 кА ≥ 32 A (тип характеристики C) ≥ 16 A (тип характеристики D) ≤ 63 A; **DX³ на 36 кА и дополнительные модули**	50	35
Вспомогательные устройства	2.5	2.5

Время-токовые характеристики модульного автоматического выключателя

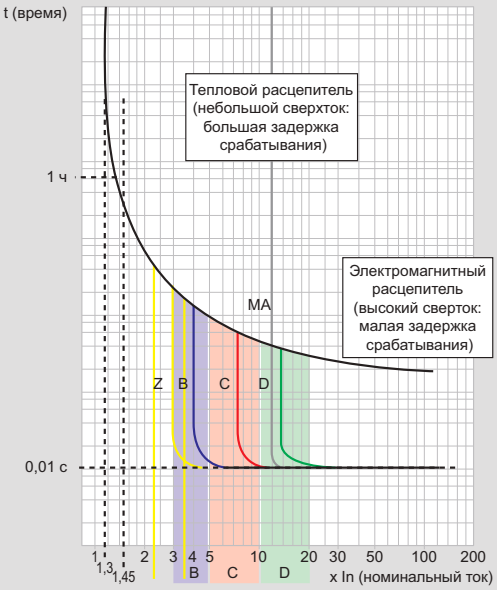

Характеристика теплового расцепителя указана при 30 °C
In = номинальный ток модульного автоматического выключателя

Тип защитной характеристики	Уставки электромагнитного расцепителя
Z(1)	От 2,4 до 3,6 In
B	От 3 до 5 In
C	От 5 до 10 In
D	От 10 до 14 In
MA(1)	От 12 до 14 In (от 10 до 20 согласно стандартам)

1: по отдельному заказу

Технические характеристики вспомогательных устройств

Макс. сечение подсоединяемых проводников: 2,5 мм²
Рабочая температура: от минус 25 до плюс 70°C

Независимые расцепители

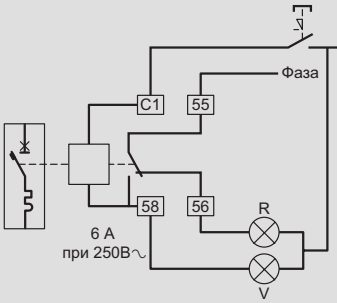

Номинальное напряжение Un:
- От 12 до 48 В∿ / =
- 110-415 В∿ и 110-125 В =

Оснащен контактом, сигнализирующим о срабатывании независимого расцепителя и автоматически отключающим катушку расцепителя
Мин. и макс. напряжение: от 0,7 до 1,1 Un
Время срабатывания: менее 20 мс
Потребляемая мощность: при 1,1 x 48 В = 121 ВА
при 1,1 x 415 В = 127 ВА
Сопротивление: от 12 до 48 В = 23 Ом
от 110 до 145 В = 1640 Ом

Потребляемый ток	Umин.	Umакс.
От 12 до 48 В	522 мА	2610 мА
От 110 до 415 В	69 мА	259 мА

Расцепители минимального напряжения

Напряжение втягивания ≥ 0.55 Un
Время срабатывания: от 100 до 400 мс ± 10% (регулируется)
Потребляемая мощность: при 24 В∿ и ⎓ : 0.1 ВА
48 В∿ и ⎓ : 0.2 ВА
230 В ∿ : 1 ВА

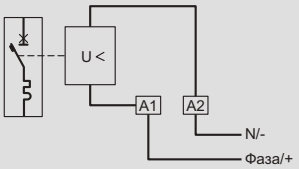

Номинальное напряжение:
24 до 48 В∿ и ⎓
230 В ∿

Независимые расцепители, управляемые размыкающим контактом кнопочного выключателя

Мин. и макс. рабочее напряжение: от 196 до 250 В ∿
Потребляемая мощность: 1,4 ВА

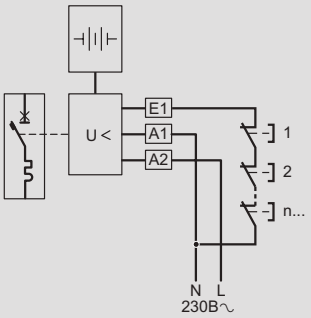

Вспомогательные контакты

Umин.: 24 В ∿ / ⎓ ; Iмин.: 5 мА

Технические характеристики дифференциальных блоков DX³

Характеристики дифференциальных блоков

Тип AC – стандартные области применения

Реагирование на дифференциальных ток частотой 50-60 Гц

Тип A – специальные области применения: электрические цепи специального назначения

Помимо характеристик, присущим блокам типа AC, блоки типа A могут также реагировать на постоянный дифференциальные ток. Они используются в цепях, в которых ток утечки не является синусоидальным. Они особенно подходят для применения в следующих электрических цепях специального назначения:

- Цепи, в которых электрооборудование класса 1 может генерировать помехи постоянного тока (например, многоскоростные приводы с преобразователями частоты)

Тип F F: – специальные области применения

Дифференциальные блоки типа Hpi, отличающиеся повышенной устойчивостью к ложным срабатываниям, намного превышающие требования соответствующих стандартов, предназначены для реагирования на пульсирующий постоянный и переменный дифференциальный ток (аналогично блокам типа A), имеют рабочую температуру от минус 25 до плюс 40 °C и используются в следующих специальных областях:

- электроустановки, в которых возможен ущерб в результате потери информации, например, линии питания компьютеров (банки, военные базы, центры бронирования авиабилетов и т. д.)
- электроустановки, в которых возможен ущерб от останова оборудования (автоматизированные производственные линии, медицинское оборудование, морозильные камеры и т. д.)
- зоны с повышенной опасностью удара молнии
- зоны с сильными электромагнитными помехами (помещения с большим количеством люминесцентных светильников и т. д.)
- зоны с очень длинными кабельными трассами

Особые случаи, требующие непрерывного электроснабжения

В некоторых электроустановка без постоянного присутствия персонала необходимо обязательно обеспечивать непрерывное электроснабжение и ложное срабатывание модульных автоматических выключателей недопустимо (удаленные телефонные подстанции, ретрансляторы видео- и радиосигнала, насосные станции и т. д.)
Сочетание АВДТ типа Hpi с электродвигательными приводами и приводами автоматического повторного включения STOP&GO является оптимальным решением для обеспечения непрерывного электроснабжения

Усредненные время-токовые характеристики устройств, управляемых дифференциальным током

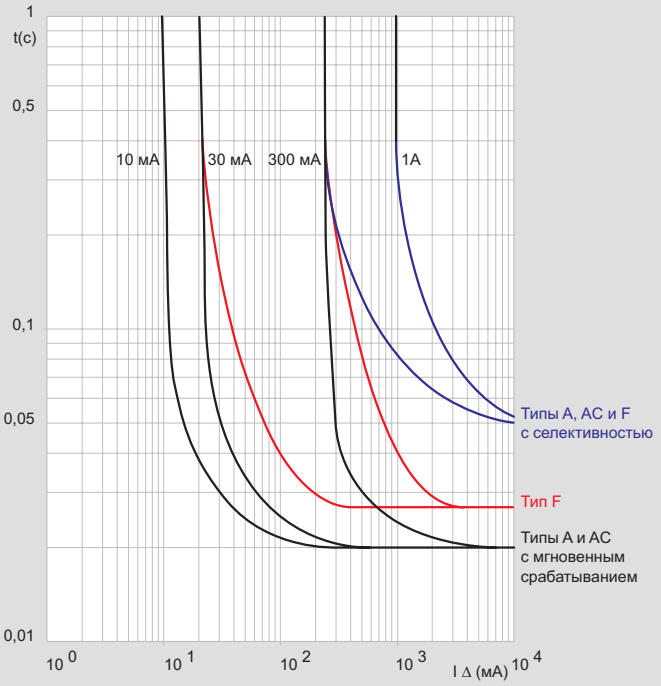

Номинальная дифференциальная включающая и отключающая способность дифференциальных блоков DX³

IΔm согласно стандарту EN 61009-1
Дифференциальные блоки типов AC, A и F

DX³ Дифференциальные блоки, используемые с модульными автоматическими выключателями		IΔm
DX³ (ширина полюса 1 модуль)	6000 10 кА 10000 16 кА ≤ 63 A 25 кА ≤ 25 A (характеристики B, C и Z) 25 кА ≤ 10 A (характеристики D и MA)	6000 A
DX³ (ширина полюса 1,5 модуля)	10000 16 кА (от 80 до 125 A) 25 кА ≥ 32 A (характеристики D и MA) 25 кА ≥ 12.5 A (характеристики D и MA) 36 кА 50 кА	30000 A

legrand

Таблица селективности

автоматические выключатели TX³ и DX³/автоматические выключатели DX³, DPX³ и DPX

Нижестоящий модульный автоматический выключатель	Вышестоящий автоматический выключатель	DX³ 6000 - 10 кА / DX³ 10000 - 16 кА Тип защитной характеристики B				DX³ 6000 - 10 кА / DX³ 10000 - 16 кА Тип защитной характеристики C						
	In (A)	32	40	50	63	32	40	50	63	80	100	125
TX³ - 10 кА Тип защитной характеристики B и C	≤6	128	160	200	252	240	300	375	472	1300	1600	2000
	10	128	160	200	252	240	300	375	472	1150	1450	1800
	13	128	160	200	252	240	300	375	472	1000	1300	1600
	16	128	160	200	252	240	300	375	472	950	1200	1500
	20		160	200	252	240	300	375	472	900	1100	1400
	25		160	200	252	240	300	375	472	850	1000	1300
	32				252		300	375	472	750	950	1200
	40							375	472	700	850	1100
	50								472	650	800	1000
	63									600	800	1000
DX³-E - 6 кА Тип защитной характеристики B	≤6	128	160	200	252	240	300	375	472	4000	T	T
	10	128	160	200	252	240	300	375	472	3000	5000	T
	16	128	160	200	252	240	300	375	472	2000	3600	5500
	20		160	200	252	240	300	375	472	1600	3000	4000
	25		160	200	252	240	300	375	472	1300	2400	3300
DX³-E - 6 кА Тип защитной характеристики C	≤6	128	160	200	252	240	300	375	472	4000	T	T
	10	128	160	200	252	240	300	375	472	3000	5000	T
	13	128	160	200	252	240	300	375	472	2500	4000	6000
	16	128	160	200	252	240	300	375	472	2000	3600	5500
	20		160	200	252	240	300	375	472	1600	3000	4000
	25		160	200	252	240	300	375	472	1300	2400	3300
	32				252		300	375	472	1000	1800	2700
	40							375	472	800	1600	2400
	50								472	800	900	1700
	63									650	900	1200
DX³ 6000 - 10 кА Тип защитной характеристики B и C	≤ 6	128	160	200	252	240	300	375	472	4000	T	T
	10	128	160	200	252	240	300	375	472	3000	5000	T
	13	128	160	200	252	240	300	375	472	2500	4000	6000
	16	128	160	200	252	240	300	375	472	2000	3600	5500
	20		160	200	252	240	300	375	472	1600	3000	4000
	25			200	252	240	300	375	472	1300	2400	3300
	32				252		300	375	472	1000	1800	2700
	40							375	472	800	1600	2400
	50								472	800	900	1700
	63									650	900	1200
DX³ 10000 - 16 кА Тип защитной характеристики B и C	≤ 6	128	160	200	252	240	300	375	472	4000	T	T
	10	128	160	200	252	240	300	375	472	3000	5000	T
	16	128	160	200	252	240	300	375	472	2000	3600	5500
	20		160	200	252	240	300	375	472	1600	3000	4000
	25			200	252	240	300	375	472	1300	2400	3300
	32				252		300	375	472	1000	1800	2700
	40							375	472	800	1600	2400
	50								472	800	900	1700
	63									650	900	1200
	80										600	750
	100											750
	125											
DX³ 25 кА Тип защитной характеристики B и C	≤ 6					240	300	375	472	4000	T	T
	10					240	300	375	472	3000	5000	T
	16					240	300	375	472	2000	3600	5500
	20					240	300	375	472	1600	3000	4000
	25					240	300	375	472	1300	2400	3300
	32						300	375	472	1000	1800	2700
	40							375	472	800	1600	2400
	50								472	800	900	1700
	63									650	900	1200
	80										600	750
	100											750
	125											
DX³ 25 кА Тип защитной характеристики D	≤ 6											
	10											
	16											
	20											
	25											
	32											
	40											
	50											
	63											
	80											
	100											
	125											
DX³ MA - 25 кА	10											
	12,5											
	16											
	25											
	40											
	63											
DX3 36 кА Тип защитной характеристики C	10											
	16											
	20											
	25											
	32											
	40											
	50											
	63											
	80											

T: полная селективность (до отключающей способности нижестоящего выключателя согласно МЭК 60947-2)
Уставки электромагнитного расцепителя и номинальные токи нижестоящего модульного автоматического выключателя всегда должны быть ниже аналогичных параметров вышестоящего автоматического выключателя

DX³ 25 кА / DX³ 36 кА Тип защитной характеристики C							DX³ 25 кА / DX³ 36 кА Тип защитной характеристики D						
32	40	50	63	80	100	125	32	40	50	63	80	100	125
240	300	300	472	1300	1600	2000	384	480	600	756	2000	2400	3000
240	300	300	472	1150	1450	1800	384	480	600	756	1750	2150	2700
240	300	300	472	1000	1300	1600	384	480	600	756	1500	2000	2400
240	300	300	472	950	1200	1500	384	480	600	756	1400	1800	2200
240	300	300	472	900	1100	1400	384	480	600	756	1350	1650	2100
240	300	300	472	850	1000	1300	384	480	600	756	1300	1500	2000
	300	375	472	750	950	1200		480	600	756	1100	1450	1800
		375	472	700	850	1100			600	756	1000	1250	1650
			472	650	800	1000				756	950	1200	1500
				650	800	1000					950	1200	1500
700	1200	1500	3000	4000	T	T	700	1200	1500	3000	4000	T	T
500	700	1000	1800	3000	5000	T	500	700	1000	1800	3000	5000	T
300	500	700	1300	2000	3600	5500	384	500	700	1300	2000	3600	5500
300	400	500	1000	1600	3000	4000	384	480	600	1000	1600	3000	4000
240	400	500	800	1300	2400	3300	384	480	600	800	1300	2400	3300
700	1200	1500	3000	4000	T	T	700	1200	1500	3000	4000	T	T
500	700	1000	1800	3000	5000	T	500	700	1000	1800	3000	5000	T
400	600	1200	1500	2500	4000	T	400	600	1200	1500	2500	4000	T
300	500	700	1300	2000	3600	5500	384	500	700	1300	2000	3600	5500
300	400	500	1000	1600	3000	4000	384	480	600	1000	1600	3000	4000
240	400	500	800	1300	2400	3300	384	480	600	800	1300	2400	3300
	300	500	600	1000	1800	2700		480	600	756	1100	1450	2700
		400	600	800	1600	2400			600	756	1000	1250	2400
			500	800	900	1700				756	950	1200	1700
				650	900	1200					950	1200	1500
700	1200	1500	3000	4000	T	T	700	1200	1500	3000	4000	T	T
500	700	1000	1800	3000	5000	T	500	700	1000	1800	3000	5000	T
400	600	1200	1500	2500	4000	6000	400	600	1200	1500	2500	4000	6000
300	500	700	1300	2000	3600	5500	384	500	700	1300	2000	3600	5500
300	400	500	1000	1600	3000	4000	384	480	600	1000	1600	3000	4000
240	400	500	800	1300	2400	3300	384	480	600	800	1300	2400	3300
	300	500	600	1000	1800	2700		480	600	756	1100	1450	2700
		400	600	800	1600	2400			600	756	1000	1250	2400
			500	800	900	1700				756	950	1200	1700
				650	900	1200					950	1200	1500
					600	750						1200	1500
						750							1500
700	1200	1500	3000	4000	T	T	700	1200	1500	3000	4000	T	T
500	700	1000	1800	3000	5000	T	500	700	1000	1800	3000	5000	T
300	500	700	1300	2000	3600	5500	384	500	700	1300	2000	3600	5500
300	400	500	1000	1600	3000	4000	384	480	600	1000	1600	3000	4000
240	400	500	800	1300	2400	3300	384	480	600	800	1300	2400	3300
	300	500	600	1000	1800	2700		480	600	756	1100	1450	2700
		400	600	800	1600	2400			600	756	1000	1250	2400
			500	800	900	1700				756	950	1200	1700
				650	900	1200					950	1200	1500
					600	750						1200	1500
						750							1500
700	1200	1500	3000	4000	T	T	500	1200	1500	3000	4000	T	T
500	700	1000	1800	3000	5000	T	400	700	1000	1800	3000	5000	T
300	500	700	1300	2000	3600	5500	384	500	700	1300	2000	3600	5500
	400	500	1000	1600	3000	4000	384	480	600	1000	1600	3000	4000
		500	800	1300	2400	3300	384	480	600	800	1300	2400	3300
			600	1000	1800	2700		480	600	756	1100	1450	2700
				800	1600	2400			600	756	1000	1250	2400
					900	1700				756	950	1200	1700
						1200					950	1200	1500
												1200	1500
													1500
500	700	1000	1800	3000	5000	T	500	700	1000	1800	3000	5000	T
300	500	700	1300	2000	5000	T	384	500	700	1300	2000	3600	5500
300	500	700	1300	2000	3600	5500	384	500	700	1300	2000	3600	5500
		500	800	1300	2400	3300	384	480	600	800	1300	2400	3300
				800	1600	2400			600	756	1000	1250	2400
						1200					950	1200	1500
500	700	1000	1800	3000			500	700	1000	1800			
300	500	700	1300	2000			384	500	700	1300			
300	400	500	1000	1600			384	480	600	1000			
240	400	500	800	1300			384	480	600	800			
	300	500	600	1000				480	600	756			
		400	600	800					600	756			
			500	800						756			
				650									

Таблица селективности модульных автоматических выключателей с автоматическими выключателями DPX³ см. на **стр. 130-135**

Координация автоматических выключателей в литом корпусе и модульных автоматических выключателей

Для сетей 400/415 В, три фазы + N, в соответствии с МЭК 60947-2

Вышестоящие модульные автоматические выключатели/ автоматические выключатели в литом корпусе / Нижестоящие модульные автоматические выключатели		DX³ 6000 10 кА Тип защитной характеристики B, C и D	DX³ 10000 16 кА Тип защитной характеристики B и C	DX³ 25 кА Тип защитной характеристики B, C и D	DX³ 36 кА Тип защитной характеристики C	DPX³ 160 с или без диф. защиты			
						16 кА	25 кА	36 кА	50 кА
		от 10 до 63 A	от 10 до 125 A	от 10 до 125 A	от 10 до 80 A	от 16 до 160 A	от 16 до 160 A	от 16 до 160 A	от 16 до 160 A
DX³-E - 6 кА Тип защитной характеристики B, C и D	≤ 20 A	10 кА	16 кА	16 кА	25 кА	16 кА	25 кА	25 кА	25 кА
	25 A	10 кА	16 кА	16 кА	25 кА	16 кА	25 кА	25 кА	25 кА
	32 A	10 кА	16 кА	16 кА	25 кА	16 кА	25 кА	25 кА	25 кА
	40 A	10 кА	16 кА	16 кА	25 кА	16 кА	25 кА	25 кА	25 кА
	50 A	10 кА	16 кА	16 кА	25 кА	16 кА	25 кА	25 кА	25 кА
	63 A	10 кА	16 кА	16 кА	25 кА	16 кА	25 кА	25 кА	25 кА
TX³ 6000 - 10 кА Тип защитной характеристики B и C DX³ 6000 - 10 кА Тип защитной характеристики B, C и D	≤ 20 A	-	16 кА	25 кА	36 кА	16 кА	25 кА	25 кА	25 кА
	25 A	-	16 кА	25 кА	36 кА	16 кА	25 кА	25 кА	25 кА
	32 A	-	16 кА	25 кА	36 кА	16 кА	25 кА	25 кА	25 кА
	40 A	-	16 кА	25 кА	36 кА	16 кА	25 кА	25 кА	25 кА
	50 A	-	16 кА	25 кА	36 кА	16 кА	25 кА	25 кА	25 кА
	63 A	-	16 кА	25 кА	36 кА	16 кА	25 кА	25 кА	25 кА
DX³ 10000 - 16 кА Тип защитной характеристики B и C	≤ 20 A	-	-	25 кА	36 кА	-	25 кА	25 кА	25 кА
	25 A	-	-	25 кА	36 кА	-	25 кА	25 кА	25 кА
	32 A	-	-	25 кА	36 кА	-	25 кА	25 кА	25 кА
	40 A	-	-	25 кА	36 кА	-	25 кА	25 кА	25 кА
	50 A	-	-	25 кА	36 кА	-	25 кА	25 кА	25 кА
	63 A	-	-	-	36 кА	-	25 кА	25 кА	25 кА
	80 и 100 A	-	-	-	-	-	25 кА	25 кА	25 кА
	125 A	-	-	-	-	-	25 кА	25 кА	25 кА
DX³ 25 кА Тип защитной характеристики B и C	≤ 25 A	-	-	-	36 кА	-	-	36 кА	36 кА
	от 32 до 50 A	-	-	-	36 кА	-	-	36 кА	36 кА
	от 63 до 80 A	-	-	-	-	-	-	36 кА	36 кА
	100 и 125 A	-	-	-	-	-	-	36 кА	36 кА
DX³ 25 кА Тип защитной характеристики D и MA	≤ 10 A	-	-	-	36 кА	-	-	36 кА	36 кА
	от 16 до 63 A	-	-	-	36 кА	-	-	36 кА	36 кА
DX³ 36 кА Тип защитной характеристики C	от 10 до 50 A	-	-	-	36 кА	-	-	-	50 кА
	63 A	-	-	-	-	-	-	-	50 кА
	80 A	-	-	-	-	-	-	-	50 кА

Для сетей 230/240 В, три фазы + N, в соответствии с МЭК 60947-2

Вышестоящие модульные автоматические выключатели/ автоматические выключатели в литом корпусе / Нижестоящие модульные автоматические выключатели		DX³ 6000 - 10 кА Тип защитной характеристики B, C и D	DX³ 10000 - 16 кА Тип защитной характеристики B и C		DX³ 25 кА Тип защитной характеристики B, C и D		DX³ 36 кА Тип защитной характеристики C	
		≤ 63 A	≤ 32 A	от 40 до 125 A	≤ 32 A	от 40 до 125 A	≤ 32 A	от 40 до 80 A
DX³-E - 6 кА Тип защитной характеристики B, C и D	≤ 20 A	16 кА	25 кА	25 кА	25 кА	25 кА	36 кА	36 кА
	от 25 до 40 A	-	-	25 кА	-	25 кА	-	36 кА
	50 A	-	-	25 кА	-	25 кА	-	36 кА
	63 A	-	-	25 кА	-	25 кА	-	36 кА
TX³ 6000 - 10 кА Тип защитной характеристики B и C DX³ 6000 - 10 кА Тип защитной характеристики B, C и D	≤ 20 A	-	32 кА	25 кА	50 кА	25 кА	50 кА	50 кА
	от 25 до 40 A	-	-	25 кА	-	25 кА	-	50 кА
	50 A	-	-	25 кА	-	25 кА	-	50 кА
	63 A	-	-	25 кА	-	25 кА	-	50 кА
DX³ 10000 - 16 кА Тип защитной характеристики B и C	≤ 20 A	-	-	-	50 кА	32 кА	70 кА	50 кА
	от 25 до 40 A	-	-	-	-	32 кА	-	50 кА
	50 и 63 A	-	-	-	-	32 кА	-	-
	от 80 до 125 A	-	-	-	-	-	-	-
DX³ 25 кА Тип защитной характеристики B и C	≤ 25 A	-	-	-	-	-	50 кА	50 кА
	32 to 125 A	-	-	-	-	-	65 кА	50 кА
DX³ 25 кА Тип защитной характеристики D и MA	≤ 10 A	-	-	-	-	-	50 кА	50 кА
	от 16 до 63 A	-	-	-	-	-	65 кА	50 кА
DX³ 36 кА Тип защитной характеристики C	от 10 до 80 A	-	-	-	-	-	-	-

Системы заземления типа TT или TN: для определения отключающей способности двухполюсного модульного автоматического выключателя в сетях 230/400 В, используемого в качестве нижестоящего выключателя L + N (230 В) относительно 2-х или 4-х полюсного автоматического выключателя, используйте табличные значения для сетей 230/240 В

DPX³ 250 с или без диф. защиты			
25 кА от 40 до 250 А	36 кА от 40 до 250 А	50 кА от 40 до 250 А	70 кА от 16 до 125 А
25 кА	25 кА	25 кА	25 кА
25 кА	25 кА	25 кА	25 кА
25 кА	25 кА	25 кА	25 кА
25 кА	25 кА	25 кА	25 кА
25 кА	25 кА	25 кА	25 кА
25 кА	25 кА	25 кА	25 кА
25 кА	25 кА	25 кА	25 кА
25 кА	25 кА	25 кА	25 кА
25 кА	25 кА	25 кА	25 кА
25 кА	25 кА	25 кА	25 кА
25 кА	25 кА	25 кА	25 кА
25 кА	25 кА	25 кА	25 кА
25 кА	25 кА	25 кА	25 кА
25 кА	25 кА	25 кА	25 кА
25 кА	25 кА	25 кА	25 кА
25 кА	25 кА	25 кА	25 кА
25 кА	25 кА	25 кА	25 кА
25 кА	25 кА	25 кА	25 кА
25 кА	25 кА	25 кА	25 кА
-	36 кА	36 кА	36 кА
-	36 кА	36 кА	36 кА
-	36 кА	36 кА	36 кА
-	36 кА	36 кА	36 кА
-	36 кА	36 кА	36 кА
-	36 кА	36 кА	36 кА
-	-	50 кА	50 кА
-	-	50 кА	50 кА
-	-	50 кА	50 кА

DPX³ 160 с или без диф. защиты				DPX³ 160 с или без диф. защиты			
16 кА от 16 до 160 А	25 кА от 16 до 160 А	36 кА от 16 до 160 А	50 кА от 16 до 160 А	25 кА от 40 до 250 А	36 кА от 40 до 250 А	50 кА от 40 до 250 А	70 кА от 40 до 250 А
28 кА	40 кА	50 кА	50 кА	40 кА	50 кА	50 кА	50 кА
28 кА	40 кА	50 кА	50 кА	40 кА	50 кА	50 кА	50 кА
28 кА	40 кА	50 кА	50 кА	40 кА	50 кА	50 кА	50 кА
28 кА	40 кА	50 кА	50 кА	40 кА	50 кА	50 кА	50 кА
28 кА	40 кА	50 кА	50 кА	40 кА	50 кА	50 кА	50 кА
28 кА	40 кА	50 кА	50 кА	40 кА	50 кА	50 кА	50 кА
28 кА	40 кА	50 кА	50 кА	40 кА	50 кА	50 кА	50 кА
28 кА	40 кА	50 кА	50 кА	40 кА	50 кА	50 кА	50 кА
35 кА	40 кА	50 кА	50 кА	40 кА	50 кА	50 кА	50 кА
35 кА	40 кА	50 кА	50 кА	40 кА	50 кА	50 кА	50 кА
35 кА	40 кА	50 кА	50 кА	40 кА	50 кА	50 кА	50 кА
35 кА	40 кА	50 кА	50 кА	40 кА	50 кА	50 кА	50 кА
-	-	-	55 кА	-	-	60 кА	60 кА
-	-	-	65 кА	-	-	60 кА	60 кА
-	-	-	55 кА	-	-	60 кА	60 кА
-	-	-	65 кА	-	-	60 кА	60 кА
	-	-	-	-	-	75 кА	75 кА

Защита цепей постоянного тока

Защита цепей постоянного тока

Модульные автоматические выключатели DX³ 6000 и DX³ 10000 (1П/2П/3П/4П - In ≤ 63 A), предназначенные для работы в сетях напряжением 230/400 В∿, также можно применять в сетях постоянного тока.
Но в этом случае следует помнить об снижении номинальных характеристик аппаратов

1 – Защита от короткого замыкания

Уставка срабатывания электромагнитного расцепителя: увеличивается в 1,4 раза
Пример: у модульных автоматических выключателей с защитной характеристикой типа C уставка срабатывания в цепях переменного тока находится в диапазоне от 5 до 10 In, следовательно, в цепях постоянного тока это значение необходимо выбрать в диапазоне от 7 до 14 In

2 – Защита от перегрузки

Время-токовые характеристики теплового расцепителя в цепях переменного и постоянного тока совпадают

3 – Рабочее напряжение

Макс. рабочее напряжение: 80 В на полюс (60 В для однополюсных модульных автоматических выключателей с нейтралью)
Для работы в цепях с напряжением выше указанного следует соединить последовательно несколько полюсов

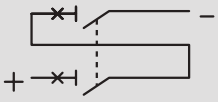

Пример: для цепей напряжением 110 В следует использовать двухполюсный модульный автоматический выключатель, полюса которого соединены последовательно

4 – Отключающая способность

4000 A для однополюсного модульного автоматического выключателя при макс. напряжении (80 В= на полюс)

Для цепей с другим напряжением отключающая способность имеет следующее значение:

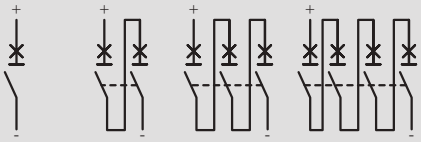

DX³ 6000		Напряжение	1П	2П	3П	4П
Согласно МЭК 60947-2	Icu	≤ 48 В	6 кА	6 кА		
		110 В		6 кА	6 кА	
		230 В				10 кА
	Ics(1)	≤ 48 В	100 %	100 %		
		110 В		100 %	100 %	
		230 В				100 %

DX³ 10000		Напряжение	1П	2П	3П	4П
Согласно МЭК 60947-2	Icu	≤ 48 В	10 кА	10 кА		
		110 В		10 кА	10 кА	
		230 В				15 кА
	Ics(1)	≤ 48 В	100 %	100 %		
		110 В		100 %	100 %	
		230 В				100 %

1: % от Icu

5 – Распределение полюсов

Для подбора модульного автоматического выключателя и определения схемы распределения полюсов, обеспечивающей надлежащее отключение линий соответствующей полярности, необходимо знать тип заземления электроустановки

- **Сеть постоянного тока с заземленным полюсом:**

Выключатель должен коммутировать незаземленный полюс сети
Если выключатель должен выполнять функцию разъединителя, то еще один полюс выключателя должен коммутировать заземленный полюс сети

Модульный автоматический выключатель (U-Isc макс.)

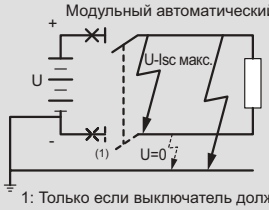

1: Только если выключатель должен выполнять функцию разъединителя

Пример: заземлен отрицательный полюс сети/
U = 110 В⎓ / Isc = 10 кА / In = 32 A
Для защиты положительного полюса сети следует применить модульный автоматический выключатель с отключающей способностью 10 кА при 110 В (DX³ 10000, 2P, 32 A два соединенных последовательно полюса выключателя коммутируют положительный полюс сети). Если выключатель должен выполнять функцию разъединителя, то следует использовать трехполюсный выключатель DX³ 10000 на 32 A с двумя соединенными последовательно полюсами, коммутирующими положительный полюс сети, и одним полюсом выключателя, коммутирующим отрицательной полюс сети

DX³ 10000		Напряжение	1П	2П	3П	4П
Согласно МЭК 60947-2	Icu	≤ 48 В	10 кА	10 кА		
		110 В		10 кА	10 кА	
		230 В				15 кА

Если требуется изоляция

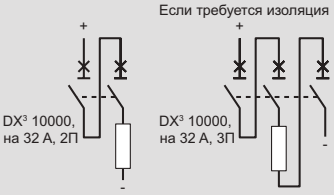

- **Сеть с заземленной средней точкой:**

Каждый полюс сети должен коммутироваться полюсом выключателя с максимальной отключающей способностью Isc при половинном значении напряжения.

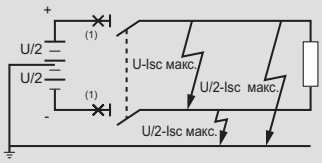

1: Модульный автоматический выключатель (U/2-Isc макс.)

Пример: сеть с заземленной средней точкой /
U = 230 В⎓ / Isxc = 6 кА / In = 10 A.
Защитите каждый полюс сети с помощью модульного автоматического выключателя с отключающей способностью 6 кА при половинном значении напряжения, т. е. при 115 В (DX³ 6000, 4P, на 10 A с двумя последовательно соединенными полюсами в каждом полюсе сети).

DX³ 6000		Напряжения	1П	2П	3П	4П
Согласно МЭК 60947-2	Icu	≤ 48 В	6 кА	6 кА		
		110 В		6 кА	6 кА	
		230 В				10 кА

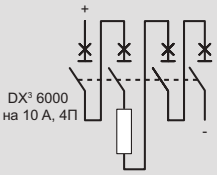

- **Сеть изолированная от земли:**

Полюсы выключателя должны защищать и коммутировать все линии сети, чтобы обеспечить защиту в случае двойного замыкания на землю (особенно, если несколько цепей соединены параллельно).

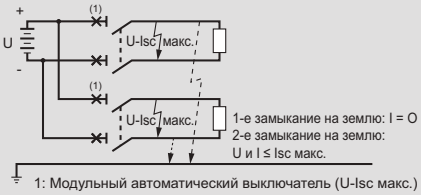

1: Модульный автоматический выключатель (U-Isc макс.)

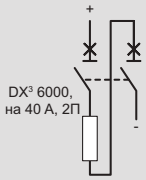

Пример: сеть изолированная от земли /
U = 48 В⎓ / Isc = 4,5 кА / In = 40 A.
Защитите электроустановку модульным автоматическим выключателем с отключающей способностью до 4,5 кА при напряжении 48 В. Также защитите проводник каждой полярности (DX³ 6000, 2P, на 40 A с одним полюсом в проводнике каждой полярности).

DX³ 6000		Напряжение	1П	2П	3П	4П
Согл. МЭК 60947-2	Icu	≤ 48 В	6 кА	6 кА		
		110 В		6 кА	6 кА	
		230 В				10 кА

Устройства защиты от импульсных перенапряжений (УЗИП) класс 1

4 122 83

4 123 03

4 122 84

УЗИП Класс 1 Предназначены для защиты от прямых ударов молнии в систему молниезащиты здания или воздушную линию электропередач (ЛЭП). Устанавливаются на вводе в здание во вводно-распределительном устройстве (ВРУ) или главном распределительном щите (ГРЩ). Нормируются импульсным током Iimp с формой волны 10/350 мкс.
Соответствуют МЭК 61643-1

Упак.	Кат. №	УЗИП для электроустановок с высоким уровнем опасности					
		T1, I имп. 35 кА/полюс, 440 В ∿ (IT), втычное УЗИП со сменными модулями и индикаторами состояния: - Зеленый: УЗИП в рабочем состоянии - Красный: сменный модуль нуждается в замене Up: 2,5 кВ, Uc: 440 В ∿ Тип системы заземления: TT, TNC, TNS, IT Рекомендованный авт. выкл. в лит. корпусе: DPX³160, 80 А					
		Кол-во полюсов	Положение нейтрали	I сумм. (10/350)	Дистанц. сигнализ. состояния (контакт FS)	Ширина в модулях
1	4 122 80	1П	-	35 кА	Да	2
		T1, I имп. 8 кА/полюс УЗИП со сменными модулями и индикаторами состояния: - Зеленый: УЗИП в рабочем состоянии - Красный: сменный модуль нуждается в замене Up: 1,5 кВ, Uc: 350 В ∿ Тип системы заземления: TT, TNC, TNS. Рекомендованный авт. выкл. в лит. корпусе: DPX³160, 80 А				
1	4 122 81[1]	1П+Н	Справа	50 кА	Да	4
1	4 122 82	3П	-	75 кА	Да	6
1	4 122 83[1]	3П+Н	Справа	100 кА	Да	8
		Сменные втычные модули				
1	4 122 84	Для УЗИП T1 - 25 кА Кат. № 4 122 81/82/83				
1	4 122 85	Модуль H-PE для УЗИП T1 - 25 кА Кат. № 4 122 81/83				
1	4 122 86	Для УЗИП T1 - 35 кА Кат. № 4 122 80				
		Сменные модули для УЗИП класс 1				
1	0 030 28	Сменный модуль для Кат. № 0 030 20/22/23				
1	0 030 29	Сменный модуль (N-PE) для Кат. № 0 030 23				
		УЗИП класс 1+2 Рекомендуются для защиты индивидуальных жилых домов оборудованных системой молниезащиты, или с установленными внешними теле-радио антеннами, или с воздушным вводом линии электропередач. Максимальный разрядный ток Iimp: 8 кА, Imax ≤ 60 кА; Uc=320 В; Up=1,5 кВ при In= 15 кА				
				Дополнительные устройства защиты		
1	6 039 50	Однополюсный		Тип C - 40 A		1
1	6 039 53	Четырехполюсный		Тип C - 40 A		4
		Сменный блок				
1	6 039 54	Для Кат. № 6 039 50 и 6 039 53				

Устройства защиты от импульсный перенапряжений (УЗИП) класс 2

0 039 31

0 039 33

0 039 34

УЗИП Класс 2 предназначены для защиты сети от коммутационных помех или как вторая ступень защиты при ударе молнии.
Нормируется импульсным током с формой волны 8 / 20 мкс.
Состоят из основания и сменных модулей с сигнальным индикатором:
- Зеленый: нормальное рабочее состояние.
- оранжевый: требуется замена кассеты.
Могут быть оснащены вспомогательным сигнальным контактом для дистанционной передачи сигнала о состоянии УЗИП.

Упак.	Кат. №	Защита главных комплектных устройств (НКУ)		
		Защита силовых электроустановок. Режим нейтрали: TT, TN, IT. **С высоким выдерживаемым током H, класс 1/2, Imax: 70 кА;** **I_{imp}=10 кА; U_C=440 В; U_P=2 кВ при I_n=20 кА**		
			Дополнительное устройство защиты	Количество модулей
1	0 039 20[(1)]	Однополюсный	Тип C - 40 A	1
1	0 039 21[(1)]	Двухполюсный	Тип C - 40 A	2
1	0 039 22[(1)]	Трехполюсный	Тип C - 40 A	3
1	0 039 23[(1)]	Четырех-полюсный	Тип C - 40 A	4
		Защита распределительных шкафов (цепей) Рекомендуется для защиты чувствительного к внешним воздействиям оборудования, размещаемого на расстоянии более 30 м от главного комплектного устройства. **С повышенным выдерживаемым током - E - класс 2, Imax: 40 кА;** **U_C=440 В; U_P=1,8 кВ при I_n=15 кА** Режим нейтрали: TT, TN, IT		
			Дополнительное устройство защиты	Количество модулей
1	0 039 30[(1)]	Однополюсный	Тип C - 20 A	1
1	0 039 31[(1)]	Двухполюсный	Тип C - 20 A	2
1	0 039 32[(1)]	Трехполюсный	Тип C - 20 A	3
1	0 039 33[(1)]	Четырех-полюсный	Тип C - 20 A	4
		Со стандартным выдерживаемым током - S - класс 2, Imax: 15 кА **U_C=320 В; U_P=1,2 кВ при I_n=5 кА** Режим нейтрали : TT, TN		
1	0 039 40[(1)]	Однополюсный	Тип C - 20 A	1
1	0 039 41[(1)]	Двухполюсный	Тип C - 20 A	2
1	0 039 43[(1)]	Четырех-полюсный	Тип C - 20 A	4
		Сменные модули для УЗИП класс 2		
5	0 039 28	Сменный модуль для Кат. № 0 039 20/21/22/23		
5	0 039 34	Сменный модуль для Кат. № 0 039 30/31/32/33		
5	0 039 44	Сменный модуль для Кат. № 0 039 40/41/43		

(1) Дополнительное (совместно используемое) устройство защиты: автоматический выключатель в зависимости от требуемой отключающей способности.

Кат №, выделенные красным: Новая продукция

Выбор УЗИП и комплектующих

ЭТАП 1 Определение типа здания	ЭТАП 2 Определение уровня опасности и типа сети		ЭТАП 3 + 4 Оптимизация защиты от разрядов молнии и защиты УЗИП от сверхтоков		
			КЛАСС 1 ГЛАВНЫЕ КОМПЛЕКТНЫЕ УСТАНОВКИ		КЛАСС 2 РАСПРЕДЕЛЕНИЕ
			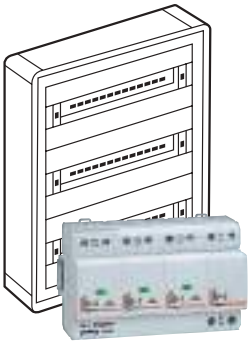		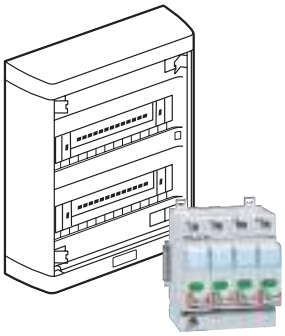
ЖИЛЫЕ ЗДАНИЯ И МАЛЫЕ ОФИСЫ	**УРОВЕНЬ ОПАСНОСТИ**	**ТИП СЕТИ**	**УЗИП + КОМПЛЕКТУЮЩИЕ** **Icc ≤ 6 kA**		**УЗИП + КОМПЛЕКТУЮЩИЕ** **Icc ≤ 6 kA**
 ИНДИВИДУАЛЬНЫЕ	Очень высокий 	L, N, PE	2 x 6 039 50 + 4 078 04	+	0 039 41 + 4 078 01
		L_1, L_2, L_3, PEN	3 x 6 039 50 + 4 078 63		3 x 0 039 40 + 4 078 60
		L_1, L_2, L_3, N, PE	6 039 53 + 4 079 32		0 039 43 + 4 079 29
И 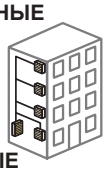 **МНОГОЭТАЖНЫЕ ЖИЛЫЕ ЗДАНИЯ**	Высокий 	L, N, PE	0 039 31 + 4 078 01	+	0 039 41 + 4 078 01
		L_1, L_2, L_3, PEN	0 039 32 + 4 078 60		3 x 0 039 40 + 4 078 60
		L_1, L_2, L_3, N, PE	0 039 33 + 4 079 29		0 039 43 + 4 079 29
И **МАЛЫЕ ОФИСЫ**	Средний 	L, N, PE	0 039 41 + 4 078 01	+	0 039 41 + 4 078 01
		L_1, L_2, L_3, PEN	3 x 0 039 40 + 4 078 60		3 x 0 039 40 + 4 078 60
		L_1, L_2, L_3, N, PE	0 039 43 + 4 079 29		0 039 43 + 4 079 29
ОФИСНЫЕ И ИНДУСТРИАЛЬНЫЕ ЗДАНИЯ	**УРОВЕНЬ ОПАСНОСТИ**	**ТИП СЕТИ**	**УЗИП + КОМПЛЕКТУЮЩИЕ** **Icc ≤ 50 kA**		**УЗИП + КОМПЛЕКТУЮЩИЕ** **Icc ≤ 25 kA**
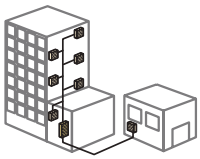 **ОФИСНЫЕ**	Очень высокий 	L, N, PE	-	+	0 039 31 + 4 097 69
		L_1, L_2, L_3, PEN	4 122 82 + 3xGg 250 A (max) 3 x 4 122 80 + 3xGg 250 A (max)		0 039 32 + 4 097 82
		L_1, L_2, L_3, N, PE	4 122 83 + 4xGg 250 A (max) 4 x 4 122 80 + 4xGg 250 A (max)		0 039 33 + 4 097 95
И 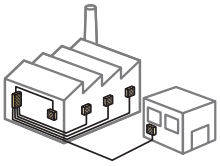 **ИНДУСТРИАЛЬНЫЕ ЗДАНИЯ**	Высокий 	L, N, PE	-	+	0 039 31 + 4 097 69
		L_1, L_2, L_3, PEN	0 039 22 + 3xGg 125 A (max)		0 039 32 + 4 097 82
		L_1, L_2, L_3, N, PE	0 039 23 + 4xGg 125 A (max)		0 039 33 + 4 097 95
	Средний 	L, N, PE	-	+	0 039 31 + 4 097 69
		L_1, L_2, L_3, PEN	0 039 22 + 3xGg 125 A (max)		0 039 32 + 4 097 82
		L_1, L_2, L_3, N, PE	0 039 23 + 4xGg 125 A (max)		0 039 33 + 4 097 95

			ТЕЛЕКОММУНИКА-ЦИОННЫЕ СЕТИ
		КЛАСС 3 ЗАЩИТА ПОТРЕБИТЕЛЯ	
			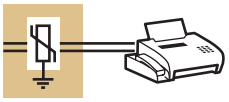
		УЗИП ЗАЩИТА ПОТРЕБИТЕЛЯ	**РАСПРЕДЕЛИТЕЛЬНЫЕ ТЕЛЕКОММУНИКА-ЦИОННЫЕ ЩИТКИ**
	+	Celiane Кат. № 0 671 93 или Mosaic Кат. № 0 775 40	Защита всех линий входящих в здание является обязательной (включая телекоммуникационные сети: телефон, data центры и т.д.)
		УЗИП ЗАЩИТА ПОТРЕБИТЕЛЯ	**РАСПРЕДЕЛИТЕЛЬНЫЕ ТЕЛЕКОММУНИКА-ЦИОННЫЕ ЩИТКИ**
	+	Celiane Кат. № 0 671 93 или Mosaic Кат. № 0 775 40	Защита всех линий входящих в здание является обязательной (включая телекоммуникационные сети: телефон, data центры и т.д.)

Для полноценной защиты все входящие в здание линии должны быть защищены УЗИП

Определение уровня опасности (этап 2)

Вне зависимости от нормативных требований использование УЗИП настоятельно рекомендуется в подавляющем большинстве случаев (обеспечение непрерывности электропитания, снижение затрат
на эксплуатацию оборудования и т.д.), при этом подбор УЗИП для установок различного типа может быть выполнен в зависимости от уровня опасности описанными ниже способами.
Уровень опасности:

– Очень высокая опасность: установка, оснащенная молниеотводами, оснащенная достаточно высокой металлической конструкцией (или любой объект, который может служить в качестве молниеотвода), изолированная установка, расположенная на возвышенности, установка, которая подвергалась удару молнии;

– Высокая опасность: установка с питанием от воздушной линии электропередач, расположенная в горной местности, изолированная, расположенная в конце линии, рядом с водоемами, деревьями и т.п.;

– Средняя опасность: другие типы установок (в городских районах, на равнинной местности, в холмистых районах и горах средней высоты, подземные источники питания и т.п.)

Оптимизация защиты (этап 3)

Защита установки от перенапряжения может быть гарантирована только в случае использования последовательного размещения УЗИПов. В добавление к выше-объясненным аспектам 2 и 3 уровни УЗИП действительно необходимы для уменьшения перенапряжений, связанных с довольно частым явлением разрядов молнии. С целью наибольшего уменьшения риска перенапряжений УЗИП всегда должно быть установлено как можно ближе к оборудованию, которое требует защиты. Тем не менее ближняя защита (уровень 3) может обеспечить безопасность только для устройств, подсоединенных ниже УЗИП, главным образом, это не может достаточно ограничить перенапряжение. Чтобы сделать это, УЗИП должно быть в главных комплектных устройствах (уровень 1), чтобы отвести большую часть разряда в землю.
Аналогично само УЗИП в главных комплектных устройствах (уровень1) не может защитить всю установку и оборудование, подсоединенное к нему, в следствие это позволяет пройти остаточному току, к тому же разряды молнии довольно частое явление. По этим причинам , в зависимости от уровня установки и безопасности (защищенности и чувствительности оборудования, критичности продолжительности работы), защиты распределительной цепи (уровень 2) следует выбирать защиту главных устройств.

Защита оборудовании от сверхтоков (этап 3)

Питающая линия УЗИП должна всегда быть защищена от короткого замыкания и перегрузок с помощью дополнительных элементов в соответствии с правилами селективности.

Выбор автоматических выключателей и предохранителей в зависимости от вашего оборудования:

Кат. № УЗИП	**6 039 50/53, 4 122 80/81/83, 0 030 20, 0 039 20/21/22/23**			**0 039 30/31/32/33/40/41/43**		
Icc	Кат. № соответствующего устройства защиты					
	2П	3П	4П	2П	3П	4П
≤ 10 kA	4 078 04	4 078 63	4 079 32	4 078 01	4 078 60	4 079 29
≤ 15 kA	4 092 06	4 092 58	4 093 40	4 092 03	4 092 55	4 093 37
≤ 25 kA	4 097 72	4 097 85	4 097 98	4 097 69	4 097 82	4 097 95
≤ 50 kA	Icc > 6 кА 2 x 0 173 65 Icc <= 6 кА 2 x 0 163 50	Icc > 6 кА 3 x 0 173 65 Icc <= 6 кА 3 x 0 163 50	Icc > 6 кА 4 x 0 173 65 Icc <= 6 кА 4 x 0 163 50			

Разъединители – держатели предохранителей

0 058 11

0 058 14

0 058 21

0 058 24

С держателем этикетки
Класс II, блокируемые в положении отключено
Совместимы с токоведущими гребенками
Емкость клемм 2 x 10 мм²
Индикатор выхода из строя предохранителя Кат. № 0 057 90

Разъединители-держатели предохранителей

Соответствуют NF C 61-203
Предохранители в комплект не входят

Однополюсные

Упак.	Кат. №		Габариты предохр. (мм)	Модулей по 17,5 мм
10	0 058 10	10 A - 230 В~	8.5 x 23	1
10	0 058 11	16 A	10.3 x 25.8	1
10	0 058 12	20 A - 400 В~	8.5 x 31.5	1
10	0 058 13	25 A	10.3 x 31.5	1
10	0 058 14	32 A	10.3 x 38	1

Однополюсные + нейтраль

Упак.	Кат. №		Габариты предохр. (мм)	Модулей по 17,5 мм
10	0 058 20	10 A - 230 В~	8.5 x 23	1
10	0 058 21	16 A	10.3 x 25.8	1
10	0 058 22	20 A - 400 В~	8.5 x 31.5	1
10	0 058 23	25 A	10.3 x 31.5	1
10	0 058 24	32 A	10.3 x 38	1

Для миниатюрных предохранителей

Соответствуют МЭК 60127-6
Предохранитель в комплекте не поставляется

Однополюсные

Упак.	Кат. №	Габариты предохр. (мм)	Напряжение	Модулей по 17,5 мм
5	0 058 00	5 x 20	230 В~	1

Однополюсные + нейтраль

Упак.	Кат. №	Габариты предохр. (мм)	Напряжение	Модулей по 17,5 мм
5	0 058 02	5 x 20	230 В~	1

Полная безопасность
- Возможность визуального контроля плавких вставок
- Обеспечение изоляции класса II (в т.ч. при замене)

Практичность
- Индикация срабатывания
- Возможность запирания

Бытовые предохранители

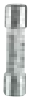
0 102 63

0 103 63

0 113 10

0 117 16

0 124 20

0 126 25

0 134 32

Миниатюрные 5 x 20 тип F

Мгновенного действия. Керамические
Соответствуют
МЭК 60127-NF EN 60127 - VDE 0820-1
Высокая отключающая способность (A)

Для защиты светорегуляторов, клеммников Viking и блоков аварийного освещения, чувствительной аппаратуры

Упак.	Кат. №	Номинал (A)	Напряжение (В)	Откл. способн. (A)
10	0 102 02	0.2	250	1 500
10	0 102 05	0.5	250	1 500
10	0 102 06	0.63	250	1 500
10	0 102 10	1.0	250	1 500
10	0 102 12	1.25	250	1 500
10	0 102 16	1.6	250	1 500
10	0 102 20	2.0	250	1 500
10	0 102 25	2.5	250	1 500
10	0 102 30	3.15	250	1 500
10	0 102 50	5.0	250	1 500
10	0 102 63	6.3	250	1 500
10	0 102 96	10	250	500

Цилиндрические тип gG

Упак.	Кат. № Без индикатора	Кат. № С индикатором	Номинал (A)	Напр. (В)	Отключ. способн. (A) Медь	Сечение проводн. (мм²)	Цвет Маркера
			6,3 x 23				
10	0 103 06[1]		6	230	6 000	1.5	
			8,5 x 23				
10	0 113 02	0 114 02	2				
10	0 113 04	0 114 04	4				
10	0 113 06	0 114 06	6	230	6 000		
10/100	0 113 10[2]	0 114 10[2]	10			1.5	
			10,3 x 25,8				
10	0 116 06[1]		6				
10	0 116 10[1]		10	230	6 000		
10	0 116 16[1][2]	0 117 16[1][2]	16			2.5	
			8,5 x 31,5				
10	0 123 01		1				
10	0 123 02	0 124 02	2				
10	0 123 04	0 124 04	4				
10	0 123 06	0 124 06	6				
10	0 123 08	0 124 08	8	400	20 000		
10/100	0 123 10		10				
10		0 124 10	10				
10	0 123 12	0 124 12	12				
10/100	0 123 16	0 124 16	16				
10/100	0 123 20[2]	0 124 20[2]	20			2.5	
			10,3 x 31,5				
10	0 126 16	0 127 16	16				
10	0 126 20	0 127 20	20	400	20 000		
10	0 126 25[2]	0 127 25[2]	25			4	
			10,3 x 38				
10/100	0 133 32[2]		32	400	20 000		
10		0 134 32[2]	32			6	
			Нейтраль				
10	0 123 00		**8,5 x 31,5**				
10	0 133 00		**10 x 38**				

[1] Соответствуют BS 1361 (1971)
[2] Соответствуют NF C 61-201

CX³ переключатели, кнопочные выключатели, светодиодные индикаторы

4 129 00

4 129 01

4 129 04

4 129 08

4 129 16

4 129 12

4 129 21

4 129 31

4 129 34

6 040 78

Упак.	Кат. №	Переключатели	Схема	Количество модулей
		Соответствуют требованиям стандарта МЭК 60669-1 Номинальный ток 32 А Совместимы с люминесцентными лампами (20 АХ)		
		Однополюсный 250 В∿		
10	4 129 00			1
		Двухполюсный 400 В∿		
5	4 129 01			2
		Однополюсный со средней точкой 250 В∿		
10	4 129 02			1
		Двухполюсный со средней точкой 400 В∿		
5	4 129 03			2
		Переключатель 1 Н.О. + 1 Н.З. В∿		
10	4 129 04			1

Упак.	Кат. №	Кнопочные выключатели	Схема	Количество модулей
		Соответствуют требованиям стандарта МЭК 60669-1 Номинальный ток 20 А - 250 В~ Совместимы с люминесцентными лампами (20 АХ)		
		Кнопочные выключатели с 1 кнопкой		
10	4 129 08	1 Н.О. (без фиксации)		1
10	4 129 09	1 Н.З. (без фиксации)		1
10	4 129 10	2 Н.О. (с фиксацией)		1
10	4 129 11	1 Н.О. + 1 Н.З. (с фиксацией)		1
		Кнопочный выключатель с 2-мя кнопками (без фиксации)		
10	4 129 16	1 Н.О. (зеленая кнопка) + 1 Н.З. (красная кнопка)		1
		Кнопочные выключатели с 1 кнопкой (с фиксацией) и светодиодной индикацией		
10	4 129 12	1 Н.О. + зеленый индикатор 12/48 В∿/⎓		1
10	4 129 13	1 Н.З. + красный индикатор 12/48 В∿/⎓		1
10	4 129 14	1 Н.О. + зеленый индикатор 110/400 В∿		1
10	4 129 15	1 Н.З. + красный индикатор 110/400 В∿		1

Упак.	Кат. №	Светодиодные индикаторы	Схема	Количество модулей
		Незаменяемые светодиоды Срок работы светодиодов: 100 000 ч Потребление светодиодов: 0.17 Вт при напряжении 230 В~ 0.11 Вт при 24 В~ Соответствуют требованиям стандарта МЭК 60947-3		
		С одним светодиодом - 12/48 В∿/⎓		
10	4 129 21	● Зеленый		1
10	4 129 22	● Красный		1
10	4 129 23	● Желтый		1
10	4 129 24	● Синий		1
10	4 129 25	○ Белый		1
		С одним светодиодом - 110/400 В∿		
10	4 129 26	● Зеленый		1
10	4 129 27	● Красный		1
10	4 129 28	● Желтый		1
10	4 129 29	● Синий		1
10	4 129 30	○ Белый		1
		С двумя светодиодами - 110/400 В∿		
10	4 129 31	● ● Зеленый/ красный		1
		С тремя светодиодами - 230/400 В∿		
10	4 129 32	○ ○ ○ Белый	N	1
10	4 129 33	● ● ● Красный		1
10	4 129 34	● ● ● Красный/ желтый/зеленый		1

Упак.	Кат. №	ТХ³ Светодиодные индикаторы 250В∿	Схема	Количество модулей
		Незаменяемые светодиоды		
		С одним светодиодом		
12	6 040 77	● Зеленый		1
12	6 040 78	● Красный		1
12	6 040 79	● Оранжевый		1

CX³ переключатели, кнопочные выключатели, светодиодные индикаторы

технические характеристики

Размеры

Переключатели

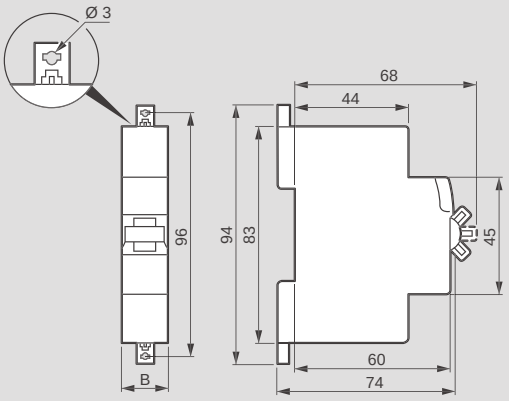

Кат. №№	B
4 129 00/02/04	17,7
4 129 01/03	35,6

Кнопочные выключатели

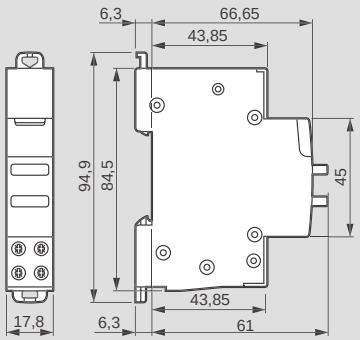

Светодиодные индикаторы

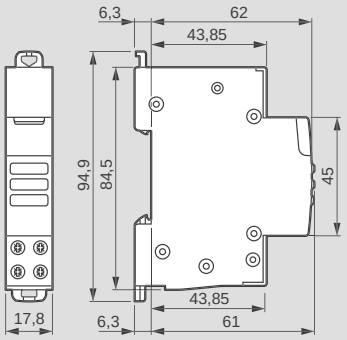

Технические характеристики

Переключатели

Тепловые потери на полюс : 1.5 Вт
Категория перенапряжения : 4 кВ
Диэлектрическая стойкость : 2 кВА
Степень загрязнения : 2

Кнопочные выключатели

Электрическая износостокность : 30 000 циклов при AC12 (cos φ= 0,9) МЭК 60947-5-1
Электрическая износостойность (люминесцентные лампы) : 30 000 циклов согласно МЭК 60669-1

Светодиодные индикаторы

Незаменяемые светодиоды
Срок работы светодиодов : 100 000 ч.
Потребление светодиодов :
- 0.17 Вт при напряжении 230 В переменного тока
- 0.11 Вт при напряжении 24 В переменного тока

Модульные контакторы CX³

от 16 до 63 А

4 125 44

4 125 56

Технические характеристики **стр. 267**

Соответствуют требованиям МЭК/EN 61095
В верхней части предусмотрено место для размещения выводов гребенчатой шины (до 25 А)

Малошумные модульные контакторы с катушкой 230 В ∿, с рукояткой управления (ВКЛ - АВТО - ОТКЛ)

Перевод в положение ВКЛ. и ОТКЛ. с помощью дистанционного управления
Рукоятка возвращается из положения ВКЛ в положение АВТО при подаче сигнала управления

Двухполюсные – 250 В ∿

Упак.	Кат. №	I макс.	Подключение	Тип контактов	Число модулей
1	4 125 00	25 А		1 Н.О. + 1 Н.З.	1
1	4 125 01	25 А		2 Н.О.	1

Трехполюсные – 400 В∿

Упак.	Кат. №	I макс.	Подключение	Тип контактов	Число модулей
1	4 125 02	25 А		3 Н.О.	2

Модульные контакторы с катушкой 24 В ∿, с рукояткой управления (ВКЛ - АВТО - ОТКЛ)

Принудительное изменение коммутационного положения вручную с помощью рукоятки управления (для проверки или ремонта)
Перевод в положение ВКЛ. и ОТКЛ. исключает возможность дистанционного управления

Двухполюсные – 250 В ∿

Упак.	Кат. №	I макс.	Подключение	Тип контактов	Число модулей
1	4 125 14	25 А		2 Н.О.	1
1	4 125 15[1]	40 А		2 Н.О.	2
1	4 125 16[1]	63 А		2 Н.О.	2

Четырехполюсные – 400 В∿

Упак.	Кат. №	I макс.	Подключение	Тип контактов	Число модулей
1	4 125 17	25 А		4 Н.О.	2
1	4 125 18[1]	40 А		4 Н.О.	3
1	4 125 19[1]	63 А		4 Н.О.	3

Малошумные модульные контакторы с катушкой 230 В ∿, с рукояткой управления

Двухполюсные – 250 В ∿

Упак.	Кат. №	I макс.	Подключение	Тип контактов	Число модулей
1	4 125 58	25 А		2 Н.О.	1
1	4 125 59[1]	40 А		2 Н.О.	2
1	4 125 60[1]	63 А		2 Н.О.	2

Четырехполюсные – 400 В∿

Упак.	Кат. №	I макс.	Подключение	Тип контактов	Число модулей
1	4 125 61	25 А		4 Н.О.	1
1	4 125 62[1]	40 А		4 Н.О.	2
1	4 125 63[1]	63 А		4 Н.О.	2

1: Доступ к рычагу возможен после удаления заглушки

Модульные контакторы с катушкой 230 В ∿, с рукояткой управления (ВКЛ - АВТО - ОТКЛ)

Принудительное изменение коммутационного положения вручную с помощью рукоятки управления (для проверки или ремонта)
Перевод в положение ВКЛ. и ОТКЛ. исключает возможность дистанционного управления

Двухполюсные – 250 В ∿

Упак.	Кат. №	I макс.	Подключение	Тип контактов	Число модулей
4	4 125 44	25 А		2 Н.О.	1
1	4 125 45[1]	40 А		2 Н.О.	2
1	4 125 47[1]	63 А		2 Н.О.	2
1	4 125 48[1]	63 А		2 Н.З.	2

Трехполюсные – 400 В∿

Упак.	Кат. №	I макс.	Подключение	Тип контактов	Число модулей
1	4 125 49[1]	40 А		3 Н.О.	3
1	4 125 50[1]	63 А		3 Н.О.	3

Четырехполюсные – 400 В∿

Упак.	Кат. №	I макс.	Подключение	Тип контактов	Число модулей
2	4 125 51	25 А		4 Н.О.	2
1	4 125 53[1]	40 А		4 Н.О.	3
1	4 125 56[1]	63 А		4 Н.О.	3
1	4 125 57[1]	63 А		4 Н.З.	3

1: Доступ к рычагу возможен после удаления заглушки

Модульные контакторы CX³

от 16 до 63 А

4 125 05

4 125 35

Технические характеристики **стр. 267**

Соответствуют требованиям МЭК/EN 61095
В верхней части предусмотрено место для размещения выводов гребенчатой шины (до 25 А)

Упак.	Кат. №		I макс.	Подключение	Тип контактов	Число модулей
		Модульные контакторы с катушкой 24 В ∿				
		Двухполюсные – 250 В ∿				
1	4 125 03		16 А	24V	1 Н.О + 1 Н.З.	1
1	4 125 05		25 А	24V	2 Н.О.	1
		Четырехполюсные – 400 В ∿				
1	4 125 10		25 А	24V	4 Н.О.	2
1	4 125 12		63 А	24V	4 Н.О.	3
1	4 125 09		25 А	24V	2 Н.О. + 2 Н.З.	2
		Модульные контакторы с катушкой 230 В ∿				
		Двухполюсные – 250 В ∿				
4	4 125 21		16 А	230V	1 Н.О + 1 Н.З.	1
10	4 125 23		25 А	230V	2 Н.О.	1
1	4 125 27		63 А	230V	2 Н.О.	2
1	4 125 24		25 А	230V	2 Н.З.	1
		Четырехполюсные – 400 В ∿				
5	4 125 35		25 А	230V	4 Н.О.	2
1	4 125 41		63 А	230V	4 Н.О.	3
1	4 125 36		25 А	230V	4 Н.З.	2
1	4 125 33		25 А	230V	2 Н.О. + 2 Н.З.	2

Принадлежности для модульных контакторов CX³

4 124 29

4 124 31

Упак.	Кат. №		I макс.	Напряжение	Тип контактов	Число модулей
		Вспомогательные контакты для модульных контакторов				
		Предназначены для сигнализации коммутационного положения контактов главной цепи аппарата				
		Для модульных контакторов 16-25 А шириной один модуль				
		Не более двух вспомогательных контактов на контактор Крепится к левой стороне контактора				
1	4 124 29		5 А	250 В∿	1 Н.О + 1 Н.З.	0.5
		Для модульных контакторов 25 А шириной два модуля				
		Не более двух вспомогательных контактов на контактор Крепится к левой стороне контактора				
1	4 124 30		5 А	250 В∿	1 Н.О + 1 Н.З.	0.5
		Для модульных контакторов 40 А и 63 А				
		Не более одного вспомогательного контакта на контактор Крепится к левой стороне контактора				
1	4 124 31		5 А	250 В∿	1 Н.О + 1 Н.З.	0.5

Модульные контакторы CX³

Технические характеристики

- Номинальное импульсное выдерживаемое напряжение Uimp: 4 кВ
- Механическая износостойкость: 10^6 циклов
- Рабочая температура: от -25 °C до 40 °C
- Температура хранения: от -25 °C до 70 °C

Защита модульных контакторов от коротких замыканий в соответствии со стандартом EN 61095, условный ток короткого замыкания:

- Iq = 6 кА для модульных контакторов от 16-25 А
- Iq = 3 кА для модульных контакторов от 40-63 А

Номинальный ток автоматического выключателя или предохранителя gG:

- ≤ 16 А для контактора номиналом 16 А
- ≤ 25 А для контактора номиналом 25 А
- ≤ 40 А для контактора номиналом 40 А
- ≤ 63 А для контактора номиналом 63 А

• Потребление катушки управления контактора

	Модульные контакторы 16 А и 25 А				
Напряжение катушки	24 В∿		230 В∿ малошумн.	230 В∿	
Ток	16 А и 25 А	25 А	25 А	16 А и 25 А	16 А и 25 А
Тип контактов	1 Н.О + 1 Н.З.. 2 Н.О.	4 Н.О.	2 Н.О.	1 Н.О + 1 Н.З. 2 Н.О. 2 Н.З.	2 Н.О + 2 Н.З. 4 Н.О. 4 Н.З.
Ширина	1 модуль	2 модуля	1 модуль	1 модуль	2 модуля
Ток удержания	200 мА	300 мА	12 мА	20 мА	20 мА
Пусковой ток	970 мА	2500 мА	60 мА	90 мА	200 мА

	Модульные контакторы 40 А и 63 А			
Напряжение катушки	24 В∿		230 В∿	
Ток	40 А и 63 А	40 А и 63 А	40 А и 63 А	40 А и 63 А
Тип контактов	2 Н.О.	4 Н.О.	2 Н.О. 2 Н.З.	3 Н.О. 4 Н.О. 4 Н.З.
Ширина	2 модуля	3 модуля	2 модуля	3 модуля
Ток удержания	250 мА	270 мА	15 мА	30 мА
Пусковой ток	1750 мА	1500 мА	150 мА	200 мА

• Рекомендации

Установка разделительного модуля (Кат. № 4 063 07, стр. 250):

- при рабочей температуре менее 40 °C – через каждые 2 модульных контактора
- при рабочей температуре от 40 °C до 60 °C – после каждого модульного контактора

Номинальный ток контактора	40 °C	50 °C	60 °C
Ie = 16 А	16 А	14 А	12 А
Ie = 25 А	25 А	22 А	20 А
Ie = 40 А	40 А	36 А	32 А
Ie = 63 А	63 А	57 А	50 А

• Максимальное сечение проводников, мм²

Тип проводника	Ном. ток ≤ 25 А	Ном. ток 40 и 63 А
Жесткий	6^2 или 2 x 2.5^2	25^2 или 2 x 10^2
Гибкий	6^2 или 2 x 2.5^2	25^2 или 2 x 10^2
Один гибкий с наконечником	6^2	16^2
Два гибких с наконечником	2 x 4^2	2 x 16^2

Таблицы выбора модульных контакторов

• Лампы накаливания

	Вакуумные и галогенные лампы накаливания 230 В∿							
Номинальная мощность	40 Вт	60 Вт	75 Вт	100 Вт	150 Вт	200 Вт	500 Вт	1000 Вт
16 А	45	30	24	19	13	10	4	2
25 А	60	48	38	30	20	15	6	3
40 А	96	77	61	48	32	24	10	5
63 А	154	123	97	77	51	38	15	8

	Галогенные лампы сверхнизкого напряжения с электромагнитным трансформатором						Галогенные лампы сверхнизкого напряжения с электронным трансформатором					
Номинальная мощность	20 Вт	35 Вт	50 Вт	75 Вт	100 Вт	150 Вт	20 Вт	35 Вт	50 Вт	75 Вт	100 Вт	150 Вт
16 А	32	20	15	12	9	6	60	40	28	18	14	9
25 А	52	30	24	16	12	8	80	50	40	26	20	13
40 А	68	39	31	21	16	10	112	70	56	36	28	18
63 А	88	51	41	27	20	14	157	98	78	51	39	25

Таблицы выбора модульных контакторов (продолжение)

• Люминесцентные лампы с электромагнитным пускорегулирующим аппаратом

	Светильник с одной люминесцентной лампой с параллельной компенсацией					Светильник с двумя люминесцентными лампами с последовательной компенсацией				
Номинальная мощность	18 Вт	20 Вт	36 Вт	58 Вт	115 Вт	2 x 20 Вт	2 x 36 Вт	2 x 40 Вт	2 x 58 Вт	2 x 140 Вт
16 А	24	24	16	11	5	30	24	22	15	6
25 А	33	30	25	17	9	45	38	35	24	10
40 А	43	39	33	22	12	68	57	53	36	15
63 А	56	51	42	29	15	101	86	79	54	23

	Светильник с четырьмя люминесцентными лампами с последовательной компенсацией	Компактные люминесцентные лампы со встроенным стартером			
Номинальная мощность	4 x 18 Вт	7 Вт	10 Вт	18 Вт	26 Вт
16 А	16	50	40	28	19
25 А	24	60	50	42	28
40 А	36	78	65	55	36
63 А	54	101	85	71	47

• Люминесцентные лампы с электронным пускорегулирующим аппаратом

	Светильник с одной люминесцентной лампой				Светильник с двумя люминесцентными лампами		
Номинальная мощность	18 Вт	30 Вт	36 Вт	58 Вт	2 x 18 Вт	2 x 36 Вт	2 x 58 Вт
16 А	72	42	36	22	36	20	12
25 А	110	68	58	36	56	30	19
40 А	165	102	87	54	84	45	29
63 А	248	153	131	81	126	68	43

	Светильник с тремя люминесцентными лампами		Светильник с четырьмя люминесцентными лампами	
Номинальная мощность	3 x 14 Вт	3 x 18 Вт	4 x 14 Вт	4 x 18 Вт
16 А	34	26	26	20
25 А	46	38	37	28
40 А	62	51	52	39
63 А	84	69	73	55

	Компактная люминесцентная лампа со встроенным электронным ПРА				
Номинальная мощность	7 Вт	11 Вт	15 Вт	20 Вт	23 Вт
16 А	120	80	64	50	43
25 А	200	125	90	70	60
40 А	280	175	126	98	84
63 А	392	245	176	137	118

• Газоразрядные лампы с компенсацией

	Металлогалогенная лампа						Натриевая лампа низкого давления					
Номинальная мощность	35 Вт	70 Вт	100 Вт	150 Вт	250 Вт	400 Вт	18 Вт	35 Вт	55 Вт	90 Вт	135 Вт	180 Вт
16 А	10	6	5	3	2	1	12	6	5	3	2	2
25 А	15	9	7	5	3	2	20	10	7	5	3	3
40 А	23	14	11	8	5	3	30	15	11	8	5	5
63 А	34	20	16	11	7	5	45	23	16	11	7	7

	Натриевая лампа высокого давления					Ртутная лампа высокого давления				
Номинальная мощность	70 Вт	150 Вт	250 Вт	400 Вт	1000 Вт	50 Вт	80 Вт	125 Вт	250 Вт	400 Вт
16 А	8	7	5	3	1	11	8	6	3	2
25 А	10	9	6	4	2	15	10	8	4	3
40 А	15	14	9	6	3	21	14	11	6	4
63 А	23	20	14	9	5	29	20	16	8	6

	Ртутно-вольфрамовые лампы			
Номинальная мощность	100 Вт	160 Вт	250 Вт	400 Вт
16 А	9	6	4	2
25 А	11	7	5	3
40 А	14	9	7	4
63 А	19	12	8	5

• Электродвигатели

Максимальная мощность (кВт)

Контактор	16 А	25 А	40 А	63 А
230 В, однофазный	0.9	1.5	2.5	4
400 В, трёхфазный	2.7	4.0	7.5	12

Импульсные реле

4 124 01

4 124 12

0 491 20

4 124 29

4 124 36

Малошумное импульсное реле

Соответствует стандарту EN/МЭК 60669-2-2
Вспомогательные контакты и устройства управления не подключаются

Однополюсные - 16 А - 250 В ∿

Упак.	Кат. №	Напряжение цепи управления	Тип контактов	Подключение	Число модулей
1	4 124 00	230 В	1 Н.О.		1

Малошумное импульсное реле с задержкой 5-60 мин на отключение

Соответствует стандарту EN/МЭК 60669-2-2
Вспомогательные контакты и устройства управления не подключаются

Однополюсные - 16 А - 250 В ∿

Регулировка задержки отключения от 5 до 60 мин

Упак.	Кат. №	Напряжение цепи управления	Тип контактов	Подключение	Число модулей
1	4 124 01	230 В	1 Н.О.		1

Стандартные импульсные реле

Соответствует стандарту EN/МЭК 60669-2-2
Не более 2 вспомогательных устройств на одно реле

Однополюсные - 16 А - 250 В ∿

Упак.	Кат. №	Напряжение цепи управления	Тип контактов	Подключение	Число модулей
1	4 124 04	12 В	1 Н.О.		1
1	4 124 05	24 В	1 Н.О.		1
10	4 124 08	230 В	1 Н.О.		1

Двухполюсные - 16 А - 250 В ∿

Упак.	Кат. №	Напряжение цепи управления	Тип контактов	Подключение	Число модулей
1	4 124 10	24 В	2 Н.О.		1
1	4 124 11	48 В	2 Н.О.		1
10	4 124 12	230 В	2 Н.О.		1

Четырехполюсные - 16 А - 250 В ∿

Может использоваться как трехполюсное реле

Упак.	Кат. №	Напряжение цепи управления	Тип контактов	Подключение	Число модулей
1	4 124 14	24 В	4 Н.О.		2
1	4 124 16	230 В	4 Н.О.		2

Вспомогательный контакт

Крепится к левой стороне импульсного реле (с или без вспомогательного устройства управления)
На одно импульсное реле устанавливается не более двух вспомогательных контактов
Предназначены для сигнализации коммутационного положения контактов главной цепи реле

Вспомогательный контакт

Упак.	Кат. №	I макс.	Напряжение	Тип контактов	Число модулей
1	4 124 29	5 А	250 В∿	1 Н.О. + 1 Н.З.	0.5

Вспомогательные устройства управления

Крепятся к левой стороне импульсного реле
На одно реле устанавливается не более одного вспомогательного устройства управления
Совместимо с вспомогательным контактом Кат. № 4 124 29

Вспомогательные устройства группового управления

Для управления группой двустабильных реле из одной точки

Упак.	Кат. №		Число модулей
1	4 124 33	Для импульсных реле 24-48 В∿	0.5
1	4 124 34	Для импульсных реле 230 В∿	0.5

Вспомогательное устройство централизованного управления

Упак.	Кат. №		Число модулей
1	4 124 36	Для одновременного управления группами импульсных реле, уже оснащённых вспомогательными устройствами группового управления 230 В∿ Кат. № 4 124 34	1

Вспомогательное устройство для управления с помощью непрерывного сигнала

Упак.	Кат. №		Число модулей
1	4 124 37	Позволяет использовать для управления импульсным реле непрерывный сигнал от переключающего контакта (например, от реле времени или переключателя на 2 направления)	0.5

Модуль компенсации

Используется для корректного управления импульсными реле 230 В, 50 Гц с помощью кнопок с подсветкой
Подключается к зажимам катушки импульсного реле
Количество используемых модулей:
- 1 модуль для компенсации суммарного потребляемого тока от 3 до 6 мА (например: от 6 до 11 кнопок с подсветкой, потребляющих 0,55 мА каждая)
- 2 модуля для компенсации суммарного потребляемого тока от 6 до 9 мА (пример: от 12 до 17 кнопок с подсветкой, потребляющих 0,5 мА каждая)

Упак.	Кат. №		Число модулей
1	4 124 39	Модуль компенсации для импульсных реле 230 В∿	1

Импульсные реле

Электрические схемы

Сигнализация с вспомогательным контактом Кат. № 4 124 29

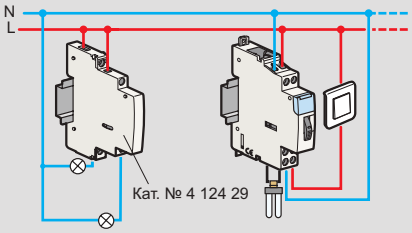

Управление с помощью реле времени и вспомогательного устройства для управления непрерывным сигналом Кат. № 4 124 37

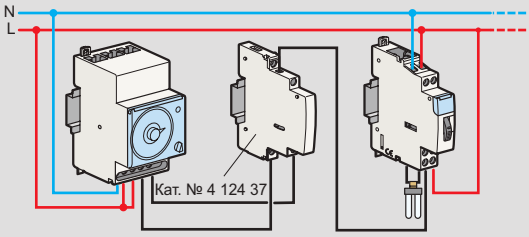

Технические характеристики

Потребляемый ток

Кат. №	4 124 00 4 124 01	4 124 04	4 124 05 4 124 10	4 124 14	4 124 11	4 124 08 4 124 12	4 124 16
Напряжение цепи управления	230 В∿	12 В∿	24 В∿	24 В∿	48 В∿	230 В∿	230 В∿
Номинальный ток	16 А	16 А	16 А	16 А	16 А	16 А	16 А
Тип контактов	1 Н.О.	1 Н.О.	1 Н.О. 2 Н.О.	4 Н.О.	2 Н.О.	1 Н.О. 2 Н.О.	4 Н.О.
Число модулей	1	1	1	2	1	1	2
Ток отключения	-	670 мА	280 мА	570 мА	170 мА	30 мА	50 мА
Ток включения	-	2500 мА	1200 мА	2500 мА	700 мА	130 мА	250 мА

Сечение подсоединяемых проводников, мм²

Тип проводника	Сечение
Жесткий	1 x 6 или 2 x 2,5
Гибкий	1 x 6 или 2 x 2,5
Один гибкий с наконечником	6
Два гибких с наконечниками	2 x 4

Соответствие старых и новых каталожных номеров

Старый Кат. №	Новый Кат. №	Описание
0 041 60	4 124 04	16 А - 12 В - 1 Н.О.
0 041 61	4 124 05	16 А - 24 В - 1 Н.О.
0 041 62	4 124 08	16 А - 230 В - 1 Н.О.
0 041 65	4 124 10	16 А - 24 В - 2 Н.О.
0 041 66	4 124 11	16 А - 48 В - 2 Н.О.
0 041 68	4 124 12	16 А - 230 В - 2 Н.О.
0 041 71	4 124 16	16 А - 230 В - 4 Н.О.
0 041 85	4 124 29	Вспомогательный контакт
0 041 86	4 124 33	Вспомогательное устройство группового управления 24 - 48 В∿
0 041 87	4 124 34	Вспомогательное устройство группового управления 230 В∿
0 041 89	4 124 39	Модуль компенсации
0 041 88	4 124 36	Вспомогательное устройство централизованного управления
0 041 84	4 124 37	Вспомогательное устройство управления с помощью непрерывного сигнала

Централизованное и групповое управление с помощью устройств Кат. № 4 124 36 и 4 124 34

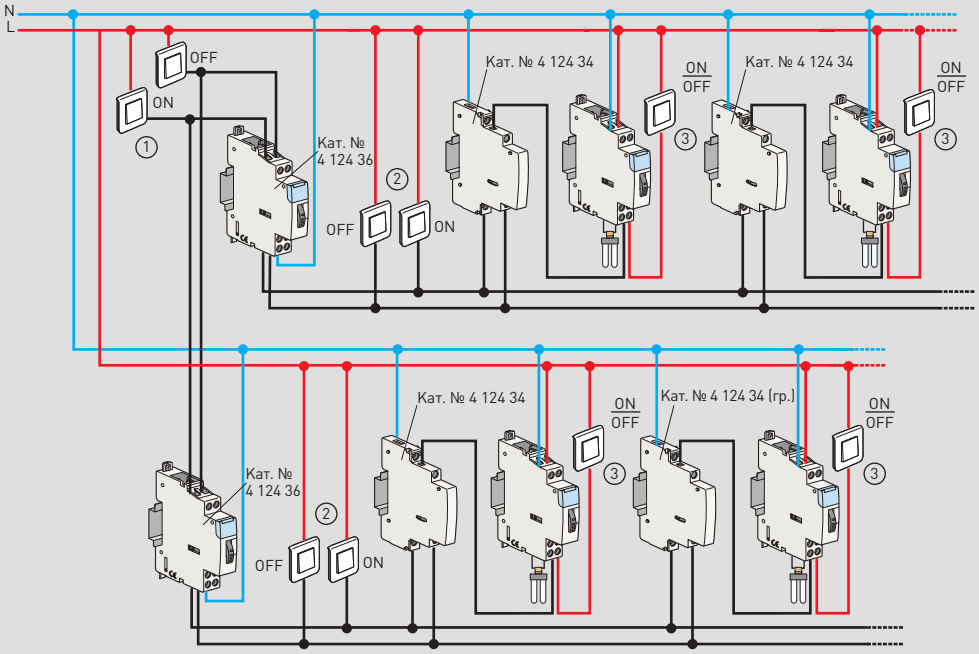

1. Управление освещением здания (централизованное)
2. Управление освещением этажа (групповое)
3. Управление освещением комнаты (локальное)

Используется только с кнопками без подсветки

Программируемые таймеры

цифровые

0 037 05

4 126 31

4 126 30

0 047 70

6 037 74

6 037 75

Для включения или отключения электрической цепи (освещение, отопление) по заданной программе в рамках определённого интервала времени
Возможность временного (с автоматическим возвратом) или постоянного принудительного включения или отключения сигнала на выходе

Упак.	Кат. №	Стандартный суточный/недельный таймер	Число модулей
1	0 037 05	Может использоваться для совместной работы с возобновляемыми источниками энергии, например, солнечными батареями Автоматический переход на зимнее/летнее время Точность хода часов: ± 1 с в день Минимальный программируемый временной интервал: 1 мин. 28 программ Резервное питание от гальванического элемента CR2032 – до 6 лет **Питание 120/230 В ∿ , 50/60 Гц** 1 выход, переключающий контакт 16 А – 250 В ∿ μ cos φ = 1 Малая потребляемая мощность, всего 0,1 Вт	1

Упак.	Кат. №	Многофункциональные суточные/недельные таймеры	Число модулей
1	4 126 31	Режимы суточного или недельного программирования 15 языков интерфейса Возможность работы в обход программы в течение определенного интервала, начиная с указанной даты и времени Минимальный программируемый временной интервал: 1 с Высокая точность хода часов: ± 0,1 с в день Резервное питание от гальванического элемента CR2477 Кат. № 0 047 82 – до 6 лет Хорошо подходят для нерегулярных рабочих циклов: - системы охраны (точки доступа, сигнализация, и т.п.), - промышленные установки (насосные станции, и т.п.) Программируется непосредственно кнопками на устройстве или с помощью ключа-программатора Кат. № 4 128 72 Дополнительные возможности в т.ч. счетчик часов, случайные коммутации **Питание 230 В – 50/60 Гц** 1 выход, переключающий контакт 16 А – 250 В ∿ μ cos φ = 1 56 программ Дополнительная функция выдачи импульсов	2
1	4 126 32	**Питание 120 В – 50/60 Гц** 1 выход, переключающий контакт 16 А – 120 В ∿ μ cos φ = 1 56 программ Дополнительная функция выдачи импульсов	2
1	4 126 33	**Питание 24 В – 50/60 Гц** 1 выход, переключающий контакт 16 А – 24 В ∿ μ cos φ = 1 56 программ Дополнительная функция выдачи импульсов	2
1	4 128 72	**Ключ-программатор** Позволяет записывать и копировать составленную программу: - Непосредственно на многофункциональных таймерах Кат. №№ 4 126 30/31/32/33/54/57 (загрузка данных с таймера) - С помощью специального ПО Кат. № 4 128 73 на ПК с ОС Windows (через загрузчик данных)	

Упак.	Кат. №	Многофункциональные годовые таймеры	Число модулей
1	4 126 30	**Годовая программа** Резервное питание от гальванического элемента CR2477 Кат. № 0 047 82 – до 5 лет Для программирования интервалов на протяжении года До 28 программ на канал: - недельные / астрономические программы - годовые программы - программы-исключения Программируется непосредственно кнопками реле или с помощью ключа-программатора Питание 230 В ∿ , 50/60 Гц 2 выхода - 230 В ∿ , 50/60 Гц Высокая точность хода часов: ± 0,1 с в день	2
1	0 047 70	4 выхода – 120/230 В ∿ , 50/60 Гц Высокая точность хода часов: ± 0,2 с в день Ручное принудительное включение или отключение каждого канала кнопкой на лицевой панели реле	6
1	0 047 82	**Запасной гальванический элемент CR2477** Срок службы – 5 лет	

Упак.	Кат. №	Суточные/недельные таймеры
	H	Русский язык в меню, питание 230 В / 50 Гц, 28 программ, резервное питание - 3 года
1	6 037 74	1 канал
1	6 037 75	2 канала

Упак.	Кат. №	ПО для программирования
1	4 128 73	Используется для создания, хранения и передачи программ для многофункциональных и многопрограммных таймеров Кат. №№ 0 047 70, 4 126 31/32/33/41 и 4 126 54/57 Данные передаются на ключ-программатор (Кат. № 4 128 72), с помощью загрузчика данных, подключаемого к USB-порту ПК Комплект поставки: компакт-диск с ПО, загрузчик данных и ключ-программатор Совместимо с Windows XP/Vista/7/8

Упак.	Кат. №	Астрономические таймеры	Число модулей
1	4 126 54	Предназначены для управления осветительными приборами при наступлении сумерек или на рассвете, без использования наружного датчика освещённости **Питание 230 В ∿ , 50/60 Гц** 1 выход, переключающий контакт 16 А – 250 В ∿ 28 программ	2
1	4 126 57	2 выхода, переключающий контакт 16 А – 250 В ∿ 2 x 14 программ	2

Кат №, выделенные красным: Новая продукция

Программируемые таймеры

аналоговые

4 127 90

4 127 95

Программирование посредством сегментов на командном диске
Питание: 230 В∿, 50/60 Гц
3-позиционный переключатель «ВКЛ-АВТО-ОТКЛ» на лицевой панели
Ручное переключение на летнее/зимнее время

Упак.	Кат. №	Суточные таймеры	Число модулей
		1 сегмент = 15 минут Точность: ± 5 минут	
		Вертикальная шкала	
		Минимальный цикл коммутации: 15 минут 1 Н.О. контакт 16 А – 250 В ∿ μ cos φ = 1	
1	4 127 80	Без запаса хода часов	1
1	4 127 90	Запас хода часов - 100 ч	1
		Горизонтальная шкала	
		Минимальный цикл коммутации: 15 минут	
		1 переключающий контакт 16 А – 250 В ∿ μ cos φ = 1	3
1	4 128 12	Без запаса хода часов	3
1	4 128 13	Запас хода часов - 100 ч	

Упак.	Кат. №	Недельные таймеры	Число модулей
		1 сегмент = 2 часа Точность: ± 30 минут	
		Вертикальная шкала	
		Минимальный цикл коммутации: 2 часа 1 Н.О. контакт 16 А – 250 В ∿ μ cos φ = 1	
1	4 127 94	Запас хода часов - 100 ч	1
		Горизонтальная шкала	
		Минимальный цикл коммутации: 4 часа 1 переключающий контакт 16 А – 250 В ∿ μ cos φ = 1	
1	4 127 95	Запас хода часов - 100 ч	3

Программируемые таймеры

Аналоговые и цифровые

Схемы

Кат. №№ 4 127 80/90/94

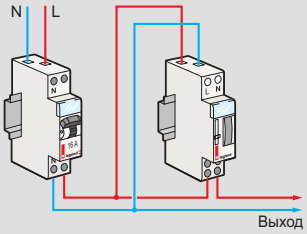

Кат. №№ 4 128 12/13/95

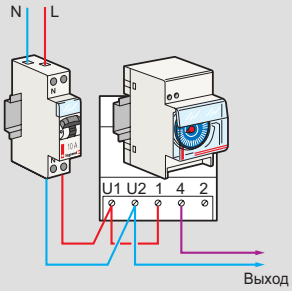

Кат. № 0 047 70

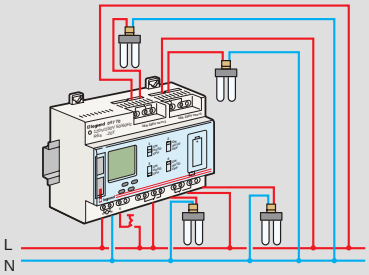

Кат. №№ 4 126 31/32/33

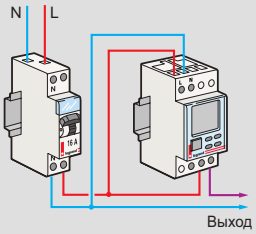

Кат. № 4 126 54

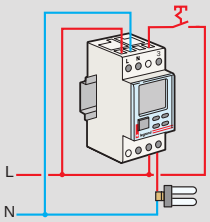

Кат. № 4 126 57

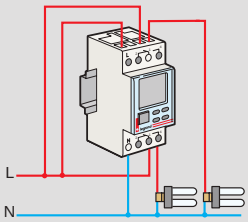

Время замыкания и размыкания выходных контактов вычисляется на основе даты, текущего времени и географических координат места установки

Технические характеристики

Кат. №	Цикл программирования	Мин. программ. интервал	Резервное питание	Переход на зимнее/летнее время	Выходы 16 А	Кол-во программ	Число модулей
0 037 05	7 д	1 мин.	6 лет	авто	1	28	1
4 126 31	24 ч/7 д	1 с	5 лет	авто	1	56	2
4 126 32	24 ч/7 д	1 с	5 лет	авто	1	56	2
4 126 33	24 ч/7 д	1 с	5 лет	авто	1	56	2
4 126 41	24 ч/7 д	1 с	5 лет	авто	2	2 x 28	2

Кат. №	Программа	Сегмент	Мин. цикл коммутации	Запас хода часов	Выход 16 А		Число модулей
					Н.О.	Н.О./Н.З.	
4 128 12	24 ч	15 мин.	30 мин.	без	-	1	3
4 128 13	24 ч	15 мин.	30 мин.	100 ч	-	1	3
4 127 80	24 ч	15 мин.	15 мин.	без	1	-	1
4 127 90	24 ч	15 мин.	15 мин.	100 ч	1	-	1
4 127 94	7 d	2 h	2 h	100 h	1	-	1
4 127 95	7 d	2 h	4 h	100 h	-	1	3

Таймеры

0 497 54

0 496 80

Упак.	Кат. №	
		Аналоговые программируемые таймеры (72 x 72)
		Аналоговый горизонтальный циферблат Питание 230 В∿ - 50/60 Гц Запас хода: 100 ч Принудительное включение и выключение переключателем на лицевой панели 16 A - 250 В∿μ - cos φ = 1
		Суточный таймер
		Мин. время между 2 переключениями: 20 мин Один сегмент диска - 10 мин Точность коммуникации: ± 5 мин
1	0 497 54	1 реверсивный контакт
		Недельный таймер
		Мин. время между 2 переключениями: 2 ч Один сегмент диска - 1 ч Точность коммуникации: ± 20 мин
1	0 497 56	1 реверсивный контакт
		Цифровые программируемые таймеры
		Цифровой дисплей для индикации программ Запас хода: 10 лет (встроенные часы) Программа сохраняется в постоянной памяти Автоматич. переход на зимнее/летнее время Мин. длительность коммутации: 1 мин Ручное переключение с автовозвратом или без него (принудительное включение) Мин. интервал между коммутациями: 1 мин Выход 16 A - 250 В∿μ - cos φ = 1
		Недельный таймер
		Питание 230 В∿ - 50/60 Гц
1	0 496 80	1 реверсивный контакт
1	0 496 82	2 реверсивных контакта
		Монтажные аксессуары
		Для таймеров Кат. № 0 496 80/82 и Кат. № 0 497 54/56
1	0 044 09	Адаптер для монтажа на рейку DIN EN 50022
5	0 498 32	Рамка для монтажа на дверь электрошкафа

СИСТЕМА ДИСПЕТЧЕРИЗАЦИИ

ИННОВАЦИОННАЯ УНИВЕРСАЛЬНАЯ СИСТЕМА ЭНЕРГЕТИЧЕСКОГО МЕНЕДЖМЕНТА

CX³ EMS

СИСТЕМА ЭНЕРГЕТИЧЕСКОГО МЕНЕДЖМЕНТА **CX³ EMS** предназначена для мониторинга и управления энергопотреблением внутри зданий, как в самом щите без использования ПК, так и с удаленных устройств с помощью программного обеспечения.

ПОДРОБНЕЕ НА СТР. 64

Реле с выдержкой времени для управления освещением

Реле с выдержкой времени для управления освещением

4 126 02

Место для размещения выводов гребенчатой шины

0 047 04

Разработаны для гребенчатых шин
Электропитание: 230 В ∿ , 50/60 Гц
Включают цепи освещения на заданное время
Функция самозащиты при блокировке кнопки

Упак.	Кат. №		Число модулей
		Реле с выдержкой времени	
10	4 126 02	230 В~, 50/60 Гц Регулировка времени от 0,5 до 10 мин. Возможно ручное управление Выход 16 А – 250 В∿, μ cos φ = 1 2000 Вт, лампы накаливания/галогенные 2000 Вт, галогенные лампы 230 В пер тока 1000 ВА, люминесцентные лампы с последовательной компенсацией 120 ВА, люминесцентные лампы с параллельной компенсацией, 14 мкФ 100 ВА, компактные люминесцентные лампы 1000 Вт, энергосберегающие лампы Автоопределение 3-х и 4-проводного подключения	1
		Многофункциональное реле с выдержкой времени	
10	0 047 04	230 В ∿, 50/60 Гц Регулировка времени от 0,5 до 12 мин. Автоопределение 3-х и 4-проводного подключения - Отдельный вход управления от 8 до 230 В (датчики движения, домофоны, звонки и т.п.) - Функция предупреждения о скором отключении - Возможность установки длительной задержки (1 час) и ручного отключения Выход 16 А – 250 В ∿, μ cos φ = 1 3680 Вт, лампы накаливания/галогенные 2000 Вт, галогенные лампы 230 В пер тока 1000 ВА, люминесцентные лампы с последовательной компенсацией ≤ 100 мкФ 2000 ВА, компактные люминесцентные лампы 500 Вт, галогенные лампы с ферромагнитным трансформатором 2000 Вт, галогенные лампы с электронным трансформатором 1000 Вт, энергосберегающие лампы	1
		Реле с выдержкой времени для настенного монтажа, 230 В ∿ , 50 Гц	
1	0 497 83	Включает освещение на заданное время Управление через подсвечиваемую кнопку, макс. Ток подсветки 50 мА 3-проводное подключение Выход: 1 контакт Номинальный ток контакта 10 А, 250 В ∿, cos φ = 1 Регулируемая задержка электронная от 0,5 до 10 мин	

Многофункциональное реле с выдержкой времени

4-проводное подключение

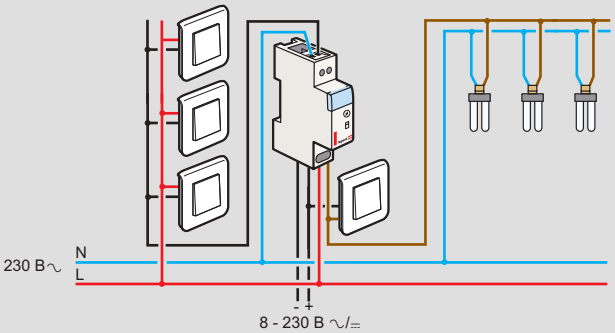

3-проводное подключение

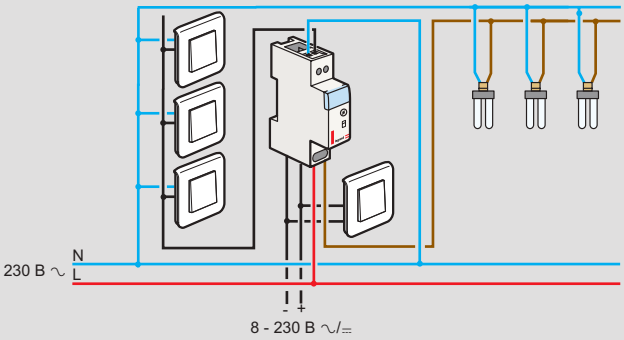

Многофункциональное реле с выдержкой времени: дополнительное управление от домофона

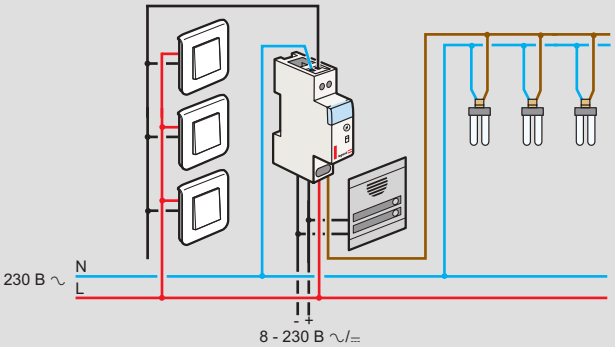

Функция предупреждения перед отключением

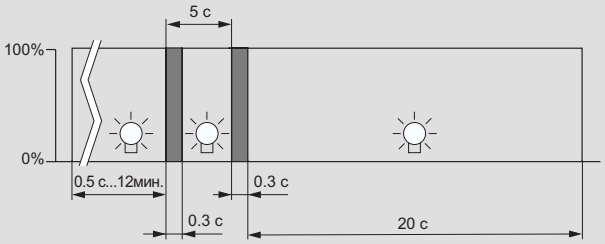

Для люминесцентных и энергосберегающих ламп интервал между импульсами должен быть больше 0,3 с.

Сумеречные выключатели

Сумеречные выключатели

4 126 23

4 126 26

4 128 58

Можно использовать для автоматического включения и отключения освещения по уровню освещенности (при наступлении сумерек и рассвета)
Электропитание: 230 В ∿, 50/60 Гц

Упак.	Кат. №	Стандартный
1	4 126 23	Выход 16 А, 250 В ∿ , μ cos φ = 1 2000 Вт, лампы накаливания 2000 ВА, люминесцентные лампы с последовательной компенсацией 1000 Вт, люминесцентные с параллельной компенсацией, 70 мкФ 1000 Вт, энергосберегающие лампы 2000 ВА, галогенные лампы с ферромагнитным трансформатором 2000 ВА, галогенные лампы с электронным трансформатором Задержка срабатывания: 90 с Регулировка освещенности от 1 до 100 000 лк Число модулей: 1 Поставляется с фотоэлементом Кат. № 4 128 58
		Программируемый
1	4 126 26	Возможна установка 56 ежедневных, недельных или годовых графиков, русский язык в настройках Выход 16 А, 250 В ∿ - μ cos φ = 1 2000 Вт, лампы накаливания 2000 ВА, люминесцентные лампы с последовательной компенсацией 1000 Вт, энергосберегающие лампы Встроенный таймер Точность хода часов ±0,1 с в день при t= 25 °C Запас хода часов: 5 лет Регулировка освещенности от 3 до 100 000 лк Автоматический переход на летнее/зимнее время Число модулей: 2 Программируется непосредственно кнопками реле или с помощью ключа-программатора Кат. № 4 128 72 Поставляется с фотоэлементом Кат. № 4 128 58
		Дополнительные принадлежности
1	4 128 58	Запасной фотоэлемент IP 54 - IK07 для сумеречного выключателя Кат. № 4 126 23
1	0 498 43	Сумеречное реле для установки на улице (IP54)

Стандартный сумеречный выключатель

(Кат. № 4 126 23)

Включение и отключение в зависимости от уровня освещенности

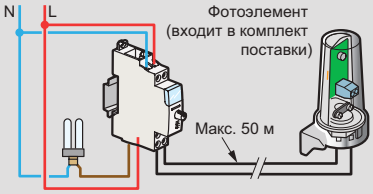

Реле времени

0 047 40

0 047 41

0 047 42

0 047 00

0 047 43

0 047 45

0 047 44

Для управления включением и отключением электрооборудования (освещение, вентиляция, автоматика, сигнализация) на заданное время от 0,1 с до 100 ч.
Напряжение питания: 12-230 В (постоянное или частотой 50/60 Гц).
Выходной контакт: переключающий, коммутационная способность 8 А, 250 В ~, cos φ = 1.

Упак.	Кат. №	Реле времени	Кол-во модулей
1	0 047 40	**Реле с выдержкой времени на включение** Производит включение нагрузки (сигнализации, освещения, контактора). 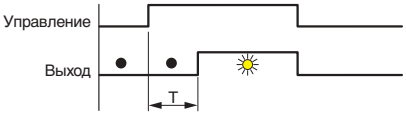 Выдержка времени начинается с момента подачи питания на реле. По окончании выдержки времени T происходит включение нагрузки. Отключение нагрузки происходит при исчезновении сигнала управления.	1
1	0 047 41	**Реле с выдержкой времени на отключение** Производит отключение нагрузки (сигнализации, освещения, контактора) после исчезновения сигнала управления. 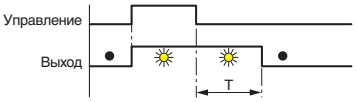 Выдержка времени начинается с момента отключения выключателя (без подсветки) или нажатия кнопки. По окончании выдержки времени T происходит отключение нагрузки.	1
1	0 047 42	**Генератор импульсов с запуском по переднему фронту сигнала управления** Пока на реле подается сигнал управления, оно производит циклическое включение нагрузки (световая и звуковая сигнализация) на время T1, и её отключение на время T2. 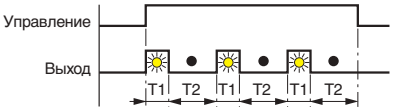 	1

Упак.	Кат. №	Реле времени	Кол-во модулей
1	0 047 43	**Реле включения нагрузки по короткому входному импульсу** При поступлении управляющего импульса на вход реле включает нагрузку (контактор) на заданное время вне независимости от длительности этого импульса. 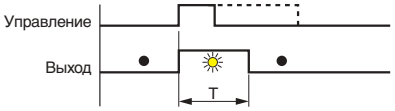 Выдержка времени начинается с момента включения выключателя (без подсветки) или нажатия кнопки. По окончании выдержки времени T происходит отключение нагрузки.	1
1	0 047 45	**Реле включения нагрузки по входному импульсу** При поступлении управляющего импульса на вход реле включает нагрузку на заданное время, не превышающее длительности этого импульса 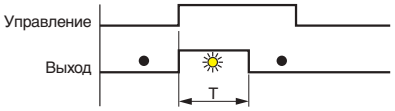 Выдержка времени начинается с момента подачи питания на реле. По окончании выдержки времени T происходит отключение нагрузки.	
1	0 047 44	**Многофункциональное реле** - реле с выдержкой времени на включение - реле с выдержкой времени на отключение - реле с выдержкой времени на включение и отключение - реле включения нагрузки по короткому входному импульсу - таймер с импульсным контактом - реле включения нагрузки по входному импульсу - генератор импульсов с запуском по переднему фронту сигнала управления - суммирующее реле с выдержкой времени на включение - суммирующее реле включения нагрузки по входному импульсу	1

Однофазные блоки питания

4 131 05

1 467 01

1 467 12

1 467 22

Применяются для питания программируемых контроллеров и подключенных к ним устройств, а также в любых других случаях, когда требуется постоянное напряжение 12, 15 или 24 В
Устанавливаются на монтажную рейку

Упак	Кат. №	Мощность, Вт	Ток, А	Сечение присоединяемых гибких проводников, мм² вход	выход	Число модулей
		Блоки питания с фильтрами, обеспечивающие выдачу выпрямленного напряжения				
		Соответствуют стандартам EN / МЭК 61558-2-6 Подходят для комплектования оборудования, соответствующего требованиям стандартов EN 61131-2, EN 60204, EN 61439-1 и EN 61439-2 Состав: – трансформатор обеспечения безопасности с фильтрацией паразитных токов – сглаживающий конденсатор – защита с положительным температурный коэффициент, встроенная в первичную обмотку – два ряда зажимов для подсоединения нагрузок В случае автоматического отключения из-за перегрузки или короткого замыкания отключите питание и оставьте аппарат на некоторое время, чтобы он охладился, только после этого допускается его повторное включение Класс II после закрытия передней панели. Коэффициент пульсаций < 3 % Температура окружающей среды, до которой не ухудшаются рабочие характеристики: 60 °C Напряжение в сети питания (230 ± 15) В~				
		12 В				
1	4 131 05	15	1,3	6	6	5
		15 В				
1	4 131 06	15	1	6	6	5
		24 В				
1	4 131 07	12	0,5	6	6	5
1	4 131 08	21,5	0,9	6	6	5

Упак	Кат. №	Мощность, Вт	Ток, А	Регулировка напряжения (В)	Число модулей
		Однофазные с широким диапазоном входного напряжения (от 100 до 240 В~)			
		Потребление без нагрузки < 0,3 Вт Настраиваемое выходное напряжение			
		Выходное напряжение: 5 В			
1	1 467 01	12	2.4	4.5 ... 5.5	1
		Выходное напряжение: 12 В			
1	1 467 11	24	2	10.8 ... 13.8	2
1	1 467 12[1]	54	4.5	10.8 ... 13.8	3
		Выходное напряжение: 24 В			
1	1 467 21	15	0.6	21.6 ... 29	1
1	1 467 22	36	1.5	21.6 ... 29	2
1	1 467 23[1]	60	2.5	21.6 ... 29	3
1	1 467 24[1]	92	3.8	24 ... 25.5	4

1: Двойные выходные клеммы

Трансформаторы

для цепей звуковой сигнализации и зуммеров

4 130 91

4 130 93

4 130 98

Упак	Кат. №	Напряжение во вторичной обмотке, В	Ток, А	Мощность, ВА	Число модулей
		Трансформаторы для цепей звуковой сигнализации			
		Соответствуют стандарту EN / МЭК 61558-2-8 Защищены от перегрузок и коротких замыканий терморезистором с ПТК, в случае автоматического отключения из-за перегрузки отключите питание и оставьте трансформатор на некоторое время, чтобы он охладился, только после этого допускается его повторное включение Крепление на стене или монтажной рейке (для 4 модулей) В моделях с Кат. №№ 4 130 90 и 4 130 91 предусмотрена установка гребенчатой шины Модели оснащаются держателем этикеток новой конструкции и обеспечивают установку гребенчатой шины питания (снизу) со стороны цепи нагрузки двухполюсного автоматического выключателя с отключающим нейтральным полюсом			
		230 В / 8 В			
1	4 130 90	8	0,5	4	2
		230 В / 12 В - 8 В			
1	4 130 91	12-8	0,66-1	8	2
1	4 130 92	12-8	2-3	24	4
		230 В / 24 В - 12 В			
1	4 130 93	24-12	1-1,5	24-18	4

Упак	Кат. №	P, ВА	Потери холост. хода, Вт	Падение напряжения %, cos φ = 1	КПД, % cos φ = 1	Ucc (%)	I, A, в первич. под нагрузкой	Число модулей
		Трансформаторы обеспечения безопасности						
		Соответствуют стандарту EN / МЭК 61558-2-6 Защищены от перегрузок и коротких замыканий В случае автоматического отключения из-за перегрузки отключите питание и оставьте трансформатор на некоторое время, чтобы он охладился, только после этого допускается его повторное включение Крепление на стене или монтажной рейке (для 4 модулей) **230 В / 12 или 24 В** Для соединения по схеме 2 x 12 В модели с Кат. №№ 4 130 97 и 4 130 98 поставляются с соединительными перемычками						
1	4 130 95	16	2,5	34,6	60	27,5	0,1	4
1	4 130 96	25	2,5	29	66	23,3	0,14	4
1	4 130 98	63	4	15,7	75	13,6	0,33	5

Кат №, выделенные красным: Новая продукция

Розетки до 16 А, специальные суппорты

0 042 85

4 129 50 + 4 129 52

Упак.	Кат. №	Розетка на DIN-рейку	Модулей по 17,5 мм
		Возможно подключение гребенками **10 / 16 А - 250 В~**	
10	0 042 85	2 К + З немецкий стандарт	2,5
		Фальш-модуль	Модулей по 17,5 мм
10	0 044 40	Устанавливается между двумя устройствами для: - облегчения теплового режима; - выравнивания устройств в ряду; - заполнения пустых мест в рядах. Разделительная перегородка 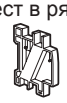	0,5
		Универсальные модульные суппорты	
		Предназначены для монтажа устройств управления и сигнализации, а также прочего оборудования (микро-выключателей, индикаторов и т. д) на DIN-рейку Возможно подключение гребенками	
1	4 129 50	**Адаптер для монтажа прочего оборудования** Для монтажа 2-модульных механизмов Mosaic на рейке Ширина – 2,5 модуля шириной 17,5 мм	
1	4 129 51	**Адаптер для монтажа устройств управления и сигнализации Osmoz** Обычный адаптер с просверленным отверстием (Ø 22,5 мм) для монтажа на универсальном суппорте кат. № 4 129 50	
1	4 129 52	**Адаптер для монтажа прочего оборудования** Цельный адаптер или адаптер с заглушкой для монтажа на универсальном суппорте Кат. № 4 129 50 Предназначены для монтажа различного оборудования (потенциометров, индикаторов, печатных плат и т. д) после предварительного высверливания отверстия в адаптере	

Зуммеры и звонки

0 041 13

Упак.	Кат. №	Зуммеры и звонки	Напряжение (В)	Мощность (ВА)	Потребл. тока (мА)	Модулей по 17,5 мм
		Оснащены держателями этикеток Переменный ток – 50-60 Гц				
		Звонки IP 30				
10	0 041 07		230	6	27	1
		Зуммеры IP 30				
10	0 041 13		230	6	27	1

Упак.	Кат. №	Адаптеры для монтажа на рейку
10	0 044 16	Захваты шириной 10 мм - отверстие с резьбой М4
10	0 044 17	Захваты Шириной 17,5 мм отверстие Ø 3,8 мм Поставляются с крепежными винтами Ø 3,5 мм. Длина 13 мм
		Адаптеры для монтажа на рейках и
100	0 364 78	Для винтов М4
100	0 364 79	Для винтов М6
Св.-серый		**Заглушки**
20	0 016 54	6,5 модулей

0 044 16

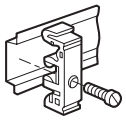

0 364 78

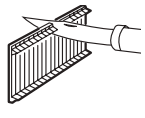

0 016 54

Дистанционно управляемые светорегуляторы

Дистанционно управляемые светорегуляторы

0 036 58

0 036 60

0 036 71

Питание 230 В, 50/60 Гц

Упак.	Кат. №	Дистанционно управляемые светорегуляторы	Количество модулей
		Предназначены для локального и дистанционного управления и регулирования уровня яркости. **Для люминесцентных ламп с электронными балластами 1-10 В**	
1	0 036 58	Нагрузочная способность: 600 ВА Ток в цепи управления: макс. 50 мА	2
		Дистанционные светорегуляторы с возможностью управления устройствами BUS	Количество модулей
1	0 036 71	Монтаж на рейке Для ламп накаливания и галогенных 230 В∿, галог. ламп СНН с ферромагнит. или электрон. трансформатором. Управление с помощью одноклавишной или двухклавишной. кнопки без подсветки или уст-ва управления BUS	6
1	0 036 60	Для люмин. ламп с ПРА 1-10 В (люмин. лампы и компакт. люмин. лампы с подсоед. ПРА). Управление с помощью одноклавишной или двухклавишной кнопки без подсветки или устройства управления BUS. Мощность ПРА: до 1000 ВА. Ток управления 50 мА.	4
1	0 036 80	Источник питания BUS для дистанц. светорегулятора Кат. № 0 036 60 / 71	2

Электромонтаж

Дистанционно управляемый светорегулятор 600 ВА для люминесцентных ламп

Кат. № 0 036 58

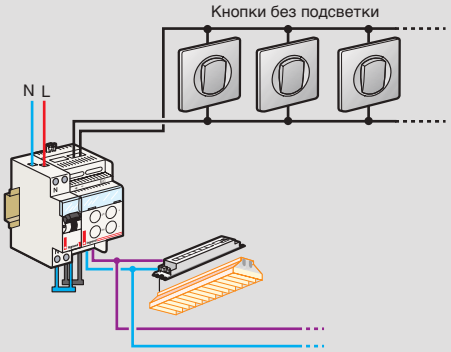

Дистанционно управляемые светорегуляторы

Дистанционно управляемый светорегулятор для лампы накаливания и галогенных, галогенных с СНН с ферромагн. или электронным трансформатором Кат. № 0 036 71

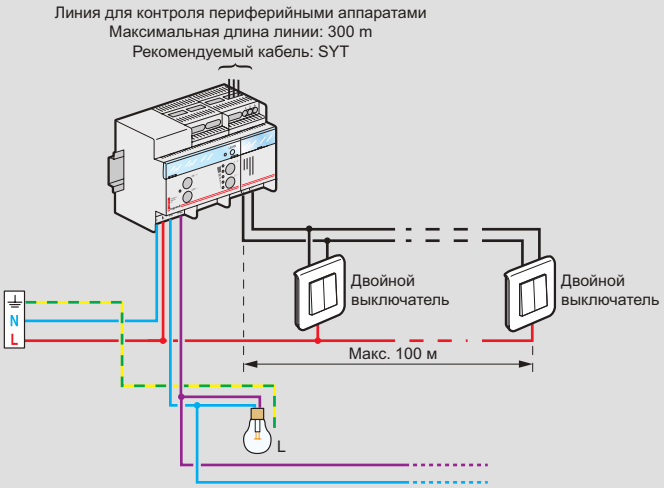

Дистанционный управляемый светорегулятор 1000 ВА люмин. лампы с ПРА 1-10В. Кат. № 0 036 60

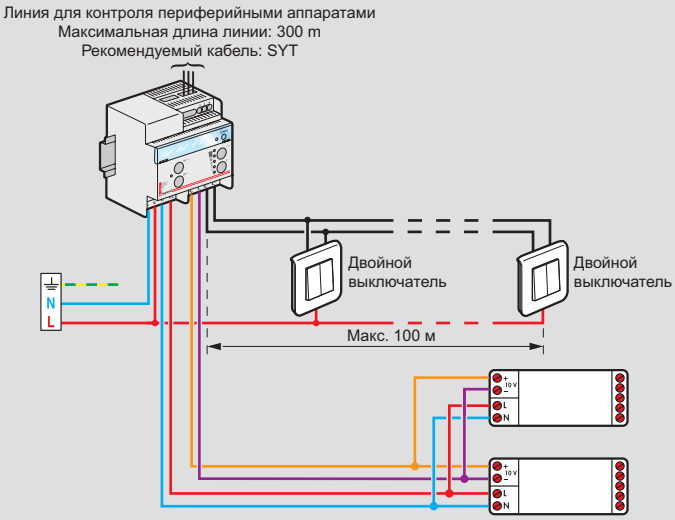

Режим управления

Дистанционно управляемый светорегулятор, Кат. № 0 036 58

Местное и дистанционное управление и регулирование с помощью простого кнопочного выключателя без подсветки
Бесшумная работа
Запоминание последнего уровня освещенности при сбое в сети питания и после получения команды на отключение световых приборов

Подбор светорегулятора

Кат. номер	Мощность		❶	❷	❸	❹	❺	❻	❼ Светодиод
					∅26/∅36				
0 036 58	Макс.	800 ВА	–	–	да с балластом 0-10 В	–	да с балластом 0-10 В	да с балластом 0-10 В	да с балластом 0-10 В
	Мин.	–							
0 036 71	Макс.	1000 Вт	да	да	нет	да	нет	–	–
	Мин.	100 Вт							

❶ Лампы накаливания
❷ Галогенные лампы 230 В
❸ Люминесцентные лампы, ∅26 или 36 мм
❹ Галогенные лампы с ферромагнитными трансформаторами
❺ Галогенные лампы с электронными балластами
❻ Компактные люминесцентные лампы с отдельными электронными трансформаторами 0-10 В
❼ Светодиодные лампы с балластом 0-10 В

Светорегуляторы повышенной мощности

0 400 81

Упак.	Кат. №	Дистанционные светорегуляторы
		230 В, 50/60 Гц Локальное управление с лицевой панели или дистанционное. Освещенность регулируется расположенной спереди рукояткой. Три функции: регулятор, дистанционный регулятор, ведомое устройство. Общее управление: обеспечивает управление включением/отключением неограниченного количества дистанционных регуляторов мощности и запоминание уровня освещенности, заданного каждым дистанционным регулятором перед отключение осветительных приборов. Запоминание последнего значения уровня освещенности при размыкании цепи.
1	0 400 81	**Дистанционный светорегулятор мощностью 2500 ВА** Обеспечивает изменение уровня освещенности: - стандартных или галогенных ламп накаливания, 230 В пер. тока, от 300 до 2500 ВА; - галогенных ламп, 12 В, с ферромагнитным трансформатором, от 300 до 2500 ВА. Мин. мощность: 300 ВА. Возможность управления мощностью до 12 500 Вт в режиме ведущий/ведомый при использовании 4 ведомых дистанционных регуляторов и 1 ведущего дистанционного регулятора.
1	0 400 83	**Дистанционный светорегулятор мощностью 5000 ВА** Обеспечивает изменение уровня освещенности: - стандартных или галогенных ламп накаливания, 230 В пер. тока, от 300 до 5000 ВА; - галогенных ламп, 12 В, с ферромагнитным трансформатором, от 300 до 5000 ВА. Мин. мощность: 300 ВА. Возможность управления мощностью до 25000 Вт в режиме ведущий/ведомый при использовании 4 ведомых дистанционных регуляторов и 1 ведущего дистанционного регулятора.
1	0 401 39	**Компенсатор** Подсоединяется параллельно к выходу (дистанционного) регуляторах при использовании ферромагнитных трансформаторов.

Светорегуляторы повышенной мощности

Подсоединение дистанционных регуляторов мощности, кат. № 0 400 81/83

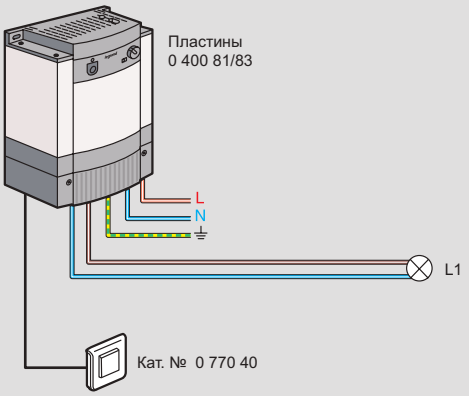

Три функции:
- регулятор (V): позволяет настроить требуемый уровень освещенности, выполнить локальное включение/отключение.
- дистанционный регулятор (T): позволяет настроить требуемый уровень освещенности, выполнить локальное включение/отключение и регулирование, с помощью кнопки без подсветки, кнопки с двумя функциями.
Регулирование минимального уровня освещенности.
- ведомое устройство (E): для управления большими нагрузками, используется совместно с другими дистанционными регуляторами мощности (одно- или трехфазными). Возможность управления 4 ведомыми одним ведущим дистанционным регулятором (каталожные номера такие же, как и у ведомых дистанционных регуляторов). Управление осуществляется по командам ведущего дистанционного регулятора.
Размеры Д 181 x В 232 x Г 117 мм
Масса: 2,2 кг.

Примеры применения

Низковольтная система освещения с галогенными лампами

Область применения: магазины, бары, рестораны, кафе, офисы, банки, туристические агентства, железнодорожные вокзалы, аэропорты, приемные, конференц-залы, музеи.

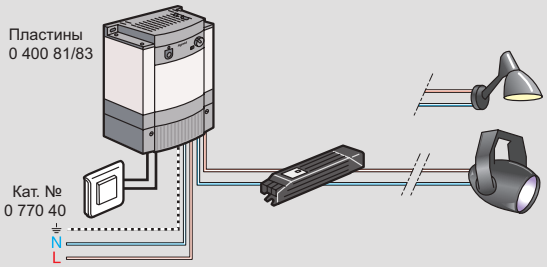

Система освещения с лампами накаливания или галогенными лампами 230 В ~

Область применения: магазины, бары, рестораны, кафе, офисы, банки, туристические агентства, железнодорожные вокзалы, аэропорты, приемные, конференц-залы, многофункциональные залы.

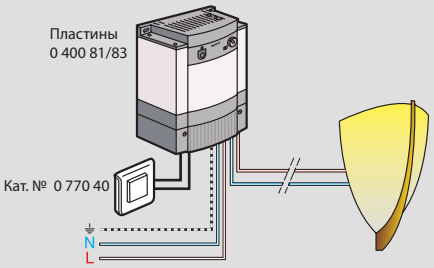

Комнатный термостат

0 038 40

0 674 08 (Титан)

0 767 23 с суппортом и рамкой Mosaic

Применяется в тех случаях, когда к регулированию температуры доступ должен быть ограничен, устанавливается в комплектных устройствах в торговых, офисных и других помещениях, а также в жилых (например, в детских комнатах).
Измерение температуры с помощью датчика, установленного в помещении или в контролируемой зоне

Упак.	Кат. №	Комнатный термостат для установки в щит	Количество модулей
1	0 038 40	Питание 230 В, 50/60 Гц Выход 6 А - 250 В, пер. тока - µcosφ = 1 Переключающий контакт: отключение при достижении максимальной (режим обогрева) или минимальной температуры (режим кондиционирования) Диапазон регулирования 3 - 30 °C Ручка настройки расположена спереди Подходит для регулирования потолочных обогревателей и систем электроотопления	2
		Датчики для комнатного термостата, Кат. № 0 038 40 Применяются для измерения температуры Датчик должен быть установлен в помещении, которое обеспечивает наиболее достоверное измерение температуры (например, в главной комнате) 2 эстетичных исполнения: Mosaic и Celiane Встраиваются в коробки Batibox (стр. 794) или устанавливаются открыто на коробки Mosaic или Celiane на расстоянии 1,50 м от уровня пола Максимальное расстояние между термостатом и датчиком: 50 м	
1	0 674 08	Датчик Celiane Устанавливается на суппорти закрывается лицевой панелью	
1	0 767 23	Датчик Mosaic, Устанавливается на суппорт Кат. № 0 802 51 и рамкой Mosaic Лицевая панель в комплекте	

Реле неприоритетных нагрузок

для установки в любые электрические цепи

4 120 20

4 120 21

Непрерывно контролирует мощность, потребляемую всеми используемыми устройствами, и автоматически отключает неприоритетные нагрузки (например, конвекторы).
В среднем для помещения площадью 100 м², оснащенного системой электрического отопления, можем быть достигнута экономия более чем 40 % в год
Позволяет избежать срабатывания вводного автоматического выключателя, устанавливаемого поставщиком электроэнергии для контроля максимальной потребляемой мощности
Расцепители устанавливаются непосредственно за этим выключателем
Возможность принудительного отключения неприоритетной нагрузки
Индикация отключенных цепей

Упак.	Кат. №	Однофазное реле	Количество модулей
		Для подключения аппаратуры с потребляемым током до 32 А	
1	4 120 20	Неприоритетная нагрузка до 16 А	2
		Трехфазное реле При превышении нагрузки неприоритетные цепи отключаются независимо по каждой фазе, либо синхронно В комплекте 1 трансформатор тока (для случая трехфазной цепи 2 трансформатора тока заказываются дополнительно)	
1	4 120 21	Порог срабатывания от 1,5 до 63 А	5
1	4 120 22	Трансформатор тока для трехфазной цепи (для Кат. № 4 120 21)	

Программа Celiane **стр. 680**

Шкафы, щиты и системы внутреннего распределения

Промышленные щиты и шкафы, коробки. Вентиляция, кондиционирование и обогрев электромонтажных шкафов

Стр. 292
Металлические моноблочные шкафы Altis
IP 55 - IK 10

Стр. 322
Щиты Marina из полиэстера
IP 66 - IK 10

Стр. 343
Промышленные металлические коробки Atlantic
IP 66 - IK 10

Распределительные щиты и шкафы серии XL³

Стр. 358
Сборные шкафы XL³ 6300
IP 30 - IK 07
и аксессуары

Стр. 392
Шкафы и кабельные секции XL³ 400
IP 43 - IK 08

Щиты для модульного оборудования

НОВИНКА
Стр. 407
Щиты скрытого монтажа Practibox³
IP 40-IK 07

Уплотнители кабельных вводов и шкафы XL³ S

Стр. 421
Уплотнители кабельных вводов пластиковые IP 68 и металлические IP 68

Система распределения

Стр. 464
Клеммные колодки и модульные распределительные блоки

Стр. 494
Распределительные гребенки HX³ на токи до 63 А

НОВИНКИ

Распределительные щитки Practibox³ на 8 и 12 модулей
(стр. 407)

Распределительные щитки Practibox S
(стр. 410)

Стр. 293
Сборные металлические шкафы Altis
IP 55 - IK 10

Стр. 295
Силовые распределительные и 19" шкафы Altis

Стр. 308
Моноблочные IP 66 и сборные IP 56 шкафы
Altis inox - IK 10

Стр. 309
Оборудование для шкафов Altis

НОВИНКА

Стр. 326
Металлические щиты Atlantic
IP 66 - IK 10

Стр. 330
Металлические щиты Atlantic-E
IP 66 - IK 10

Стр. 334
Щиты Atlantic inox из нержавеющей стали
IP 66 - IK 10

Стр. 336
Оборудование для щитов Marina, Atlantic и Atlantic inox

Стр. 346
Промышленные пластиковые коробки
IP 55/66 - IK 07/08

Стр. 349
Вентиляция

Стр. 350
Кондиционирование

Стр. 351
Климат-контроль и терморегуляция

Стр. 365
Сборные шкафы XL³ 4000
IP 30 - IK 07
и аксессуары

Стр. 366
Дополнительное оборудование

Стр. 380
Шкафы, щиты и кабельные секции XL³ 800
IP 43 - IK 08

Стр. 382
Шкафы, щиты и кабельные секции XL³ 800
IP 55 - IK 08

Стр. 394
Шкафы, щиты и кабельные секции XL³ 400
IP 55 - IK 08

Стр. 401
Металлические и пластиковые шкафы XL³ 160
IP 43 - IK 08/07

Стр. 403
Встраиваемые шкафы XL³ 160
IP 40 - IK 08

Стр. 405
Накладные щиты XL³ 125
IP 41 - IK 09

НОВИНКА

Стр. 410
Распределительные щитки Practibox S

Стр. 416
Встраиваемые щиты Practibox
IP 41 - IK 07

Стр. 417
Накладные мини-щиты Mini S
IP 30

Стр. 418
Щиты пыле- и влагозащищенные Plexo³
IP 65 - IK 09

НОВИНКА

Стр. 424
Распределительные шкафы XL³ S
презентация системы

НОВИНКА

Стр. 426
Распределительные шкафы XL³ S 4000
до 4000 А

НОВИНКА

Стр. 444
Распределительные шкафы XL³ S 630
до 630 А

НОВИНКА

Стр. 458
Распределительные шкафы XL³ S 160
до 160 А

Стр. 466
Распределительные блоки

Стр. 470
Соединительные элементы

Стр. 471
Изолирующие суппорты и распределительные шины

Стр. 476
Система распределения VX³ IS и HX³ IS

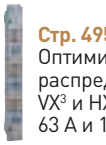
Стр. 495
Оптимизированное распределение VX³ и HX³ на токи 63 А и 125 А

Распределительные шкафы XL³ S

(стр. 424)

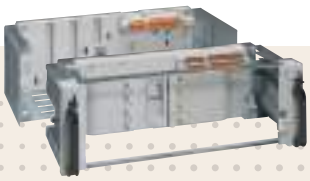

Система распределения VX³ IS и HX³ IS

(стр. 476)

Шкафы

ДЛЯ ЭКСПЛУАТАЦИИ В ЛЮБОЙ ОКРУЖАЮЩЕЙ СРЕДЕ

Компания Legrand предлагает широкий выбор шкафов и оболочек для любых условий окружающей среды

■ Шкафы Atlantic и оболочки Altis для промышленных и общественных зданий.

СТАЛЬ С ПОЛИЭФИРНЫМ ПОКРЫТИЕМ

Стальные шкафы предназначены для установки в коммерческих и промышленных зданиях, в которых отсутствуют специальные требования по защите оборудования от чрезмерной коррозии

■ Шкафы из нержавеющей стали Atlantic и оболочки из нержавеющей стали Altis предназначены для лабораторий, пищевой промышленности со специальными гигиеническими требованиями.

НЕРЖАВЕЮЩАЯ СТАЛЬ

Шкафы из нержавеющей стали предназначены для электроустановок с жесткими условиями эксплуатации. Legrand выпускает шкафы из нержавеющей стали двух марок, включая 316L, которая рекомендуется для использования в чрезвычайно тяжелых условиях окружающей среды (в средах с повышенным содержанием соли, морские электроустановки и т. д.)

■ Предназначены для прибрежных электроустановок, на предприятиях нефтехимической промышленности и других и других электроустановок с чрезвычайно агрессивной окружающей средой: шкафы и оболочки Marina

АРМИРОВАННАЯ СТЕКЛОВОЛОКНОМ ПОЛИЭФИРНАЯ СМОЛА

Для эксплуатации в коррозионных средах: шкафы с покрытием из армированной стекловолокном полиэфирной смолы

Выбор материала оболочки в зависимости от условий окружающей среды

Уровень влажности и степень агрессивности окружающей среды	Тип установки	Категория коррозионной активности в соответствии с ISO 12944-2	Тип помещений, площадки и применения	Окрашенный стальной ящик	Окрашенный стальной шкаф Atlantic	Окрашенная стальная сварная оболочка Altis	Окрашенная стальная оболочка с возможностью расширения Altis	Полиэфирный шкаф Marina	Шкаф/ящик из нержавеющей стали 304L Atlantic	Сварной шкаф из нержавеющей стали 304L Altis	Оболочка из нержавеющей стали 304L с возможностью расширения Altis	Шкаф/ящик из нержавеющей стали 316L Atlantic	Сварной шкаф из нержавеющей стали 316L Altis	Оболочка с из нержавеющей стали 316L возможностью расширения Altis
Сухая и некоррозионная среда	Внутренняя	C1	Жилые и офисные помещения											
Кратковременно влажная и низкокоррозионная среда	Внутренняя	C2	Сборочные цеха, магазины, склады, театры, рестораны, комнаты отдыха, танцевальные залы, больницы											
Допускается влажная и/или коррозионная среда	Внутренняя	C2	Обрабатывающие цеха и производственные помещения, кухни, общественные туалеты, подвалы и т. д.											
Влажная и среднекоррозионная среда	Внутренняя	C3	Пищевая промышленность, фермерские постройки, крытые рынки											
	Наружная		В сельском хозяйстве, во влажной и низкокоррозионной среде											
Влажная и коррозионная среда городские постройки/объекты сельского хозяйства/ легкая промышленность	Внутренняя	C3	Агрессивные коррозионные среды (обрабатывающие цеха, литейные заводы, судовые машинные отделения)											
	Наружная		Городские объекты/объекты сельского хозяйства											
Влажная и коррозионная среда Тяжелая промышленность	Внутренняя	C4	Чрезвычайно агрессивные среды с содержанием кислот и растворителей											
	Наружная		Предприятия тяжелой промышленности и/или очень влажный климат, напр., тропический											
Повышенная влажность и высоко коррозионная среда, напр. морское побережье	Внутренняя	C5M	Чрезвычайно агрессивные среды с содержанием галогенов и хлора											
	Наружная		Морские и прибрежные установки											
Повышенная влажность и чрезвычайно коррозионная среда Нефтехимическая промышленность	Внутренняя	C5I	Чрезвычайно агрессивные промышленные среды (нефтехимическая промышленность)											
	Наружная		Морские и прибрежные установки											

- Можно устанавливать в коррозионных средах
- При наличии защиты от атмосферных осадков или брызг (навесы, свесы крыш, крытые площадки и т. д.)
- При наличии высокой концентрации хлорированных растворителей, фторидов, кетонов
- При наличии высокой концентрации агрессивных веществ: соли, хлора, спиртов, иприта, кислот или гидридов на предприятиях химической промышленности
- Запрещается устанавливать в коррозионных средах

Технические характеристики промышленных шкафов и щитов

Сталь с гладким полиэстеровым покрытием

Для промышленных предприятий с обычными условиями эксплуатации.
IP 55/66 в соответствии с МЭК EN 60529, ГОСТ 14254-96
Оси имеют покрытие Dacromet

Прочность покрытия:
Механическая:
Адгезия (испытание адгезивной лентой) EN ISO 2409: Класс 0 – 1
Твердость по EN ISO 1522: 320
Эластичность при изгибе на цилиндрическом стержне по EN ISO 1519: 6 мм никаких трещин
Эластичность (Эрихсен) EN ISO 1250: 8 мм
Ударопрочность EN ISO 6272: 50 кг/см^2.

Климатические условия:
Солевый туман. Испытание по ISO 9227, тест Kq по EN 60068-2-11: 1000 час.
Диоксид серы SO_2: 500 час.
Температура 100°C в течении 168 часов: поверхность остается блестящей
Температура 150°C в течении 3 часов: поверхность остается блестящей
Холод: - 40°C

Процесс покраски
Основные этапы:
Нейтрализация
Фосфатирование поверхности для защиты от коррозии
Пассификация
Нанесение слоя полиэстера, толщиной 80 мкм электростатическим способом (электростатическое порошковое покрытие)

Inox

Для очень агрессивных сред
IP 66 дает ощутимое преимущество перед другими покрытиями – возможно мытье под давлением

	304 L (заказ по каталогу) %	316 L (заказ по каталогу) %
Графит	< 0,03	< 0,03
Хром	18 — 19	16,5 — 18
Никель	9 — 11	10 — 12
Молибден		2 — 2,25

Шероховатость поверхности
Polygrain 180 согласно EN ISO 4287
Ra от 0,25 до 0,35 µm
Rt от 2,5 до 4 µm

Коррозионная стойкость

	304 L	316 L
В солевом тумане (BS)	1 000 ч	2 000 ч
В диоксиде серы (SO_2)	1 000 ч	1 000 ч

304 L, стойкость к химическим веществам:
– Азотная кислота до 52% во всем диапазоне температур и 98% в условиях холода
– Органическая кислота разбавленная в условиях холода
– Щелочный раствор (кроме жаркого климата и до 50%)
– Солевые растворы кроме соединений хлора, серы и сульфатов
– Вода и слабохлорировнная атмосфера
– Продукты питания (кроме горчицы и белых вин)

316 L (по специальному заказу) стойкость к химическим веществам:
– Фосфорная кислота во всех концентрациях до 40 °C
– Серная кислота меньше 10% или больше 80% при 20 °C
– Царская водка до 70 °C
– Растворы и кипящие растворы и пары серы
– Солевые растворы кроме хлоросодержащих
– Щелочные растворы в любых концентрациях до 100 °C
– Влажный и прибрежный климат
– Органические вещества, продукты питания и фармацевтическая продукция

Физические характеристики
– Плотность: 8 x 10^3 кг/м^3
– Коэффициент (теплового) расширения : 16 µ / °C
– Удельная теплоемкость: 500 Дж / кг °C
– Электрическое удельное сопротивление: 0,75 µч мм^2
– Коэффициент теплопроводности: 15 Вт / м °C

Марки стали

		304 L	316 L
Россия	ГОСТ	03X18H11	03X17H13M2
Франция	AFNOR[1]	Z3 CN 1810	Z3 CND 171102
	NF EN	X 2 CNI 1911	X 2 CNI Mo 17122
Германия	DIN	X 2 CNI 1911 (W.Nr 14 306)	X 2 CNI Mo 17132 (W.Nr 14 404)
США	AISI	304 L	316 L

[1] в соответствии с EN 100882

Полиэстер армированный стекловолокном

IP 66 в соответствии с МЭК EN 60529, ГОСТ 14254-96
Смола горячей полимеризации
Самозатухание до 960 °C в соответствии с МЭК EN 60068-2-11
Высокая стойкость к ультрафиолетовому излучению
Высокая устойчивость к коррозии и солевому туману
Хорошая стойкость к царапанию
Хорошая устойчивость к бензину, маслам и смазкам
Рабочий диапазон температур: от - 40 °C до + 80 °C постоянно, + 100 °C кратковременно

После обезжиривания и грунтования шкафы могут окрашиваться полиуретановой краской (кроме противоадгезивных шкафов).

Таблица выбора

• • • Отлично • • Очень хорошо • Хорошо

Среда		Внутренняя			Внешняя					Климат				
	Материал	Сухо	Влажно	Влажно+ агресс. среда	Деревня	Город	Завод	Тропики	Море	Холодный	Очень холодный	Умеренный	Жаркий и сухой	Эквато-риальный
Atlantic	Сталь+ полиэстер	• • •	• • •	•	• • •	• •	• •	(1)		• •		• • •	• • •	
	Inox 304 L	• • •	• • •	• •	• • •	• • •	• • •	• • •	• •	• • •	• • •	• • •	• • •	• •
	Inox 316 L	• • •	• • •	• • •	• • •	• • •	• • •	• • •	• • •	• • •	• • •	• • •	• • •	• • •
Marina	Полиэстер	• • •	• • •	• •	• • •	• • •	• • •	• •	• • •	• •	•	• • •	• • •	• • •

[1] Электромагнитная совместимость оборудования Legrand: затухание ЭМС 20 дБ

Шкафы и оборудование моноблочные металлические шкафы Altis™

глубиной от 400 до 600 мм

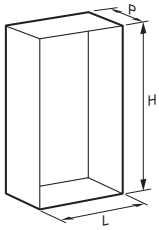

H (мм)	L (мм)	P (мм)	МОНОБЛОЧНЫЕ ШКАФЫ ALTIS (стр. 292)	ОБОРУДОВАНИЕ ALTIS (стр. 298, 311-315)								
			МЕТАЛЛИЧЕСКИЕ IP 55 – IK 10 RAL 7035	Монтажные платы					Цоколи[3]			
				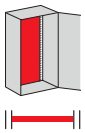	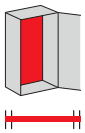	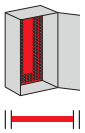	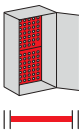	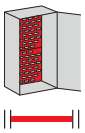	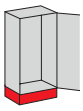 Высота 100 мм		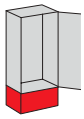 Высота 200 мм	
			Моноблочные шкафы	Сплошные	Сплошные с расширенной базой	Перфорированные Lina 12,5	Перфорированные Lina 12,5, малого размера	Перфорированные, Lina 25, малого размера	Лицевая и задняя части	Боковые части	Лицевая и задняя части	Боковые части
1600	600	400	0 471 20	0 476 04	-	-	-	2 x 0 474 89	0 476 56	0 476 76	0 476 66	0 476 86
1600	800	400	0 471 21	0 476 05	0 475 05	0 475 25	2 x 0 481 40	2 x 0 474 90	0 476 57	0 476 76	0 476 67	0 476 86
1600	1000	400	0 471 22[1]	0 476 06	0 475 06	0 475 26	2 x 0 481 41	2 x 0 474 91	0 476 58	0 476 76	0 476 68	0 476 86
			0 471 23[2]	0 476 06	0 475 06	0 475 26	2 x 0 481 41	2 x 0 474 91	0 476 58	0 476 76	0 476 68	0 476 86
1600	1200	400	0 471 24[2]	0 476 07	0 475 07	0 475 27	2 x 0 481 42	2 x 0 474 92	0 476 59	0 476 76	0 476 69	0 476 86
1800	600	400	0 471 25	0 476 09	0 475 08	0 475 28	-	0 474 89 + 0 474 94	0 476 56	0 476 76	0 476 66	0 476 86
1800	800	400	0 471 26	0 476 10	0 475 09	0 475 29	0 481 43 + 0 481 40	0 474 90 + 0 474 95	0 476 57	0 476 76	0 476 67	0 476 86
1800	1000	400	0 471 27[1]	0 476 11	0 475 10	0 475 30	0 481 41 + 0 481 44	0 474 91 + 0 474 96	0 476 58	0 476 76	0 476 68	0 476 86
			0 471 28[2]	0 476 11	0 475 10	0 475 30	0 481 41 + 0 481 44	0 474 91 + 0 474 96	0 476 58	0 476 76	0 476 68	0 476 86
1800	1200	400	0 471 29[2]	0 476 12	0 475 11	0 475 31	0 481 42 + 0 481 45	0 474 92 + 0 474 97	0 476 59	0 476 76	0 476 69	0 476 86
1800	1600	400	0 471 30[2]	0 476 13	-	0 475 32	-	0 474 93 + 0 474 98	0 476 60	0 476 76	0 476 70	0 476 86
2000	600	400	0 471 31	0 476 15	0 475 13	0 475 33	-	2 x 0 474 94	0 476 56	0 476 76	0 476 66	0 476 86
2000	800	400	0 471 32	0 476 16	0 475 14	0 475 34	2 x 0 481 43	2 x 0 474 95	0 476 57	0 476 76	0 476 67	0 476 86
2000	1000	400	0 471 33[1]	0 476 17	0 475 15	0 475 35	2 x 0 481 44	2 x 0 474 96	0 476 58	0 476 76	0 476 68	0 476 86
			0 471 34[2]	0 476 17	0 475 15	0 475 35	2 x 0 481 44	2 x 0 474 96	0 476 58	0 476 76	0 476 68	0 476 86
2000	1200	400	0 471 35[2]	0 476 18	0 475 16	0 475 36	2 x 0 481 45	2 x 0 474 97	0 476 59	0 476 76	0 476 69	0 476 86
2000	1600	400	0 471 36[2]	0 476 19	-	0 475 37	-	2 x 0 474 98	0 476 60	0 476 76	0 476 70	0 476 86
1800	600	500	0 471 40	0 476 09	0 475 08	0 475 28	-	0 474 89 + 0 474 94	0 476 56	0 476 77	0 476 66	0 476 87
1800	800	500	0 471 41	0 476 10	0 475 09	0 475 29	0 481 43 + 0 481 40	0 474 90 + 0 474 95	0 476 57	0 476 77	0 476 67	0 476 87
1800	1000	500	0 471 42[2]	0 476 11	0 475 10	0 475 30	0 481 41 + 0 481 44	0 474 91 + 0 474 96	0 476 58	0 476 77	0 476 68	0 476 87
1800	1200	500	0 471 43[2]	0 476 12	0 475 11	0 475 31	0 481 42 + 0 481 45	0 474 92 + 0 474 97	0 476 59	0 476 77	0 476 69	0 476 87
1800	1600	500	0 471 44[2]	0 476 13	-	0 475 32	-	0 474 93 + 0 474 98	0 476 60	0 476 77	0 476 70	0 476 87
2000	800	500	0 471 45	0 476 16	0 475 14	0 475 34	2 x 0 481 43	2 x 0 474 95	0 476 57	0 476 77	0 476 67	0 476 87
2000	1000	500	0 471 46[2]	0 476 17	0 475 15	0 475 35	2 x 0 481 44	2 x 0 474 96	0 476 58	0 476 77	0 476 68	0 476 87
2000	1200	500	0 471 47[2]	0 476 18	0 475 16	0 475 36	2 x 0 481 45	2 x 0 474 97	0 476 59	0 476 77	0 476 69	0 476 87
2000	1600	500	0 471 48[2]	0 476 19	-	0 475 37	-	2 x 0 474 98	0 476 60	0 476 77	0 476 70	0 476 87
1800	800	600	0 471 70	0 476 10	0 475 09	0 475 29	0 481 43 + 0 481 40	0 474 90 + 0 474 95	0 476 57	0 476 78	0 476 67	0 476 88
2000	800	600	0 471 71	0 476 16	0 475 14	0 475 34	2 x 0 481 43	2 x 0 474 95	0 476 57	0 476 78	0 476 67	0 476 88
2000	1200	600	0 471 72[2]	0 476 18	0 475 16	0 475 36	2 x 0 481 45	2 x 0 474 97	0 476 59	0 476 78	0 476 69	0 476 88

[1] Шкаф с 1 дверью, в комплекте с дверным центрирующим роликом
[2] Шкаф с 2 дверьми
[3] Пластины с вентиляционными отверстиями, щеточные пластины и соединительные траверсы (см. каталог)

ОБОРУДОВАНИЕ ALTIS (стр. 298, 311-315)						
			Рейки	Пластины для ввода кабеля		
Козырек	Профильные вертикальные стойки	Lina 25		Щеточные для защиты от пыли IP 43	С поролоновым уплотнением IP 43	Уплотнитель Cabstop IP 55	Разборные сплошные
-	0 475 52	0 477 26		0 481 52	0 481 62	0 481 72	0 481 81
0 349 41	0 475 52	0 477 28		0 481 54	0 481 64	0 481 74	0 481 82
0 349 42	0 475 52	0 477 30		0 481 56	0 481 66	0 481 76	0 481 83
0 349 42	0 475 52	0 477 30		0 481 56	0 481 66	0 481 76	0 481 83
0 349 43	0 475 52	0 477 32		2 x 0 481 52	2 x 0 481 62	2 x 0 481 72	2 x 0 481 81
-	0 475 53	0 477 26		0 481 52	0 481 62	0 481 72	0 481 81
0 349 41	0 475 53	0 477 28		0 481 54	0 481 64	0 481 74	0 481 82
-	0 475 53	0 477 30		0 481 56	0 481 66	0 481 76	0 481 83
-	0 475 53	0 477 30		0 481 56	0 481 66	0 481 76	0 481 83
0 349 43	0 475 53	0 477 32		2 x 0 481 52	2 x 0 481 62	2 x 0 481 72	2 x 0 481 81
0 349 44	0 475 53	0 477 36		2 x 0 481 54	2 x 0 481 64	2 x 0 481 74	2 x 0 481 82
-	0 475 54	0 477 26		0 481 52	0 481 62	0 481 72	0 481 81
0 349 41	0 475 54	0 477 28		0 481 54	0 481 64	0 481 74	0 481 82
-	0 475 54	0 477 30		0 481 56	0 481 66	0 481 76	0 481 83
-	0 475 54	0 477 30		0 481 56	0 481 66	0 481 76	0 481 83
0 349 43	0 475 54	0 477 32		2 x 0 481 52	2 x 0 481 62	2 x 0 481 72	2 x 0 481 81
0 349 44	0 475 54	0 477 36		2 x 0 481 54	2 x 0 481 64	2 x 0 481 74	2 x 0 481 82
-	0 475 53	0 477 26		0 481 52 + 0 481 67	0 481 62 + 0 481 67	0 481 72 + 0 481 67	0 481 81 + 0 481 67
0 349 46	0 475 53	0 477 28		0 481 54 + 0 481 77	0 481 64 + 0 481 77	0 481 74 + 0 481 77	0 481 82 + 0 481 77
-	0 475 53	0 477 30		0 481 56 + 0 481 87	0 481 66 + 0 481 87	0 481 76 + 0 481 87	0 481 83 + 0 481 87
0 349 48	0 475 53	0 477 32		2 x (0 481 52 + 0 481 67)	2 x (0 481 62 + 0 481 67)	2 x (0 481 72 + 0 481 67)	2 x (0 481 81 + 0 481 67)
0 349 49	0 475 53	0 477 36		2 x (0 481 54 + 0 481 77)	2 x (0 481 64 + 0 481 77)	2 x (0 481 74 + 0 481 77)	2 x (0 481 82 + 0 481 77)
0 349 46	0 475 54	0 477 28		0 481 54 + 0 481 77	0 481 64 + 0 481 77	0 481 74 + 0 481 77	0 481 82 + 0 481 77
-	0 475 54	0 477 30		0 481 56 + 0 481 87	0 481 66 + 0 481 87	0 481 76 + 0 481 87	0 481 83 + 0 481 87
0 349 48	0 475 54	0 477 32		2 x (0 481 52 + 0 481 67)	2 x (0 481 62 + 0 481 67)	2 x (0 481 72 + 0 481 67)	2 x (0 481 81 + 0 481 67)
0 349 49	0 475 54	0 477 36		2 x (0 481 54 + 0 481 77)	2 x (0 481 64 + 0 481 77)	2 x (0 481 74 + 0 481 77)	2 x (0 481 82 + 0 481 77)
-	0 475 53	0 477 28		0 481 54 + 0 481 78	0 481 64 + 0 481 78	0 481 74 + 0 481 78	0 481 82 + 0 481 78
-	0 475 54	0 477 28		0 481 54 + 0 481 78	0 481 64 + 0 481 78	0 481 74 + 0 481 78	0 481 82 + 0 481 78
-	0 475 54	0 477 32		2 x (0 481 52 + 0 481 68)	2 x (0 481 62 + 0 481 68)	2 x (0 481 72 + 0 481 68)	2 x (0 481 81 + 0 481 68)

ДРУГАЯ ПРОДУКЦИЯ

Дополнительные принадлежности для дверей
(стр. 315)

Рукоятки
(стр. 318)

Системы кондиционирования
(стр. 350)

Карман для документов
(стр. 315)

Комплект осветительных приборов
(стр. 314)

Аксессуары
(стр. 314)

Шкафы и оборудование сборные металлические шкафы Altis™

глубиной от 400 до 500 мм

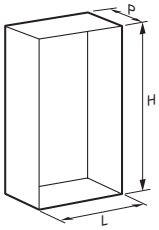

H (мм)	L (мм)	P (мм)	СБОРНЫЕ ШКАФЫ ALTIS (стр. 293) МЕТАЛЛИЧЕСКИЕ IP 55 – IK 10 RAL 7035		ОБОРУДОВАНИЕ ALTIS (стр. 298, 311-315) Цоколи(3)				Монтажные платы					
					Высота 100 мм		Высота 200 мм							
			Сборные шкафы	Комплект боковых панелей	Сплошн. лицевая и задняя части	Боковые части	Сплошн. лицевая и задняя части	Боковые части	Сплошные металлические	Сплошные с расширенной базой	Перфорированные Lina 12,5	Перфорированные Lina 12,5, малого размера	Перфорированные, Lina 25, малого размера	Промежуточные
1200	600	400	0 472 00	0 472 61	0 476 56	0 476 76	0 476 66	0 476 86	0 476 00	-	-	-	0 474 85	0 476 49
1200	800	400	0 472 01	0 472 61	0 476 57	0 476 76	0 476 67	0 476 86	0 476 01	-	-	-	0 474 86	0 476 49
1800	400	400	0 472 02	0 472 62	0 476 55	0 476 76	0 476 65	0 476 86	0 476 08	-	-	-	-	0 476 52
1800	600	400	0 472 03	0 472 62	0 476 56	0 476 76	0 476 66	0 476 86	0 476 09	0 475 08	0 475 28	-	0 474 89 + 0 474 94	0 476 52
1800	800	400	0 472 04	0 472 62	0 476 57	0 476 76	0 476 67	0 476 86	0 476 10	0 475 09	0 475 29	0 481 43 + 0 481 40	0 474 90 + 0 474 95	0 476 52
1800	1000	400	0 472 05(1) 0 472 06(2)	0 472 62	0 476 58	0 476 76	0 476 68	0 476 86	0 476 11	0 475 10	0 475 30	0 481 44 + 0 481 41	0 474 91 + 0 474 96	0 476 52
1800	1200	400	0 472 07(2)	0 472 62	0 476 59	0 476 76	0 476 69	0 476 86	0 476 12	0 475 11	0 475 31	0 481 45 + 0 481 42	0 474 92 + 0 474 97	0 476 52
2000	400	400	0 472 08	0 472 63	0 476 55	0 476 76	0 476 65	0 476 86	0 476 14	-	-	-	-	0 476 53
2000	600	400	0 472 09	0 472 63	0 476 56	0 476 76	0 476 66	0 476 86	0 476 15	0 475 13	0 475 33	-	2 x 0 474 94	0 476 53
2000	800	400	0 472 10	0 472 63	0 476 57	0 476 76	0 476 67	0 476 86	0 476 16	0 475 14	0 475 34	2 x 0 481 43	2 x 0 474 95	0 476 53
2000	1000	400	0 472 11(1) 0 472 12(2)	0 472 63	0 476 58	0 476 76	0 476 68	0 476 86	0 476 17	0 475 15	0 475 35	2 x 0 481 44	2 x 0 474 96	0 476 53
2000	1200	400	0 472 13(2)	0 472 63	0 476 59	0 476 76	0 476 69	0 476 86	0 476 18	0 475 16	0 475 36	2 x 0 481 45	2 x 0 474 97	0 476 53
1600	600	500	0 472 20	0 472 65	0 476 56	0 476 77	0 476 66	0 476 87	0 476 04	-	-	-	2 x 0 474 89	0 476 51
1600	800	500	0 472 21	0 472 65	0 476 57	0 476 77	0 476 67	0 476 87	0 476 05	0 475 05	0 475 25	2 x 0 481 40	2 x 0 474 90	0 476 51
1600	1200	500	0 472 22(2)	0 472 65	0 476 59	0 476 77	0 476 69	0 476 87	0 476 07	0 475 07	0 475 27	2 x 0 481 42	2 x 0 474 92	0 476 51
1800	400	500	0 472 23	0 472 66	0 476 55	0 476 77	0 476 65	0 476 87	0 476 08	-	-	-	-	0 476 52
1800	600	500	0 472 24	0 472 66	0 476 56	0 476 77	0 476 66	0 476 87	0 476 09	0 475 08	0 475 28	-	0 474 89 + 0 474 94	0 476 52
1800	800	500	0 472 25	0 472 66	0 476 57	0 476 77	0 476 67	0 476 87	0 476 10	0 475 09	0 475 29	0 481 43 + 0 481 40	0 474 90 + 0 474 95	0 476 52
1800	1000	500	0 472 26(1)	0 472 66	0 476 58	0 476 77	0 476 68	0 476 87	0 476 11	0 475 10	0 475 30	0 481 44 + 0 481 41	0 474 91 + 0 474 96	0 476 52
1800	1200	500	0 472 27(2)	0 472 66	0 476 59	0 476 77	0 476 69	0 476 87	0 476 12	0 475 11	0 475 31	0 481 45 + 0 481 42	0 474 92 + 0 474 97	0 476 52
2000	400	500	0 472 28	0 472 67	0 476 55	0 476 77	0 476 65	0 476 87	0 476 14	-	-	-	-	0 476 53
2000	600	500	0 472 29	0 472 67	0 476 56	0 476 77	0 476 66	0 476 87	0 476 15	0 475 13	0 475 33	-	2 x 0 474 94	0 476 53
2000	800	500	0 472 30	0 472 67	0 476 57	0 476 77	0 476 67	0 476 87	0 476 16	0 475 14	0 475 34	2 x 0 481 43	2 x 0 474 95	0 476 53
2000	1000	500	0 472 31(1) 0 472 32(2)	0 472 67	0 476 58	0 476 77	0 476 68	0 476 87	0 476 17	0 475 15	0 475 35	2 x 0 481 44	2 x 0 474 96	0 476 53
2000	1200	500	0 472 33(2)	0 472 67	0 476 59	0 476 77	0 476 69	0 476 87	0 476 18	0 475 16	0 475 36	2 x 0 481 45	2 x 0 474 97	0 476 53
2000	1600	500	0 472 34(2)	0 472 67	0 476 60	0 476 77	0 476 70	0 476 87	0 476 19	-	0 475 37	2 x 0 481 43 + 2 x 0 481 43	2 x 0 474 98	0 476 53

(1) Шкаф с 1 дверью, в комплекте с дверным центрирующим роликом
(2) Шкаф с 2 дверьми
(3) Пластины с вентиляционными отверстиями, щеточные пластины и соединительные траверсы (см. каталог)

	ОБОРУДОВАНИЕ ALTIS (стр. 298, 311-315)										
			Рейки	Траверсы				Пластины для ввода кабеля			
				Горизонтальные		Многофункциональные					
	Профильные вертикальные стойки	Lina 25	Ширина	Глубина	Ширина	Глубина	Разделительная перегородка	Щеточные для защиты от пыли IP 43	С поролоновым уплотнением IP 43	Уплотнитель Cabstop IP 55	Разборные сплошные
	0 475 50	0 477 26	0 480 16	0 480 14	0 480 26	0 480 24	-	0 481 52	0 481 62	0 481 72	0 481 81
	0 475 50	0 477 28	0 480 17	0 480 14	0 480 27	0 480 24	-	0 481 54	0 481 64	0 481 74	0 481 82
	0 475 53	0 477 24	0 480 14	0 480 14	0 480 24	0 480 24	0 480 35	0 481 50	0 481 60	0 481 70	0 481 80
	0 475 53	0 477 26	0 480 16	0 480 14	0 480 26	0 480 24	0 480 35	0 481 52	0 481 62	0 481 72	0 481 81
	0 475 53	0 477 28	0 480 17	0 480 14	0 480 27	0 480 24	0 480 35	0 481 54	0 481 64	0 481 74	0 481 82
	0 475 53	0 477 30	0 480 18	0 480 14	0 480 28	0 480 24	0 480 35	0 481 56	0 481 66	0 481 76	0 481 83
	0 475 53	0 477 32	-	0 480 14	0 480 29	0 480 24	0 480 35	2 x 0 481 52	2 x 0 481 62	2 x 0 481 72	2 x 0 481 81
	0 475 54	0 477 24	0 480 14	0 480 14	0 480 24	0 480 24	0 480 40	0 481 50	0 481 60	0 481 70	0 481 80
	0 475 54	0 477 26	0 480 16	0 480 14	0 480 26	0 480 24	0 480 40	0 481 52	0 481 62	0 481 72	0 481 81
	0 475 54	0 477 28	0 480 17	0 480 14	0 480 27	0 480 24	0 480 40	0 481 54	0 481 64	0 481 74	0 481 82
	0 475 54	0 477 30	0 480 18	0 480 14	0 480 28	0 480 24	0 480 40	0 481 56	0 481 66	0 481 76	0 481 83
	0 475 54	0 477 32	-	0 480 14	0 480 29	0 480 24	0 480 40	2 x 0 481 52	2 x 0 481 62	2 x 0 481 72	2 x 0 481 81
	0 475 52	0 477 26	0 480 16	0 480 15	0 480 26	0 480 25	-	0 481 52 + 0 481 67	0 481 62 + 0 481 67	0 481 72 + 0 481 67	0 481 81 + 0 481 67
	0 475 52	0 477 28	0 480 17	0 480 15	0 480 27	0 480 25	-	0 481 54 + 0 481 77	0 481 64 + 0 481 77	0 481 74 + 0 481 77	0 481 82 + 0 481 77
	0 475 52	0 477 32	-	0 480 15	0 480 29	0 480 25	-	2 x (0 481 52 + 0 481 67)	2 x (0 481 62 + 0 481 67)	2 x (0 481 72 + 0 481 67)	2 x (0 481 81 + 0 481 67)
	0 475 53	0 477 24	0 480 14	0 480 15	0 480 24	0 480 25	0 480 36	0 481 50 + 0 481 57	0 481 60 + 0 481 57	0 481 70 + 0 481 57	0 481 80 + 0 481 57
	0 475 53	0 477 26	0 480 16	0 480 15	0 480 26	0 480 25	0 480 36	0 481 52 + 0 481 67	0 481 62 + 0 481 67	0 481 72 + 0 481 67	0 481 81 + 0 481 67
	0 475 53	0 477 28	0 480 17	0 480 15	0 480 27	0 480 25	0 480 36	0 481 54 + 0 481 77	0 481 64 + 0 481 77	0 481 74 + 0 481 77	0 481 82 + 0 481 77
	0 475 53	0 477 30	0 480 18	0 480 15	0 480 28	0 480 25	0 480 36	0 481 56 + 0 481 87	0 481 66 + 0 481 87	0 481 76 + 0 481 87	0 481 83 + 0 481 87
	0 475 53	0 477 32	-	0 480 15	0 480 29	0 480 25	0 480 36	2 x (0 481 52 + 0 481 67)	2 x (0 481 62 + 0 481 67)	2 x (0 481 72 + 0 481 67)	2 x (0 481 81 + 0 481 67)
	0 475 54	0 477 24	0 480 14	0 480 15	0 480 24	0 480 25	0 480 41	0 481 50 + 0 481 57	0 481 60 + 0 481 57	0 481 70 + 0 481 57	0 481 80 + 0 481 57
	0 475 54	0 477 26	0 480 16	0 480 15	0 480 26	0 480 25	0 480 41	0 481 52 + 0 481 67	0 481 62 + 0 481 67	0 481 72 + 0 481 67	0 481 81 + 0 481 67
	0 475 54	0 477 28	0 480 17	0 480 15	0 480 27	0 480 25	0 480 41	0 481 54 + 0 481 77	0 481 64 + 0 481 77	0 481 74 + 0 481 77	0 481 82 + 0 481 77
	0 475 54	0 477 30	0 480 18	0 480 15	0 480 28	0 480 25	0 480 41	0 481 56 + 0 481 87	0 481 66 + 0 481 87	0 481 76 + 0 481 87	0 481 83 + 0 481 87
	0 475 54	0 477 32	-	0 480 15	0 480 29	0 480 25	0 480 41	2 x (0 481 52 + 0 481 67)	2 x (0 481 62 + 0 481 67)	2 x (0 481 72 + 0 481 67)	2 x (0 481 81 + 0 481 67)
	0 475 54	0 477 36	-	0 480 15	0 480 31	0 480 25	0 480 41	2 x (0 481 54 + 0 481 77)	2 x (0 481 64 + 0 481 77)	2 x (0 481 74 + 0 481 77)	2 x (0 481 82 + 0 481 77)

ДРУГАЯ ПРОДУКЦИЯ

Устройство для бокового ввода кабеля
(стр. 298)

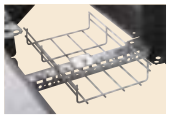

Внутренний траверс цоколя
(стр. 298)

Комплекты для стяжки шкафов
(стр. 294)

Системы кондиционирования
(стр. 350)

Дополнительные принадлежности для дверей
(стр. 315)

Рукоятки
(стр. 318)

Карман для документов
(стр. 315)

Шкафы со стекл. дверью
(стр. 294)

Шкафы и оборудование сборные металлические шкафы Altis™

глубиной от 600 до 800 мм

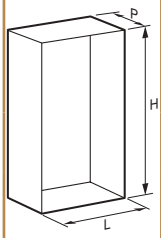

			СБОРНЫЕ ШКАФЫ ALTIS (стр. 293)				ОБОРУДОВАНИЕ ALTIS (стр. 298, 311-315)								
			МЕТАЛЛИЧЕСКИЕ IP 55 – IK 10 RAL 7035				Цоколи[3]				Монтажные платы				
							Высота 100 мм		Высота 200 мм						
H (мм)	L (мм)	P (мм)	Сборные шкафы	Сборные шкафы с остекленной дверью	Шкафы с передней и задней дверьми	Комплект боковых панелей	Сплошн. лицевая и задняя части	Боковые части	Сплошн. лицевая и задняя части	Боковые части	Сплошные металлические	Сплошные с расширенной базой	Перфорированные Lina 12,5	Перфорированные Lina 12,5, малого размера	Перфорированные, Lina 25, малого размера
1200	600	600	0 472 40	-	-	0 472 68	0 476 56	0 476 78	0 476 66	0 476 88	0 476 00	-	-	-	0 474 85
1200	800	600	0 472 41	-	-	0 472 68	0 476 57	0 476 78	0 476 67	0 476 88	0 476 01	-	-	-	0 474 86
1600	800	600	0 472 45	-	-	0 472 70	0 476 57	0 476 78	0 476 67	0 476 88	0 476 05	0 475 05	0 475 25	2 x 0 481 40	2 x 0 474 90
1800	400	600	0 472 46	-	-	0 472 71	0 476 55	0 476 78	0 476 65	0 476 88	0 476 08	-	-	-	-
1800	600	600	0 472 47	-	0 473 64	0 472 71	0 476 56	0 476 78	0 476 66	0 476 88	0 476 09	0 475 08	0 475 28	-	0 474 89 + 0 474 94
1800	800	600	0 472 48	-	0 473 65	0 472 71	0 476 57	0 476 78	0 476 67	0 476 88	0 476 10	0 475 09	0 475 29	0 481 43 + 0 481 40	0 474 90 + 0 474 95
1800	1000	600	0 472 49[1]	-	-	0 472 71	0 476 58	0 476 78	0 476 68	0 476 88	0 476 11	0 475 10	0 475 30	0 481 41 + 0 481 44	0 474 91 + 0 474 96
1800	1200	600	0 472 50[2]	-	-	0 472 71	0 476 59	0 476 78	0 476 69	0 476 88	0 476 12	0 475 11	0 475 31	0 481 45 + 0 481 42	0 474 92 + 0 474 97
2000	400	600	0 472 51	-	-	0 472 72	0 476 55	0 476 78	0 476 65	0 476 88	0 476 14	-	-	-	-
2000	600	600	0 472 52	0 473 62	-	0 472 72	0 476 56	0 476 78	0 476 66	0 476 88	0 476 15	0 475 13	0 475 33	-	2 x 0 474 94
2000	800	600	0 472 53	0 473 63	-	0 472 72	0 476 57	0 476 78	0 476 67	0 476 88	0 476 16	0 475 14	0 475 34	2 x 0 481 43	2 x 0 474 95
2000	1000	600	0 472 54[1] 0 472 55[2]	-	-	0 472 72	0 476 58	0 476 78	0 476 68	0 476 88	0 476 17	0 475 15	0 475 35	2 x 0 481 44	2 x 0 474 96
2000	1200	600	0 472 56[2]	-	-	0 472 72	0 476 59	0 476 78	0 476 69	0 476 88	0 476 18	0 475 16	0 475 36	2 x 0 481 45	2 x 0 474 97
2000	1600	600	0 472 57[2]	-	-	0 472 72	0 476 60	0 476 78	0 476 70	0 476 88	0 476 19	-	0 475 37	2 x 0 481 43	2 x 0 474 98
2000	400	800	0 472 80	-	-	0 472 75	0 476 55	0 476 79	0 476 65	0 476 89	0 476 14	-	-	-	-
2000	600	800	0 472 81	0 473 91	-	0 472 75	0 476 56	0 476 79	0 476 66	0 476 89	0 476 15	0 475 13	0 475 33	-	2 x 0 474 94
2000	800	800	0 472 82	0 473 92	-	0 472 75	0 476 57	0 476 79	0 476 67	0 476 89	0 476 16	0 475 14	0 475 34	2 x 0 481 43	2 x 0 474 95
2000	1000	800	0 472 83[1]	-	-	0 472 75	0 476 58	0 476 79	0 476 68	0 476 89	0 476 17	0 475 15	0 475 35	2 x 0 481 44	2 x 0 474 96
2200	600	800	0 472 85	-	-	0 472 76	0 476 56	0 476 79	0 476 66	0 476 89	0 476 21	-	-	-	0 474 94 + 0 474 85
2200	800	800	0 472 86	-	-	0 472 76	0 476 57	0 476 79	0 476 67	0 476 89	0 476 22	-	-	-	0 474 95 + 0 474 86
2200	1200	800	0 472 87[2]	-	-	0 472 76	0 476 59	0 476 79	0 476 69	0 476 89	0 476 24	-	-	-	2 x (0 474 94 + 0 474 85)

[1] Шкаф с 1 дверью, в комплекте с дверным центрирующим роликом
[2] Шкаф с 2 дверьми
[3] Пластины с вентиляционными отверстиями, щеточные пластины и соединительные траверсы (см. каталог)

ОБОРУДОВАНИЕ ALTIS (стр. 298, 311-315)

			Рейки	Траверсы					Пластины для ввода кабеля			
				Горизонтальные		Многофункциональные						
Промежуточные	Профильные вертикальные стойки	Lina 25	Ширина	Глубина	Ширина	Глубина	Разделительная перегородка	Щеточные для защиты от пыли IP 43	С поролоновым уплотнением IP 43	Уплотнитель Cabstop IP 55	Разборные сплошные
0 476 49	0 475 50	0 477 26	0 480 16	0 480 16	0 480 26	0 480 26	-	0 481 52 + 0 481 68	0 481 62 + 0 481 68	0 481 72 + 0 481 68	0 481 81 + 0 481 68
0 476 49	0 475 50	0 477 28	0 480 17	0 480 16	0 480 27	0 480 26	-	0 481 54 + 0 481 78	0 481 64 + 0 481 78	0 481 74 + 0 481 78	0 481 82 + 0 481 78
0 476 52	0 475 52	0 477 28	0 480 17	0 480 16	0 480 27	0 480 26	-	0 481 54 + 0 481 78	0 481 64 + 0 481 78	0 481 74 + 0 481 78	0 481 82 + 0 481 78
0 476 52	0 475 53	0 477 24	0 480 14	0 480 16	0 480 24	0 480 26	-	0 481 50 + 0 481 58	0 481 60 + 0 481 58	0 481 70 + 0 481 58	0 481 80 + 0 481 58
0 476 53	0 475 53	0 477 26	0 480 16	0 480 16	0 480 26	0 480 26	-	0 481 52 + 0 481 68	0 481 62 + 0 481 68	0 481 72 + 0 481 68	0 481 81 + 0 481 68
0 476 53	0 475 53	0 477 28	0 480 17	0 480 16	0 480 27	0 480 26	-	0 481 54 + 0 481 78	0 481 64 + 0 481 78	0 481 74 + 0 481 78	0 481 82 + 0 481 78
0 476 53	0 475 53	0 477 30	0 480 18	0 480 16	0 480 28	0 480 26	-	0 481 56 + 0 481 88	0 481 66 + 0 481 88	0 481 76 + 0 481 88	0 481 83 + 0 481 88
0 476 53	0 475 53	0 477 32	-	0 480 16	0 480 29	0 480 26	-	2 x (0 481 52 + 0 481 68)	2 x (0 481 62 + 0 481 68)	2 x (0 481 72 + 0 481 68)	2 x (0 481 81 + 0 481 68)
0 476 53	0 475 54	0 477 24	0 480 14	0 480 16	0 480 24	0 480 26	0 480 42	0 481 50 + 0 481 58	0 481 60 + 0 481 58	0 481 70 + 0 481 58	0 481 80 + 0 481 58
0 476 51	0 475 54	0 477 26	0 480 16	0 480 16	0 480 26	0 480 26	0 480 42	0 481 52 + 0 481 68	0 481 62 + 0 481 68	0 481 72 + 0 481 68	0 481 81 + 0 481 68
0 476 51	0 475 54	0 477 28	0 480 17	0 480 16	0 480 27	0 480 26	0 480 42	0 481 54 + 0 481 78	0 481 64 + 0 481 78	0 481 74 + 0 481 78	0 481 82 + 0 481 78
0 476 51	0 475 54	0 477 30	0 480 18	0 480 16	0 480 28	0 480 26	0 480 42	0 481 56 + 0 481 88	0 481 66 + 0 481 88	0 481 76 + 0 481 88	0 481 83 + 0 481 88
0 476 52	0 475 54	0 477 32	-	0 480 16	0 480 29	0 480 26	0 480 42	2 x (0 481 52 + 0 481 68)	2 x (0 481 62 + 0 481 68)	2 x (0 481 72 + 0 481 68)	2 x (0 481 81 + 0 481 68)
0 476 52	0 475 54	0 477 36	-	0 480 16	0 480 31	0 480 26	0 480 42	2 x (0 481 54 + 0 481 78)	2 x (0 481 64 + 0 481 78)	2 x (0 481 74 + 0 481 78)	2 x (0 481 82 + 0 481 78)
0 476 53	0 475 54	0 477 24	0 480 14	0 480 17	0 480 24	0 480 27	0 480 43	0 481 50 + 0 481 59	0 481 60 + 0 481 59	0 481 70 + 0 481 59	0 481 80 + 0 481 59
0 476 53	0 475 54	0 477 26	0 480 16	0 480 17	0 480 26	0 480 27	0 480 43	0 481 52 + 0 481 69	0 481 62 + 0 481 69	0 481 72 + 0 481 69	0 481 81 + 0 481 69
0 476 53	0 475 54	0 477 28	0 480 17	0 480 17	0 480 27	0 480 27	0 480 43	0 481 54 + 0 481 79	0 481 64 + 0 481 79	0 481 74 + 0 481 79	0 481 82 + 0 481 79
0 476 53	0 475 54	0 477 30	0 480 18	0 480 17	0 480 28	0 480 27	0 480 43	0 481 56 + 0 481 89	0 481 66 + 0 481 89	0 481 76 + 0 481 89	0 481 83 + 0 481 89
0 476 53	0 475 55	0 477 26	0 480 16	0 480 17	0 480 26	0 480 27	-	0 481 52 + 0 481 69	0 481 62 + 0 481 69	0 481 72 + 0 481 69	0 481 81 + 0 481 69
0 476 53	0 475 55	0 477 28	0 480 17	0 480 17	0 480 27	0 480 27	-	0 481 54 + 0 481 79	0 481 64 + 0 481 79	0 481 74 + 0 481 79	0 481 82 + 0 481 79
0 476 53	0 475 55	0 477 32	-	0 480 17	0 480 29	0 480 27	-	2 x (0 481 52 + 0 481 69)	2 x (0 481 62 + 0 481 69)	2 x (0 481 72 + 0 481 69)	2 x (0 481 81 + 0 481 69)

ДРУГАЯ ПРОДУКЦИЯ

Устройство для бокового ввода кабеля (стр. 298)

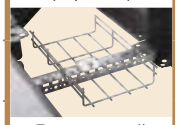

Внутренний траверс цоколя (стр. 298)

Комплекты для стяжки шкафов (стр. 294)

Системы конди-ционирования (стр. 350)

Дополнительные принадлежности для дверей (стр. 315)

Рукоятки (стр. 318)

Карман для документов (стр. 315)

Altis двухстороннего обслуживания (стр. 294)

Шкафы Altis™ моноблочные металлические

0 471 21

0 471 01, шкаф, оснащенный рейками и стойками

0 349 46, козырек для наружной установки

Технические характеристики **стр. 300**

IP 55 согласно МЭК EN 60529, LCIE № 419 886. IK 10 согласно МЭК EN 62262 (EN 50102)
Покрытие – текстурированный полиэстер (толщина 80 мкм). Повышенная стойкость к коррозии и химическим веществам. Съемная задняя панель. Толщина стали: двери и стенки -1,5 мм, задняя съемная панель - 1,3 мм
Замок с автоматической блокировкой в 4 точках. Шкафы с распашной дверью без центральной стойки (левая дверь блокируется центральной внутренней рукояткой в 2 точках). Замок Кат. № 0 347 75 и ключ с двойной бородкой в комплекте
Панели кабельного ввода заказываются отдельно (стр. 299)
Рым-болты заказываются отдельно

Шкафы RAL 7035

Глубина 400 мм

Упак.	Кат. №	Размеры (мм) Высота	Ширина	Масса (кг)	Количество дверей
1	0 471 20	1600	600	60	1
1	0 471 21	1600	800	69	1
1	0 471 22	1600	1000[1]	82	1
1	0 471 23	1600	1000	82	2
1	0 471 24	1600	1200	101	2
1	0 471 25	1800	600	65	1
1	0 471 26	1800	800	77	1
1	0 471 27	1800	1000[1]	88	1
1	0 471 28	1800	1000	88	2
1	0 471 29	1800	1200	113	2
1	0 471 30	1800	1600	140	2
1	0 471 31	2000	600	76	1
1	0 471 32	2000	800	83	1
1	0 471 33	2000	1000[1]	96	1
1	0 471 34	2000	1000	96	2
1	0 471 35	2000	1200	129	2
1	0 471 36	2000	1600	150	2

Глубина 500 мм

Упак.	Кат. №	Размеры (мм) Высота	Ширина	Масса (кг)	Количество
1	0 471 40	1800	600	71	1
1	0 471 41	1800	800	83	1
1	0 471 42	1800	1000	98	2
1	0 471 43	1800	1200	120	2
1	0 471 44	1800	1600	148	2

Шкафы RAL 7035 (продолжение)

Глубина 500 мм

Упак.	Кат. №	Размеры (мм) Высота	Ширина	Масса (кг)	Количество дверей
1	0 471 45	2000	800	91	1
1	0 471 46	2000	1000	104	2
1	0 471 47	2000	1200	139	2
1	0 471 48	2000	1600	164	2

Глубина 600 мм

Упак.	Кат. №	Размеры (мм) Высота	Ширина	Масса (кг)	Количество дверей
1	0 471 70	1800	800	90	1
1	0 471 71	2000	800	97	1
1	0 471 72	2000	1200	145	2

Козырьки для шкафов RAL 7035

Для шкафов:

Упак.	Кат. №	Размеры (мм) Ширина	Глубина	Масса (кг)
1	0 349 41	800	400	7
1	0 349 43	1200	400	8
1	0 349 44	1600	400	13
1	0 349 46	800	500	6,5
1	0 349 48	1200	500	10
1	0 349 49	1600	500	14

Рым-болты M14

Упак.	Кат. №	
1	0 476 96	Комплект из 4 рым-болтов для нагрузок до 1000 кг/м^3

[1] Поставляется с дверным центрирующим роликом

Шкафы Altis™ сборные металлические

0 472 00 с цоколем 0 476 56 и боковыми частями с вентиляцией 0 476 76

Шкаф шириной 1000 мм с дверью и задней панелью

Пример шкафа с 2 передними распашными дверьми и стандартным замком в комплекте

Стандартные рукоятки, поставляются со шкафом

Рукоятки 0 347 72 (стр. 318) эргономичные (опционально)

Технические характеристики **стр. 300**

IP 55 согласно МЭК EN 60529. IK 10 согласно МЭК EN 62262 (EN 50102)
Покрытие – текстурированный полиэстер (толщина 80 мкм). Повышенная стойкость к коррозии и химическим веществам, оцинкованная и окрашенная рама. Перевешиваемая дверь. Съемная задняя панель или дверь. Толщина стали: двери и боковые панели -1,5 мм, задняя съемная панель – 1,3 мм
Замок с автоматической блокировкой двери в 4 точках. (Замок Кат. № 0 347 75 и ключ с двойной бородкой в комплекте)
Шкаф с распашной дверью без центральной стойки. Панели кабельного ввода заказываются отдельно (стр. 299)
Рым-болты и уголки для подъема заказываются отдельно

Шкафы сборные с несущей рамой RAL 7035

Глубина 400 мм

Упак.	Кат. №	Размеры (мм) Высота	Ширина	Масса (кг)	Количество дверей
1	0 472 00	1 200	600	59	1
1	0 472 01	1 200	800	69	1
1	0 472 02	1 800	400	56	1
1	0 472 03	1 800	600	71	1
1	0 472 04	1 800	800	84	1
1	0 472 05	1 800	1 000(1)	97	1
1	0 472 06	1 800	1 000	101	2
1	0 472 07	1 800	1 200	124	2
1	0 472 08	2 000	400	66	1
1	0 472 09	2 000	600	89	1
1	0 472 10	2 000	800	88	1
1	0 472 11	2 000	1 000(1)	103,7	1
1	0 472 12	2 000	1 000	108,5	2
1	0 472 13	2 000	1 200	135,2	2

Глубина 500 мм

Упак.	Кат. №	Размеры (мм) Высота	Ширина	Масса (кг)	Количество дверей
1	0 472 20	1 600	600	70,4	1
1	0 472 21	1 600	800	81	1
1	0 472 22	1 600	1 200	124,5	2
1	0 472 23	1 800	400	55	1
1	0 472 24	1 800	600	74,3	1
1	0 472 25	1 800	800	86	1
1	0 472 26	1 800	1 000(1)	99,3	1
1	0 472 27	1 800	1 200	131,4	2
1	0 472 28	2 000	400	57,5	1
1	0 472 29	2 000	600	79,2	1
1	0 472 30	2 000	800	92,7	1
1	0 472 31	2 000	1 000(1)	106	1
1	0 472 32	2 000	1 000	110,7	2
1	0 472 33	2 000	1 200	138	2
1	0 472 34	2 000	1 600	147	2

Шкафы сборные с несущей рамой RAL 7035 (продолжение)

Глубина 600 мм

Упак.	Кат. №	Размеры (мм) Высота	Ширина	Масса (кг)	Количество дверей
1	0 472 40	1 200	600	67,6	1
1	0 472 41	1 200	800	78,4	1
1	0 472 45	1 600	800	88,2	1
1	0 472 46	1 800	400	57	1
1	0 472 47	1 800	600	79,3	1
1	0 472 48	1 800	800	93,1	1
1	0 472 49	1 800	1 000(1)	106,4	1
1	0 472 50	1 800	1 200	137,4	2
1	0 472 51	2 000	400	60,1	1
1	0 472 52	2 000	600	83,19	1
1	0 472 53	2 000	800	98	1
1	0 472 54	2 000	1 000(1)	112,3	1
1	0 472 55	2 000	1 000	117	2
1	0 472 56	2 000	1 200	144,3	2
1	0 472 57	2 000	1 600	150,5	2

Глубина 800 мм

Упак.	Кат. №	Размеры (мм) Высота	Ширина	Масса (кг)	Количество дверей
1	0 472 80	2 000	400	63,2	1
1	0 472 81	2 000	600	86,7	1
1	0 472 82	2 000	800	102,2	1
1	0 472 83	2 000	1 000(1)	116,8	1
1	0 472 85	2 200	600	90,6	1
1	0 472 86	2 200	800	107,1	1
1	0 472 87	2 200	1 200	157,3	2

(1) Поставляется с дверным центрирующим роликом

Шкафы Altis™ сборные металлические

(продолжение)

0 473 62

0 473 60
с боковыми панелями 0 472 72

0 476 83

Стяжка каркасов внутренняя

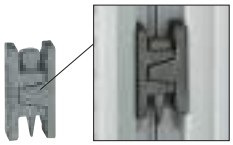

0 476 81 Стяжка каркасов внешняя

0 476 98

0 476 96

Технические характеристики **стр. 300**

IP 55 согласно МЭК EN 60529
IK 10 согласно МЭК EN 62262 (EN 50102)
Покрытие – текстурированный полиэстер (толщина 80 мкм)
Повышенная стойкость к коррозии и химическим веществам, оцинкованная и окрашенная рама
Замок с автоматической блокировкой двери в 4 точках
Шкаф двухдверный без центральной стойки
Съемная задняя панель
Рым-болты и уголки для подъема заказываются отдельно

Шкафы с остекленными дверьми RAL 7035

Затемненное закаленное стекло

Глубина 600 мм

Упак.	Кат. №	Размеры (мм) Высота	Размеры (мм) Ширина	Масса (кг)	Размеры (мм) Высота	Размеры (мм) Ширина
1	0 473 62	2000	600	91,7	1775	375
1	0 473 63	2000	800	110,4	1775	575
1	0 473 61[1]	2000	800	132,8	1775	575

Глубина 800 мм

Упак.	Кат. №	Размеры (мм) Высота	Размеры (мм) Ширина	Масса (кг)	Размеры (мм) Высота	Размеры (мм) Ширина
1	0 473 91	2000	600	95,2	1775	375
1	0 473 92	2000	800	114,6	1775	575

Шкафы с дверью спереди и сзади RAL 7035

Глубина 600 мм

Упак.	Кат. №	Размеры (мм) Высота	Размеры (мм) Ширина	Масса (кг)	Кол-во дверей спереди / сзади
1	0 473 64	1800	600	82,9	1 / 1
1	0 473 65	1800	800	97	1 / 1
1	0 473 60[2]	2000	800	133,2	1 / 2

Комплекты из 2 боковых панелей RAL 7035

Комплектуются невыпадающими винтами
Для шкафов:

Упак.	Кат. №	Размеры (мм) Высота	Размеры (мм) Глубина
1	0 472 61	1200	400
1	0 472 62	1800	400
1	0 472 63	2000	400
1	0 472 65	1600	500
1	0 472 66	1800	500
1	0 472 67	2000	500
1	0 472 68	1200	600
1	0 472 70	1600	600
1	0 472 71	1800	600
1	0 472 72	2000	600
1	0 472 75	2000	800
1	0 472 76	2200	800

Комплекты для стяжки шкафов

При сборке IP 55 сохраняется

Упак.	Кат. №	
1	0 476 81	**Комплект наружных сборочных элементов для нагрузок 500 кг/м³** Коническая ось обеспечивает выравнивание шкафов Состав комплекта: - 12 сборочных элементов - 6 опорных осей - прокладка
1	0 476 82	**Комплект внутренних сборочных элементов для нагрузок 500 кг/м³** Состав комплекта: - 6 соединительных элементов - прокладка
1	0 476 83	**Комплект внутренних сборочных элементов для нагрузок 1000 кг/м³** Состав комплекта: - 4 уголка - 2 соединительных элемента - прокладка

Рым-болты M14

Упак.	Кат. №	
1	0 476 96	Комплект из 4 рым-болтов для нагрузок до 1000 кг/м³

Уголки для подъема

Упак.	Кат. №	
1	0 476 98	Комплект из 2 уголков Для сборных шкафов: 1000 кг/м³ Равномерно распределяют нагрузку между 2 шкафами во время подъема

[1] Шкаф Altis, дверь передняя с остеклением, дверь задняя распашная
[2] Дверь передняя метал., дверь задняя распашная

Распределительные шкафы Altis™ для силового оборудования

Шкафы Кат. № 0 472 53 x 2 и кабельная секция Кат. № 0 472 51

Шкаф Кат. № 0 472 53 с лицевыми панелями XL³, суппортом Кат. № 0 472 82 и комплектом стоек Кат. № 0 474 80

IP 55 согласно МЭК EN 60529, LCIE № 419 886
IK 10 согласно МЭК EN 62262 (EN 50102)
Покрытие – текстурированный полиэстер (толщина 80 мкм)
Повышенная стойкость к коррозии и химическим веществам, оцинкованная и покрашенная рама
Возможность установки задней двери. Съемная задняя панель.
Толщина стали: двери и стенки – 1,5 мм,
задняя съемная панель – 1,3 мм
Замок с автоматической блокировкой в 4 точках.
Двухдверные шкафы без центральной стойки (левая дверь блокируется центральной внутренней рукояткой в 2 точках)
Панели кабельного ввода заказываются отдельно (стр. 299)
Рым-болты заказываются отдельно. Замок Кат. № 0 347 75 под ключ с двойной бородкой в комплекте

Распределительные шкафы Altis

Упак.	Кат. №	Высота (мм)	Ширина (мм)	Глубина (мм)	Внешняя кабельная секция (ширина 400 мм)
1	0 472 10	2000	800	400	472 08
1	0 472 30	2000	800	500	472 28
1	0 472 53	2000	800	600	472 51
1	0 472 82	2 000	800	800	472 80

Комплект из 2 боковых панелей RAL 7035

Поставляется с невыпадающими винтами

		Для сборных шкафов: Высота (мм)	Глубина (мм)
1	0 472 63	2000	400
1	0 472 67	2000	500
1	0 472 72	2000	600
1	0 472 75	2000	800

Монтажное оборудование

Функциональные стойки Altis
Обеспечивают монтаж оборудования XL³ 4000 (пластроны, рейки...)

1	0 474 80	Комплект из 2 стоек
1	0 474 81	Комплект из 2 укороченных стоек для 3 шкафов глубиной 400 и 500 мм. Монтаж DPX³ стационарной версии с передним подключением
1	0 474 82	**Суппорт для лицевых панелей** Для лицевых панелей на 24 модуля. Для шкафов шириной 800 мм. Общая высота лицевых панелей 1900 мм. Цвет RAL 7035

Распределительный блок на ток 250 А

1	0 373 99	Устанавливается на С-образных алюминиевых шинах или плоских медных шинах Емкость отверстий: - 4 отверстия для присоединения проводника сечением 6-35 мм² - 2 отверстия для присоединения проводника сечением 6-25 мм²

Комплектующие для распределительных шкафов XL³ и Altis™
стр. 366

ПРОГРАММНОЕ ОБЕСПЕЧЕНИЕ

XL Pro³

Мощное средство проектирования комплектных устройств

Оцените все возможности XL Pro³ в вашей повседневной работе:

- простой, интуитивно понятный интерфейс
- полный каталог продукции Legrand
- удобная схема подбора необходимого оборудования
- визуализация проектируемого низковольтного комплектного устройства
- точное размещение оборудования, выбор способа монтажа
- составление полной технической документации проекта согласно установленным стандартам
- сохранение проекта для внесения последующих изменений
- возможность экспорта в формате *.DXF для последующей обработки в программе AutoCAD

Спрашивайте диски с XL Pro³ у представителей Legrand или оформите заказ на сайте **www.legrand.ru**

Металлические шкафы Altis™ для VDI оборудования 19"

0 474 01

0 473 62 с боковыми панелями
0 472 72 и стойками 0 482 20

0 482 04

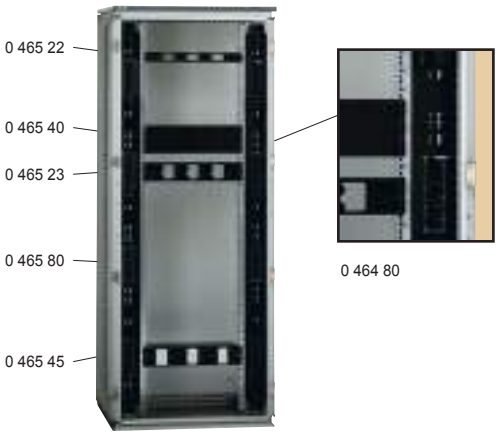

0 473 63, с установленными аксессуарами

Технические характеристики **стр. 305**

Шкафы PC

IP 55 согласно МЭК EN 60529. IK 10
Текстурированное полиэфирное покрытие RAL 7035. Толщина 80 мкм. Предназначен для установки дисплея, клавиатуры и системного блока на выдвижной раме. Панели для ввода кабелей заказываются отдельно (стр. 299)
Размеры (мм)

Упак.	Кат. №	Высота	Ширина	Глубина
1	0 474 00	1600	600	600
1	0 474 01	1800	600	600
1	0 474 02	1800	600	800
1	0 474 03	2000	600	600

Оборудование для шкафа PC

Выдвижная рама

Упак.	Кат. №	
1	0 472 90	RAL 7035 Только для шкафов глубиной 600 мм Габаритные размеры: высота 736,5 мм Для установки системного блока и принтера
1	0 482 08	**Стойки** Комплект из 2 стоек 19" высотой 18U. Устанавливаются на многофункциональные траверсы, заказываемые отдельно (стр. 313) Квадратные отверстия 9,5 x 9,5 мм

Закрепляемая полка

Упак.	Кат. №	
1	0 474 29	RAL 7035 Закрепляется непосредственно на раме сборного шкафа глубиной 600 мм Макс. нагрузка: 50 кг

Шкафы Altis 19", высота 42U

Обеспечивают высокую степень защиты от пыли, воды и ударов, выдерживают повышенную нагрузку. Реверсивная дверь. Съемная задняя панель. Поставляются с крепежными аксессуарами. Возможна установка стоек 19" в шкафы шириной 600 или 800 мм. Стойки 19", высота 42U, боковые панели и пластины для ввода кабеля (стр. 299) заказываются отдельно. Цвет: RAL 7035. IP 55. IK 10

Дверь сплошная

Размеры (мм)

Упак.	Кат. №	Высота	Ширина	Глубина	Масса (кг)
1	0 472 52	2000	600	600	83,19
1	0 472 81	2000	600	800	86,7
1	0 472 53	2000	800	600	98
1	0 472 82	2000	800	800	102,2

Дверь с остеклением

Затемненное закаленное стекло

Упак.	Кат. №	Размеры (мм)			Размеры окна (мм)		
		Высота	Ширина	Глубина	Высота	Ширина	Масса (кг)
1	0 473 62	2000	600	600	1175	375	91,7
1	0 473 91	2000	600	800	1175	375	95,2
1	0 473 63	2000	800	600	1175	575	110,4
1	0 473 92	2000	800	800	1175	575	114,6

Комплекты из 2 боковых панелей RAL 7035

С невыпадающими винтами
Для сборных шкафов следующих размеров (мм):

Упак.	Кат. №	Высота	Глубина
1	0 472 72	2000	600
1	0 472 75	2000	800

Оборудование для шкафов Altis 19"

Шарнирные рамы 19"

RAL 7035, для шкафов Altis высотой 1800 или 2000 мм и шириной 800 мм с квадратными отверстиями 9,5 x 9,5 мм
Реверсивная дверь. Угол открытия 130°
Регулируются по глубине. Замок под ключ с двойной бородкой
Поставляются с крепежными принадлежностями

Упак.	Кат. №	Высоты (U)	Выдерживаемая нагрузка (кг)
1	0 482 03	35	175
1	0 482 04	40	200

Стойки 19"

Упак.	Кат. №	
1	0 482 20	Комплект из 2 стоек, высота 42U (квадратные отверстия 9,5 x 9,5 мм) Поставляются с крепежными аксессуарами Возможна установка в шкафы шириной 600 или 800 мм

Кабельные фиксаторы для шкафов Altis 19"

Для шкафов высотой 42U, шириной 800 мм
Закрепляются на стойках 19"

Сетчатый кабельный фиксатор

Упак.	Кат. №	
1	0 331 35	Решетка с поворотными фиксирующими защелками Размеры: 1560 x 100 x 150 мм

Вертикальный кабельный фиксатор

Упак.	Кат. №	
1	0 464 80	Комплект из 2 вертикальных панелей со щеточными вводами Поставляются с 10 держателями для кабелепроводов Кат. № 0 465 42, 3 хомутами Кат. № 0 331 94, 3 хомутами Кат № 0 331 95, 3 хомутами Кат. № 0 331 96 Цвет: черный, RAL 9005

Аксессуары для шкафов Altis™ 19"

0 465 01

0 465 22

0 465 23

0 465 09

0 465 50

0 335 10 с оптоволоконными соединителями

Технические характеристики **стр. 305**

Упак.	Кат. №	Полки для фиксированного крепления
		Безвинтовой монтаж Цвет: черный, RAL 9005
		Крепление на 2 монтажных стойках 19" Макс. нагрузка: 15 кг. Высота 2U
1	0 465 01	Глубина 200 мм
1	0 465 02	Глубина 360 мм
		Крепление на 2 монтажных стойках 19" Макс. нагрузка: 50 кг
1	0 465 05	Глубина 450 мм Для шкафов глубиной 600 мм
1	0 465 06	Глубина 650 мм Для шкафов глубиной 800 мм
		Выдвижные полки с телескопическими направляющими Закрепляются на 4 стойках 19" без винтов Макс. нагрузка: 50 кг. Цвет: Черный RAL 9005
1	0 465 08	Глубина 450 мм Для шкафов глубиной 600 мм
1	0 465 09	Глубина 650 мм Для шкафов глубиной 800 мм
1	0 465 19	**Полка для клавиатуры**[1] Крепятся на 4 стойках 19" в шкафах глубиной ≥ 800 мм Макс. нагрузка: 50 кг На полку могут устанавливаться: - дисплей - клавиатура со складными ножками - мышь на выдвижной площадке с ковриком Место для хранения мыши или компакт-дисков Цвет: черный, RAL 9005
		Направляющие Комплект из 2 кулис. Монтаж на 4 стойках 19" Макс. нагрузка: 50 кг
1	0 465 11	Для шкафов глубиной 600 мм
1	0 465 12	Для шкафов глубиной 800 мм
1	0 465 45	**Комплект DIN-реек IP 2X** Для монтажа модульного оборудования Legrand Закрепляются непосредственно на стойках 19" Удовлетворяют требованиям по ЭМС Сзади возможна установка до 7 розеток 2К+3 Mosaic. Состав комплекта: - металлический корпус - 3 DIN-рейки на 4 модуля - клеммная колодка для защитных проводников - лицевая панель высотой 2U - 3 заглушки - 9 уплотнителей для кабельных вводов Высота 2U Цвет: черный, RAL 9005

[1] RAL 9002

Упак.	Кат. №	Блок питания 230 В~
		Монтаж спереди, сзади или сбоку на стойки 19" Подсоединение проводников к зажимам 2,5 мм² Предусмотреть свободное пространство высотой 2U Поставляются в комплекте с резьбовым крепежом
1	0 465 50	**Блок розеток** 9 розеток 2К+3, цвет черный
		Кабельные органайзеры 19" Обеспечивают ввод и укладку телекоммуникационных кабелей. Цвет: черный, RAL 9005
		Металлические, 2-осевые Горизонтальная и сквозная укладка. Оснащены пластмассовыми держателями, обеспечивающими оптимальную защиту кабелей (благодаря учету радиуса кривизны кабелей) Комплектуются невыпадающими винтами и клетьевыми гайками
1	0 465 22	1U
1	0 465 23	2U
		Металлические, щеточные Комплектуются невыпадающими винтами и клетьевыми гайками
1	0 465 30	1U
1	0 465 31	2U
		Пластины-заглушки 19" Цвет: черный, RAL 9005
		Металлические сплошные Комплектуются невыпадающими винтами и клетьевыми гайками
1	0 465 38	1U
1	0 465 39	2U
1	0 465 40	3U
1	0 335 10	**Бокс оптический 19"** Бокс оптический с установленными компонентами. Выдвижная модульная конструкция Фиксируется под углом 45° Максимальная вместимость: - 24 разъема ST и SC или - 48 разъемов LC Глубина 220 мм, высота 1U Поставляется с крепежом и принадлежностями для соединения кабелей. Вмещает в себя до 4 оптических блоков
		Крепеж Комплект из 50 клетьевых гаек, 50 пластмассовых шайб и 50 винтов М6
1	0 364 53	С клетьевыми гайками 8,5 мм
1	0 364 54	С клетьевыми гайками 9,5 мм

Оборудование для регулирования микроклимата (стр. 349)

Оборудование для металлических шкафов Altis™

Кат. № 0 476 67 состоит из 4 углов и пластин для монтажа спереди и сзади

0 476 92 с сетчатым кабелепроводом

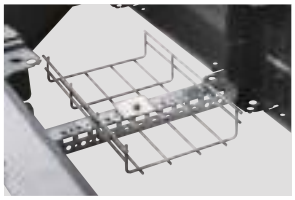

… с установленными лотками

Комплект 0 476 67 с вентиляционной пластиной 0 476 63 и приспособлением для сопряжения 0 477 05

Пластина вентилируемая 0 476 63

Пластина щеточная 0 476 74

0 477 00

0 477 05

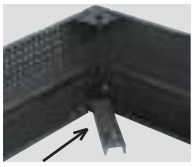

0 345 49

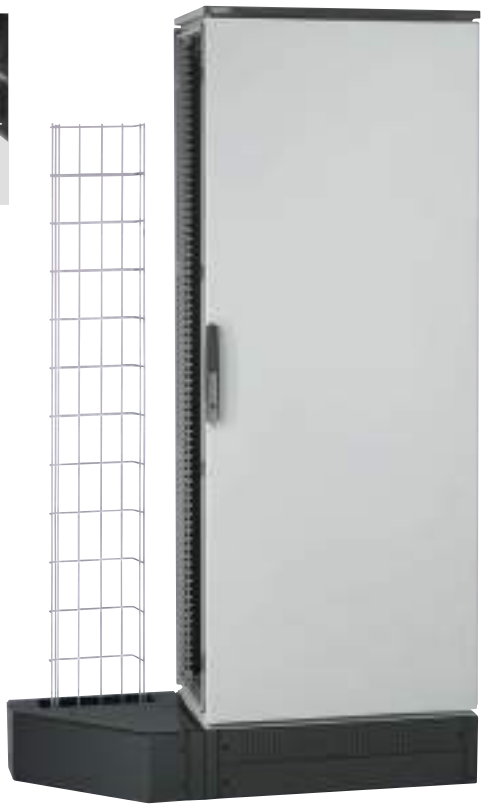

Пример шкафа с установл. цоколем сопряжения с лотком

Технические характеристики **стр. 302**

Цоколи

Упак.	Кат. № Высота 100	Кат. № Высота 200	
			RAL 7012 Отверстия с 4 сторон
			Комплекты для цоколей Состоят из 4 угловых элементов и неперфорированных передних или задних пластин Для шкафов Altis шириной (мм):
1	0 476 55	0 476 65	400
1	0 476 56	0 476 66	600
1	0 476 57	0 476 67	800
1	0 476 58	0 476 68	1000
1	0 476 59	0 476 69	1200
1	0 476 60	0 476 70	1600
			Комплект боковых неперфорированных цокольных пластин Состоит из 2 неперфорированных цокольных пластин для высоты 100 мм или 4 пластин для высоты 200 мм Для шкафов Altis глубиной (мм):
1	0 476 76	0 476 86	400
1	0 476 77	0 476 87	500
1	0 476 78	0 476 88	600
1	0 476 79	0 476 89	800
			Вентиляционные цокольные пластины Пластина высотой 100 мм для шкафов Altis шириной / глубиной (мм):
1	0 476 62		600
1	0 476 63		800
			Щеточные цокольные пластины Пластина высотой 100 мм для шкафов Altis шириной / глубиной (мм):
1	0 476 72		500
1	0 476 73		600
1	0 476 74		800

Цоколи (продолжение)

Упак.	Кат. №	
		Траверс цоколя Закрепляется между 2 угловыми элементами (см. фото) Обеспечивает закрепление кабелей и лотков Для шкафов Altis шириной (мм):
1	0 476 91	400
1	0 476 92	500
1	0 476 93	600
1	0 476 94	800

Аксессуары для цоколя

Упак.	Кат. №	
1	0 345 49	Фиксатор цоколя к полу Комплект из 4 элементов из оцинкованной стали
1	0 477 00	Комплект из 4 опорных роликов со встроенным тормозным устройством Закрепляются только на цоколе Поставляются в комплекте с резьбовым крепежом Максимальная нагрузка на 4 ролика: 400 кг

Устройство для бокового ввода

Упак.	Кат. №	
		Обеспечивает сопряжение между цоколем шкафа и сетчатым кабелепроводом Оснащается щеткой для защиты от пыли Крышка с преднарезанными отверстиями для установки лотка Высота 200 мм Для шкафа Altis глубиной (мм)
1	0 477 04	400
1	0 477 05	500

Пластины для ввода кабеля для шкафов Altis™

0 481 54 + 0 481 78

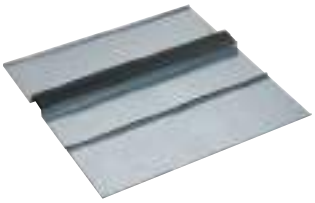

0 481 64 + 0 481 78

0 481 82 + 0 481 78

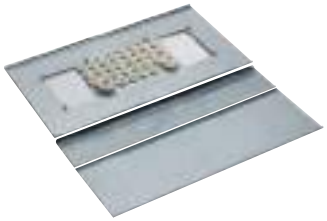

0 481 74 + 0 481 79

Технические характеристики **стр. 302**

Пластины ввода кабеля:
- для ввода кабелей (ввод щеточный, губчатая резина, с установкой сальников, Cabstop)
- заглушки для шкафов глубиной 500 мм и более заказываются отдельно

Поставляются с резьбовым крепежом и прокладкой

Упак.	Кат. №	Щеточные пластины для защиты от пыли, IP 43
		В комплект входят 2 пластины со щетками для защиты от пыли Для шкафов шириной 1 200 или 1 600 мм необходимо 2 комплекта шириной 600 или 800 мм соответственно
		Для шкафов глубиной ≥400 мм
		Для шкафов шириной (мм):
1	0 481 50[1]	400
1	0 481 52[1]	600
1	0 481 54[1]	800
1	0 481 56[1]	1 000

Разборные металлические сплошные пластины

Упак.	Кат. №	Для шкафов: Ширина (мм)	Для шкафов: Глубина (мм)	Количество пластин в комплекте
1	0 481 57	400	500	1
1	0 481 58	400	600	1
1	0 481 59	400	800	2
1	0 481 67	600	500	1
1	0 481 68	600	600	1
1	0 481 69	600	800	2
1	0 481 77	800	500	1
1	0 481 78	800	600	1
1	0 481 79	800	800	2
1	0 481 87	1000	500	1
1	0 481 88	1000	600	1
1	0 481 89	1000	800	2

Разборные металлические сплошные пластины для сальников IP 55

Упак.	Кат. №	
		Для шкафов глубиной 300 мм
		Для шкафов шириной (мм):
1	0 481 68	600
1	0 481 78	800
1	0 481 88	1 000
		Для шкафов глубиной ≥400 мм
		Для шкафов шириной (мм):
1	0 481 80[1]	400
1	0 481 81[1]	600
1	0 481 82[1]	800
1	0 481 83[1]	1 000

Упак.	Кат. №	Пластины с губчатой резиной, IP 43
		В комплект входят 2 пластины с пенопластовым уплотнением 25 x 30 мм Для шкафов шириной 1 200 или 1 600 мм необходимо 2 комплекта шириной 600 или 800 мм соответственно
		Для шкафов глубиной ≥400 м
		Для шкафов шириной (мм):
1	0 481 60[1]	400
1	0 481 62[1]	600
1	0 481 64[1]	800
1	0 481 66[1]	1 000

Пластины Cabstop IP 55

Пластины из огнестойкого полипропилена RAL 7035
Кабельные вводы, состоящие из кабельного зажима, обеспечивающего защиту от механического воздействия и элементов из эластомера, обеспечивающих герметичность
Ввод диам. 5-14 мм, аналог PE ISO 16/20 и PE PG 9/11/13/16
Ввод диам. 14-24 мм, аналог PE ISO 25/32 и PE PG 21/22
Для введения кабеля инструмент не требуется
Обеспечивают плотное облегание кабеля
Конструкция предусматривает возможность замены кабеля
Поставляются с герметичными заглушками для закрытия неиспользуемых отверстий (обеспечивают степень защиты IP 55) и инструментом для отсоединения кабеля

Упак.	Кат. №	
		Для шкафов глубиной ≥400 мм
		Для шкафов шириной (мм):
1	0 481 70[1]	400
1	0 481 72[1]	600
1	0 481 74[1]	800
1	0 481 76[1]	1 000

[1] Пластины-заглушки заказываются отдельно для шкафов глубиной 500 мм и более. Схема на стр. 302

Шкафы Altis™ моноблочные металлические

Размеры (мм)

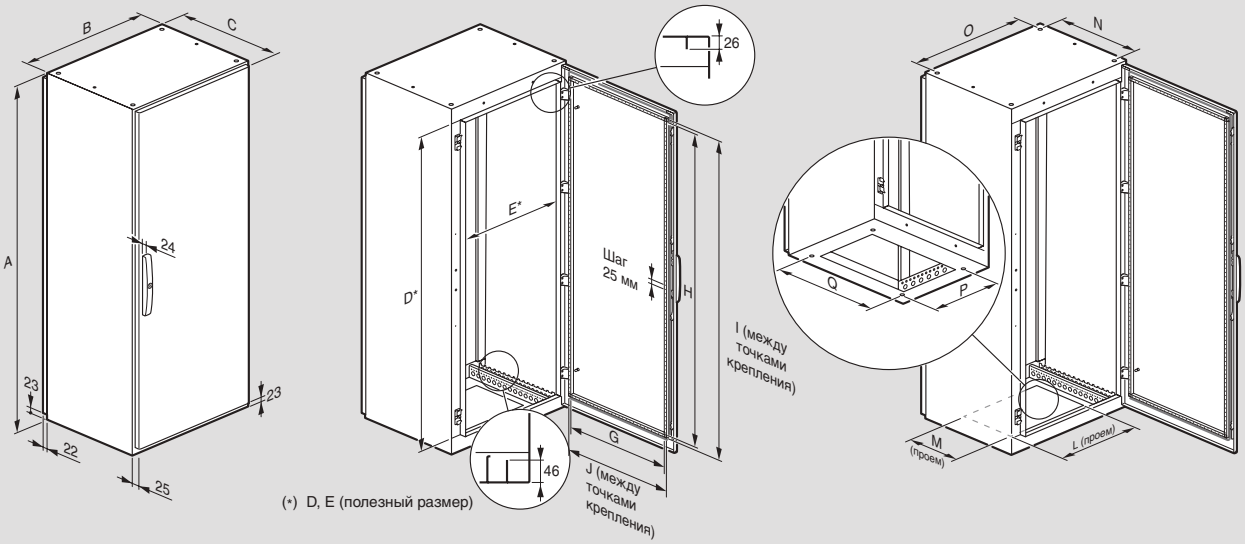

(*) D, E (полезный размер)

Размеры шкафа Высота x Ширина x Глубина (мм)	A	B	C(1)	D	E	G	H	I	J	L	M	N	O	P	Q
1600 x 600 x 400	1600	599	436	1507	509	460	1460	1475	475	385	255	350	550	278	478
1600 x 800 x 400	1600	799	436	1507	709	660	1460	1475	675	585	255	350	750	278	678
1600 x 1000 x 400	1600	999	436	1507	909	860	1460	1475	875	785	255	350	950	278	878
1600 x 1000 x 400	1600	999	436	1507	909	860	1460	1475	875	785	255	350	950	278	878
1600 x 1200 x 400	1600	1199	436	1507	1109	1060	1460	1475	1075	385 x 2	255	350	1150	278	1078
1800 x 600 x 400	1800	599	436	1707	509	460	1660	1675	475	385	255	350	550	278	478
1800 x 800 x 400	1800	799	436	1707	709	660	1660	1675	675	585	255	350	750	278	678
1800 x 1000 x 400	1800	999	436	1707	909	860	1660	1675	875	785	255	350	950	278	878
1800 x 1000 x 400	1800	999	436	1707	909	860	1660	1675	875	785	255	350	950	278	878
1800 x 1200 x 400	1800	1199	436	1707	1109	1060	1660	1675	1075	385 x 2	255	350	1150	278	1078
1800 x 1600 x 400	1800	1599	436	1707	1509	1460	1660	1675	1475	585 x 2	255	350	1550	278	1478
2000 x 600 x 400	2000	599	436	1907	509	460	1860	1875	475	385	255	350	550	278	478
2000 x 800 x 400	2000	799	436	1907	709	660	1860	1875	675	585	255	350	750	278	678
2000 x 1000 x 400	2000	999	436	1907	909	860	1860	1875	875	785	255	350	950	278	878
2000 x 1000 x 400	2000	999	436	1907	909	860	1860	1875	875	785	255	350	950	278	878
2000 x 1200 x 400	2000	1199	436	1907	1109	1060	1860	1875	1075	385 x 2	255	350	1150	278	1078
2000 x 1600 x 400	2000	1599	436	1907	1509	1460	1860	1875	1475	585 x 2	255	350	1550	278	1478
1800 x 600 x 500	1800	599	536	1707	509	460	1660	1675	475	385	355	450	550	378	478
1800 x 800 x 500	1800	799	536	1707	709	660	1660	1675	675	585	355	450	750	378	678
1800 x 1000 x 500	1800	999	536	1707	909	860	1660	1675	875	785	355	450	950	378	878
1800 x 1200 x 500	1800	1199	536	1707	1109	1060	1660	1675	1075	385 x 2	355	450	1150	378	1078
1800 x 1600 x 500	1800	1599	536	1707	1509	1460	1660	1675	1475	585 x 2	355	450	1550	378	1478
2000 x 800 x 500	2000	799	536	1907	709	660	1860	1875	675	585	355	450	750	378	678
2000 x 1000 x 500	2000	999	536	1907	909	860	1860	1875	875	785	355	450	950	378	878
2000 x 1200 x 500	2000	1199	536	1907	1109	1060	1860	1875	1075	385 x 2	355	450	1150	378	1078
2000 x 1600 x 500	2000	1599	536	1907	1509	1460	1860	1875	1475	585 x 2	355	450	1550	378	1478
1800 x 800 x 600	1800	799	636	1707	709	660	1660	1675	675	585	455	550	750	478	678
2000 x 800 x 600	2000	799	636	1907	709	660	1860	1875	675	585	455	550	750	478	678
2000 x 1200 x 600	2000	1199	636	1907	1109	1060	1860	1875	1075	385 x 2	455	550	1150	478	1078

(1) Глубина каркаса

Варианты установки

С рейкой высотой 15 мм

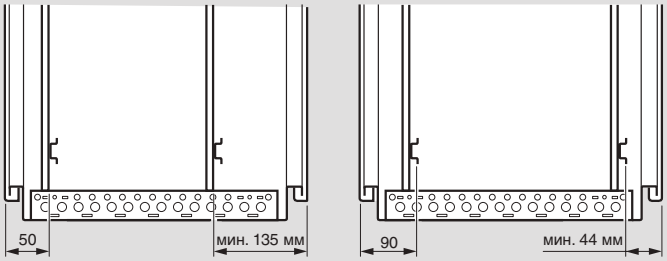

Позиционирование сплошной металлической платы с расширенной базой

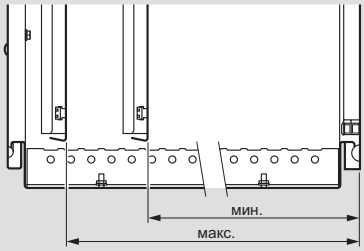

Глубина шкафа (мм)	Мин.	Макс.
400	260	360
500	260	460
600	260	560

Шкафы Altis™ сборные металлические

Размеры (мм)

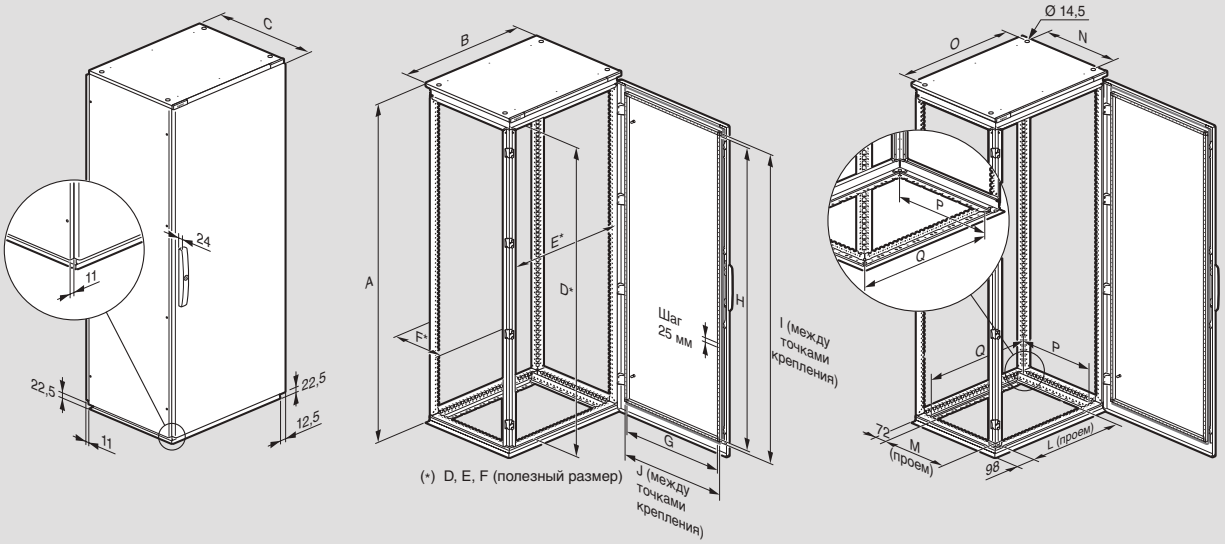

Размеры шкафа Высота x Ширина x Глубина (мм)	A	B(1)	C(2)	D	E	F	G	H	I	J	L	M	N	O	P	Q
1200 x 600 x 400	1225	599	413	1107	508	308	460	1060	1075	475	403	255	275	536	278	478
1200 x 800 x 400	1225	799	413	1107	708	308	660	1060	1075	675	603	255	275	736	278	678
1800 x 400 x 400	1825	399	413	1707	308	308	260	1660	1675	275	203	255	275	336	278	278
1800 x 600 x 400	1825	599	413	1707	508	308	460	1660	1675	475	403	255	275	536	278	478
1800 x 800 x 400	1825	799	413	1707	708	308	660	1660	1675	675	603	255	275	736	278	678
1800 x 1000 x 400	1825	999	413	1707	908	308	860	1660	1675	875	803	255	275	936	278	878
1800 x 1000 x 400	1825	999	413	1707	908	308	360 x 2	1660	1675	375 x 2	803	255	275	936	278	878
1800 x 1200 x 400	1825	1199	413	1707	1108	308	460 x 2	1660	1675	475 x 2	403 x 2	255	275	1136	278	1078
2000 x 600 x 400	2025	599	413	1907	508	308	460	1860	1875	475	403	255	275	536	278	478
2000 x 800 x 400	2025	799	413	1907	708	308	660	1860	1875	675	603	255	275	736	278	678
2000 x 1000 x 400	2025	999	413	1907	908	308	860	1860	1875	875	803	255	275	936	278	878
2000 x 1000 x 400	2025	999	413	1907	908	308	360 x 2	1860	1875	375 x 2	803	255	275	936	278	878
2000 x 1200 x 400	2025	1199	413	1907	1108	308	460 x 2	1860	1875	475 x 2	403 x 2	255	275	1136	278	1078
2000 x 1600 x 400	2025	1599	413	1907	1508	308	660 x 2	1860	1875	675 x 2	603 x 2	255	275	1536	278	1478
1600 x 600 x 500	1625	599	513	1507	508	408	460	1460	1475	475	403	355	375	536	378	478
1600 x 800 x 500	1625	799	513	1507	708	408	660	1460	1475	675	603	355	375	736	378	678
1600 x 1000 x 500	1625	999	513	1507	908	408	860	1460	1475	875	803	355	375	936	378	878
1800 x 1200 x 500	1825	1199	513	1707	1108	408	460 x 2	1660	1675	475 x 2	403 x 2	355	375	1136	378	1078
1800 x 1600 x 500	1825	1599	513	1707	1508	408	660 x 2	1660	1675	675 x 2	603 x 2	355	375	1536	378	1478
1800 x 800 x 500	1825	799	513	1707	708	408	660	1660	1675	675	603	355	375	736	378	678
1800 x 1000 x 500	1825	999	513	1707	908	408	860	1660	1675	875	803	355	375	936	378	878
1800 x 1200 x 500	1825	1199	513	1707	1108	408	460 x 2	1660	1675	475 x 2	403 x 2	355	375	1136	378	1078
2000 x 1600 x 500	2025	1599	513	1907	1508	408	660 x 2	1860	1875	675 x 2	603 x 2	355	375	1536	378	1478
2000 x 800 x 500	2025	799	513	1907	708	408	660	1860	1875	675	603	355	375	736	378	678
2000 x 1000 x 500	2025	999	513	1907	908	408	860	1860	1875	875	803	355	375	936	378	878
2000 x 1000 x 500	2025	999	513	1907	908	408	360 x 2	1860	1875	375 x 2	803	355	375	936	378	878
2000 x 1200 x 500	2025	1199	513	1907	1108	408	460 x 2	1860	1875	475 x 2	403 x 2	355	375	1136	378	1078
2000 x 1600 x 500	2025	1599	513	1907	1508	408	660 x 2	1860	1875	675 x 2	603 x 2	355	375	1536	378	1478
1200 x 600 x 600	1225	599	613	1107	508	508	460	1060	1075	475	403	455	475	536	478	478
1200 x 800 x 600	1225	799	613	1107	708	508	660	1060	1075	675	603	455	475	736	478	678
1600 x 800 x 600	1625	799	613	1507	708	508	660	1460	1475	675	603	455	475	736	478	678
1800 x 400 x 600	1825	399	613	1707	308	508	260	1660	1675	275	203	455	475	336	478	278
1800 x 600 x 600	1825	599	613	1707	508	508	460	1660	1675	475	403	455	475	536	478	478
1800 x 800 x 600	1825	799	613	1707	708	508	660	1660	1675	675	603	455	475	736	478	678
1800 x 1000 x 600	1825	999	613	1707	908	508	860	1660	1675	875	803	455	475	936	478	878
1800 x 1200 x 600	1825	1199	613	1707	1108	508	460 x 2	1660	1675	475 x 2	403 x 2	455	475	1136	478	1078
2000 x 400 x 600	2025	399	613	1907	308	508	260	1860	1875	275	203	455	475	336	478	278
2000 x 600 x 600	2025	599	613	1907	508	508	460	1860	1875	475	403	455	475	536	478	478
2000 x 800 x 600	2025	799	613	1907	708	508	660	1860	1875	675	603	455	475	736	478	678
2000 x 1000 x 600	2025	999	613	1907	908	508	860	1860	1875	875	803	455	475	936	478	878
2000 x 1000 x 600	2025	999	613	1907	908	508	360 x 2	1860	1875	375 x 2	803	455	475	936	478	878
2000 x 1200 x 600	2025	1199	613	1907	1108	508	460 x 2	1860	1875	475 x 2	403 x 2	455	475	1136	478	1078
2000 x 1600 x 600	2025	1599	613	1907	1508	508	660 x 2	1860	1875	675 x 2	603 x 2	455	475	1536	478	1478
2000 x 400 x 800	2025	399	813	1907	308	708	260	1860	1875	275	203	655	675	336	678	278
2000 x 600 x 800	2025	599	813	1907	508	708	460	1860	1875	475	403	655	675	536	678	478
2000 x 800 x 800	2025	799	813	1907	708	708	660	1860	1875	675	603	655	675	736	678	678
2000 x 1000 x 800	2025	999	813	1907	908	708	860	1860	1875	875	803	655	675	936	678	878
2200 x 600 x 800	2225	599	813	2107	508	708	460	2060	2075	475	403	655	675	536	678	478
2200 x 800 x 800	2225	799	813	2107	708	708	660	2060	2075	675	603	655	675	736	678	678
2200 x 1200 x 800	2225	1199	813	2107	1108	708	460 x 2	2060	2075	475 x 2	403 x 2	655	675	1136	678	1078

(1) Без боковых панелей (+ 16 мм)
(2) Глубина каркаса без боковых панелей, двери и задней стенки

Размеры (мм)

Рым-болты и уголки для подъема

Кат. № 0 476 96

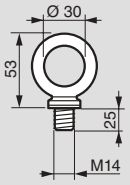

Кат. № 0 476 98

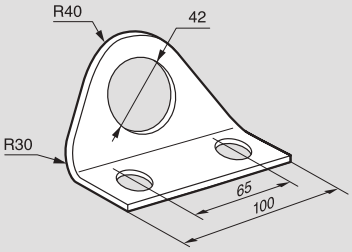

Устройство для бокового ввода кабеля

Монтаж слева или справа от шкафа
Возможность расположения лотка параллельно задней стенки

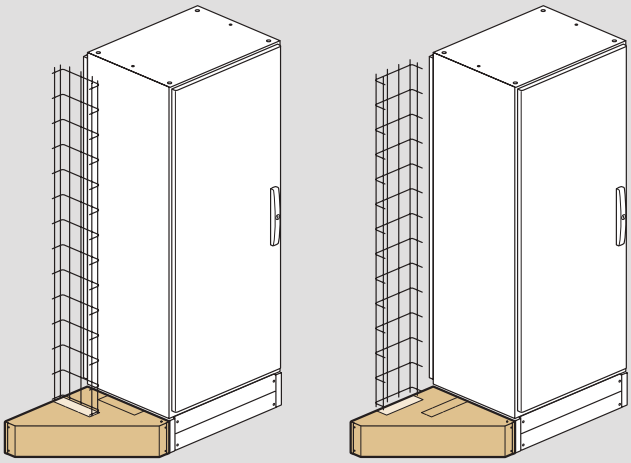

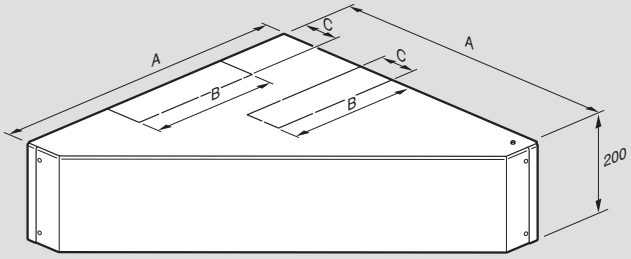

Размеры шкафа Глубина	Пазы		
	A	B	C
400	395	235	120
500	495	335	120

Цоколи

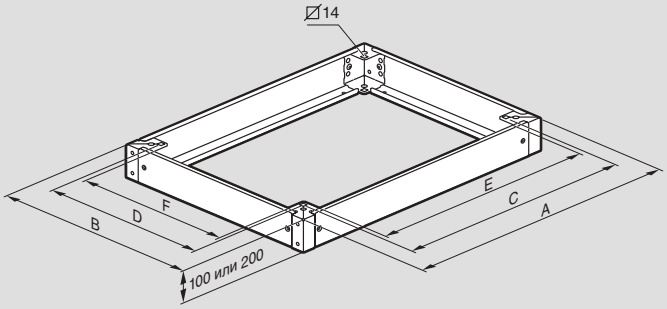

Размеры шкафа Ширина x Глубина	A	B	C	D	E	F
400 x 400	399	399	278	278	249	249
600 x 400	599	399	478	278	449	249
800 x 400	799	399	678	278	649	249
1 000 x 400	999	399	878	278	849	249
1 200 x 400	1 199	399	1 078	278	1 049	249
1 600 x 400	1 599	399	1 478	278	1 449	249
600 x 500	599	499	478	378	449	349
800 x 500	799	499	678	378	649	349
1 200 x 500	1 199	499	1 078	378	1049	349
400 x 500	399	499	278	378	249	349
1 000 x 500	999	499	878	378	849	349
1 600 x 500	1 599	499	1 478	378	1 449	349
600 x 600	599	599	478	478	449	449
800 x 600	799	599	678	478	649	449
400 x 600	399	599	278	478	249	449
1 000 x 600	999	599	878	478	849	449
1 200 x 600	1 199	599	1 078	478	1 049	449
1 600 x 600	1 599	599	1 478	478	1 449	449
400 x 800	399	799	278	678	249	649
600 x 800	599	799	478	678	449	649
800 x 800	799	799	678	678	649	649
1 000 x 800	999	799	878	678	849	649
1 200 x 800	1 199	799	1 078	678	1 049	649

Виды пластин

Тип пластины[1] или
тип пластины + одна или несколько пластин-заглушек

Ширина \ Глубина	400	500	600	800
400				
600				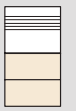
800				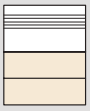

(1) Тип пластины:
- щеточная для защиты от пыли, IP 43
- с губчатой резиной IP 43
- для сальника IP 55
- ввод Cabstop IP 55

Оборудование для сборных металлических шкафов Altis™

Размеры пластин для ввода кабеля (мм)

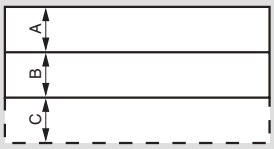

Виды пластин Cabstop:
- Ширина 400, глубина 500 / 600 / 800, Кат. № 0 364 94
- Ширина 600, глубина 300 / 400 / 500 / 600 / 800, Кат. № 0 364 95
- Ширина 800, глубина 400 / 500 / 600 / 800, Кат. № 0 364 97
- Ширина 1 000, глубина 400 / 500 / 600 / 800, Кат. № 0 364 94
- 800 x 300: 2 шт., Кат. № 0 364 94
- 1 000 x 300: 2 шт., Кат. № 0 364 95

Размеры шкафа Ширина x Глубина	Со щеткой						С губчатой резиной IP 43						Ввод Cabstop						Металлич. разборный ввод					
	A		B		C		A		B		C		A		B		C		A		B		C	
	L	P	L	P	L	P	L	P	L	P	L	P	L	P	L	P	L	P	L	P	L	P	L	P
600 x 300	-	-	-	-	-	-	-	-	-	-	-	-	-	-	-	-	-	-	424	200	-	-	-	-
800 x 300	-	-	-	-	-	-	-	-	-	-	-	-	-	-	-	-	-	-	624	200	-	-	-	-
1 000 x 300	-	-	-	-	-	-	-	-	-	-	-	-	-	-	-	-	-	-	824	200	-	-	-	-
400 x 400	224	181	224	89	-	-	224	192	224	100	-	-	224	323	-	-	-	-	224	192	224	146	-	-
600 x 400	424	181	424	89	-	-	424	192	424	100	-	-	424	323	-	-	-	-	424	192	424	146	-	-
800 x 400	624	181	624	89	-	-	624	192	624	100	-	-	624	323	-	-	-	-	624	192	624	146	-	-
1 000 x 400	824	181	824	89	-	-	824	192	824	100	-	-	824	323	-	-	-	-	824	192	824	146	-	-
400 x 500	224	181	224	89	224	100	224	192	224	100	224	100	224	323	224	100	-	-	224	192	224	146	224	100
600 x 500	424	181	424	89	424	100	424	192	424	100	424	100	424	323	424	100	-	-	424	192	424	146	424	100
800 x 500	624	181	624	89	624	100	624	192	624	100	624	100	624	323	624	100	-	-	624	192	624	146	624	100
1 000 x 500	824	181	824	89	824	100	824	192	824	100	824	100	824	323	824	100	-	-	824	192	824	146	824	100
400 x 600	224	181	224	89	224	200	224	192	224	100	224	200	224	323	224	200	-	-	224	192	224	146	224	200
600 x 600	424	181	424	89	424	200	424	192	424	100	424	200	424	323	424	200	-	-	424	192	424	146	424	200
800 x 600	624	181	624	89	624	200	624	192	624	100	624	200	624	323	624	200	-	-	624	192	624	146	624	200
1 000 x 600	824	181	824	89	824	200	824	192	824	100	824	200	824	323	824	200	-	-	824	192	824	146	824	200

Глубина, 800 мм:
- 2 пластины щеточных, губчатая резина или полиэстр
- 2 ввода Cabstop

Способы закрепления при подъеме

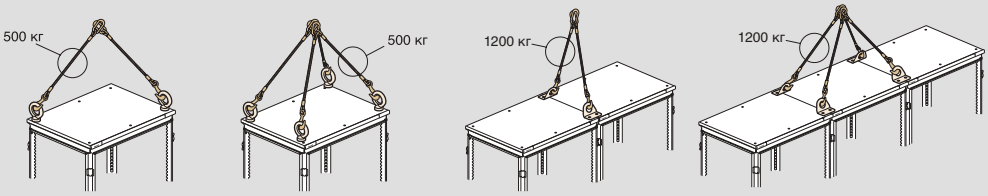

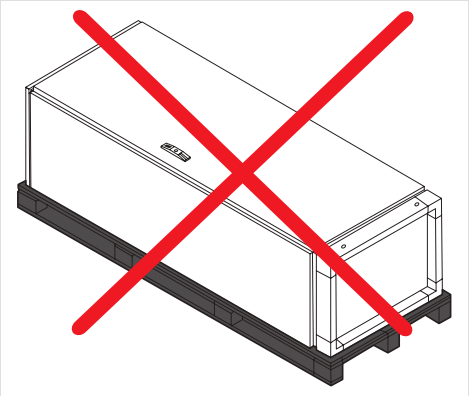

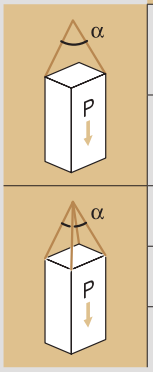

P (кг)	α (°)
500	90
600	60
750	120
1 000	90
1200	60

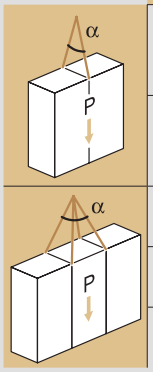

P (кг)	α (°)
500	90
600	60
750	120
1 000	90
1200	60

1. Разрешена транспортировка данного вида продукции только в вертикальном положении, на деревянных или иных (заводского исполнения) паллетах, надежно закрепленных в транспортном средстве, в положении, исключающем падение оборудования, удары, трения и иные виды физического воздействия.
2. Запрещается транспортировка данного вида продукции в горизонтальном положении.
3. Запрещается транспортировка данного вида продукции путем сложения в 2-3 яруса.
4. Запрещается транспортировка данного вида продукции в любом ином положении, кроме указанного в пункте 1.

Примеры реализации

Установка сборных шин на 1600 А в горизонтальном и вертикальном боковом положении в комплектном устройстве, состоящем из:
– 2 шкафов шириной 800 мм, Кат. № 0 472 53 x 2;
– 1 кабельной секции шириной 400 мм в центральном положении, Кат. № 0 472 51.

Суппорт для лицевых панелей, Кат. № 0 474 82, стойки 0 474 80 и лицевая панель XL³

Вертикальный боковой монтаж в секцию с медной шиной 120 x 5 мм

Монтаж в горизонтальном положении с компонентами, Кат. №№ 0 373 92, 0 480 26, 0 480 27 и 0 473 16

Шкафы Altis™ для VDI оборудования 19"

Размеры (мм)

Шкафы PC IP 55 — IK 10
Кат. № 0 474 00/01/02/03

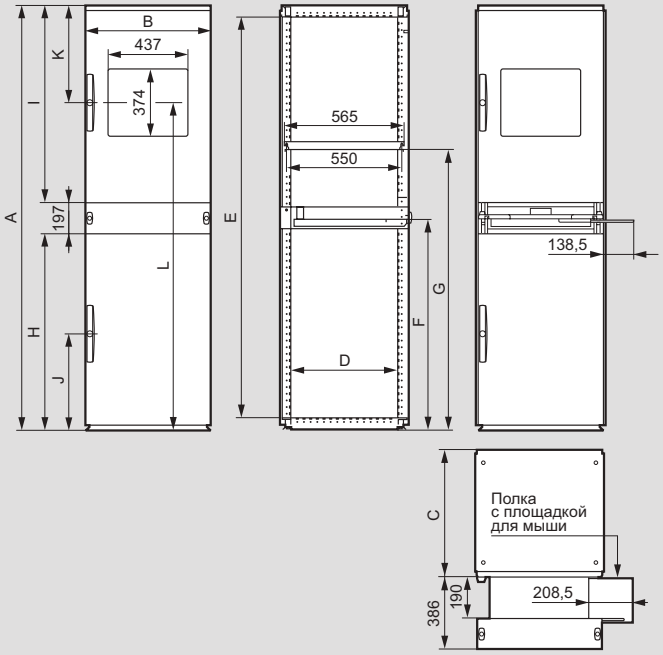

Кат. №	Размер	A	B	C	D	E	F
0 474 00	1600 x 600 x 600	1625	599	606	508	1507	960
0 474 01	1800 x 600 x 600	1825	599	606	508	1707	960
0 474 02	1800 x 600 x 800	1825	599	806	508	1707	960
0 474 03	2000 x 600 x 600	2025	599	606	508	1907	960

Кат. №	Размер	G	H	I	J	K	L
0 474 00	1600 x 600 x 600	1135	860	560	460	360	1295
0 474 01	1800 x 600 x 600	1335	860	760	460	410	1495
0 474 02	1800 x 600 x 800	1335	860	760	460	410	1495
0 474 03	2000 x 600 x 600	1335	860	960	460	460	1495

Шкафы Altis 19"
Высота 2000 мм, вместимость 42U

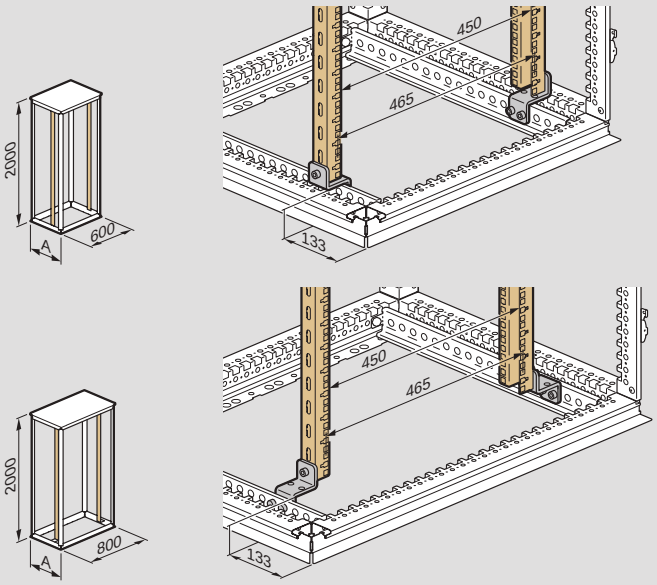

Размеры шкафа Высота x Ширина x Глубина	A
2000 x 600 x 600	599
2000 x 600 x 800	799
2000 x 800 x 600	599
2000 x 800 x 800	799

Стойки 19"
Кат. № 0 482 20

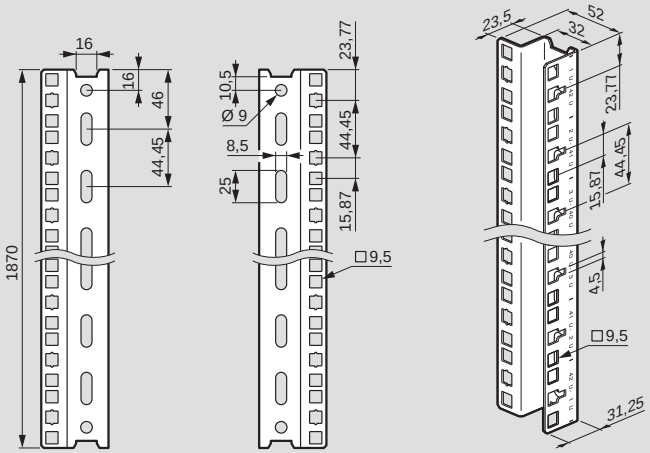

Шарнирные рамы 19"

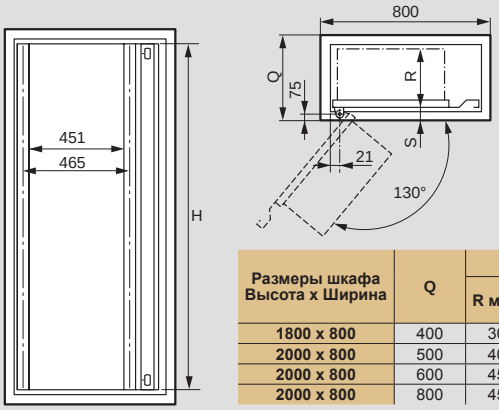

Размеры шкафа Высота x Ширина	Q	Кат. № 0 482 03/04		
		R макс.	S	H
1800 x 800	400	300	55	1592
2000 x 800	500	400	55	1792
2000 x 800	600	450	55	1792
2000 x 800	800	450	55	1792

Полки

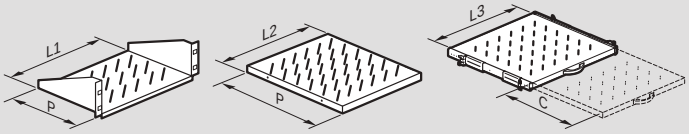

Кат. №	P	Полезная ширина			C (ход)
		L1	L2	L3	
0 465 01	200	430	-	-	-
0 465 02	360	430	-	-	-
0 465 05	450	-	435	-	-
0 465 06	650	-	435	-	-
0 465 08	450	-	-	425	320
0 465 09	650	-	-	425	420

Моноблочные и сборные шкафы Altis™ из нержавеющей стали и оборудование

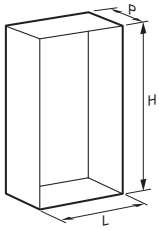

H (мм)	L (мм)	P (мм)	МОНОБЛОЧНЫЕ ШКАФЫ ALTIS (стр. 308) IP 66[1] - IK 10 Нержавеющая сталь 304 L (нержавеющая сталь 316 L - на заказ)	ОБОРУДОВАНИЕ ALTIS (стр. 309, 311-315) Цоколи Высота 200 мм		Монтажные платы		
			Моноблочные шкафы	Сплошн. лицевая и задняя части	Боковые части	Сплошные металлические	Сплошные с расширенной базой	Перфорированные Lina 12,5
1600	800	400	0 474 40	0 474 17	0 474 24	0 476 05	0 475 05	0 475 25
1800	800	400	0 474 43	0 474 17	0 474 24	0 476 10	0 475 09	0 475 29
1800	1200	400	0 474 45[1]	0 474 19	0 474 24	0 476 12	0 475 11	0 475 31
1800	1600	400	0 474 46[1]	0 474 20	0 474 24	0 476 13	-	0 475 32

[1] шкаф с 2 дверьми (IP 55)

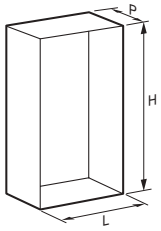

H (мм)	L (мм)	P (мм)	СБОРНЫЕ ШКАФЫ ALTIS (стр. 300) IP 56[1] - IK 10 Нержавеющая сталь 304 L (нержавеющая сталь 316 L - на заказ)		ОБОРУДОВАНИЕ ALTIS (стр. 301, 303-307) Цоколи Высота 200 мм		Монтажные платы					
			Сборные шкафы	Комплект боковых панелей для шкафов из нержавеющей стали	Сплошн. лицевая и задняя части	Боковые части	Сплошные металлические	Сплошные с расширенной базой	Перфорированные Lina 12,5	Перфорированные, Lina 25[2], малого размера	Перфорированные Lina 12,5[2], малого размера	Промежуточные
1800	600	400	0 481 91	0 474 34	0 474 16	0 474 24	0 476 09	0 475 08	0 475 28	0 474 89 + 0 474 94	-	0 476 52
1800	800	400	0 481 92	0 474 34	0 474 17	0 474 24	0 476 10	0 475 09	0 475 29	0 474 90 + 0 474 95	0 481 43 + 0 481 40	0 476 52
1800	1200	400	0 481 93[1]	0 474 34	0 474 19	0 474 24	0 476 12	0 475 11	0 475 31	0 474 92 + 0 474 97	0 481 45 + 0 481 42	0 476 52
2000	800	400	0 481 94	0 474 37	0 474 17	0 474 24	0 476 16	0 475 14	0 475 34	2 x 0 474 95	2 x 0 481 43	0 476 53
2000	1200	400	0 481 95[1]	0 474 37	0 474 19	0 474 24	0 476 18	0 475 16	0 475 36	2 x 0 474 97	2 x 0 481 45	0 476 53
2000	800	600	0 481 99	0 474 39	0 474 17	0 474 26	0 476 16	0 475 14	0 475 34	2 x 0 474 95	2 x 0 481 43	0 476 53
2000	1200	600	0 482 00[1]	0 474 39	0 474 19	0 474 26	0 476 18	0 475 16	0 475 36	2 x 0 474 97	2 x 0 481 45	0 476 53

[1] шкаф с 2 дверьми (IP 55)
[2] устанавливаются непосредственно на раму или с помощью профильных стоек

ОБОРУДОВАНИЕ ALTIS (стр. 309, 311-315)

Монтажные платы			Рейки
Перфорированные Lina 12,5 малого размера (устанавливаются с помощью профильных стоек)	Перфорированные, Lina 25 малого размера устанавливаются с помощью профильных стоек)	Профильные стойки	Перфорированные, Lina 25
2 x 0 481 40	2 x 0 474 90	0 475 52	0 477 28
0 481 43 + 0 481 40	0 474 90 + 0 474 95	0 475 53	0 477 28
0 481 45 + 0 481 42	0 474 92 + 0 474 97	0 475 53	0 477 32
-	0 474 93 + 0 474 98	0 475 53	0 477 36

ОБОРУДОВАНИЕ ALTIS (стр. 301, 303-307)

	Рейки	Траверсы				
		Горизонтальные		Многофункц		
Профильные стойки	Lina 25	Ширина	Глубина	Ширина	Глубина	Разделительная перегородка
0 475 53	0 477 26	0 480 16	0 480 14	0 480 26	0 480 24	0 480 35
0 475 53	0 477 28	0 480 17	0 480 14	0 480 27	0 480 24	0 480 35
0 475 53	0 477 32	-	0 480 14	0 480 29	0 480 24	0 480 35
0 475 54	0 477 28	0 480 17	0 480 14	0 480 27	0 480 24	0 480 40
0 475 54	0 477 32	-	0 480 14	0 480 29	0 480 24	0 480 40
0 475 54	0 477 28	0 480 17	0 480 16	0 480 27	0 480 26	0 480 42
0 475 54	0 477 32	-	0 480 16	0 480 29	0 480 26	0 480 42

ДРУГАЯ ПРОДУКЦИЯ

Приспособления для запирания (стр. 318)

Профильные принадлежности для дверей (стр. 315)

Карманы для документации (стр. 315)

Уголки для настенного крепления, из нержавеющей стали (стр. 309)

Рым-болты (стр. 308)

Комплекты для внутренней и наружной стяжки шкафов (стр. 308)

Распределительные компоненты (стр. 295)

Шкафы Altis™

моноблочные и сборные из нержавеющей стали

0 474 43

Технические характеристики
см. в электронном каталоге и на **стр. 310**

IP согласно стандарту МЭК EN 60529:
- IP 66, моноблочные с 1 дверью
- IP 56, сборные с 1 дверью
- IP 55, моноблочные и сборные с 2 дверьми, IK 10 согласно стандарту МЭК EN 62262 (EN 50102)

Шкафы из нержавеющей аустенитной стали 304 L: 1.4306 (X2CrNi19-11) или 1.4307 (X2CrNi18-9) согласно ISO EN 10088-2
Отделка - полуматовая нержавеющая сталь 2K (отвечает требованиям, предъявляемым к чистке поверхностей в пищевой промышленности U 60-010)
Используются в агрессивных средах или областях с повышенными гигиеническими требованиями.
Замок с автоматической блокировкой в 4 точках, запирание с помощью ключа с двойной бородкой
Двухдверные шкафы с замками под ключ с двойной бородкой, без центральной стойки (левая дверь блокируется центральной внутренней рукояткой в 2 точках)
Поставляются с нижними пластинами для ввода кабеля
Рым-болты и уголки для подъема заказываются отдельно

Упак.	Кат. №	Моноблочные шкафы из нержавеющей стали			
		Съемная задняя панель			
		Глубина 400 мм			
		Размеры (мм) Высота	Ширина	Масса (кг)	Кол-во дверей
1	0 474 40	1600	800	85	1
1	0 474 43	1800	800	92	1
1	0 474 45	1800	1200	131	2
1	0 474 46	1800	1600	162	2

		Сборные шкафы из нержавеющей стали			
		Съемная задняя панель			
		Глубина 400 мм			
		Размеры (мм) Высота	Ширина	Масса (кг)	Кол-во дверей
1	0 481 91	1800	600	60	1
1	0 481 92	1800	800	80	1
1	0 481 93	1800	1200	120	2
1	0 481 94	2000	800	88	1
1	0 481 95	2000	1200	131	2
		Глубина 600 мм			
1	0 481 99	2000	800	112	1
1	0 482 00	2000	1200	168	2

Принадлежности для шкафов Altis™

моноблочных и сборных из нержавеющей стали

0 481 99 с боковыми панелями 0 474 39

0 476 97

0 476 83
Комплект внутренних сборочных элементов

Упак.	Кат. №	Комплекты из 2 боковых панелей		
		Комплектуются невыпадающими винтами		
		Для сборных шкафов следующих размеров: Высота (мм)	Глубина (мм)	
1	0 474 34	1800	400	
1	0 474 37	2000	400	
1	0 474 39	2000	600	

		Комплекты для стяжки шкафов
		При сборке степень защиты (IP) шкафа сохраняется
1	0 476 81	**Комплект наружных сборочных элементов для нагрузок 500 кг/м³** Выравнивание шкафов обеспечивается конической осью Состав комплекта: - 12 сборочных элементов - 6 опорных осей - прокладка
1	0 476 82	**Комплект внутренних сборочных элементов для нагрузок 500 кг/м³** Состав комплекта: - 6 соединительных элементов - прокладка
1	0 476 83	**Комплект внутренних сборочных элементов для нагрузок 1000 кг/м³** Состав комплекта: - 4 уголка - 2 соединительных элемента - прокладка

		Рым-болты M14 из нержавеющей стали
1	0 476 97	Комплект из 4 рым-болтов для нагрузок до 1000 кг/м³

		Уголки для подъема, из нержавеющей стали
1	0 476 99	Комплект из 2 уголков Для сборных шкафов: 1000 кг/м3 Равномерно распределяют нагрузку между 2 шкафами во время подъема

Оборудование для шкафов Altis™ из нержавеющей стали

0 474 17 + цоколь 0 474 26

0 477 02

Упак.	Кат. №	Цоколи
		Нержавеющая сталь
		Комплекты для цоколей Отверстия с 4 сторон Высота 200 мм Состоят из 4 угловых элементов и неперфорированных передних или задних пластин высотой 200 мм Используются совместно с траверсами цоколя, Кат. № 0 476 91/92/93 (стр. 298)
		Для шкафов Altis из нержавеющей стали, шириной (мм)
1	0 474 16	600
1	0 474 17	800
1	0 474 19	1200
1	0 474 20	1600
		Комплекты боковых неперфорированных цокольных пластин Состоят из 2 пластин высотой 200 мм
		Для шкафов Altis из нержавеющей стали, глубиной (мм)
1	0 474 24	400
1	0 474 25	500
1	0 474 26	600
		Принадлежности
1	0 477 02	Комплект из 2 уголков для настенного крепления, из нержавеющей стали
1	0 477 01	Комплект из 4 регулируемых по высоте ножек из нержавеющей стали Устанавливаются только на цоколь или сборный шкаф

Выносные фиксаторы для цоколя **стр. 298**

Оборудование для шкафов Altis™ из нержавеющей стали

Размеры рым-болтов и углов для подъема (мм)

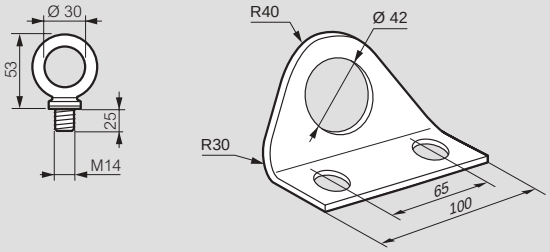

Размеры цоколей (мм)

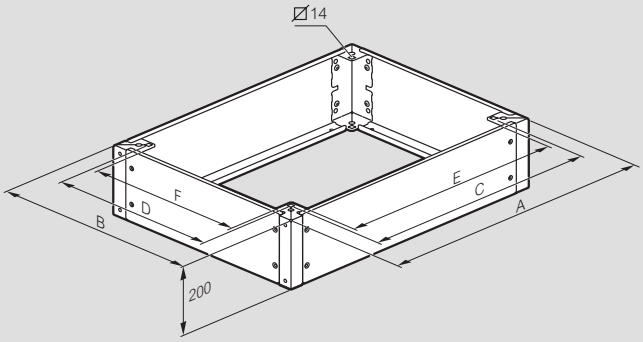

Размеры шкафа Ширина и Глубина	A	B	C	D	E	F
400 x 400	399	399	278	278	249	249
600 x 400	599	399	478	278	449	249
800 x 400	799	399	678	278	649	249
1000 x 400	999	399	878	278	849	249
1200 x 400	1199	399	1078	278	1049	249
600 x 500	599	499	478	378	449	349
800 x 500	799	499	678	378	649	349
1200 x 500	1199	499	1078	378	1049	349
400 x 500	399	499	278	378	249	349
1000 x 500	999	499	878	378	849	349
1600 x 500	1599	499	1478	378	1449	349
800 x 600	799	599	678	478	649	449
400 x 600	399	599	278	478	249	449
1000 x 600	999	599	878	478	849	449
1200 x 600	1199	599	1078	478	1049	449
1600 x 600	1599	599	1478	478	1449	449

Шкафы Altis™

моноблочные и сборные из нержавеющей стали

Размеры моноблочных шкафов Altis из нержавеющей стали (мм)

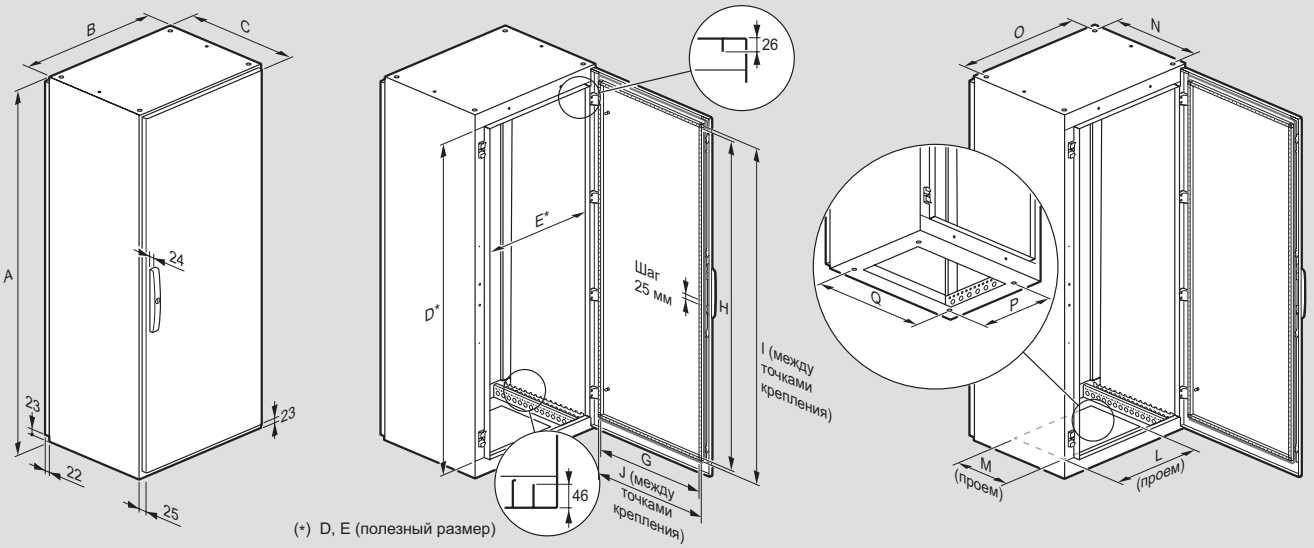

Размеры шкафа Высота x Ширина x Глубина (мм)	A	B	C(1)	D	E	G	H	I	J	L	M	N	O	P	Q
1600 x 800 x 400	1600	799	436	1507	709	660	1460	1475	675	585	255	350	750	278	678
1800 x 800 x 400	1800	799	436	1707	709	660	1660	1675	675	585	255	350	750	278	678
1800 x 1200 x 400	1800	1199	436	1707	1109	460 x 2	1660	1675	475 x 2	385 x 2	255	350	1150	278	1078
1800 x 1600 x 400	1800	1599	436	1707	1509	660 x 2	1660	1675	675 x 2	585 x 2	255	350	1550	278	1478

(1) Глубина каркаса

Размеры сборных шкафов Altis из нержавеющей стали (мм)

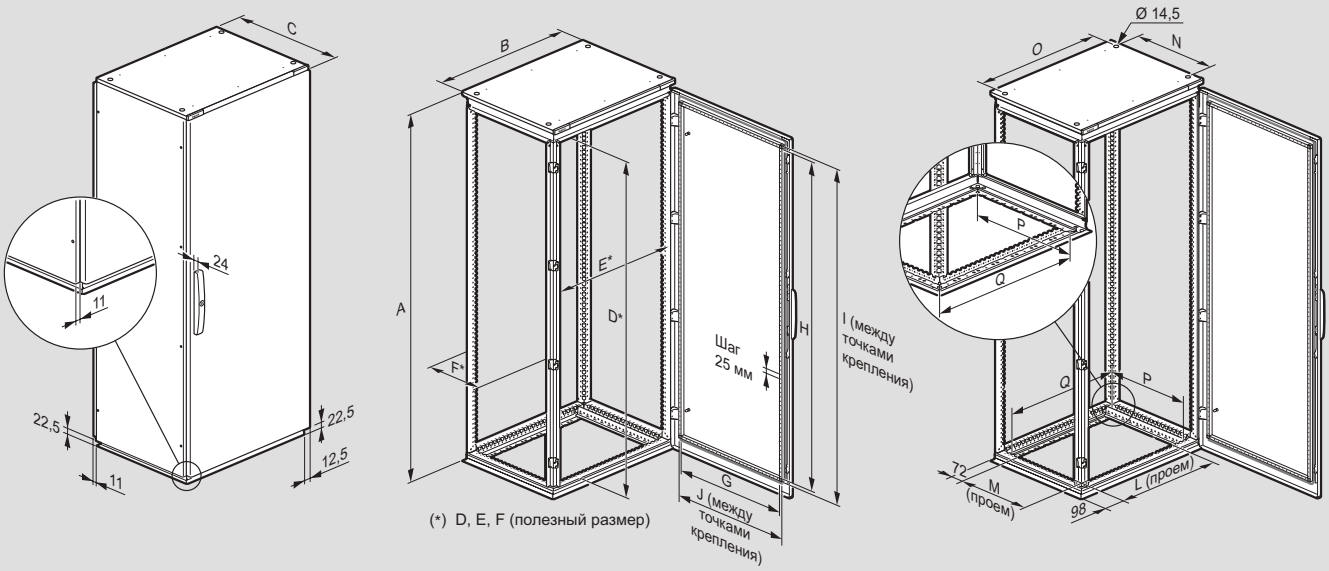

Размеры шкафа Высота x Ширина x Глубина (мм)	A	B(1)	C(2)	D	E	F	G	H	I	J	L	M	N	O	P	Q
1800 x 600 x 400	1825	599	413	1707	508	308	460	1660	1675	475	455	255	275	536	278	478
1800 x 800 x 400	1825	799	413	1707	708	308	660	1660	1675	675	655	255	275	736	278	678
1800 x 1200 x 400	1825	1199	413	1707	1108	308	460 x 2	1660	1675	475 x 2	455 x 2	255	275	1136	278	1078
2000 x 800 x 400	2025	799	413	1907	708	308	660	1860	1875	675	655	255	275	736	278	678
2000 x 1200 x 400	2025	1199	413	1907	1108	308	460 x 2	1860	1875	475 x 2	455 x 2	255	275	1136	278	1078
2000 x 800 x 500	2025	799	513	1907	708	408	660	1860	1875	675	655	355	375	736	378	678
2000 x 1200 x 500	2025	1199	513	1907	1108	408	460 x 2	1860	1875	475 x 2	455 x 2	355	375	1136	378	1078
2000 x 800 x 600	2025	799	613	1907	708	508	660	1860	1875	675	655	455	475	736	478	678
2000 x 1200 x 600	2025	1199	613	1907	1108	508	460 x 2	1860	1875	475 x 2	455 x 2	455	475	1136	478	1078

(1) Без боковых панелей (+ 16 мм)
(2) Глубина каркаса без боковых панелей, двери и задней стенки

Монтажные платы для шкафов Altis™

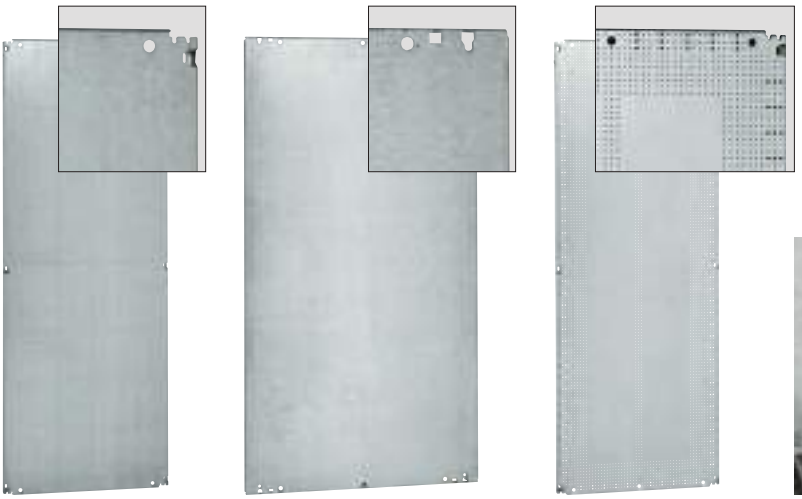

Плата: сплошная металл. 0 476 16, плата с увел. базой 0 475 15, Lina 12,5 Кат. № 0 475 34

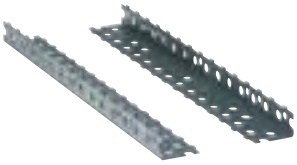

0 480 22

Пример монтажа 2 монтажных плат с расширенной базой в сборных шкафах (промежуточная плата не требуется)

Разметка, наносимая на неперфорированные и цельные монтажные платы

Технические характеристики **стр. 316**
Крепеж **стр. 313 и 342**

Для шкафов Altis сборных или моноблочных

Сплошные монтажные платы

Разметка с шагом 10 мм
Допустимая нагрузка: 200 кг/м²
Оцинкованная сталь

Высота 1200 мм

Упак.	Кат. №	Для шкафов Ширина (мм)	Масса (кг)
1	0 476 00	600	17,5
1	0 476 01	800	23

Высота 1600 мм

Упак.	Кат. №	Для шкафов Ширина (мм)	Масса (кг)
1	0 476 04	600	23
1	0 476 05	800	30,5
1	0 476 06	1000	38
1	0 476 07	1200	47

Высота 1800 мм

Упак.	Кат. №	Для шкафов Ширина (мм)	Масса (кг)
1	0 476 08	400	17,7
1	0 476 09	600	25,8
1	0 476 10	800	34
1	0 476 11	1000	43
1	0 476 12	1200	49
1	0 476 13	1600	72

Высота 2000 мм

Упак.	Кат. №	Для шкафов Ширина (мм)	Масса (кг)
1	0 476 14	400	19,1
1	0 476 15	600	27
1	0 476 16	800	36,8
1	0 476 17	1000	46,5
1	0 476 18	1200	54,3
1	0 476 19	1600	81

Высота 2200 мм

Упак.	Кат. №	Для шкафов Ширина (мм)	Масса (кг)
1	0 476 21	600	30,5
1	0 476 22	800	40,5
1	0 476 24	1200	61

Сплошные монтажные платы с расширенной базой

Ширина полезной поверхности платы равна ширине шкафа, благодаря чему обеспечивается непрерывная состыковка двух собранных и установленных рядом шкафов, не препятствуют монтажу боковых панелей
Монтаж лицевой поверхностью в направлении передней части шкафа
Разметка с шагом 10 мм
Допустимая нагрузка: 200 кг/м²
Оцинкованная сталь

Высота 1600 мм

Упак.	Кат. №	Для шкафов Ширина (мм)	Масса (кг)
1	0 475 05	800	35
1	0 475 06	1000	44
1	0 475 07	1200	55

Высота 1800 мм

Упак.	Кат. №	Для шкафов Ширина (мм)	Масса (кг)
1	0 475 08	600	29
1	0 475 09	800	40
1	0 475 10	1000	51
1	0 475 11	1200	58

Высота 2000 мм

Упак.	Кат. №	Для шкафов Ширина (мм)	Масса (кг)
1	0 475 13	600	32
1	0 475 14	800	43
1	0 475 15	1000	54
1	0 475 16	1200	65

Уголки жесткости

Упак.	Кат. №	
1	0 480 21	Комплект из 2 уголков Позволяют добавить дополнительную точку крепления сплошных плат и плат Lina12,5 посередине сборных и моноблочных шкафов шириной 1600 мм. Монтируются на горизонтальных перфорированных траверсах (стр. 313) в сборных шкафах и на направляющих Кат. № 0 480 22 в моноблочных шкафах

Направляющие

Упак.	Кат. №	
1	0 480 22	Комплект из 2 направляющих для монтажа на двух шасси или монтажной плате моноблочного шкафа шириной 1200/1600 мм (для этих типоразмеров заказывать 2 комплекта) Регулирование по глубине 300/400/500/600 мм Используются также с уголками жесткости Кат. № 0 480 21 с целью добавления дополнительной точки крепления сплошных плат и плат Lina12,5 посередине сборных и моноблочных шкафов шириной 1600 мм

Монтажные платы для шкафов Altis™

(продолжение)

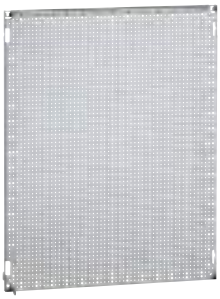

Монтажные платы малого размера Lina 12,5 Кат. № 0 481 43, Lina 25 Кат. № 0 474 96

Для сборных или моноблочных шкафов Altis. Промежуточные платы только для сборных шкафов
В сборных шкафах устанавливаются непосредственно на каркас сзади шкафа или на боковую поверхность
В моноблочных шкафах устанавливаются с помощью профильных стоек или многофункциональных траверсов

Монтажные платы Lina 12,5 с частичной перфорацией

Оцинкованная сталь. С отверстиями, благодаря которым не требуется выполнение подготовительных работ перед установкой оборудования
Разметка с шагом 10 мм

Высота 1 600 мм

Упак.	Кат. №	Для шкафов Ширина (мм)	Масса (кг)
1	0 475 25	800	30
1	0 475 26	1 000	37,5
1	0 475 27	1 200	46,5

Высота 1 800 мм

Упак.	Кат. №	Для шкафов Ширина (мм)	Масса (кг)
1	0 475 28	600	25,3
1	0 475 29	800	33,5
1	0 475 30	1000	42,5
1	0 475 31	1200	48,5
1	0 475 32	1600	71,5

Высота 2 000 мм

Упак.	Кат. №	Для шкафов Ширина (мм)	Масса (кг)
1	0 475 33	600	26,5
1	0 475 34	800	36,3
1	0 475 35	1000	46
1	0 475 36	1200	53,8
1	0 475 37	1600	80,5

Перфорированные монтажные платы Lina 12,5 малого размера

Оцинкованная сталь. С отверстиями, благодаря которым не требуется выполнение подготовительных работ перед установкой оборудования
Автоматическая состыковка деталей под углом:
- Отверстия 6,5 мм под пластиковый фиксатор, кат. № 0 366 44 (кабельный лоток)
- Отверстия 3,3 мм под оборудование, закрепляемое болтами, кат. № 0 347 45

Допустимая нагрузка: 150 кг/м²

Высота 800 мм

Упак.	Кат. №	Для шкафов Ширина (мм)	Масса (кг)
1	0 481 40	800	7,6
1	0 481 41	1000	9,6
1	0 481 42	1200	11,4

Высота 1 000 мм

Упак.	Кат. №	Для шкафов Ширина (мм)	Масса (кг)
1	0 481 43	800	9,6
1	0 481 44	1000	12
1	0 481 45	1200	14,3

Перфорированные монтажные платы Lina 25 малого размера

Оцинкованная сталь
Допустимая нагрузка: 50 кг/м²

Высота 800 мм

Упак.	Кат. №	Для шкафов Ширина (мм)	Масса (кг)
1	0 474 89	600	10,9
1	0 474 90	800	15,2
1	0 474 91	1 000	18,4
1	0 474 92	1 200	23,9
1	0 474 93	1 600	31,5

Высота 1 000 мм

Упак.	Кат. №	Для шкафов Ширина (мм)	Масса (кг)
1	0 474 94	600	13,9
1	0 474 95	800	16,3
1	0 474 96	1000	23,6
1	0 474 97	1200	28,3
1	0 474 98	1600	37,7

Высота 1 200 мм[1]

Упак.	Кат. №	Для шкафов Ширина (мм)	Масса (кг)
1	0 474 85	600	17
1	0 474 86	800	22,7

Промежуточные платы

Для сборных шкафов
Обеспечивает непрерывную состыковку между двумя сплошными металлическими платами или платами Lina 12,5
С шагом перфорации 12,5
Оцинкованная сталь
Для шкафов Высота (мм)

Упак.	Кат. №	Для шкафов Высота (мм)
1	0 476 49	1200
1	0 476 51	1600
1	0 476 52	1800
1	0 476 53	2000
1	0 476 54	2200

[1] Для шкафов высотой 1 200 мм

Монтажные платы для шкафов Altis™

(продолжение)

Пример шкафа с разделительной перегородкой Кат. № 0 480 43

0 480 43

0 347 45

0 347 50

0 364 40

0 477 13

Технические характеристики **стр. 316-317**

Упак.	Кат. №	**Перегородки разделительные**
		Установка в вертикальном положении в боковом проеме шкафа Поставляются с крепежом и прокладками Оцинкованная сталь
		Высота 1 800 мм
		Для шкафов Ширина (мм)
1	0 480 35	400
1	0 480 36	500
		Высота 2 000 мм
		Для шкафов Ширина (мм)
1	0 480 40	400
1	0 480 41	500
1	0 480 42	600
1	0 480 43	800
		Крепеж
		Для сплошных промежуточных плат и перфорированных траверсов
100	0 347 46	Под отвертку PZ № 3 Самонарезающие винты CBL Z 5,5 x 16
100	0 347 47	Шурупы-саморезы CBL Z 5,5 x 19
		Для монтажных плат Lina 12,5
500	0 366 44	Пластиковый фиксатор, усиленный ∅ 6 мм, для отверстий ∅ 6,5 мм
100	0 347 45	Шурупы-саморезы 4,8 мм x 16 под отверстия ∅ 3,3 мм
200	0 347 50	Заглушка для изолирования головок винтов, Кат. № 0 347 45, внутри кабельных каналов
		Для перфорированных монтажных плат Lina 25
		Клипсы для самонарезающих винтов (поставляются без винтов)
100	0 364 40	Для винтов M4
100	0 364 41	Для винтов M5
100	0 364 42	Для винтов M6
		Для рам шкафов и перфорированных траверсов
		Клипсы для самонарезающих винтов (поставляются без винтов) С контактными штырями для обеспечения непрерывности проводящих частей оболочки
50	0 477 12	Для винтов M6
50	0 477 13	Для винтов M8
		Крепление для вертикальных стоек
1	0 480 20	Набор из 4 лапок для крепления рамы со стойками в шкафах или заземляющего проводника в моноблочных шкафах

Оборудование для шкафов Altis™

0 480 15
Горизонтальный траверс

Многофункциональные траверсы
Кат. № 0 480 24
и 0 480 25 (2 шт.)

Многофункциональные траверсы
Кат. № 0 480 24
и 0 480 25 (2 шт.)

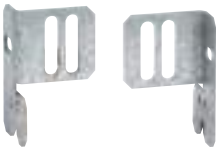

0 480 20

Пример крепления лапки Кат. № 0 480 20

Технические характеристики **стр. 316-317**

Упак.	Кат. №	**Профильные стойки**
		Для реек Lina 25 ⎵ Комплект из 2 оцинкованных стоек
		Для шкафов высотой (мм)
1	0 475 50	1 200
1	0 475 52	1 600
1	0 475 53	1 800
1	0 475 54	2 000
1	0 475 55	2 200
		Рейки Lina 25 для рамы
		Оцинкованные
	⎵	Для шкафов шириной (мм)
5	0 477 24	400
5	0 477 26	600
5	0 477 28	800
5	0 477 30	1 000
5	0 477 32	1 200
5	0 477 36	1 600
		Перфорированные траверсы
		Комплект из 2 траверсов
		Позволяют смонтировать раму малого размера. Предусмотрены крюки для предварительной сборки перед закреплением винтами Отверстия под клипсы для самонарезающих винтов с шагом 25 мм Оцинкованная сталь
		Горизонтальные
		Для шкафов шириной или глубиной (мм)
1	0 480 14	400
1	0 480 15	500
1	0 480 16	600
1	0 480 17	800
1	0 480 18	1 000
		Многофункциональные
		Для шкафов шириной, высотой или глубиной (мм)
1	0 480 24	400
1	0 480 25	500
1	0 480 26	600
1	0 480 27	800
1	0 480 28	1 000
1	0 480 29	1 200
1	0 480 31	1 600
1	0 480 32	1 800
1	0 480 33	2 000
1	0 480 34	2 200

Принадлежности для шкафов Altis™

0 347 38

0 474 76

0 473 02

0 482 35

0 477 08

0 482 31

0 482 36

0 476 28

Технические характеристики **стр. 316-317**

Упак.	Кат. №	**Монтажный профиль для крепления кабеля**
		Для фиксирования кабелей с помощью крепления Кат. № 0 347 38 Непосредственное закрепление на стойках, монтажных пластинах или рамах шкафов Поставляются с крепежным приспособлением Оцинкованная сталь Для шкафов шириной или глубиной (мм)
1	0 472 35	600
1	0 472 36	800
1	0 472 37	1 000
1	0 472 38	1 200
1	0 472 39	1 600
		Крепление для кабеля, нержавеющая сталь
10	0 347 38	Для проводников диаметром от 10 до 35 мм Устанавливаются на Кат. № 0 472 35/39
		Стопор двери
1	0 473 02	Фиксирует дверь в открытом положении
		Комплект из 2 опор для тяжелого оборудования
		Закрепляются внизу шкафа только по ширине Возможна настройка оборудования Поставляются с крепежем

		Для шкафов Ширина или глубина (мм)	Макс. нагрузка (кг)
1	0 474 75	600	300
1	0 474 76	800	300
1	0 474 77	1 000	300

		Полки
		RAL 7012 2 положения: горизонтальное или наклонное Для дверей шириной (мм)
1	0 477 07	600
1	0 477 08	800
1	0 477 09	1 000

Упак.	Кат. №	**Дверной контакт**
		3 А – 240 В 1 размыкающий контакт, 1 замыкающий контакт Обеспечивает при открытии двери отключение кондиционера и включение осветительного прибора
1	0 476 28	Для шкафов Altis
		Осветительные приборы
		Лампа с электронным балластом, обеспечивающая высокий уровень электромагнитной совместимости 230 В – 50 / 60 Гц Самозатухающий материал, выдерживающий 850 °C в течение 30 с Дверной контакт, кат. № 0 476 28, заказывается отдельно Стандартный осветительный прибор Люминесцентная лампа, 11 Вт, 900 лм, патрон 2G7 IP 20 - IK 06 Материал UL 94 VO RAL 7012 • Крепление винтам непосредственно на раме сборного шкафа. Для моноблочных шкафов и сборных двухдверных шкафов с центральной секцией необходимо заказать крепежный комплект, Кат. № 0 482 37
1	0 482 31	Без розетки. Крепление винтами
1	0 482 33	С розеткой 2К+З. Крепление винтами
1	0 482 34	Без розетки. Крепление на магнитах С кабелем питания длиной 3 м
1	0 482 35[1]	Без розетки. Крепление на магнитах С кабелем питания длиной 3 м С датчиком контроля открытия дверей, предназначенным для использования в электрошкафах, фиксированное время горения не более 6 мин. (дверные контакты не используются)
		Компактный осветительный прибор Люминесцентная лампа T4 G5, 12 Вт, 750 лм RAL 7012 Непосредственное крепление на раме сборного или моноблочного шкафа Altis с одной или двумя дверями
1	0 482 36	Без разъема, с выключателем. С кабелем питания длиной 1,80 м
		Крепеж для осветительных приборов
1	0 482 37	Комплект из 2 шт. Для монтажа в моноблочных[1]шкафах с 1 дверью и для центрального крепления ламп Кат. №№ 0 482 31/33/34/35 в сборных и моноблочных шкафах с 2 дверьми

[1] Возможно крепление на винтах (поставляются в комплекте)

Принадлежности для шкафов Altis™

(продолжение)

0 347 95

0 363 95

0 477 18 + 0 477 16
Профильный уголок жесткости двери

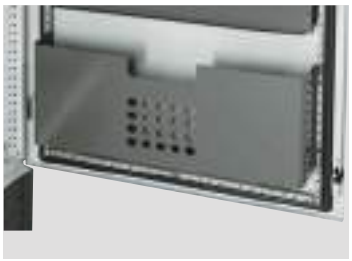

0 476 47

0 473 41
Комплект элементов жесткости для сейсмостойкого исполнения

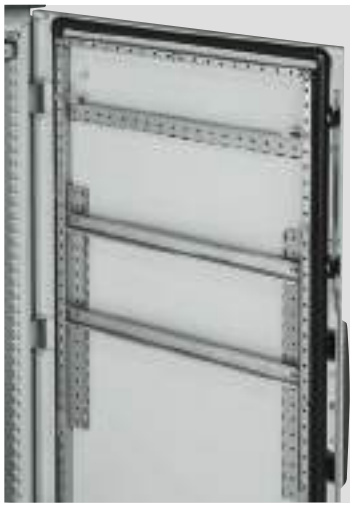

0 477 19
Профили и рейки для монтажа оборудования на дверь

Упак.	Кат. №	Защитные проводники		
		Для уравнивания потенциалов между дверью и корпусом металлической оболочки Проводящая оплетка		
		Сечение (мм²)	Расстояние между точками крепления (мм)	Диаметр отверстия (мм)
20	0 347 95	6	200	8,5
20	0 347 96	16	200	8,5
10	0 347 97	30	200	8,5
		Желто-зеленый проводник		
		Сечение (мм²)	Расстояние между точками крепления (мм)	Диаметр отверстия (мм)
20	0 363 95	6	200	6,5

Упак.	Кат. №	DIN-рейка на дверь
		Монтаж на профильный уголок жесткости двери
		Рейка дверная Монтируется с Кат. № 0 477 18 (заказать отдельно) или на профиле Кат. № 0 477 19/20/21
		Для двери шириной (мм)
1	0 477 15	600
1	0 477 16	800
1	0 477 17	1000
		Крепежные уголки
1	0 477 18	Комплект из 2 шт.
		Монтажные профили Обеспечивают закрепление кабелей (хомутами), кабельных лотков Lina 25 или реек на двери Горизонтальный или вертикальный монтаж
		Длина профиля (мм)
1	0 477 19	600
1	0 477 20	800
1	0 477 21	1000

Упак.	Кат. №	Металлические карманы для документации			
		RAL 7012 Крепятся на профиле жесткости двери Для документов формата А3			
		Для дверей Ширина (мм)	Внутр. размер (мм) Высота	Ширина	Глубина
1	0 476 45[1]	600/800/1000	275	425	50
1	0 476 46	600	275	450	100
1	0 476 47	800	275	650	100

Упак.	Кат. №	Окна для дверей					
		IP 54 Рамка из анодированного алюминия, открывается на 180° Пластина из прозрачного поликарбоната толщиной 3 мм. Неопреновые прокладки Запирается на ключ № 455 Поставляется с шаблоном для высверливания отверстий					
		Наружный диаметр (мм)			Диаметр прозрачной части (мм)		Глубина полезная (мм)
		Высота	Ширина	Глубина	Высота	Ширина	
1	0 475 45	300	400	50	230	330	42
1	0 475 46	400	400	50	330	330	42
1	0 475 47	500	500	50	430	430	42
1	0 475 48	600	400	50	530	330	42
1	0 475 49	600	600	50	530	530	42

Упак.	Кат. №	Изделия для подкрашивания
		Кисточки для нанесения краски Коррозионно-стойкая краска Для подкрашивания листа после выполнения выреза
10	0 365 91	RAL 7035 Другие цвета по запросу
		Ручка с удаляемыми водой чернилами
10	0 395 99	Для нанесения временных надписей

Упак.	Кат. №	Оборудование для сейсмостойкого исполнения шкафов Altis
		Для сейсмоопасных зон 1-4 по UBC (Bellcore)[2]
1	0 473 41	Набор из 8 уголков жесткости
1	0 473 42	Цоколь сейсмостойкий, 800 x 600 мм (Ш x Г) Для крепления оболочки к полу
1	0 473 43	Цоколь сейсмостойкий, 800 x 800 мм (Ш x Г) Для крепления оболочки к полу

(1) Также устанавливаются на шкафы Marina
(2) Дополнительная информация: технический документ Altis: сейсмостойкие конструкции и брошюра «Сейсмостойкие решения Группы Legrand»

За подробной информацией обращайтесь в представительства **Группы Legrand**

Шкафы Altis™ сборные металлические

Размеры сплошных монтажных плат и перфорированных плат Lina 12,5

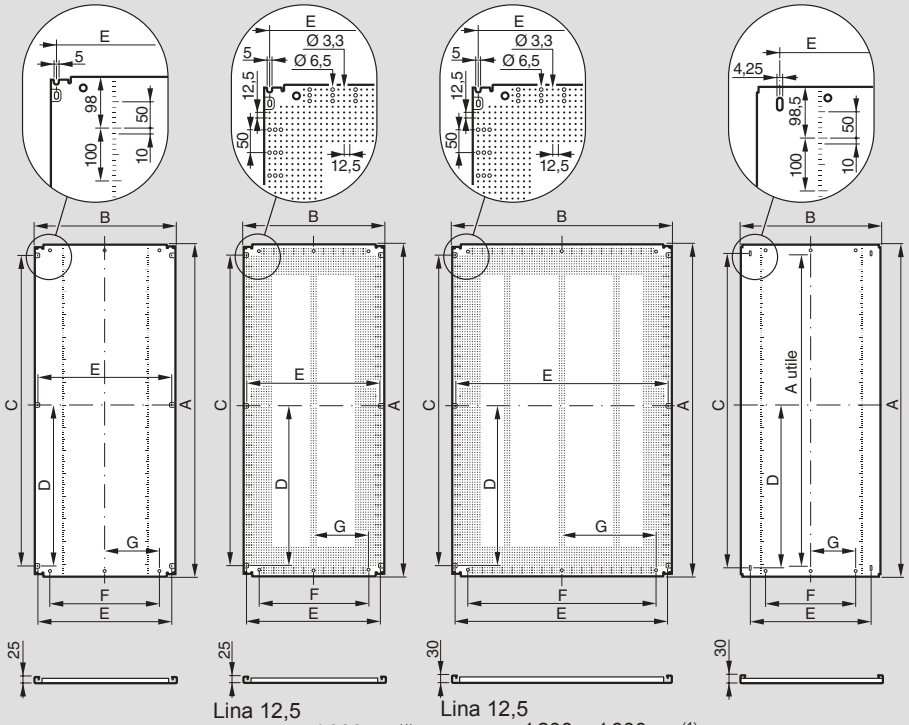

Lina 12,5
ширина ≤ 1 000 мм(1)

Lina 12,5
ширина 1 200 и 1 600 мм(1)

Размеры шкафа Высота x Ширина	Стандартные монтажные платы и платы Lina 12,5							
	A	B	C	D	E	F	G	Площ. (дм²)
1 200 x 600(2)	1 096	500	1 020	510	475	360	180	55
1 200 x 800(2)	1 096	700	1 020	510	675	560	280	77
1 400 x 600(2)	1 296	500	1 220	610	475	360	180	65
1 400 x 800(2)	1 296	700	1 220	610	675	560	280	91
1 600 x 600(2)	1 496	500	1 420	710	475	360	180	75
1 600 x 800	1 496	700	1 420	710	675	560	280	105
1 600 x 1 000	1 496	900	1 420	710	875	760	380	135
1 600 x 1 200	1 496	1 100	1 420	710	1 075	960	480	165
1 800 x 400(2)	1 696	300	1 620	810	275	160	80	51
1 800 x 600	1 696	500	1 620	810	475	360	180	85
1 800 x 800	1 696	700	1 620	810	675	560	280	119
1 800 x 1 000	1 696	900	1 620	810	875	760	380	153
1 800 x 1 200	1 696	1 100	1 620	810	1 075	960	480	187
1 800 x 1 600	1 696	1 500	1 620	810	1 475	1 360	680	254
2 000 x 400(2)	1 896	300	1 820	910	275	160	80	57
2 000 x 600	1 896	500	1 820	910	475	360	180	95
2 000 x 800	1 896	700	1 820	910	675	560	280	133
2 000 x 1 000	1 896	900	1 820	910	875	760	380	171
2 000 x 1 200	1 896	1 100	1 820	910	1 075	960	480	209
2 000 x 1 600	1 896	1 500	1 820	910	1 475	1 360	680	284
2 200 x 600(2)	2 096	500	2 020	1 010	475	360	180	105
2 200 x 800(2)	2 096	700	2 020	1 010	675	560	280	147
2 200 x 1 200(2)	2 096	1 100	2 020	1 010	1 075	960	480	231

Размеры шкафа Высота x Ширина	Монтажные платы с увелич. базой				
	A	B	C	E	Площ. (дм²)
1 600 x 800	1 496	790	1 437	673	118
1 600 x 1 000	1 496	990	1 437	873	148
1 600 x 1 200	1 496	1 190	1 437	1 073	178
1 800 x 600	1 696	590	1 637	473	100
1 800 x 800	1 696	790	1 637	673	134
1 800 x 1 000	1 696	990	1 637	873	168
1 800 x 1 200	1 696	1 190	1 637	1 073	202
2 000 x 600	1 896	590	1 837	473	112
2 000 x 800	1 896	790	1 837	673	150
2 000 x 1 000	1 896	990	1 837	873	188
2 000 x 1 200	1 896	1 190	1 837	1 073	226

Размеры монтажных плат малого размера Lina 12,5 и Lina 25

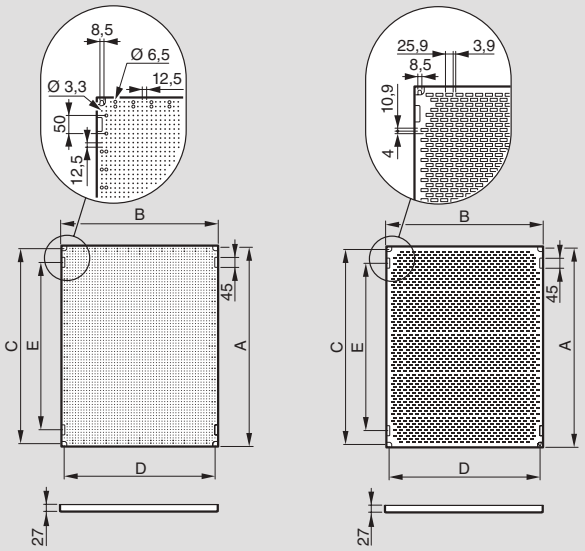

Монтажные пластины Высота x Ширина.	Монтажные пластины Lina 12,5 платы Lina 25					
	A	B	C	D	E	Площ. (дм²)
1 200 x 600(3)	1 103	503	1 075	475	950	55
1 200 x 800(3)	1 103	703	1 075	675	950	78
1 400 x 600(3)	1 303	503	1 275	475	1 150	66
1 400 x 800(3)	1 303	703	1 275	675	1 150	92
800 x 600(3)	703	503	675	475	550	35
800 x 800	703	703	675	675	550	49
800 x 1 000	703	903	675	875	550	63
800 x 1 200	703	1 103	675	1 075	550	78
800 x 1 600(3)	703	1 503	675	1 475	550	106
1 000 x 600(3)	903	503	875	475	750	45
1 000 x 800	903	703	875	675	750	63
1 000 x 1 000	903	903	875	875	750	82
1 000 x 1 200	903	1 103	875	1 075	750	100
1 000 x 1 600(3)	903	1 503	875	1 475	750	136

Уголок для усиления жесткости

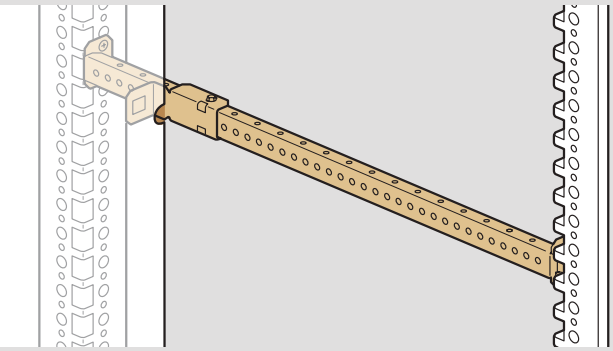

Уголок кат. № 0 480 21 и гориз. траверс в шкафу: добавляет точку крепления для монтажных плат или плат Lina 12,5 шириной 1 600 мм
Для моноблочных шкафов уголок Кат. № 0 480 21 применять с салазками Кат. № 0 480 22

(1) Ширина перфорации: внешней 112,5 мм, внутренней: 25 мм
(2) Только для стандартных монтажных пластин
(3) только для пластин Lina 25

Шкафы Altis™ сборные металлические

(продолжение)

Перегородка для разделения и изоляции

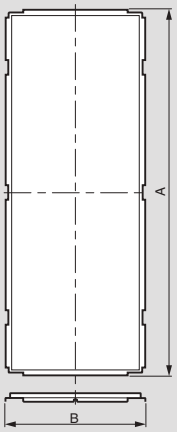

Размеры шкафа	A	B
1 800 x 400	1 702	303
1 800 x 500	1 702	403
2 000 x 400	1 902	303
2 000 x 500	1 902	403
2 000 x 600	1 902	503
2 000 x 800	1 902	703

Монтажная рама, состоящая из профильных стоек и DIN-реек

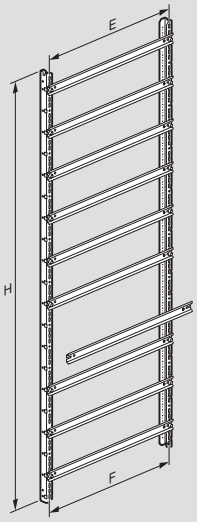

Размеры шкафа Высота x Ширина	Монтажна рама		
	E	F	H
1 200 x 600	475	455	1 175
1 200 x 800	675	655	1 175
1 800 x 400	275	255	1 775
1 800 x 600	475	455	1 775
1 800 x 800	675	655	1 775
1 800 x 1 000	875	855	1 775
1 800 x 1 200	1075	1055	1 775
2 000 x 400	275	255	1 975
2 000 x 600	475	455	1 975
2 000 x 800	675	655	1 975
2 000 x 1 000	875	855	1 975
2 000 x 1 200	1075	1055	1 975
1 600 x 600	475	455	1 575
1 600 x 800	675	655	1 575
1 600 x 1 200	1075	1055	1 575
2 000 x 1 600	1475	1455	1 975
1 400 x 600	475	455	1 375
1 400 x 800	675	655	1 375
2 200 x 600	475	455	2 175
2 200 x 800	675	655	2 175
2 200 x 1 200	1075	1055	2 175

Профильные стойки

Кат. № 0 475 50/51/52/53/54/55

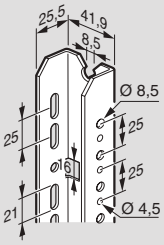

Рейки Lina 25

Кат. № 0 477 24/26/28/30/32/36

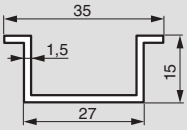

Профильные траверсы

Горизонтальные

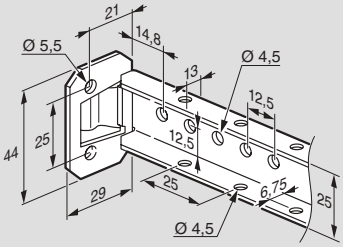

Многофункциональные

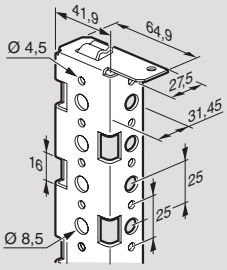

Комплект опор для тяжелого оборудования

Кат. № 0 474 75/76/77

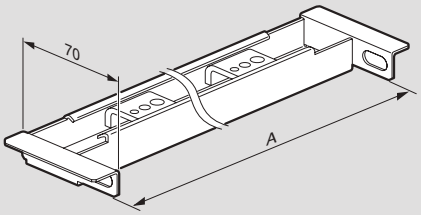

Кат. №	A
0 474 75	427
0 474 76	627
0 474 77	827

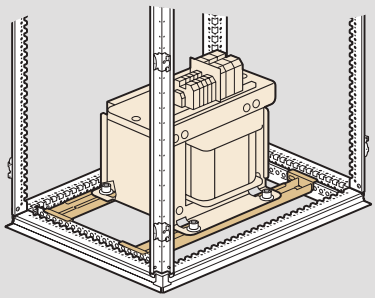

Полка

Кат. № 0 477 07/08/09

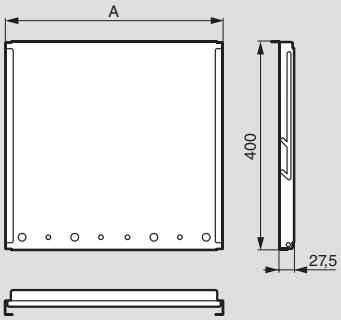

Ширина двери	A
600	441
800	641
1 000	841

Стандартные осветительные приборы

Кат. № 0 482 31/32/34/35

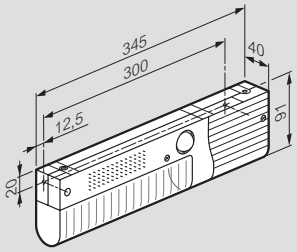

Компактный осветительный прибор

Кат. № 0 482 36

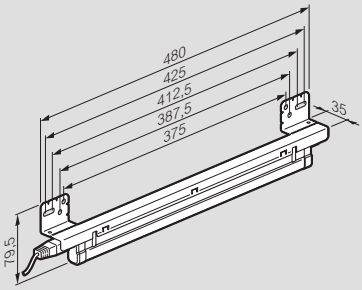

Монтажные профили и скобы из нержавеющей стали для крепления кабеля с зажимом 0 347 38

Кат. № 0 472 35/36/37/38/39

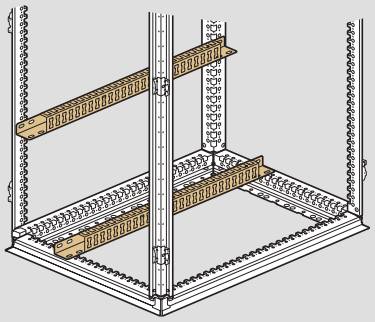

Приспособления для запирания шкафов Altis™

0 347 72

0 347 71

0 347 73

0 347 74

0 347 89

0 347 77

0 347 59

Упак.	Кат. №	Рукоятки с замками
1	0 347 72	2433 A, с цилиндром под стандартный ключ
1	0 347 71	Может комплектоваться любыми перечисленными ниже цилиндрами
1	0 347 73	CNOMO, под треугольный ключ 6,5 мм
1	0 347 74	Без возможности блокировки, допускается установка 1/2 цилиндра, соответствующего европейскому стандарту DIN (30+10 мм)
		Приспособления для запирания
1	0 347 75	Комплект приспособления для запирания Состоит из основания, запорного механизма под ключ с двойной бородкой и 2 крышек
		Цилиндры под стандартный ключ
		Для рукояток Кат. №№ 0 347 71/72 Поставляются в комплекте с 2 ключами Под ключи №
10	0 347 84	405
10	0 347 85	421
10	0 347 86	455
10	0 347 87	1242 E
10	0 347 88	3113 A
10	0 347 89	2433 A Если необходимы другие ключи, обращайтесь в компанию Legrand
		Цилиндры под специальный ключ
		Для рукояток Кат. №№ 0 347 71/72
10	0 347 76	Под квадратный ключ 6 мм
10	0 347 77	Под ключ с внутренним квадратом 8 мм
10	0 347 78	Под ключ с внутренним треугольником 6,5 мм
10	0 347 79	Под ключ с внутренним треугольником 8 мм
10	0 347 81	Под ключ с внутренним треугольником 11 мм (EDF)
10	0 347 59	Под ключ с двойной бородкой

0 347 75

0 365 42

0 368 42

Упак.	Кат. №	Ключи для цилиндров специальные
10	0 365 35	Под квадратный ключ 6 мм
10	0 365 38	Под ключ с внутренним квадратом 8 мм
10	0 365 39	Под ключ с внутренним треугольником 6,5 мм
10	0 365 40	Под ключ с внутренним треугольником 8 мм
10	0 365 41	Под ключ с внутренним треугольником 11 мм (EDF)
10	0 365 42	Под ключ с двойной бородкой
1	0 368 42	Универсальный ключ для различных типов цилиндров: с внутренним квадратом на 8, с внутренним квадратом на 6, с внутренним треугольником на 8 и с двойной бородкой

Стойки, рейки и элементы для крепления аппаратуры
стр. 342

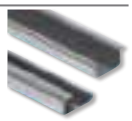

НАДЕЖНАЯ ЗАЩИТА ЭЛЕКТРООБОРУДОВАНИЯ

11 типоразмеров шкафов и щитов IP 66 – IK10

- **8 типоразмеров щитков**
- **Монтаж оборудования на пластинах или рейках**
- **3 типоразмера шкафов**
- **Возможность монтажа пластронов**

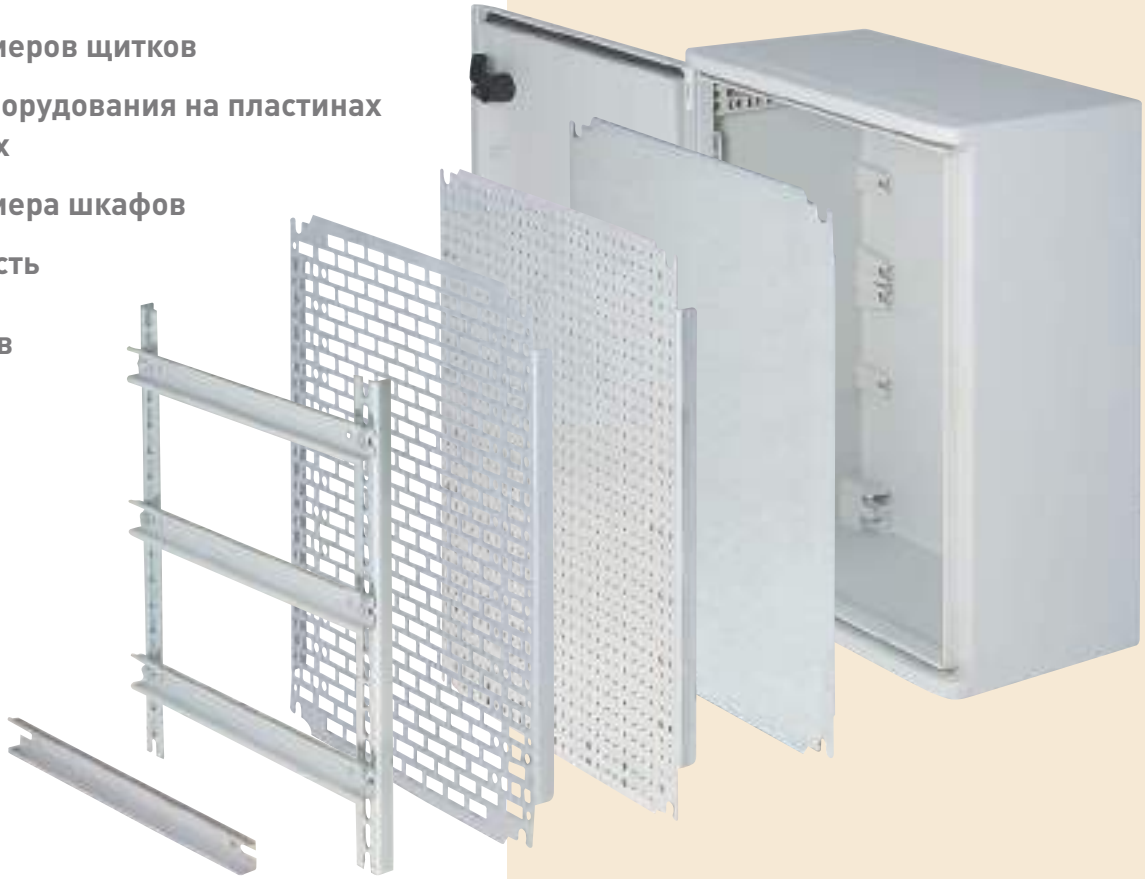

- **Монтажные аксессуары**

- Настенный мотаж на специальных петлях
- Монтаж на шпильках
- Напольный монтаж с цоколем
- Монтаж на подставках
- Наружная установка

- **Набор для монтажа Cabstop**

- Удобные пластины ввода кабеля Cabstop

- **Шкафы высотой 1400 – 1800 мм могут оснащаться козырьком крыши или цоколями, общими с моноблочными шкафами серии Altis**

Таблица выбора: Marina, Atlantic и Atlantic inox

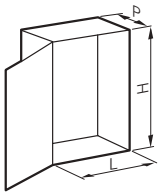

ГАБАРИТЫ				MARINA		ATLANTIC						
				ПОЛИЭСТЕР – IP 66 – IK 10		IP 66 (1 дверь)/IP 55 (2 двери) - IK 10				INOX IP 66 - IK 10		
				RAL 7035	RAL 7035	RAL 7035	RAL 7035 с остекленной дверью	RAL 7035	RAL 7035 с остекленной дверью	Inox 304 L	Inox 316 L	Inox 304 L с остекленной дверью
Формы	H (мм)	L (мм)	P (мм)									
	400	300	160			0 369 12		0 355 09[1]				
	300	200	160	0 362 50		0 369 10		0 355 00[1] с неперф. пластиной		0 352 00 с неперф. пластиной	0 352 40	
	400	300	200	0 362 51	0 362 71	0 369 17	0 369 27	0 355 02	0 354 92	0 352 01	0 352 41	0 352 21
	500	400	200	0 362 52	0 362 72	0 369 18	0 369 28	0 355 03	0 354 93	0 352 02	0 352 42	0 352 22
	600	400	200			0 369 19	0 369 29	0 355 04		0 352 03		
	500	400	250			0 369 25		0 355 07				
	600	400	250	0 362 55	0 362 75	0 369 26	0 369 36	0 355 08	0 354 94	0 352 05	0 352 45	0 352 25
	700	500	250	0 362 56	0 362 76	0 369 30	0 369 40	0 355 12	0 354 95	0 352 06	0 352 46	0 352 26
	800	600	250			0 369 31	0 369 41	0 355 14				
	1000	600	250			0 369 32		0 355 17				
	1000	800	250			0 369 33		0 355 18				
	700	500	300					0 355 22				
	800	600	300	0 362 61	0 362 81	0 369 37	0 369 47	0 355 23	0 354 96	0 352 11	0 352 47	0 352 31
	1000	600	300			0 369 38	0 369 48	0 355 26				
	1000	800	300	0 362 63	0 362 83	0 369 39	0 369 49	0 355 27	0 354 97	0 352 13	0 352 53	0 352 33
	1200	800	300	0 362 64	0 362 84	0 369 43		0 355 92		0 352 14		
	1200	1000	300					0 355 93[2]		0 352 16[2]		
	1400	1000	300					0 355 95[2]				
	800	600	400			0 369 44		0 355 28				
	1000	800	400			0 369 45		0 355 29				
	1200	800	400			0 369 46	0 369 56	0 355 96				
	1400	800	400			0 369 50	0 369 60	0 355 98		0 352 15		
	300	300	160			0 369 51		0 355 05[1]				
	300	300	200			0 369 55		0 355 30				
	400	400	200			0 369 57		0 355 31		0 352 07		
	500	500	250			0 369 62		0 355 32				
	600	600	250			0 369 64	0 369 74	0 355 10		0 352 09		
	800	800	250					0 355 15				
	600	600	300					0 355 20				
	800	800	300			0 369 68		0 355 24		0 352 12		
	1000	1000	300					0 355 91[2]				
	1200	1200	300					0 355 94[2]				
	600	600	400			0 369 72		0 355 36				
	1200	1200	400					0 355 97[2]				
	300	400	200			0 369 75		0 355 01		0 352 04		
	400	600	250			0 369 77		0 355 06		0 352 08		
	800	1000	250					0 355 33[2]				
	600	800	300			0 369 78		0 355 21[2]				
	600	1000	300			0 369 79		0 355 37[2]				
	800	1000	300			0 369 80		0 355 34[2]				
	1000	1200	300			0 369 81		0 355 90[2]				

[1] Без отверстия с металлической пластиной под кабельные вводы
[2] 2 двери
[A] для Atlantic
[M] для Marina

ОБОРУДОВАНИЕ									
Неперф. платы	Платы Lina 12,5	Платы перфорир. Lina 25	Стойки монт. Lina 25	Рейки Lina 25	Модульные шасси	Внутр. дверь	Козырек	Цоколи для Atlantic и Marina	Пластины Cabstop IP 55
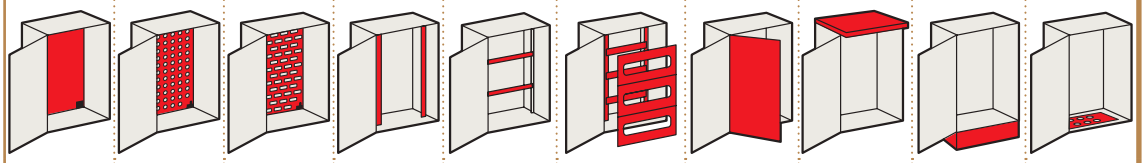									
0 360 52	0 360 04	0 360 12	0 361 51	0 367 80		0 363 59(3)			
0 360 49(M)	0 360 00(A) 0 360 01(M)	0 360 07(A) 0 360 99(M)	0 361 50(A)						
0 360 52	0 360 04	0 360 12	0 361 51	0 367 80	0 361 01	0 363 59(3)	0 365 51(A)		0 364 94
0 360 55	0 360 09	0 360 15	0 361 52	0 367 81	0 361 02	0 363 60(3)	0 365 52(A)		0 364 95
0 360 56	0 360 22	0 360 16	0 361 53	0 367 81		0 363 61(3)	0 365 52		0 364 95
0 360 55	0 360 09	0 360 15	0 361 52	0 367 81		0 363 60(3)	0 365 53		0 364 95
0 360 56	0 360 22	0 360 16	0 361 53	0 367 81	0 361 03	0 363 61(3)	0 365 53(A)		0 364 95
0 360 58	0 360 31	0 360 18	0 361 54	0 367 82	0 361 05	0 363 62(3)	0 365 64(A) 0 362 93(M)		0 364 96
0 360 59	0 360 33	0 360 19	0 361 55	0 367 83		0 363 63(3)	0 365 54		0 364 97
0 360 54	0 360 40	0 360 23	0 361 56	0 367 83			0 365 54		0 364 97
0 360 61	0 360 42	0 360 21	0 361 56	0 367 84		0 363 64(3)			0 364 97
0 360 58	0 360 31	0 360 18	0 361 54	0 367 82		0 363 62(3)			0 364 96
0 360 59	0 360 33	0 360 19	0 361 55	0 367 83	0 361 06	0 363 63(3)	0 365 56(A) 0 362 94(M)	0 363 00(A) 0 362 91(M)	0 364 97
0 360 54	0 360 40	0 360 23	0 361 56	0 367 83			0 365 56	0 363 00	0 364 97
0 360 61	0 360 42	0 360 21	0 361 56	0 367 84	0 361 09	0 363 64(3)	0 365 57(A) 0 362 95(M)	0 363 01(A) 0 362 92(M)	0 364 97
0 360 64	0 360 46	0 360 87	0 361 58	0 367 84	0 361 10	0 363 65(3)	0 365 57(A) 0 362 95(M)	0 363 01(A) 0 362 92(M)	0 364 97
0 360 65	0 360 47	0 360 88	0 361 58	0 367 85			0 365 61	0 363 02	2 x 0 364 96
0 360 68	0 360 79	0 360 98	0 361 59	0 367 85			0 365 61	0 363 02	2 x 0 364 96
0 360 59	0 360 33	0 360 19	0 361 55	0 367 83		0 363 63(3)		0 363 40	0 364 97
0 360 61	0 360 42	0 360 21	0 361 56	0 367 84		0 363 64(3)	0 365 60	0 363 41	0 364 97
0 360 64	0 360 46	0 360 87	0 361 58	0 367 84		0 363 65(3)	0 365 60	0 363 41	0 364 97
0 360 67	0 360 75	0 360 90	0 361 59	0 367 84			0 365 60	0 363 41	0 364 97
0 360 69	0 360 02	0 360 91	0 361 50	0 367 80					
0 360 69	0 360 02	0 360 91	0 361 50	0 367 80			0 365 51		0 364 94
0 360 70	0 360 05	0 360 92	0 361 51	0 367 81			0 365 52		0 364 95
0 360 71	0 360 14	0 360 93	0 361 52	0 367 82			0 365 64		0 364 96
0 360 57	0 360 24	0 360 17	0 361 53	0 367 83			0 365 54		0 364 97
0 360 60	0 360 34	0 360 20	0 361 55	0 367 84					0 364 97
0 360 57	0 360 24	0 360 17	0 361 53	0 367 83			0 365 56	0 363 00	0 364 97
0 360 60	0 360 34	0 360 20	0 361 55	0 367 84			0 365 57	0 363 01	0 364 97
0 360 63	0 360 43	0 360 25	0 361 56	0 367 85			0 365 61	0 363 02	2 x 0 364 96
0 360 66	0 360 48	0 360 89	0 361 58	0 367 86			0 365 63	0 363 03	2 x 0 364 97
0 360 57	0 360 24	0 360 17	0 361 53	0 367 83				0 363 40	0 364 97
0 360 66	0 360 48	0 360 89	0 361 58	0 367 86			0 365 62	0 363 43	2 x 0 364 97
0 360 52	0 360 04	0 360 11	0 361 50	0 367 81			0 365 52		0 364 95
0 360 56	0 360 22	0 360 13	0 361 51	0 367 83			0 365 54		0 364 97
0 360 61	0 360 42	0 360 94	0 361 55	0 367 85					2 x 0 364 96
0 360 59	0 360 33	0 360 06	0 361 53	0 367 84			0 365 57	0 363 01	0 364 97
0 360 54	0 360 40	0 360 08	0 361 53	0 367 85			0 365 61	0 363 02	2 x 0 364 96
0 360 61	0 360 42	0 360 94	0 361 55	0 367 85			0 365 61	0 363 02	2 x 0 364 96
0 360 65	0 360 47	0 360 10	0 361 56	0 367 86			0 365 63	0 363 03	2 x 0 364 97

(1) Без отверстия с металлической пластиной под кабельные вводы
(2) 2 двери
(3) для установки в шкафы Atlantic необходимо заказать Кат. № 0 363 69
(A) для Atlantic
(M) для Marina

АКСЕССУАРЫ

Монтажный комплект для Cabstop
Кат. № 0 364 98

Комплект освети-тельный
Кат. № 0 482 35

Полка для схем
Кат. № 0 365 80

Вентиляторы
Кат. № 0 365 74

Напольный монтаж
(стр. 322)

Замки (стр. 341)

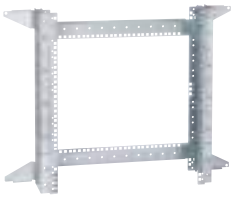

Шасси VDI 19"
(стр.337)

Щиты Marina

полиэстер – IP 66 – IK 10

0 362 63 + цоколь 0 362 92 + крыша 0 362 95

0 362 52 на подставках 0 364 36

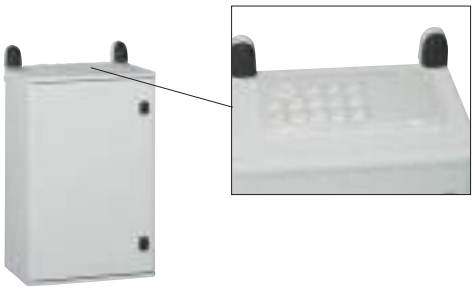

0 362 55 + пластины Cabstop 0 364 95 + набор 0 364 98 + петли 0 364 09

Технические характеристики **стр. 324**

IP 66 в соответствии с МЭК EN 60529, ГОСТ 14254-96, IK 10 в соответствии с МЭК EN 62262 (EN 50102). Класс II. Материал – полиэстер, армированный стекловолокном. Самозатухание до температуры 960°C в соответствии с МЭК EN 60695-2-11. Специально предназначены для агрессивных сред. Двери, открывающиеся на 180°, перевешиваются. Нетеряемые штыри (кроме Кат. № 0 362 50)
Монтаж оборудования на монтажные пластины или рейки. Возможность установки промежуточной пластины в щитки начиная со щитков 500 x 400 x 200 мм (кроме Кат. № 0 362 50). Возможность регулировки по глубине начиная с выс. 400 x шир. 300 мм с Кат. № 0 362 42

Щиты RAL 7035

Упак.	Кат. №	Габариты (мм) Выс. x Шир. x Глуб.	Аналогичные металлические щитки (мм) Выс. x Шир. x Глуб.
1	0 362 50	300 x 220 x 160	300 x 200 x 160
1	0 362 51	400 x 300 x 206	400 x 300 x 200
1	0 362 52	500 x 400 x 206	500 x 400 x 200
1	0 362 55	610 x 400 x 257	600 x 400 x 250
1	0 362 56	720 x 510 x 250	700 x 500 x 250
1	0 362 61	820 x 610 x 300	800 x 600 x 300
1	0 362 63	1 020 x 810 x 300	1 000 x 800 x 300
1	0 362 64	1 220 x 810 x 300	1 200 x 800 x 300

Щиты RAL 7035 со стеклянной дверью

Дымчатое закаленное стекло

		Габариты (мм) Выс. x Шир. x Глуб.	Стеклянная часть (мм) Выс. x Шир.
1	0 362 71	400 x 300 x 206	235 x 145
1	0 362 72	500 x 400 x 206	335 X 245
1	0 362 75	610 x 400 x 257	463 x 245
1	0 362 76	720 x 510 x 250	570 x 272
1	0 362 81	820 x 610 x 300	672 x 372
1	0 362 83	1 020 x 810 x 300	770 x 495
1	0 362 84	1 220 x 810 x 300	970 x 495

Цоколи RAL 7035

Высота 170 мм
Пластины ввода кабеля спереди и сзади
Возможность стыковки двух цоколей

		Для шкафов Шир. x Глуб. (мм)
1	0 362 91	600 x 300
1	0 362 92	800 x 300

Козырек для наружной установки RAL 7035

		Для шкафов Шир. x Глуб. (мм)
1	0 362 93	500 x 250
1	0 362 94	600 x 300
1	0 362 95	800 x 300

Аксессуары для монтажа

Петли для настенного монтажа
Набор из 4 петель, поставляются с винтами

		Для шкафов Выс. (мм)	Макс. Нагрузка (кг)
1	0 364 08	300	100
1	0 364 09	400 – 1 200	150

Монтажные шпильки

10	0 362 40	Резьба M8 для шкафов высотой более 400 мм

Напольный монтаж
Для напольного монтажа применяются 2 напольные стойки, которые поставляются с монтажными аксессуарами и винтами.
Стойки соответствуют EN 50125-3 (статические испытания при нормальной температуре)

		Для шкафов Выс. (мм)
1	0 364 36	400 – 800
1	0 364 37	1 000 – 1 200
1	0 364 39	Жесткие стойки Возможен монтаж удлинителей Кат. № 0 329 68

Аксессуары

1	0 362 42	Набор для регулировки по глубине пластин или шасси для щитков глуб. более 200 мм Набор из 4 креплений, поставляемых с винтами
10	0 394 49	Набор для монтажа рейки под углом 45° Поставляется с винтами M6, гайками и шайбами
1	0 364 98	Набор для монтажа пластины Cabstop Для монтажа двух пластин Cabstop Кат. № 0 364 94 или 95 и 0 364 96 или 97 Поставляются с изолированными винтами
1	0 362 44	Набор для объединения щитков (горизонтально и вертикально) для щитков выс. более 500 мм Набор состоит из: • 1 рамки, гарантирующей пыле- и влагозащиту щитков • 2 детали для монтажа петель Кат. № 0 364 09, которые заказываются отдельно
1	0 365 13	Блокиратор из нержавеющей стали для шкафов выс. более 400 мм Для монтажа макс. 3 замков
1	0 368 07	Рукоятка с фиксатором в трех точках Для монтажа на шкафах выс. более 700 мм Поставляется с регулируемым запорным механизмом Оснащены замковым механизмом для ключей № 2433 A

Другие аксессуары (стр. 335-338)

(1) Позволяет реализовать комплекты Класса II в соответствии с EN 604439-1

Щиты Marina

полиэстер – IP 66 – IK 10

0 362 85

0 362 86 + цоколь 0 362 96 + крыша 0 362 97

0 362 86 + цоколь 0 362 96 + крыша 0 362 97

Пример соединения 2 собранных и укомплектованных шкафов Кат. № 0 362 85 с цоколем Кат. № 0 362 96

Технические характеристики **стр. 324**

IP 66 в соответствии с МЭК EN 60529, ГОСТ 14254-96, IK 10 в соответствии с МЭК EN 62262 (EN 550102)
Класс II. Полиэстер, армированный стекловолокном. Самозатухание до 960°C в соответствии с МЭК EN 60695-2-111
Специально адаптирован для применения в агрессивных средах. Поставляются с комплектом для монтажа сплошной монтажной платы или монтажных стоек. Оснащены пластинами для ввода кабелей. Двери запираются в трех точках при помощи рукоятки с замком и ключом 2433 A. Возможна регулировка оборудования по глубине.

Упак.	Кат. №	Шкафы RAL 7035	
		Габариты (мм) Выс. x Шир. x Глуб.	Эквивалентные шкафы металлические (мм) Выс. x Шир. x Глуб.
1	0 362 85	1 460 x 800 x 463	1 400 x 800 x 400
1	0 362 86	1 660 x 800 x 463	1 600 x 800 x 400
1	0 362 87	1 860 x 800 x 463	1 800 x 800 x 400

Упак.	Кат. №	Цоколи RAL 7035
		Высота 170 мм Пластины ввода кабелей спереди и сзади Возможность соединения 2 цоколей
1	0 362 96	Для шкафов шир. 800 и глуб. 400 мм

Упак.	Кат. №	Козырек RAL 7035
1	0 362 97	Для шкафов шир. 800 и глуб. 400 мм

Оборудование

Платы неперфорированные

Гальванизированная сталь
Маркировка с шагом 100 мм
Допустимая нагрузка 200 кг/м²

Упак.	Кат. №	Для шкафов Выс. x шир. (мм)	Вес нетто (кг)
1	0 349 59	1 400 x 800	27
1	0 349 50	1 600 x 800	30,5
1	0 344 18	1 800 x 800	34

Платы Lina 12.5

Материал – гальванизированная сталь
Монтируются в шкафы при пом. монтажных стоек (кроме неперфорир. пластин Кат. № 346 08)
Допустимая нагрузка 50 кг/м²
Поставляются с монтажными винтами

Упак.	Кат. №	Для шкафов Выс. x шир. (мм)	Вес нетто (кг)
1	0 481 40	800 x 800	7,6
1	0 481 43	1 000 x 800	9,6
1	0 346 08	1 400 x 800	13,6

Оборудование (продолжение)

Перфорированные платы Lina 25

Оцинкованная сталь
Монтируются при помощи монтажных стоек (кроме неперфорированных пластин Кат. № 0 346 09)
Допустимая нагрузка 50 кг/м²
Поставляются с винтами

Упак.	Кат. №	Для шкафов Выс. x Шир.(мм)	Вес нетто (кг)
1	0 474 90	800 x 800	3,5
1	0 474 95	1 000 x 800	4,6
1	0 346 09	1 400 x 800	6,8

Монтажное оборудование

Стойки

Для реек Lina 25
Набор из 2 стоек из оцинкованной стали

Упак.	Кат. №	Для шкафов (мм)	Длина (мм)
1	0 363 90	1 400	1 381
1	0 363 91	1 600	1 581
1	0 363 92	1 800	1 781

Рейка Lina 25

Оцинкованная сталь
Для шкафов шириной 800 мм

Упак.	Кат. №	
5	0 477 28	Глубина 15 мм

Нарезаемая рейка

Длина 2 м

Упак.	Кат. №	
10	0 374 02	EN 60 715

Аксессуары

Упак.	Кат. №	
1	0 362 46	Рымблоты M14 Набор из 4 рымболтов. Макс. нагрузка 500 кг/м³
1	0 362 48	Набор для соединения шкафов

Щиты Marina

полиэстер – IP 66 – IK 10

Габариты, вес и полезные размеры

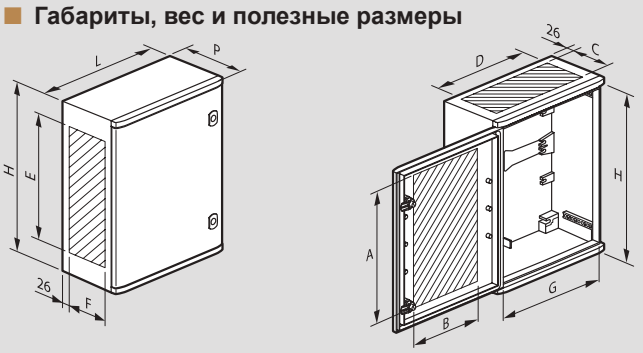

Кат. №	Габариты H x L x P (мм)	Вес (кг)	Вес с прозрач. дверью (кг)	Полезные размеры (мм)							
				A(1)	B(1)	C	D	E	F	G	H
0 362 50	300 x 220 x 160	1,75	-	260	120	105	195	250	115	194	280
0 362 51/71	400 x 300 x 206	3,7	4	300	180	130	250	260	150	260	350
0 362 52/72	500 x 400 x 206	5,1	5,6	400	280	130	350	360	150	360	450
0 362 33/55/75	610 x 400 x 257	6,4	7	510	280	180	350	460	180	360	560
0 362 34/56/76	720 x 510 x 250	11,2	12,3	600	340	170	400	560	170	460	662
0 362 35/61/81	820 x 610 x 300	15,2	16,7	700	440	220	500	660	230	560	762
0 362 36/63/83	1 020 x 810 x 300	21,8	23,9	900	600	220	700	860	230	760	962
0 362 37/64/84	1 220 x 810 x 300	25	27,5	1 100	600	220	700	1 060	230	760	1 162

(1) кроме шкафов с прозрачной дверцей

Монтаж оборудования

Кат. №.	A (мм)	B (мм)	C (мм)	D (мм)	E (мм)	F (мм)
0 362 50	263	163	-	-	-	-
0 362 51/71	325	225	125	225	102,5	228,5
0 362 52/72	425	325	225	325	87,5	228,5
0 362 33/55/75	525	325	325	325	95	328,5
0 362 34/56/76	625	425	425	425	100	428,5
0 362 35/61/81	725	525	525	525	100	528,5
0 362 36/63/83	925	725	725	725	100	728,5
0 362 37/64/84	1 125	725	925	725	100	728,5

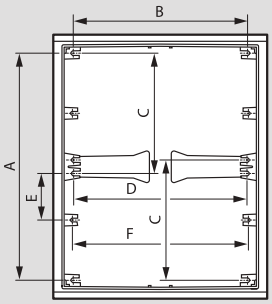

Монтаж платы малого размера

Кат.№ щитов	Габариты пластин (мм)	Кат. № пластин		
		Сплошные	Lina 12.5	Lina 25
0 362 52/72	300 x 400	0 360 51	0 360 04	0 360 11
0 362 33/55/75	400 x 400	0 360 70	0 360 05	0 360 92
0 362 34/56/76	500 x 500	0 360 71	0 360 14	0 360 93
0 362 35/61/81	600 x 600	0 360 57	0 360 24	0 360 17
0 362 36/63/83	800 x 800	0 360 60	0 360 34	0 360 20
0 362 37/64/84	1 000 x 800	0 360 61	0 360 21	0 360 42

Регулировка оборудования (опционно)

Кат. №	Пластины не-перфор-ные (мм)		Шасси с рейками ⊔ (мм)	
	A макс.	A мин. (с Кат.№ 0 362 42)	B макс.	B мин. (с Кат. № 0 362 42)
0 362 50	135	-	-	-
0 362 51/71	170	70	155	55
0 362 52/72	170	70	155	55
0 362 33/55/75	220	70	205	55
0 362 34/56/76	220	70	205	55
0 362 35/61/81	270	70	255	55
0 362 36/63/83	270	70	255	55
0 362 37/64/84	270	70	255	55

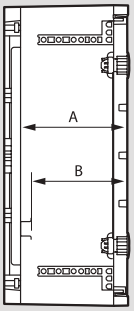

Монтаж

Кат. № 0 364 09

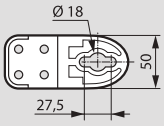

Кат. № 0 364 08

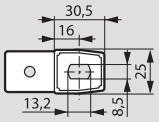

Монтаж (продолжение)

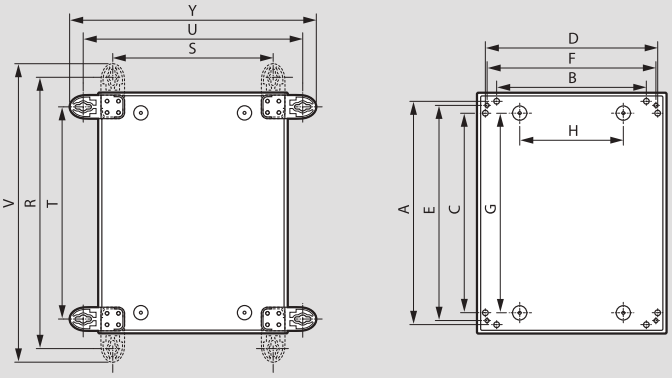

Кат. №	На шасси Кат.№ 0 364 36 (мм)		На столбах с набором Кат. № 0 364 46/47 /48/49 (мм)		Вне зоны оборудования и шасси Кат. № 0 364 37 (мм)		Монтаж на дно шкафов (мм)		Монтаж с вертикальными петлями (мм)			Монтаж с горизонт-ми петлями (мм)		
	A	B	C	D	E	F	G	H	R	S	V	T	U	Y
0 362 50(1)	-	-	-	-	-	-	220	150	330	190	359	270	250	279
0 362 51/71	364	218	325	266	358	259	325	120	470	241	525	341	370	425
0 362 52/72	464	318	425	366	458	359	425	220	570	341	625	441	470	525
0 362 33/55/75	574	318	525	366	558	358	525	220	680	341	735	551	470	525
0 362 34/56/76	683	427	630	460,5	664	468	600	200	789	441	844	641	579	634
0 362 35/61/81	781	525	730	560,5	764	568	700	300	887	548	942	758	677	732
0 362 36/63/83	981	725	-	-	964	768	900	500	1 087	748	1 142	958	877	932
0 362 37/64/84	1 181	725	-	-	1 164	768	1 100	500	1 287	748	1 342	1 158	877	932

(1) с петлями Кат. № 0 364 08

Шасси

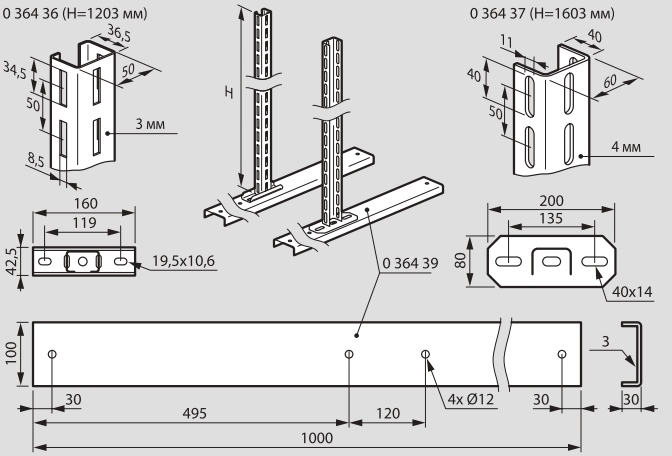

Цоколи и крыши

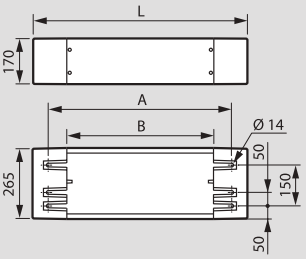

Крыша Кат. №.	Шир. (мм)	P (мм)	Вес (кг)
0 362 93	510	310	1
0 362 94	612	360	1,3
0 362 95	812	360	1,7

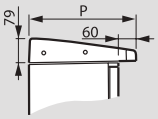

Цоколь Кат. №.	L (мм)	A (мм)	B (мм)	Вес (кг)
0 362 91	590	480	344	4,8
0 362 92	790	680	544	5,4

Габаритные и посадочные размеры – идентичны

Набор для соединения щитков Кат. № 0 362 44

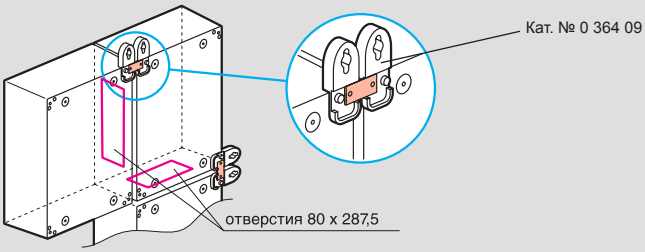

Щиты Marina

полиэстер – IP 66 – IK 10

Габаритные размеры, вес, полезные размеры

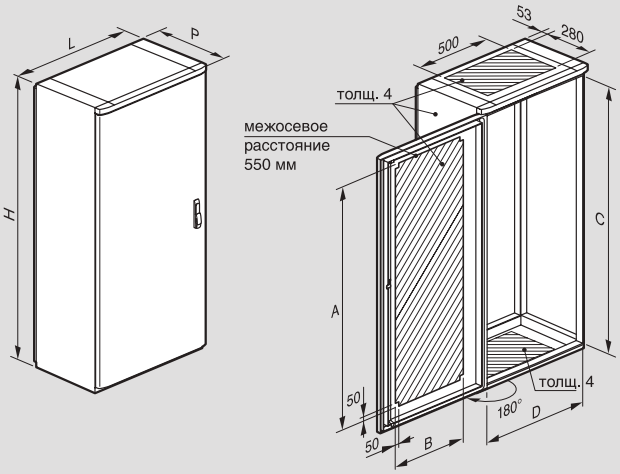

Кат. №	Габаритные размеры (мм)	Вес (кг)	Размеры (мм)			
			A	B	C	D
0 362 85	1 460 x 800 x 463(1)	49	1 230	530	1 300	700
0 362 86	1 660 x 800 x 463(1)	53	1 430	530	1 500	700
0 362 87	1 860 x 800 x 463(1)	57	1 630	530	1 700	700

(1) 487 с рукояткой

Монтаж оборудования

Кат. №	Плата		Монтажные(1) стойки	
	A	B	C	D
0 362 85	1 225	675	1 250	630
0 362 86	1 425	675	1 450	630
0 362 87	1 625	675	1 650	630

(1) для монтажа промежуточных плат

Необходимы монтажные стойки Lina 12.5 или Lina 25 для шкафов выс. 1600 и 1800 мм.

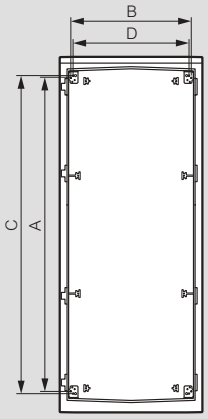

Габариты плат

Плата неперфорированная Кат. № 0 349 59

Плата Lina 12.5 Кат. № 0 346 08

Плата неперфорированная Lina 25 Кат. № 0 346 09

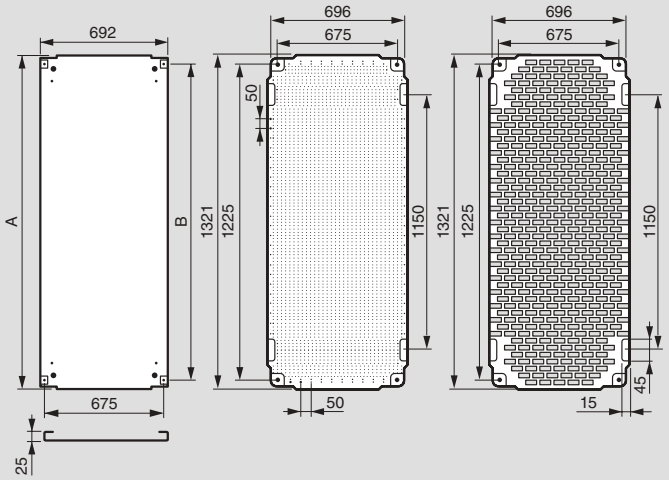

Габариты других пластин (стр. 299)

Высота	A	B
1400	1292	1225
1600	1492	1425
18060	1692	1625

Регулировка оборудования

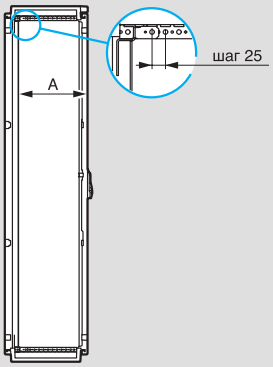

Плата (мм)		Плата част. (мм)		Шасси с рейками ⊔ (мм)	
A макс.	A мин.	A макс.	A мин.	A макс.	A мин.
379	109	357	88	351	82

Цоколь Кат. № 0 362 96

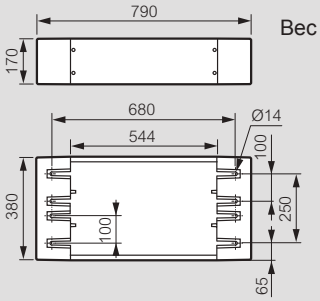

Вес 7 кг

Крыша Кат. № 0 362 97

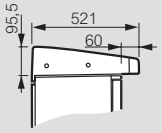

Ширина 794 мм
Вес 2,5 кг

Подъемное оборудование

4 элинга 500 кг.
+ 4 рымболта

A { 120° → 600 кг; 90° → 800 кг; 60° → 1 000 кг }

A { 90° → 800 кг; 60° → 900 кг }

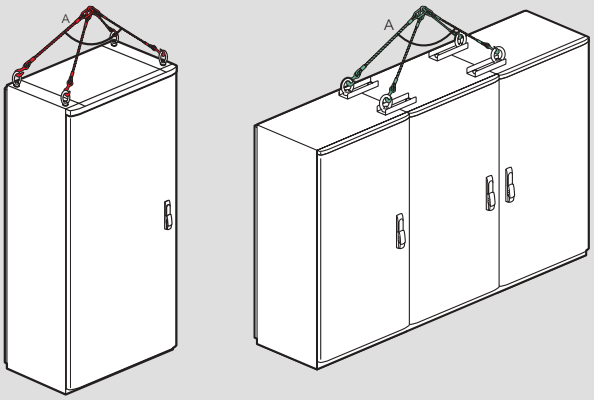

Шкаф Кат. №	Габариты шкафа (мм)	Габариты (мм)		
		A	B	C
0 362 85	1400 x 800 x 400	1460	1240	250
0 362 86	1600 x 800 x 400	1660	1240	300
0 362 87	1800 x 800 x 400	1860	1640	350

Металлические щиты Atlantic в комплекте со сплошной монтажной платой

IP55/IP66 - IK10

0 369 19

0 369 28

0 369 79

0 355 53

Таблица выбора щитов и их оборудования **стр. 320-321**
Технические характеристики **стр. 327**

IP66 в соответствии с МЭК EN 60529 для 1-дверных щитов IP55 в соответствии с МЭК EN 60529 для 2-дверных щитов
IK10 в соответствии с МЭК EN 62262
Сертификация cULus, Bureau Veritas
Ослабление сигнала на 20 дБ
Исключительная стойкость к коррозии и химическим веществам
Покрытие – текстурированный полиэстер толщиной 80 мкм. Антикоррозионная обработка дверных петель и шпилек
Реверсивная дверь
Поставляется со сплошной монтажной платой. Автоцентрирование монтажной платы. Замок под ключ с двумя бородками
Совместимость со всеми аксессуарами Atlantic
Цвет RAL 7035. Дополнительная регулировка глубины монтажа оборудования в щитах глубиной 250 мм, 300 мм, 400 мм с помощью салазок (стр. 338)

Металлические щиты

Упак.	Кат. № Сплошная металлическая дверь	Кат. № Остеклённая дверь	Габаритные размеры (мм) Выс. x Шир. x Глуб.	Число дверей	Масса (кг)
			Вертикальные		
1	0 369 10[1]		300 x 200 x 160	1	3.9
1	0 369 12[1]		400 x 300 x 160	1	6.3
1	0 369 13		500 x 400 x 160	1	10.3
1	0 369 17	0 369 27	400 x 300 x 200	1	6.9
1	0 369 18	0 369 28	500 x 400 x 200	1	11.2
1	0 369 19	0 369 29	600 x 400 x 200	1	13
1	0 369 20		600 x 500 x 200	1	16.8
1	0 369 21		700 x 500 x 200	1	20.3
1	0 369 25		500 x 400 x 250	1	13.2
1	0 369 26	0 369 36	600 x 400 x 250	1	14
1	0 369 30	0 369 40	700 x 500 x 250	1	23.8
1	0 369 31	0 369 41	800 x 600 x 250	1	30.9
1	0 369 32		1000 x 600 x 250	1	44.5
1	0 369 33		1000 x 800 x 250	1	49.5
1	0 369 37	0 369 47	800 x 600 x 300	1	32
1	0 369 38	0 369 48	1000 x 600 x 300	1	45
1	0 369 39	0 369 49	1000 x 800 x 300	1	56.9
1	0 369 42		1200 x 600 x 300	1	50.4
1	0 369 43		1200 x 800 x 300	1	67
1	0 369 44		800 x 600 x 400	1	41.6
1	0 369 45		1000 x 800 x 400	1	63.5
1	0 369 46	0 369 56	1200 x 800 x 400	1	73.6
1	0 369 50	0 369 60	1400 x 800 x 400	1	81.6
			Квадратные		
1	0 369 51[1]		300 x 300 x 160	1	4.8
1	0 369 55		300 x 300 x 200	1	5.6
1	0 369 57		400 x 400 x 200	1	8.7
1	0 369 59		500 x 500 x 200	1	13.6
1	0 369 62		500 x 500 x 250	1	15.2
1	0 369 64	0 369 74	600 x 600 x 250	1	22.8
1	0 369 68		800 x 800 x 300	1	48
1	0 369 72		600 x 600 x 400	1	33.5
			Горизонтальные		
1	0 369 11[1]		300 x 400 x 160	1	6.2
1	0 369 75		300 x 400 x 200	1	6.9
1	0 369 76		400 x 600 x 200	1	13
1	0 369 77		400 x 600 x 250	1	14
1	0 369 78		600 x 800 x 300	2	38.4
1	0 369 79		600 x 1000 x 300	2	47.4
1	0 369 80		800 x 1000 x 300	2	59.7
1	0 369 81		1000 x 1200 x 300	2	85.7

1: Без отверстия для ввода кабелей

Крыша RAL 7035

Сталь
Регулировка положения ± 20 мм (вперед-назад)

Упак.	Кат. №	Для щитов Ширина (мм)	Для щитов Глубина (мм)	Масса (кг)
1	0 365 51	300	200	1.2
1	0 365 52	400	200	1.4
1	0 365 67	500	200	1.8
1	0 365 68	600	200	2.1
1	0 365 53	400	250	1.8
1	0 365 64	500	250	2
1	0 365 54	600	250	2.5
1	0 365 56	600	300	3
1	0 365 57	800	300	3.6

Цоколи RAL 7021

Высота 200 мм
Пластины для ввода кабелей спереди и сзади

Упак.	Кат. №	Для щитов Ширина (мм)	Для щитов Глубина (мм)	Масса (кг)
1	0 363 00	600	300	6
1	0 363 01	800	300	6.7

Дверной контакт
стр. 314

Перфорированные монтажные платы Lina 12.5 и Lina 25, **стр. 312**

Двери: размеры, полезная площадь и установочные размеры

2 двери

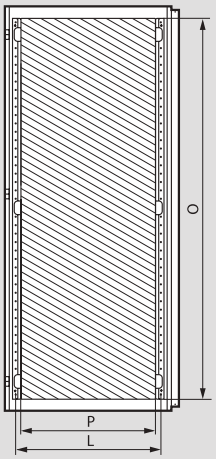

1 дверь

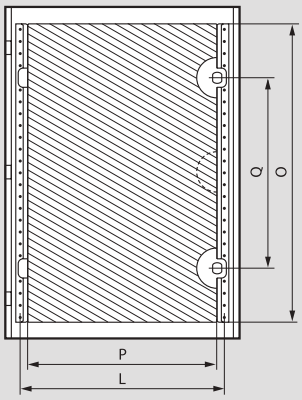

Щиты Высота (мм)	Щиты Ширина (мм)	Полезная площадь Высота O (мм)	Полезная площадь Ширина P (мм)	Полезная площадь Площадь Дм²	Расположение замков Q (мм)	Межосевое расстояние L (мм)
300	200	251	148	3.4	(1)	(3)
300	300	251	248	5.9	(1)	(3)
300	400	251	348	8.4	(1)	(3)
400	300	351	248	8.4	(1)	(3)
400	400	351	348	11.4	(1)	(3)
400	600	325	500	15.9	(1)	530
500	400	425	300	12.4	(1)	330
500	500	425	400	16.7	(1)	430
600	400	525	300	15.1	350(2)	330
600	600	525	500	25.6	350(2)	530
700	500	625	400	24.4	400(2)	430
800	600	725	500	35.6	500(2)	530
800	800	725	700	50.1	500(2)	730
800	1 000	725	400 x 2	29 x 2	(1)	430
1 000	600	925	500	45	(1)	530
1 000	800	925	700	64.4	(1)	730
1 000	1 000	925	400 x 2	37 x 2	(1)	430
1 200	800	1 125	700	78.4	(1)	730
1 200	1 000	1 125	400 x2	45 x 2	(1)	430
1 200	1 200	1 125	500 x 2	56.2 x 2	(1)	530
1 400	800	1 325	700	92.4	(1)	730
1 400	1 000	1 325	400 x 2	53 x 2	(1)	530

(1) Замок в центре
(2) Замки сверху и снизу
(3) Без крепления изнутри

Установочные размеры

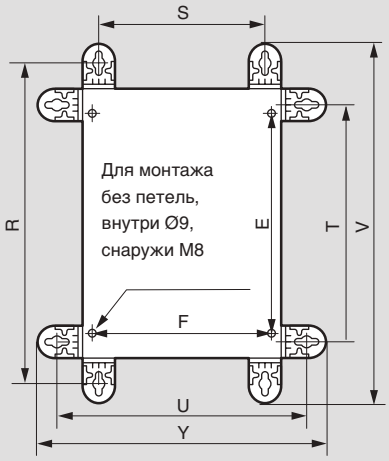

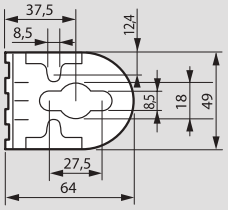

0 364 01

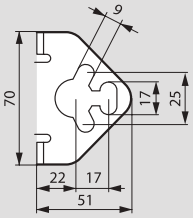

0 364 04

Щиты Выс. (мм)	Щиты Шир. (мм)	Вертикальные кронштейны R (мм)	Вертикальные кронштейны S (мм)	Межосевые расстояния E (мм)	Горизонтальные кронштейны T (мм)	Горизонтальные кронштейны U (мм)	Межосевые расстояния F (мм)	Габаритные размеры V (мм)	Габаритные размеры Y (мм)
300	200	350	150	225	250	250	169	430	330
300	300	350	250	225	250	350	269	430	430
300	400	350	350	225	250	450	369	430	530
400	300	450	250	325	350	350	269	530	430
400	400	450	350	325	350	450	369	530	530
400	600	450	550	325	350	650	569	530	730
500	400	550	350	425	450	450	369	630	530
500	500	550	450	425	450	550	469	630	630
600	400	650	350	525	550	450	369	730	530
600	600	650	550	525	550	650	569	730	730
700	500	750	450	625	650	550	469	830	630
800	600	850	550	725	750	650	569	930	730
800	800	850	750	725	750	850	769	930	930
800	1 000	850	950	725	750	1 050	969	930	1 130
1 000	600	1 050	550	925	950	650	569	1 130	730
1 000	800	1 050	750	925	950	850	769	1 130	930
1 000	1 000	1 050	950	925	950	1 050	969	1 130	1 130
1 200	800	1 250	750	1 125	1 150	850	769	1 330	930
1 200	1 000	1 250	950	1 125	1 150	1 050	969	1 330	1 130
1 200	1 200	1 250	1 150	1 125	1 150	1 250	1 169	1 330	1 330
1 400	800	1 450	750	1 325	1 350	850	769	1 530	930
1 400	1 000	1 250	1 150	1 325	1 350	1 050	969	1 530	1 130

Регулировка монтажных плат по глубине
(дополнительно)

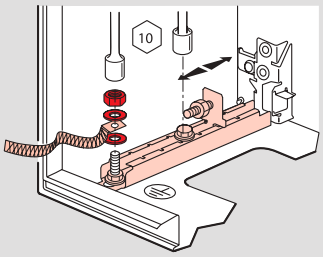

Монтажные платы и салазки представлены на стр. 321, 338

Размеры кабельного ввода

• шкафы шириной ≤ 800 мм

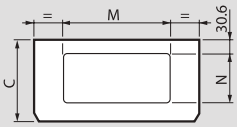

• шкафы шириной ≤ 1 000 мм

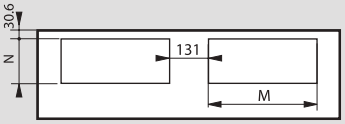

Щиты Ширина (мм)	Щиты Глубина (мм)	Максимальная глубина C (мм)	Размеры кабельного ввода M (мм)	Размеры кабельного ввода N (мм)	Кат. № пластин Cabstop
200	160	167	-	-	
300	200	207	169	115	0 364 94
400	200	207	269	115	0 364 95
400	250	257	269	115	0 364 95
500	250	257	369	150	0 364 96
500	300	307	369	150	0 364 96
600	250	257	469	150	0 364 97
600	300	307	469	150	0 364 97
600	400	407	469	150	0 364 97
800	250	257	469	150	0 364 97
800	300	307	469	150	0 364 97
800	400	407	469	150	0 364 97
1 000	250	257	369	150	0 364 96*
1 000	300	307	369	150	0 364 96*
1 200	300	307	469	150	0 364 97*
1 200	400	407	469	150	0 364 97*

* Возможно использование 2 пластин Cabstop™

Расположение оборудования

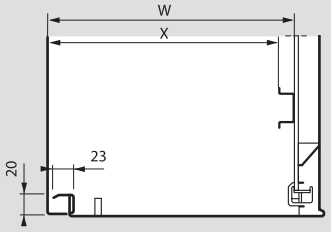

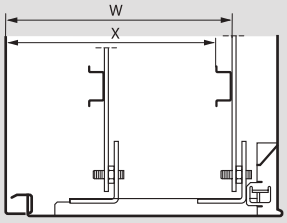

Глубина щита (мм)	Задняя панель щита W (мм)	Задняя панель щита X (мм)	С салазками Кат. № салазок	С салазками W мин.	С салазками W макс.	С салазками X мин.	С салазками X макс.
160	140	125	-	-	-	-	-
200	180	165	-	-	-	-	-
250	230	215	0 367 43	93	213	78	198
300	280	265	0 367 44	93	263	78	248
400	380	365	0 367 45	93	363	78	348

Atlantic

аксессуары

0 363 13

0 367 36 + 0 373 89 (стр. 336)

0 364 04

0 364 01

Упак.	Кат. №	Аксессуары
		Комплект из 4 кронштейнов
		Техническая информация (стр. 327)
10	0 364 01	Для нагрузок до 300 кг
1	0 364 04	Для нагрузок до 300 кг
		Фломастер
10	0 395 99	Фломастер на водной основе
		Цоколи моноблочные RAL 7021
		Три отверстия. Базовая высота: 200 мм

		Щиты ширина x глубина	Масса (кг)
1	0 363 40	600 x 400	8,7
1	0 363 41	800 x 400	10,2
1	0 363 43	1 200 x 400	13,6

		Комплект из угловых кронштейнов для установки симметричных реек
5	0 367 35	Под винты M6 (прилагаются) Используются для установки симметричных реек глубиной 15 мм на дверные направляющие

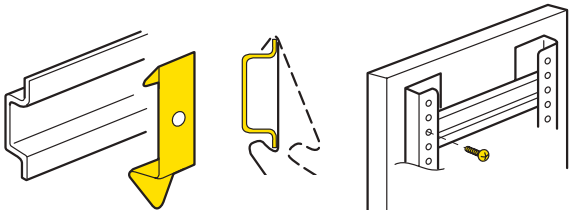

		Осветительные приборы с магнитным креплением
		Для щитков шириной ≥ 500 мм 11 Вт, люминесцентная лампа, 900 лм, патрон 2G7 IP 20 - IK 06 - 230 В - 50/60 Гц Материал UL 94 VO RAL 7012
1	0 482 34	Без розетки. Крепление на магнитах С кабелем питания длиной 3 м
1	0 482 35[1]	Без розетки. Крепление на магнитах С кабелем питания длиной 3 м С датчиком контроля открытия дверей, предназначенным для использования в электрошкафах, фиксированное время горения не более 6 мин. (дверные контакты не используются)
		Концевой выключатель
1	0 363 13	3 А – 240 В 1 контакт Н. О. – 1 контакт Н. З. Поставляется с кронштейнами

Аксессуары для кабель-каналов Lina 25™

0 482 35

0 367 10

6 361 78

6 361 95

Упак.	Кат. №	Монтажные аксессуары
100	6 361 90	Винт нейлоновый 4 мм
20	0 367 00	Крепеж на вертикальную рейку
500	6 361 94	Клипса пластиковая 4 мм
500	6 361 95	Клипса пластиковая 6 мм
		Стопорные клипсы
50	0 367 01	Фиксатор кабеля
20	6 361 70	Суппорт сепаратора
		Инструменты
1	0 367 10	Клещи для резки лотков
		Аксессуары для маркировки
50	0 367 02	Держатель этикеток 4/6 и 6/6.5
36	0 370 10	Держатель этикеток (крышка 15)
		Рукав монтажный
25	6 361 77	∅ 6 мм
25	6 361 78	∅ 12 мм
25	6 361 83	∅ 22 мм
25	6 361 79	огнестойкий ∅ 12 мм
		Суппорт для шины PE
5	0 367 36	В комплект входят крепежные уголки – 2 шт. и крепеж
		Медные шины с резьбовыми отверстиями

		Сечение (мм)	I номинальный (А)	Резьбовые отверстия ∅ мм	Резьбовые отверстия Шаг	Длин. (мм)
10	0 373 89	12 x 4	160	M5	18	990

Кабель-каналы Lina 25™ и Transcab
стр. 523

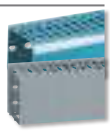

[1] Возможно крепление на винтах (поставляются в комплекте)

Оборудование Atlantic

0 364 95

Монтаж Cabstop на днище шкафа с комплектом 0 364 98

Упак.	Кат. №	Пластины для ввода кабеля Cabstop™
		IP 55 Пластины из полипропилена огнестойкие RAI 7032 Кабельный ввод состоит из механического зажима для кабеля и уплотнительной муфты с мембраной - мембрана прорывается с помощью кабеля (не требуется инструмент) - надежно закрепляет кабели Можно использовать кабели меньшего диаметра Поставляются с • заглушкой, позволяющей герметизировать случайно проколотый ввод • приспособлением для извлечения кабеля
1	0 364 94	Пластина: 13 отверстий от 5 до 14 1 отверстие от 14 до 24 Для щитов Atlantic Ширина x Глубина 300 x 200
1	0 364 95	Пластина: 13 отверстий от 5 до 14 1 отверстие от 14 до 24 Резерв 98 x 110 мм Для щитов Atlantic Ширина x Глубина 400 x 200 400 x 250
1	0 364 96	Пластина: 28 отверстий от 5 до 14 2 отверстия от 14 до 24 Резерв 97 x 145 мм Для щитов Atlantic Ширина x Глубина 500 x 250 500 x 300 1 000 x 250 1 000 x 300
1	0 364 97	Пластина: 28 отверстий от 5 до 14 2 отверстия от 14 до 24 Резерв 97 x 145 мм Для щитов Atlantic Ширина x Глубина 600 x 250 600 x 300 600 x 400 800 x 250 800 x 300 800 x 400 1 200 x 300[1] 1 200 x 400[1]
		Набор заглушек
1	0 364 98	Монтажный комплект для пластины Cabstop Для монтажа 2 пластин Cabstop: Кат. № 0 364 94 или 95 и Кат. № 0 364 96 или 97
		Набор шарниров для открывания двери на 180° Для двухдверных шкафов необходимо 2 комплекта
1	0 367 32	Комплект из 2 шарниров для щитов высотой до 600 мм
1	0 367 33	Комплект из 3 шарниров для щитов высотой до 700 мм

[1] Можно использовать 2 пластины Cabstop

Цоколи

Пластины ввода кабеля

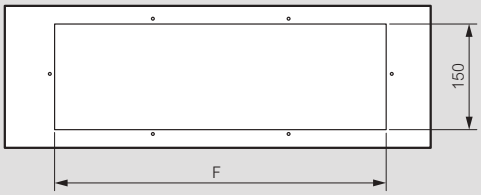

Вид сверху – монтаж шкафов

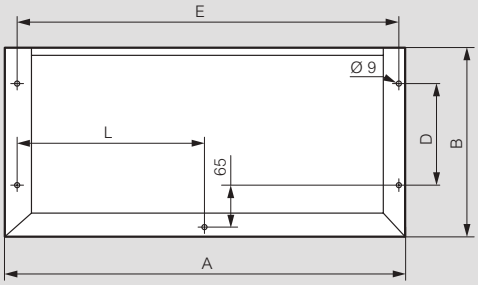

Вид снизу – крепление к полу

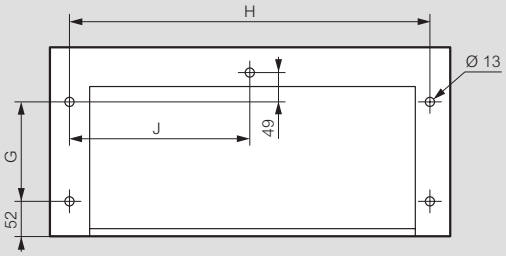

Ввод кабеля сбоку

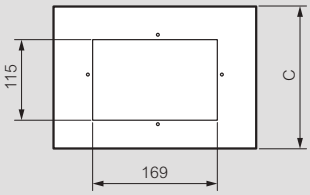

Кат. №	Для шкафов Шир. x Гл. (мм)	A	B	C	D	E	F	G	H	J	L
0 363 40	600 x 400	600	380	200	250	574	469	250	542	271	287
0 363 41	800 x 400	800	380	200	250	774	469	250	742	371	387
0 363 43	1 200 x 400	1 200	380	200	250	1 174	469 x 2	250	1 142	571	587
0 363 00	600 x 300	600	280	200	150	574	469	150	542	271	287
0 363 01	800 x 300	800	280	200	150	774	469	150	742	371	387
0 363 02	1 000 x 300	1 000	280	200	150	974	369 x 2	150	942	471	487
0 363 03	1 200 x 300	1 200	280	200	150	1 174	469 x 2	150	1 142	571	587

Монтаж крыши

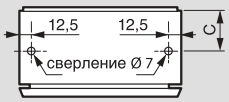

Кат. №	C (мм)
0 365 51/52	100
0 365 53/54/64	125
0 365 56/57/61/63	150
0 365 60/62	200

Atlantic-E

таблица выбора

ГАБАРИТЫ				МЕТАЛЛИЧЕСКИЕ ЩИТЫ	ОБОРУДОВАНИЕ							
				RAL 7035 (монтажная плата в комплекте)	Платы Lina 12.5	Перфорированные платы Lina 25	Монтажные стойки Lina 25	Рейки Lina 25	Модульные шасси	Козырек	Цоколи	Пластины Cabstop IP 55 (монтируются в днище шкафа Atlantic-E)
Формы	H (мм)	W (мм)	D (мм)									
	300	200	150	0 399 30	0 360 00	0 360 07	0 361 50	-	-	-	-	-
	400	300	150	0 399 34	0 360 04	0 360 12	0 361 51	0 367 80	-	-	-	-
	500	400	150	0 399 38	0 360 09	0 360 15	0 361 52	0 367 81	-	-	-	-
	400	300	200	0 399 35	0 360 04	0 360 12	0 361 51	0 367 80	0 361 01	0 365 51	-	-
	500	400	200	0 399 39	0 360 09	0 360 15	0 361 52	0 367 81	0 361 02	0 365 52	-	0 364 95
	600	400	200	0 399 42	0 360 22	0 360 16	0 361 53	0 367 81	-	0 365 52	-	0 364 95
	600	500	200	0 399 44	-	-	0 361 53	0 367 82	-	-	-	0 364 95
	700	500	200	0 399 51	0 360 31	0 360 18	0 361 54	0 367 82	-	-	-	0 364 95
	800	600	200	0 399 54	0 360 33	0 360 19	0 361 55	0 367 83	-	-	-	0 364 95
	500	400	250	0 399 40	0 360 09	0 360 15	0 361 52	0 367 81	-	0 365 53	-	0 364 95
	600	400	250	0 399 43	0 360 22	0 360 16	0 361 53	0 367 81	0 361 03	0 365 53		0 364 95
	600	500	250	0 399 45	-	-	0 361 53	0 367 82	-	0 365 64	-	0 364 95
	700	500	250	0 399 52	0 360 31	0 360 18	0 361 54	0 367 82	0 361 05	0 365 64	-	0 364 95
	800	600	250	0 399 55	0 360 33	0 360 19	0 361 55	0 367 83	-	0 365 54	-	0 364 97
	1000	800	250	0 399 64	0 360 42	0 360 21	0 361 56	0 367 84	-	-	-	0 364 97
	800	600	300	0 399 56	0 360 33	0 360 19	0 361 55	0 367 83	0 361 06	0 365 56	0 363 00	0 364 97
	1000	600	300	0 399 63	0 360 40	0 360 23	0 361 56	0 367 83	-	0 365 56	0 363 00	0 364 97
	1000	800	300	0 399 65	0 360 42	0 360 21	0 361 56	0 367 84	0 361 09	0 365 57	0 363 01	0 364 97
	1200	800	300	0 399 69	0 360 46	0 360 87	0 361 58	0 367 84	0 361 10	0 365 57	0 363 01	0 364 97
	300	300	150	0 399 31	0 360 02	0 360 91	0 361 50	0 367 80	-	-	-	-
	300	300	200	0 399 32	0 360 02	0 360 91	0 361 50	0 367 80	-	0 365 51	-	-
	400	400	200	0 399 36	0 360 05	0 360 92	0 361 51	0 367 81	-	0 365 52	-	0 364 95
	500	500	250	0 399 41	0 360 14	0 360 93	0 361 52	0 367 82	-	0 365 64	-	0 364 95
	600	600	250	0 399 46	0 360 24	0 360 17	0 361 53	0 367 83	-	0 365 54	-	0 364 97
	800	800	300	0 399 59	0 360 34	0 360 20	0 361 55	0 367 84	-	0 365 57	0 363 01	0 364 97
	300	400	200	0 399 33	0 360 04	0 360 11	0 361 50	0 367 81	-	0 365 52	-	0 364 95
	400	600	250	0 399 37	0 360 22	0 360 13	0 361 51	0 367 83	-	0 365 54	-	0 364 97

Осветительный прибор (стр. 328)

Кронштейны для крепления к стене (стр. 331)

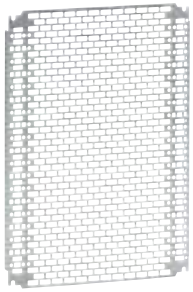

Универсальные аксессуары Atlantic и Marina (стр. 336-338)

Atlantic-E

IP 66 – IK 10

0 399 30

0 399 35

0 399 43

0 399 53

Технические характеристики **стр. 332**

Металлические щиты RAL 7035

IP 66 - IK 10 в соответствии с МЭК EN 60529
В комплект поставки входит оцинкованная сплошная монтажная плата
Дверь реверсивная, поставляется с 1 замком под ключ с двойной бородкой для щитов размером 500 x 500 x 250 мм и 2 замками под ключ с двойной бородкой для щитов размером от 600 x 400 x 150 мм
Съёмная пластина кабельного ввода в комплекте
Возможна установка пластин Cabstop
Может быть оборудован перфорированными платами Lina 12.5 и Lina 25, перфорированными монтажными профилями, рейками DIN или модульными шасси с изолирующими лицевыми панелями (стр. 337-338)
Цвет: RAL 7035
Покрытие - текстурированный полиэстер толщиной 80 мкм

Упак.	Кат. №	Внешние размеры (мм) Высота	Ширина	Глубина	Масса (кг)
1	0 399 30*	300	200	150	4,5
1	0 399 31*	300	300	150	4,7
1	0 399 32*	300	300	200	4,8
1	0 399 33	300	400	200	6,7
1	0 399 34*	400	300	150	6,2
1	0 399 35*	400	300	200	6,6
1	0 399 36	400	400	200	10,5
1	0 399 37	400	600	250	13,5
1	0 399 38*	500	400	150	11,0
1	0 399 39	500	400	200	11,4
1	0 399 40	500	400	250	12,0
1	0 399 41	500	500	150	12,5
1	0 399 42	600	400	200	13,0
1	0 399 43	600	400	250	13,4
1	0 399 44	600	500	200	15,9
1	0 399 45	600	500	250	16,5
1	0 399 46	600	600	250	17,0
1	0 399 51	700	500	200	20,0
1	0 399 52	700	500	250	21,0
1	0 399 54	800	600	200	27,0
1	0 399 55	800	600	250	30,3
1	0 399 56	800	600	300	31,7
1	0 399 59	800	800	300	33,5
1	0 399 63	1000	600	300	48,0
1	0 399 64	1000	800	250	49,4
1	0 399 65	1000	800	300	51,9
1	0 399 69	1200	800	300	61,9

Цоколи RAL 7021

Высота 200 мм
Пластины для ввода кабелей спереди и сзади
Для щитов глубиной 300 мм

		Ширина щита (мм)	Масса (кг)
1	0 363 00	600	6
1	0 363 01	800	6.7

1: По наличию данной продукции свяжитесь с представителем Группы Legrand

*Не имеют отверстия для ввода кабеля

Козырек для наружной установки RAL 7035

Сталь
Регулировка положения ± 20 мм (вперед-назад)

Упак.	Кат. №	Для щитов Ширина (мм)	Глубина (мм)	Масса (кг)
1	0 365 51	300	200	1.2
1	0 365 52	400	200	1.4
1	0 365 53	400	250	1.8
1	0 365 64	500	250	2
1	0 365 54	600	250	2.5
1	0 365 56	600	300	3
1	0 365 57	800	300	3.6

Пластина Cabstop IP 55

Пластина для ввода кабеля
Кабельные вводы, состоящие из кабельного зажима, обеспечивающего защиту от механического воздействия, и элементов из эластомера, обеспечивающих герметичность
Мембрана прокалывается непосредственно кабелем (для введения кабеля инструмент не требуется). Обеспечивает плотное облегание кабеля. Позволяет заменять кабель
Пластина выполнена из огнестойкого полипропилена, цвет RAL 7035
Устанавливается на место штатной пластины кабельного ввода щитов Atlantic
В комплект поставки входят:
- заглушки, позволяющие закрыть проколотый кабельный ввод, обеспечив степень защиты IP 55
- приспособление для извлечения кабеля

		Кол-во отверстий Ø 5-14 мм	Кол-во отверстий Ø 14-24 мм	Кол-во резервных отверстий
1	0 364 95	13	1	1

Кронштейны для крепления к стене

1 — 0 364 04
Комплект из 4 шт.
Для тяжелых нагрузок до 300 кг
Горизонтальная и вертикальная установка (для щитов с крышей - только горизонтальная)
Сплав Zamak, цвет RAL 7035
Поставляются с крепежом

Металлические вставки замков

10	0 399 80	С квадратным углублением 6 мм
10	0 399 81	С треугольным выступом 8 мм

Цилиндрические вставки

Поставляются с двумя ключами

		Под ключ №
10	0 399 86	405
10	0 399 87	455
10	0 399 88	2433 A
10	0 365 45	Комплект из двух ключей 2433 A

Металлические ключи для вставок

10	0 365 38	С квадратным углублением 8 мм
10	0 365 40	С треугольным выступом 8 мм

Защитный проводник

20 — 0 363 95
Желто-зеленый проводник. Сечение 6 мм², длина 200 мм. Диаметр отверстий 6,5 мм

Двери: размеры и полезная площадь

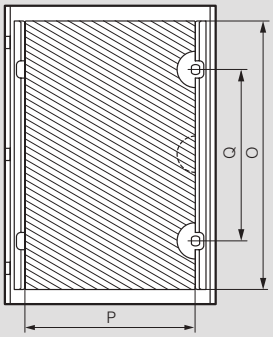

(1) Замок посередине
(2) Замок сверху и снизу

Щиты В x Ш (мм)	Полезная площадь двери: Высота O (мм)	Ширина P (мм)	Площадь (дм²)	Расположение замков Q (мм)
300 x 200	251	80	2.0	(1)
300 x 300	251	180	4.5	(1)
300 x 400	251	280	7.0	(1)
400 x 300	351	180	6.3	(1)
400 x 400	351	280	9.8	(1)
400 x 600	351	480	16.8	(1)
500 x 400	425	280	11.9	(1)
500 x 500	425	380	16.1	(1)
600 x 400	525	280	14.7	350(2)
600 x 500	525	380	19.9	350(2)
600 x 600	525	480	25.2	350(2)
700 x 500	625	380	23.7	450(2)
800 x 600	725	480	36.0	550(2)
800 x 800	725	680	49.3	550(2)
1000 x 600	925	480	44.4	750(2)
1000 x 800	925	680	62.9	750(2)
1200 x 800	1125	680	76.5	950(2)

Пластины для ввода кабеля

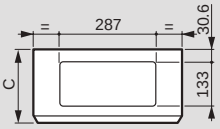

Щиты (мм) Ш	Г	Общая глубина C
400	200	205
400	250	255
500	200	205
500	250	255
600	200	205
600	250	255
600	300	305
800	250	255
800	300	305

Полезная глубина

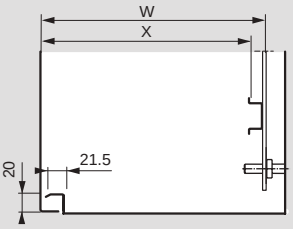

Глубина щита (мм)	Расстояние до задней стенки W (мм)	X (мм)
150	130	115
200	180	165
250	230	215
300	280	265

Цоколи

Пластины для ввода кабеля

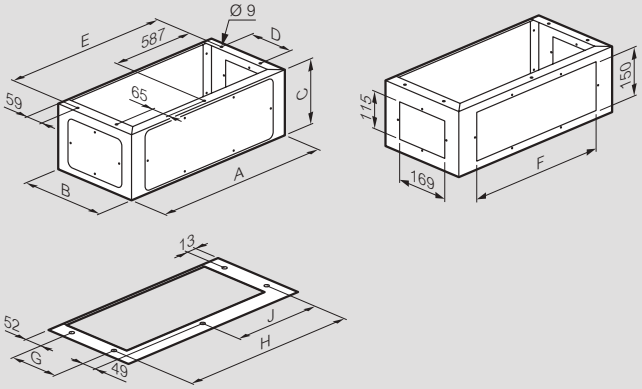

Кат. №	Шкафы Ш x Г (мм)	A	B	C	D	E	F	G	H	J
0 363 00	600 x 300	600	280	200	150	574	469	150	542	271
0 363 01	800 x 300	800	280	200	150	774	469	150	742	371

Установочные размеры

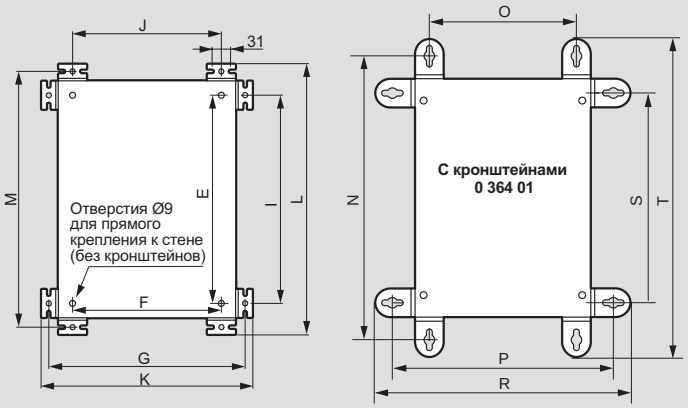

Щиты H (мм)	W (мм)	Вертикальные кронштейны M (мм)	J (мм)	Межосевые расстояния E (мм)	Горизонтальные кронштейны I (мм)	G (мм)	Межосевые расстояния F (мм)	Габариты L (мм)	K (мм)	Габариты с кронштейнами 0 364 01 T (мм)	R (мм)	Вертикальные кронштейны N (мм)	O (мм)	Горизонтальные кронштейны P (мм)	S (мм)
300	200	330	150	250	250	230	150	356	256	430	330	375	150	275	250
300	300	330	250	250	250	330	250	356	356	430	430	375	250	375	250
300	400	330	350	250	250	430	350	356	456	430	530	375	350	475	250
400	300	430	250	350	350	330	250	456	356	530	430	475	250	375	350
400	400	430	350	350	350	430	350	456	456	530	530	475	350	475	350
400	600	430	550	350	350	530	550	456	656	530	730	475	550	575	350
500	400	530	350	450	450	430	350	556	456	630	530	575	350	475	450
500	500	530	450	450	450	530	450	556	556	630	630	575	450	575	450
600	400	630	350	550	550	430	350	656	456	730	530	675	350	475	550
600	500	630	450	550	550	530	450	656	556	730	630	675	450	575	550
600	600	630	550	550	550	630	550	656	656	730	730	675	550	675	550
700	500	730	450	650	650	530	450	756	556	830	630	775	450	575	650
800	600	830	550	750	750	630	650	856	656	930	730	875	550	675	750
800	800	830	750	750	750	830	750	856	856	930	930	875	750	875	750
1000	600	1030	550	950	950	630	550	1056	656	1130	730	1075	550	675	950
1000	800	1030	750	950	950	830	750	1056	856	1130	930	1075	750	875	950
1200	800	1230	750	1150	1150	830	750	1256	856	1330	930	1275	750	875	1150

Крепление крыши

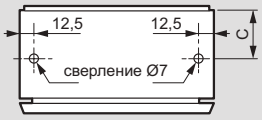

Кат. №	C (мм)
0 365 51/52	100
0 365 53/54/64	125
0 365 56/57	150

Оборудование для металлических щитов Atlantic-E

Пластины Cabstop, платы Lina, шасси и рейки

Пластины Cabstop IP 55

- Сопротивление при растяжении: не менее 15 кг
- Температура эксплуатации: от - 20 °C до + 65 °C
- Стойкость к смазочно-охлаждающим жидкостям ASTM № 3
- Стойкость при испытании нагретой проволокой: 750 °C согласно МЭК EN 60695-2-11

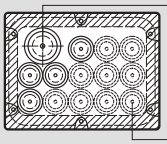

Ввод диаметром 14-25 мм, аналог CG PG 21/29 ISO 25/32

Ввод диаметром 5-15 мм, аналог CG PG 9/11/13/16 ISO 16/20

Размеры щита высота x ширина (мм)	Размеры плат сплошные / Lina 12.5 / Lina 25		Полезная площадь для монтажа	Монтаж плат	
	G (мм)	H (мм)	(дм²)	F (мм)	E (мм)
300 x 200	256	156	4.2	225	125
300 x 300	256	256	6.2	225	225
300 x 400(1)	256	356	8.2	225	325
400 x 300(1)	356	256	8.2	325	225
400 x 400	356	356	11.7	325	325
400 x 600(1)	356	556	18.7	325	525
500 x 400	456	356	15.2	425	325
500 x 500	456	456	19.2	425	425
600 x 400(1)	556	356	18.7	525	325
600 x 600	556	556	29.7	525	525
700 x 500	656	456	28.7	625	425
800 x 600(1)	756	556	40.7	725	525
800 x 800	756	756	55.7	725	725
1000 x 600(1)	956	556	51.7	925	525
1000 x 800(1)	956	756	70.7	925	725
1200 x 800	1156	756	85.7	1125	725

(1) Для вертикальной и горизонтальной установки

Ширина

Кат. № 0 364 95

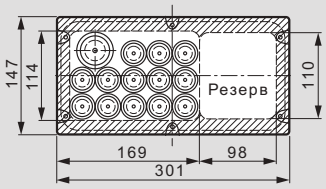

Вид сбоку

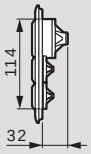

Сплошные монтажные платы Lina 12.5 и перфорированные монтажные платы Lina 25

Сплошная плата

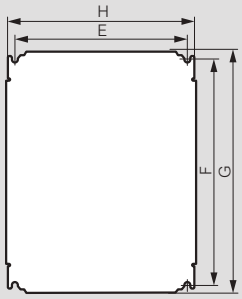

Размеры отверстий перфорированной платы Lina 12.5

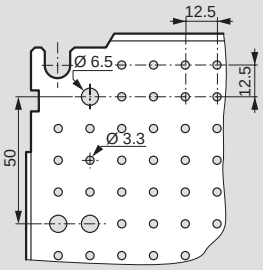

Размеры отверстий перфорированной платы Lina 25

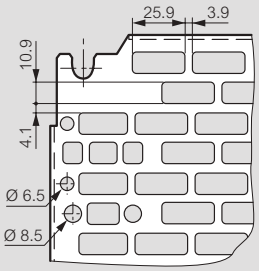

Собранное шасси из стоек и реек Lina 25

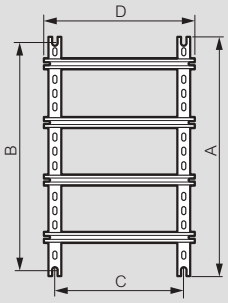

Размеры щита высота x ширина (мм)	Высота стойки	Длина рейки	Монтаж шасси	
	A (мм)	D (мм)	B (мм)	C (мм)
300 x 300	237	243	225	225
300 x 400	237	343	225	325
400 x 300	337	243	325	225
400 x 400	337	343	325	325
400 x 600	337	543	325	525
500 x 400	437	343	425	325
500 x 500	437	443	425	425
600 x 400	537	343	525	325
600 x 600	537	543	525	525
700 x 500	637	443	625	425
800 x 600	737	543	725	525
800 x 800	737	743	725	725
1000 x 600	937	543	925	525
1000 x 800	937	743	925	725
1200 x 800	1137	743	1125	725

Разрезные монтажные профили Lina 25

Кат.№ 0 361 50/51/52/53/54/55/56

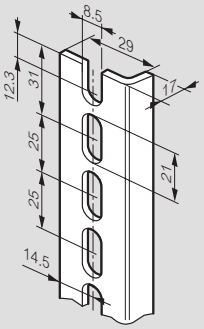

Кат. № 0 361 58

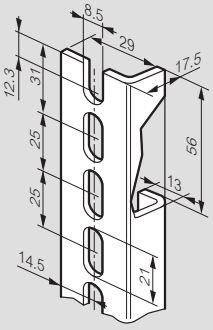

(1) Средние метки для распиливания нанесены с шагом 25 мм, 2 другие позволяют получить длину, эквивалентную Кат. № 0 361 50/51/52/53/54/55/56

Рейки

Кат. № 0 367 80/81/82/83/84

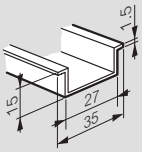

Щиты Atlantic inox из нержавеющей стали

304 L и 316 L

Кронштейн из нержавеющей стали для крепления к стене в вертикальном или горизонтальном положении

0 352 01 + 0 364 06

0 352 42

0 352 21

0 352 16

Технические характеристики **стр. 335**

Для эксплуатации в агрессивных средах. Отделка - матовая нержавеющая сталь
Двери со скругленными углами, замки с двумя планками. Защитный козырек
Реверсивный щит. Автоцентрирование оборудования
Дополнительная возможность регулирования по глубине начиная с размера 600 x 400 x 250 мм, Кат. № 0 367 43/44/45 (стр. 338)

Щиты из нержавеющей стали

IP 66 в соответствии с МЭК EN 60259 (IP 55 для 2-дверных щитов).
LCIE № 80257-575296
IK 10 в соответствии с МЭК EN 62262 (EN 50102)
Néma 4x (Nema 12 для 2-дверных щитов)
Соответствуют требованиям UL, CSA, Bureau Véritas, ГОСТ, LRS

Вертикальные, 1 дверь

Упак.	Кат. № 304 L	Кат. № 316 L	Внешние размеры Высота (мм)	Ширина (мм)	Глубина (мм)	Масса (кг)
1	0 352 00[1]	0 352 40[1,2]	300	200	160	4
1	0 352 01	0 352 41[2]	400	300	200	5,8
1	0 352 02	0 352 42[2]	500	400	200	8,3
1	0 352 03		600	400	200	10,8
1	0 352 05	0 352 45[2]	600	400	250	12
1	0 352 06	0 352 46[2]	700	500	250	15
1	0 352 11	0 352 47[2]	800	600	300	22
1	0 352 13	0 352 53[2]	1000	800	300	38
1	0 352 14		1200	800	300	45
1	0 352 15		1400	800	400	66

Вертикальные, 2 двери

FДверь с запорным механизмом в 3 точках и ручкой 2433 A (если необходимы другие ключи обращайтесь в компанию Legrand)
Левая дверь запирается внутренней центральной ручкой в двух точках

Упак.	Кат. № 304 L	Внешние размеры Высота (мм)	Ширина (мм)	Глубина (мм)	Масса (кг)
1	0 352 16	1200	1000	300	58

Квадратные

Упак.	Кат. №	Высота (мм)	Ширина (мм)	Глубина (мм)	Масса (кг)
1	0 352 07	400	400	200	7
1	0 352 09	600	600	250	15,5
1	0 352 12	800	800	300	28

Горизонтальные

Упак.	Кат. №	Высота (мм)	Ширина (мм)	Глубина (мм)	Масса (кг)
1	0 352 04	300	400	200	6
1	0 352 08	400	600	250	12

Щиты из нержавеющей стали, 304 L, с остекленной дверью

IP 66 в соответствии с МЭК EN 60259 (IP 55 для 2-дверных щитов). LCIE № 80257-575296
IK 10 в соответствии с МЭК EN 62262 (EN 50102)
Néma 4x (Nema 12 для 2-дверных щитов)
Затемненное закаленное стекло

Упак.	Кат. №	Внешние размеры Высота (мм)	Ширина (мм)	Глубина (мм)	Размеры прозрачной части Высота (мм)	Ширина (мм)	Масса (кг)
1	0 352 21	400	300	200	300	128	7,5
1	0 352 22	500	400	200	400	228	8,5
1	0 352 25	600	400	250	500	228	12
1	0 352 26	700	500	250	600	328	15
1	0 352 31	800	600	300	700	428	25
1	0 352 33	1000	800	300	850	628	38

Кронштейны из нержавеющей стали для крепления к стене

Рассчитаны на нагрузку 300 кг
Применяются в вертикальном или горизонтальном положении
Поставляются в комплекте с резьбовым крепежом из нержавеющей стали
Комплект из 4 кронштейнов

Упак.	Кат. №	
1	0 364 06	304 L
1	0 364 16	316 L

(1) В комплект поставки входит сплошная пластина
(2) Замок с двумя планками из нержавеющей стали, установка замка другого типа невозможна

Другое оборудование **стр. 335-338**

Защитный комплект для вентилятора, нержавеющая сталь 304 L **стр. 349**

Щиты Atlantic inox

из нержавеющей стали

Atlantic, Atlantic inox, Marina

напольный монтаж и монтаж на подставках

Полезные размеры

Двери

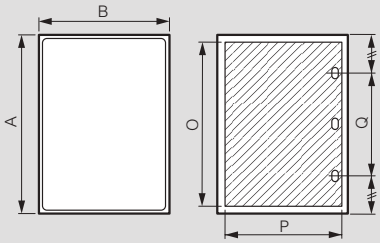

Кат. №	Размеры щита			Полезные размеры двери		Расположение замка
	Высота A (мм)	Ширина B (мм)	Глубина (мм)	O (мм)	P (мм)	Q (мм)
0 352 00/40	301,6	199,6	161,5	250	150	-
0 352 01/21/41	401,6	299,6	201,5	350	250	-
0 352 02/22/42	501,6	399,6	201,5	450	350	250
0 352 03	601,6	399,6	201,5	550	350	380
0 352 04	301,6	399,6	201,5	250	350	-
0 352 05/25/45	601,6	399,6	251,5	550	350	380
0 352 06/26/46	702,4	500	251,5	650	450	400
0 352 07	399,6	399,6	201,5	350	350	200
0 352 08	401,6	600	251,5	350	550	200
0 352 09	601,6	600	251,5	550	550	300
0 352 11/31/47	802,4	600	301,5	750	550	400
0 352 12	802,4	800,6	301,5	750	750	400
0 352 13/33/53	1003,6	800,6	301,5	950	750	600
0 352 14	1203,6	800,6	301,5	1150	750	700
0 352 15	1400,6	800,6	401,5	1350	750	700
0 352 16	1200,6	1000,6	301,5	1150	400 x 2	-

Полезная глубина

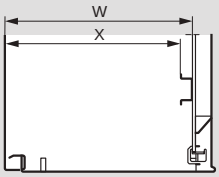

Глубина щита (мм)	Задняя панель щита	
	W (мм)	X (мм)
160	140	125
200	180	165
250	230	215
300	280	265
400	380	365

Регулировка расположения оборудования (дополнительно)

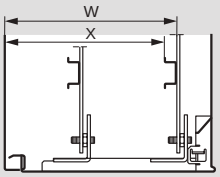

Глубина щита (мм)	С салазками				
	Кат. № салазок	W мин.	W макс.	X мин.	X макс.
250	0 367 43	93	213	78	198
300	0 367 44	93	263	78	248
400	0 367 45	93	363	78	348

Установочные размеры

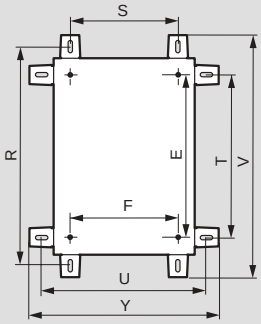

Кат. № 0 364 06/16

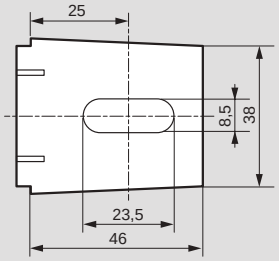

Кат. №	Вертикальные кронштейны		Горизонтальные кронштейны					
	R	S	T	U	V	Y	E	F
0 352 00/40	350	150	250	250	392	292	225	169
0 352 01/21/41	450	250	350	350	492	392	325	269
0 352 02/22/42	550	350	450	450	592	492	425	369
0 352 03	650	350	550	450	692	492	525	369
0 352 04	350	350	250	450	392	492	225	369
0 352 05/25/45	650	350	550	450	692	492	525	369
0 352 06/26/46	750	450	650	550	792	592	625	469
0 352 07	450	350	350	450	492	492	325	369
0 352 08	450	550	350	650	492	692	325	569
0 352 09	650	550	550	650	692	692	525	569
0 352 11/31/47	850	550	750	650	892	692	725	569
0 352 12	850	750	750	850	892	892	725	769
0 352 13/33/53	1050	750	950	850	1092	892	925	769
0 352 14	1250	750	1150	850	1292	892	1125	769
0 352 15	1450	750	1350	850	1492	892	1325	769
0 352 16	1250	950	1150	1050	1292	1092	1125	969

Шкаф Marina, установленный на вертикальный столб с суппортом Кат. № 0 364 48

Шкаф Atlantic на горизонтальном траверсе с суппортом Кат. № 0 364 48

0 364 45

Шкаф Marina на шасси
Кат. № 0 364 36

Технические характеристики **стр. 324, 340**

Упак.	Кат. №	
		Набор для напольного монтажа
		Шасси состоят из 2 опор, для шкафов Atlantic, Atlantic inox и Marina Возможность монтажа на различной высоте Поставляются с винтами и монтажными аксессуарами Соответствуют EN 50125-3
1	0 364 36	Для шкафов высотой от 400 до 800 мм
1	0 364 37	Для шкафов высотой от 1000 до 1200 мм
1	0 364 39	Жесткие траверсы (защита от раскачивания)
		Наборы для вертикального или горизонтального монтажа на столбах
		Для шкафов Atlantic, Atlantic inox и Marina: - расстояние шкаф/опора = 30 мм - монтаж с применением инструмента Кат. № 0 364 45 Максимальная нагрузка: 300 кг Состоит из: - 2 траверсов, оцинкованных методом горячей оцинковки - 2 металлических ленты из нержавеющей стали длиной 1 200 мм - винты Вертикальный монтаж
1	0 364 46	Для шкафов длиной 300 мм
1	0 364 47	Для шкафов длиной 400 мм
1	0 364 48	Для шкафов длиной 500 мм
1	0 364 49	Для шкафов длиной 600 мм
		Варианты вертикального и горизонтального монтажа на стр. 340
		Инструмент
1	0 364 45	Инструмент для обжима и резки Поставляется в чемодане

Atlantic, Atlantic inox, Marina

оборудование для щитов и шкафов

Металлические шкафы Atlantic

Полиэстеровые шкафы Marina

0 361 55

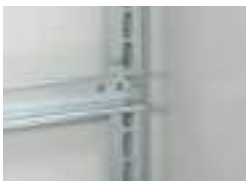

0 367 84 с клипсо-гайками 0 364 42
+ винты 0 367 75

0 365 80

0 475 45

Технические характеристики **стр. 340**

Стойки профильные Lina 25

Комплект из 2 стоек

Упак.	Кат. №	Длина Высотастойки щита (мм)	Толщина (мм)	Сечение (мм)	
5	0 361 50[1]	300	237	20/10e	
5	0 361 51	400	337	20/10e	
5	0 361 52	500	437	20/10e	
5	0 361 53	600	537	20/10e	L
5	0 361 54	700	637	20/10e	
5	0 361 55	800	737	20/10e	
5	0 361 56	1 000	937	25/10e	
1	0 361 58	1 200	1 137	25/10e	L
1	0 361 59[1]	1 400	1 337	25/10e	

Стойки разрезаемые

Упак.	Кат. №	Толщина	Сечение (мм)	
10	0 361 92	Длина 3 метра	25/10e	L

Траверсы Lina 25

Для укладки кабеля

Упак.	Кат. №	Для щитов шириной (мм)	Длина траверса (мм)
10	0 367 80	300	243
10	0 367 81	400	343
10	0 367 82	500	443
10	0 367 83	600	543
10	0 367 84	800	743
10	0 367 85	1 000	943
10	0 367 86	1 200	1 143

Траверсы разрезаемые

Упак.	Кат. №	
10	0 374 02	Длина 2 метра EN 60715
10	0 374 07	Длина 2 метра, глубина 15 мм
5	0 367 36	Суппорт для шины PE В к-т входят крепежные уголки 2 шт. и крепёж

Шины с резьбовыми отверстиями

Упак.	Кат. №	Сечение (мм)	I допустимый (A)	Резьбовые отверстия мм	Шаг	Длина (мм)
10	0 373 89	12 x 4	160	M5	18	990

Шины медные неперфорированные

Упак.	Кат. №	Сечение (мм)	I допустимый (A)	Длина (мм)
10	0 373 49	12 x 4	180	991,5

Клеммы для шин Кат. № 0 373 49

Упак.	Кат. №	
100	0 373 60	от 1,5 до 4 мм²
10	0 373 61	от 6 до 16 мм²
10	0 373 62	от 10 до 35 мм² (поставляются с винтами M6 CHC 5 мм)

Окна для дверей

IP 54
Рамка из анодированного алюминия, открывается на 120°
Пластина из поликарбоната толщиной 3 мм.
Неопреновые прокладки
Запирается на ключ № 455
Поставляется с шаблоном для высверливания отверстий

Упак.	Кат. №	Наружный диаметр (мм) Высота	Ширина	Глубина	Диаметр прозрачной части (мм) Высота	Ширина	Глубина полезная (мм)
1	0 475 45	300	400	50	230	330	42
1	0 475 46	400	400	50	330	330	42
1	0 475 47	500	500	50	430	430	42
1	0 475 48	600	400	50	530	330	42
1	0 475 49	600	600	50	530	530	42

Аксессуары

Суппорт изолирующий

Упак.	Кат. №	
10	0 016 90	Монтаж на рейку для экранов для клемм

Экраны для защиты клемм

Упак.	Кат. №	
5	0 016 91	Ширина 45 мм, длина 1 м для монтажа на суппорт Кат. № 0 016 90

Карман для схем самоклеющийся

Карман

Упак.	Кат. №	Внешние размеры Шир. x Выс. (мм)	Внутренние размеры Шир. x Выс. x Глуб. (мм)
20	0 365 80	340 x 235	310 x 200 x 18
20	0 365 81	260 x 165	230 x 130 x 18

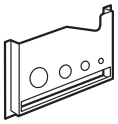

Карман пластиковый

Упак.	Кат. №	
10	0 097 99	305 x 220 мм

[1] Для шкафов Atlantic Inox

Atlantic, Atlantic inox, Atlantic-E, Marina

оборудование для щитов и шкафов

0 361 03

Монтируются в металлические шкафы Atlantic Кат. № 0 355 03 с Кат. № 0 363 69

Для замков с ключами (стр. 318)

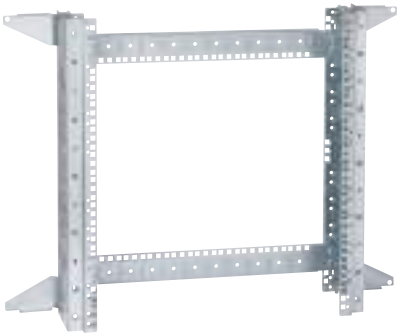

0 462 28 поставляется в разобранном виде

Модульные шасси

Самозатухание 750 °C согласно МЭК EN 60695-2-11
Поставляются со стойками и лицевыми панелями
Цвет лицевой панели бежевый, RAL 7032
Симметричные рейки ⊔ глубиной 15 мм
Расстояния между дверью и панелью:
Atlantic, Marina, Inox — Глубина 200: 70 мм; Глубина 250: 80 мм; Глубина 300: 90 мм

Размеры (мм) высота x ширина x глубина

Упак.	Кат. №		
1	0 361 01	400 x 300 x 200 30 модулей (3 ряда по 10) Поставляется с заглушкой на 1 ряд	
1	0 361 02	500 x 400 x 200 48 модулей (3 ряда по 16) Поставляется с заглушкой на 1 ряд	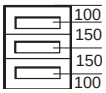
1	0 361 03	600 x 400 x 250 48 модулей (3 ряда по 16) Поставляется с заглушкой на 1 ряд	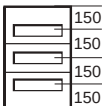
1	0 361 05	700 x 500 x 250 84 модуля (4 ряда по 21) Поставляется с заглушкой на 1 ряд	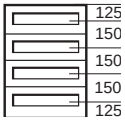
1	0 361 06	800 x 600 x 300 108 модулей (4 ряда по 27) Поставляется с 2 заглушками на 2 ряда. Возможна установка монтажной пластины Кат. № 0 360 44 (см. ниже)	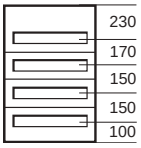
1	0 361 09	1 000 x 800 x 300 190 модулей (5 рядов по 38) Поставляется с 2 заглушками на 2 ряда Возможна установка второй монтажной пластины Кат. № 0 360 45 (см. ниже)	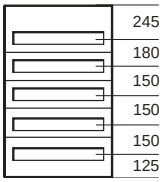
1	0 361 10	1 200 x 800 x 300 228 модулей (6 рядов по 38) Поставляется с 2 заглушками на 2 окна Возможна установка второй монтажной пластины Кат. № 0 360 45 (см. ниже)	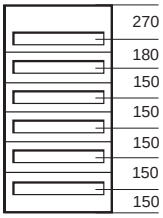

Заглушки

Упак.	Кат. №	
10	0 361 00	Шириной 670 мм для щита 800 мм Предварительно нарезанные полосы из 24 модулей Бежевые: RAL 7032

Монтажные пластины

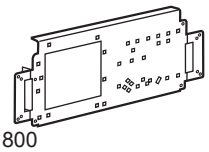

Упак.	Кат. №	
		Для щитов 800 x 600
1	0 360 44	Для DPX³ 160 или Vistop 160 A
		Для щитов 1000 x 600 и 1200 x 800
1	0 360 45	Для 1, 2 или 3 DPX³ 160, DPX³ 250 или Vistop 160 A и 250 A

Двери внутренние RAL 7035

Монтируются в шкафы Atlantic Inox и Marina и с Кат. № 0 363 69 в металлические шкафы Atlantic IPxx B
Полиэстер, армированный стекловолокном, толщиной 4 мм
Самозатухание до 960 °C согласно IEC EN 60695-2-11
Интегрированная арматурная сетка
Регулировка расстояния между дверью и внутренней дверью: от 42 до 50 мм для Atlantic, свыше 100 мм для Marina. Возможность открытия двери направо и налево, невыпадаемые оси и шарниры
Замки: 1 для высоты 400 – 600 мм, 2 начиная с высоты 700 мм
Возможна установка других замков и аксессуаров

Упак.	Кат. №	Для шкафов Выс. x Шир.(мм)	Габ. (мм) Выс. x Шир.	Полезн. разм. (мм) Выс. x Шир.
1	0 363 59	400 x 300	341 x 236	305 x 185
1	0 363 60	500 x 400	441 x 336	405 x 250
1	0 363 61	600 x 400	541 x 336	505 x 250
1	0 363 62	700 x 500	642 x 436	500 x 340
1	0 363 63	800 x 600	742 x 536	600 x 440
1	0 363 64	1 000 x 800	942 x 736	800 x 640
1	0 363 65	1 200 x 800	942 x 736	800 x 640
1	0 363 69	Аксессуары для монтажа внутренних дверей в металлические шкафы Atlantic		

Настенные шасси VDI для шкафов Atlantic, Atlantic inox, Marina и Atlantic-E

Использование шасси позволяет монтировать 19" оборудование в шкафы Atlantic, Atlantic inox и Marina шириной 600 или 800 мм и глубиной 250 мм в исполнении Мини
Шасси могут монтироваться на стенах в качестве настенных направляющих (монтаж без шкафа)
Возможность монтажа при помощи хомутов на липучке или с индикатором затяжки

Упак.	Кат. №	
1	0 462 27	Шасси 6 U
1	0 462 28	Шасси 12 U
1	0 462 29	Шасси 16 U

Atlantic, Atlantic inox, Atlantic-E, Marina

оборудование для щитов и шкафов

0 360 58

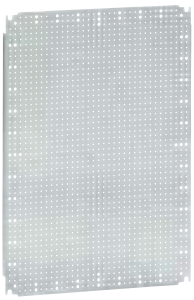

0 360 31

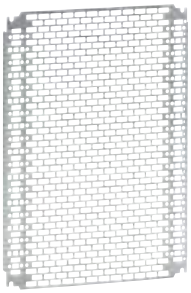

0 360 18

0 355 08 + 0 360 22
вертикальный монтаж

0 355 06 + 0 360 22
горизонтальный монтаж

Технические характеристики **стр. 339**

Платы сплошные оцинкованные

Гальванизированная сталь

Упак.	Кат. №	Для шкафов Выс. x Шир. (мм)	Вес (кг)
1	0 360 49[1]	300 x 220	0,9
1	0 360 69	300 x 300	1
1	0 360 51	300 x 400	1,3
1	0 360 52	400 x 300	1,3
1	0 360 70	400 x 400	1,7
1	0 360 53	400 x 600	4,5
1	0 360 55	500 x 400	3,5
1	0 360 71	500 x 500	4,5
1	0 360 56	600 x 400	4,5
1	0 360 57	600 x 600	7,2
1	0 360 62	600 x 800	9,6
1	0 360 73	600 x 1 000	12,6
1	0 360 58	700 x 500	7
1	0 360 59	800 x 600	9,6
1	0 360 60	800 x 800	13,2
1	0 360 72	800 x 1 000	17,3
1	0 360 54	1 000 x 600	17,3
1	0 360 61	1 000 x 800	17,3
1	0 360 63	1 000 x 1 000	23,2
1	0 360 74	1 000 x 1 200	25,6
1	0 360 64	1 200 x 800	22,6
1	0 360 65	1 200 x 1 000	25,6
1	0 360 66	1 200 x 1 200	34,4
1	0 360 67[2]	1 400 x 800	26,4
1	0 360 68	1 400 x 1 000	32,2

Перфорированные платы Lina 12.5

Гальванизир. сталь. Перфорация позволяет монтировать оборудование без разметки
Автоматическое соединение:
- ∅ 6,5 мм для изолированных заклепок Linafix Кат. № 0 366 44 (кабельный лоток)
- ∅ 3,3 мм для оборудования на винтах Кат. № 0 347 45

		Для шкафов Выс. x Шир. (мм)	Вес (кг
1	0 360 00[2]	300 x 200	0,4
1	0 360 01[1]	300 x 220	0,47
1	0 360 02	300 x 300	0,6
1	0 360 04[3]	300 x 400	0,8
1	0 360 04[3]	400 x 300	0,8
1	0 360 05	400 x 400	1,1
1	0 360 22[3]	400 x 600	2,2
1	0 360 09	500 x 400	1,5
1	0 360 14	500 x 500	1,85
1	0 360 22[3]	600 x 400	2,2
1	0 360 24	600 x 600	3,7
1	0 360 33[3]	600 x 800	5,2
1	0 360 40[3]	600 x 1 000	6,8
1	0 360 31	700 x 500	3,7
1	0 360 33[3]	800 x 600	5,2
1	0 360 34	800 x 800	7
1	0 360 42[3]	800 x 1 000	9,2
1	0 360 40[3]	1 000 x 600	6,8
1	0 360 42[3]	1 000 x 800	9,2
1	0 360 43	1 000 x 1 000	11,5
1	0 360 47[3]	1 000 x 1 200	13,9
1	0 360 46	1 200 x 800	11,1
1	0 360 47[3]	1 200 x 1 000	13,9
1	0 360 48	1 200 x 1 200	16,7
1	0 360 75[2]	1 400 x 800	13
1	0 360 79	1 400 x 1 000	16,2

Перфорированные платы Lina 25

Перфорированные отверстия шириной 25 мм для безынструментального крепления с помощью Linafix Кат. № 0 366 41 (стр. 523)

Оцинкованная сталь

Упак.	Кат. №	Для шкафов Выс. x Шир. (мм)	Вес (кг)
1	0 360 07[2]	300 x 200	0,4
1	0 360 99[1]	300 x 220	0,4
1	0 360 91	300 x 300	0,5
1	0 360 11	300 x 400	0,6
1	0 360 12	400 x 300	0,6
1	0 360 92	400 x 400	0,8
1	0 360 13	400 x 600	1,1
1	0 360 15	500 x 400	0,9
1	0 360 93	500 x 500	1,1
1	0 360 16	600 x 400	1,3
1	0 360 17	600 x 600	2,1
1	0 360 06	600 x 800	3,1
1	0 360 08	600 x 1 000	3,7
1	0 360 18	700 x 500	2
1	0 360 19	800 x 600	3,1
1	0 360 20	800 x 800	4
1	0 360 94	800 x 1 000	5
1	0 360 23	1 000 x 600	3,7
1	0 360 21	1 000 x 800	4,9
1	0 360 25	1 000 x 1 000	6,8
1	0 360 10	1 000 x 1 200	8,5
1	0 360 87	1 200 x 800	7,1
1	0 360 88	1 200 x 1 000	8,5
1	0 360 89	1 200 x 1 200	10,1
1	0 360 90[2]	1 400 x 800	7,8
1	0 360 98	1 400 x 1 000	10

Клипсы-гайки для перфорированных пластин
Поставляются без винтов

100	0 364 40	Для винтов M4
100	0 364 41	Для винтов M5
100	0 364 42	Для винтов M6

Аксессуары

500	0 366 44	Заклепка пластиковая усиленная ∅ 6 мм Для отверстий ∅ 6,5 мм
100	0 347 45	Саморезы с Н-образными головками 4.8 мм x 16
200	0 347 50	Крышка для изоляции винтов Кат. № 0 347 45 внутри кабельных лотков

Комплект из 4 салазок для регулировки глубины монтажа оборудования
Поставляются в сборе

1	0 367 43	Для щитов глубиной 250 мм (начиная от 600 x 600)
1	0 367 44	Для щитов глубиной 300 мм
1	0 367 45	Для щитов глубиной 400 мм

[1] Для Marina
[2] Для Atlantic, Atlantic Inox
[3] Кат. № для горизонтального или вертикального монтажа

Габариты

Пластины неперфорированные, Lina 12,5 и перфорированные Lina 25

Пластины неперфорированные

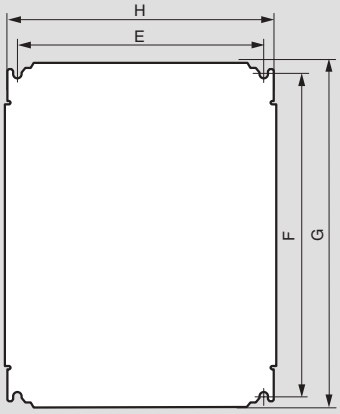

Пластины Lina 12,5

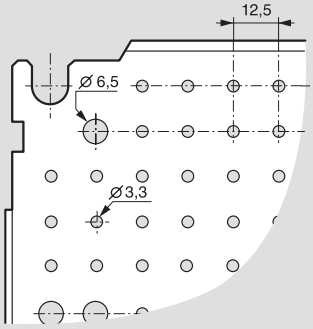

Перфорированные пластины Lina 25

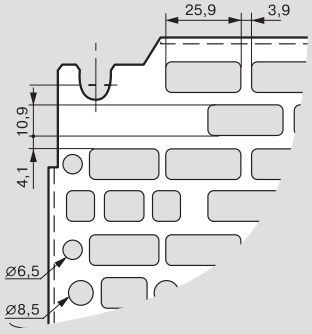

Габариты шкафов Выс. X Шир. (мм)	Габариты пластин Неперфорир. / Lina 12,5 / Lina 25		Полезные Размеры	Монтаж пластин	
	G (мм)	H (мм)	(дм²)	F (мм)	E (мм)
300 x 200	256	156	4,2	225	125
300 x 220	275	192	5,3	263	163
300 x 300	256	256	6,2	225	225
300 x 400(1)	256	356	8,2	225	325
400 x 300(1)	356	256	8,2	325	225
400 x 400	356	356	11,7	325	325
400 x 600(1)	356	556	18,7	325	525
500 x 400	456	356	15,2	425	325
500 x 500	456	456	19,2	425	425
600 x 400(1)	556	356	18,7	525	325
600 x 600	556	556	29,7	525	525
600 x 800(1)	556	756	40,7	525	725
600 x 1 000(1)	556	956	51,7	525	925
700 x 500	656	456	28,7	625	425
800 x 600(1)	756	556	40,7	725	525
800 x 800	756	756	55,7	725	725
800 x 1 000(1)	756	956	71,7	725	925
1 000 x 600(1)	956	556	51,7	925	525
1 000 x 800(1)	956	756	70,7	925	725
1 000 x 1 000	956	956	89,7	925	925
1 000 x 1 200(1)	956	1 156	108,7	925	1 125
1 200 x 800	1 156	756	85,7	1 125	725
1 200 x 1 000(1)	1 156	956	108,7	1 125	925
1 200 x 1 200	1 156	1 156	131,7	1 125	1 125
1 400 x 800	1 356	756	100,7	1 325	725
1 400 x 1 000	1 356	956	127,7	1 325	925

(1) Для монтажа горизонтально или вертикально

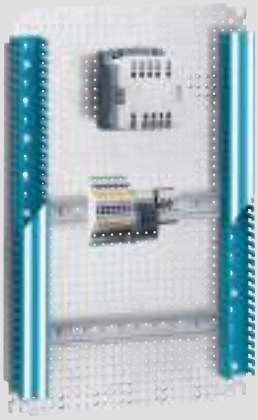

Пример рейки, закрепленной на пластине Lina 12,5 винтами Кат. № 0 347 45 и лотка Lina 25, закрепленного заклепками Кат. № 0 366 44

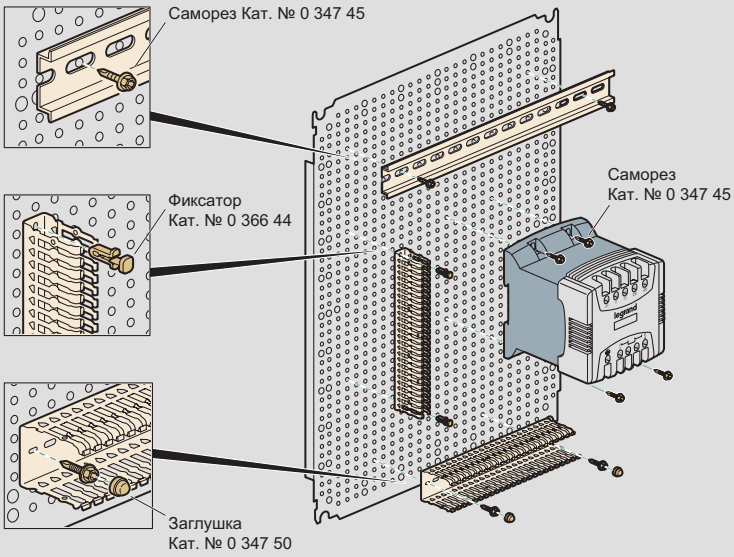

Применение аксессуаров

Монтаж на рейке

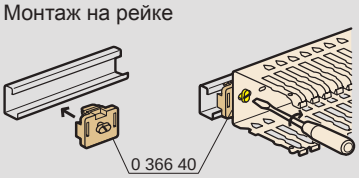

Монтаж на перфорированной плате

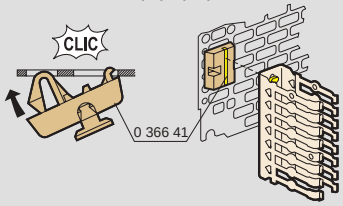

Монтаж на двери

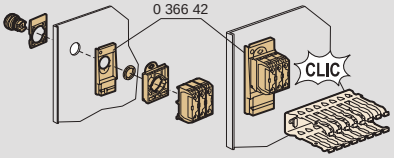

Фиксация кабелей с помощью хомута-держателя

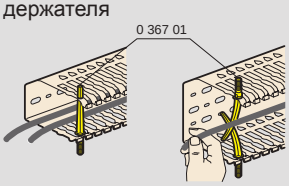

Монтажные профили Lina 25

Кат. №№ 0 361 50/51/52/53/54/55/56

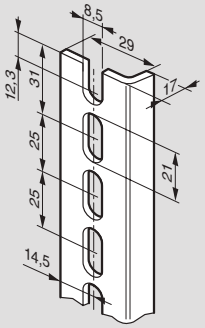

Кат. № 0 361 58/59

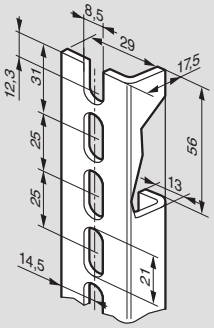

Разрезные монтажные профили Lina 25

Кат. № 0 361 92

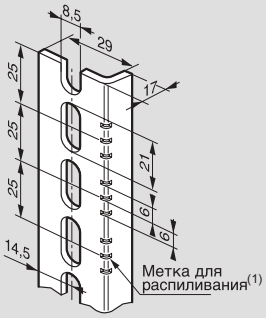

(1) Средние метки для распиливания нанесены с шагом 25 мм
2 другие позволяют получить длину эквивалентную
Кат. № 0 361 50/51/52/53/54/55/56

Рейки

Кат. № 0 374 02

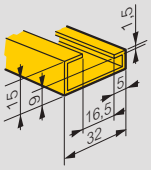

Кат. №№ 0 367 80/81/82/83/84/85/86/ 0 374 07

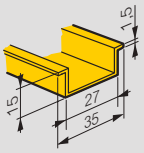

Изолирующий суппорт и защитные кожухи

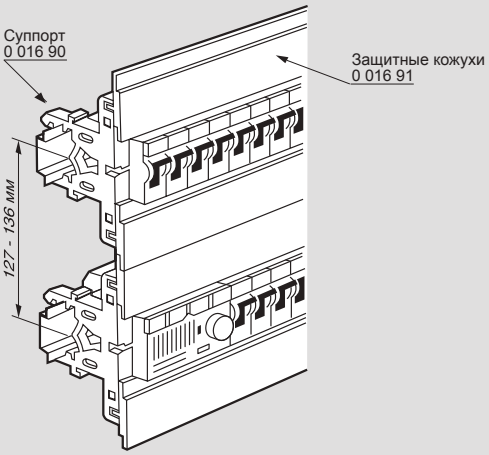

Шасси с монтажными стойками и рейками Lina 25

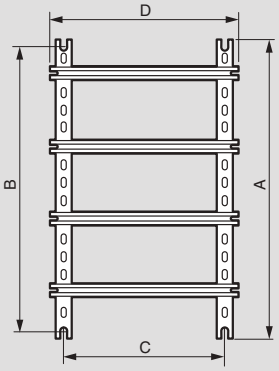

Габариты шкафов Выс. x Шир. (мм)	Высота стоек	Длина стоек	Монтаж шасси	
	A (мм)	D (мм)	B (мм)	C (мм)
300 x 300	237	243	225	225
300 x 400	237	343	225	325
400 x 300	337	243	325	225
400 x 400	337	343	325	325
400 x 600	337	543	325	525
500 x 400	437	343	425	325
500 x 500	437	443	425	425
600 x 400	537	343	525	325
600 x 600	537	543	525	525
600 x 800	537	743	525	725
600 x 1 000	537	943	525	925
700 x 500	637	443	625	425
800 x 600	737	543	725	525
800 x 800	737	743	725	725
800 x 1 000	737	943	725	925
1 000 x 600	937	543	925	525
1 000 x 800	937	743	925	725
1 000 x 1 000	937	943	925	925
1 000 x 1 200	937	1 143	925	1 125
1 200 x 800	1 137	743	1 125	725
1 200 x 1 000	1 137	943	1 125	925
1 200 x 1 200	1 137	1 143	1 125	1 125
1 400 x 800	1 337	743	1 325	725
1 400 x 1 000	1 337	943	1 325	925

Горизонтальный и вертикальный монтаж на столбах

Высота x Ширина (mm)	Atlantic		Marina	
300 x 300	0 364 46	0 364 46	-	-
400 x 300	0 364 46	0 364 47	0 364 46	0 364 47
300 x 400	0 364 47	0 364 46	-	-
400 x 400	0 364 47	0 364 47	-	-
500 x 400	0 364 47	0 364 48	0 364 47	0 364 48
600 x 400	0 364 47	0 364 49	0 364 47	0 364 49
500 x 500	0 364 48	0 364 48	-	-
700 x 500	0 364 48	-	0 364 48	-
400 x 600	0 364 49	0 364 47	-	-
600 x 600	0 364 49	0 364 49	-	-
800 x 600	0 364 49	-	0 364 49	-
1000 x 600	0 364 49	-	-	-
600 x 800	-	0 364 49	-	-
600 x 1000	-	0 364 49	-	-

Atlantic, Atlantic inox, Marina

оборудование для щитов и шкафов

Упак.	Кат. №	Корпусы для установки замков
		Взаимозаменяемые для всех щитов Atlantic и Marina
10	0 368 04	Затвор
10	0 368 05	Рукоятка (с заглушкой)
10	0 368 06	Рукоятка, оснащенная замком 2433A

		Аксессуары для автоматического запирания
		Металлические вставки замков
10	0 368 13	С квадратным углублением 6 мм
10	0 368 16	С квадратным выступом 8 мм
10	0 368 17	С треугольным выступом 6,5 мм
10	0 368 18	С треугольным выступом 8 мм
10	0 368 19	С треугольным выступом 11 мм
10	0 368 20	С двойной прорезью
		Вставки замка
		Поставляются с двумя ключами
		Ключи номер:
10	0 368 22	405
10	0 368 23	421
10	0 368 24	455
10	0 368 25	1242 E
10	0 368 26	2433 A
10	0 368 27	3113 A
10	0 365 45	Набор из 2-х ключей 2433 A

		Другие замки:
		обращайтесь в региональные представительства Легран
		Ключи для металлических вставок замков
10	0 365 35	С квадратным углублением 6 мм
10	0 365 38	С квадратным выступом 8 мм
10	0 365 39	С треугольным выступом 6,5 мм
10	0 365 40	С треугольным выступом 8 мм
10	0 365 41	С треугольным выступом 11 мм
10	0 365 42	С двойной прорезью
10	0 368 42	Ключ универсальный Для замков с квадратным выступом 8 мм Для замков с квадратным выступом 6 мм Для замков с треугольным выступом 8 мм Для замков с двойной прорезью
		Кулачки
10	0 365 30	Для щитов Marina
10	0 368 43	Для щитов Atlantic с одной дверью
10	0 368 44	Для щитов Atlantic с двумя дверьми
		Для шкафов Marina
1	0 368 07	Рукоятка для шкафов Marina высотой более 700 мм. Оснащены замком с ключем 2433 A и регулируемым механизмом блокировки дверей в 3 точках

		Блокираторы
1	0 365 11	Для 3 блокираторов Блокираторы безопасности Кат. № 0 227 97 Дужка макс. 6 мм. Монтируются на рукоятки и засовы шкафов Atlantic, Atlantic Inox и Marina Сталь окрашенная RAL 7021
1	0 365 13	Кронштейн для замков для шкафов Marina высотой 400 мм

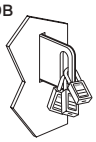

Универсальные замки[1]

Схема выбора замков для щитов Atlantic, Atlantic Inox, Marina, и пультов Atlantic

Все замки взаимозаменяемы

Для монтажа в Altis удалить кольцеобразное уплотнение

Габаритные размеры

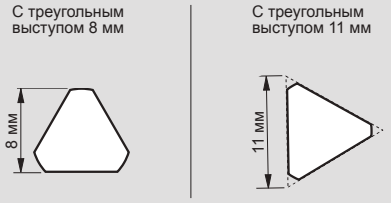

[1] Металлические вставки замков и корпуса замков совместимы между собой

Стойки, рейки и элементы для крепления аппаратуры в щитках и шкафах

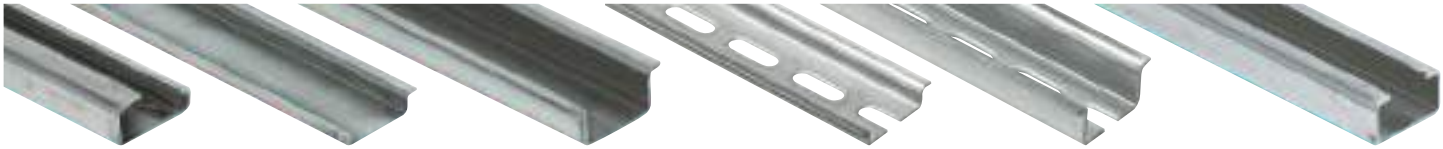

0 374 02 | 0 374 04 | 0 374 07 | 0 477 22 | 0 477 23 | 0 389 71

0 347 45

0 366 44

0 347 50

0 377 13

0 319 78

Для монтажа оборудования на каркас шкафа

Упак.	Кат. №	Нарезаемые стойки
		Lina 25
10	0 361 92	Профиль длиной 3 м
10	0 361 94	Профиль длиной 2 м
		С-образный профиль
10	0 389 71	Длина 2 м
		Нарезаемые рейки Длина 2 м Оцинкованные
10	0 374 02	Асимметричная рейка EN 60 715
10	0 374 04	Симметричная рейка EN 60 715 глубина 7,5 мм
10	0 374 07	Симметричная рейка глубина 15 мм
10	0 477 22	Симметричная рейка глубина 7,5 мм, с продолговатыми отверстиями
10	0 477 23	Симметричная рейка глубина 15 мм, с продолговатыми отверстиями

Упак.	Кат. №	Опора для установки под углом 45°
10	0 394 49	Комплект из 2 опор, обеспечивающий установку рейки под углом 45° В комплект входят 4 винта М 6 с шайбами и гайками

Упак.	Кат. №	Монтажное оборудование
		Для монтажа на сплошные пластины
100	0 347 46	Под отвертку PZ № 3 Самонарезающие винты CBL Z 5,5 x 16
100	0 347 47	Шурупы-саморезы CBL Z 5,5 x 19
		Для монтажных пластин Lina 12,5
500	0 366 44[1]	Пластиковый фиксатор, усиленный ∅ 6 мм, для отверстий ∅ 6,5 мм
100	0 347 45	Шурупы-саморезы 4,8 мм x 16 под отверстия ∅ 3,3 мм
200	0 347 50	Заглушка для изолирования головок винтов, кат. № 0 347 45, внутри кабельных каналов
		Для перфорированных монтажных пластин Lina 25 Клипсы для самонарезающих винтов (поставляются без винтов)
100	0 364 40	Для винтов М 4
100	0 364 41	Для винтов М 5
100	0 364 42	Для винтов М 6
		Для рам шкафов и перфорированных траверсов
50	0 477 12	Для винтов М 6
50	0 477 13	Для винтов М 8
		Для неперфорированных монтажных пластин и перфорированных пластин Lina 25, устанавливаемых в щитки
100	0 319 78	Стальное основание для крепления хомута (макс. ширина 9,5 мм) с отверстием диаметром 7 мм на неперфорированной или перфорированной пластины Lina 25 в щитке

Упак.	Кат. №	Монтажное оборудование для монтажа на сплошные пластины	Внутренняя часть	Цвет
		Для реек EN 60 715		
		Внешняя часть		
100	0 364 58	Fixobar под винты М 3	Винт М 5	Кремовый
100	0 364 59	Fixocap под винты М 5	Винт М 3	Черный
100	0 364 60	Fixocap под винты М 4	Винт М 6	Белый
100	0 364 65	Fixocap под винты М 6	Винт М 4	Серый
100	0 364 61	Fixobar под винты М 4		
100	0 364 62	Fixobar под винты М 5		
100	0 364 63	Fixobar под винты М 6		
		Адаптер		
20	0 364 66	Для установки на рейку аппарата, предназначенного для закрепления на рейке		
		Для реек EN 60 715		
100	0 364 78	Под винты М 4		
100	0 364 79	Под винты М 6		
		Для реек EN 60 715		
10	0 044 16	Внешний фиксатор шириной 10 мм Отверстие с резьбой Под винты М 4		
50	0 044 17	Рукоятка шириной 17,5 мм Отверстие без резьбы 3,8 мм Поставляется с крепежными винтами ∅ 3,5 мм Длина 13 мм		
100	0 374 39	Внешний фиксатор шириной 35 мм Отверстия под винты М 4 и 6		
40	0 364 69	Fixomega под винты М 4		
		Для С-образного профиля		
100	0 364 82	Скоба под винты М 6		
20	0 367 60	Специальная гайка для профильных реек с винтом CBL 6 x 10		
		Клипсы Устанавливается в квадратное отверстие 8,3 x 8,3 мм		
20	0 364 50	М 4		
20	0 364 51	М 5		
20	0 364 52	М 6		
		Винт		
50	0 367 75	Винт М6-10 с шайбой для токоведущих шин		

[1] Также могут использоваться и для перфорированных плат Lina 25

Промышленные металлические коробки Atlantic

IP 66 – IK 10

0 356 08

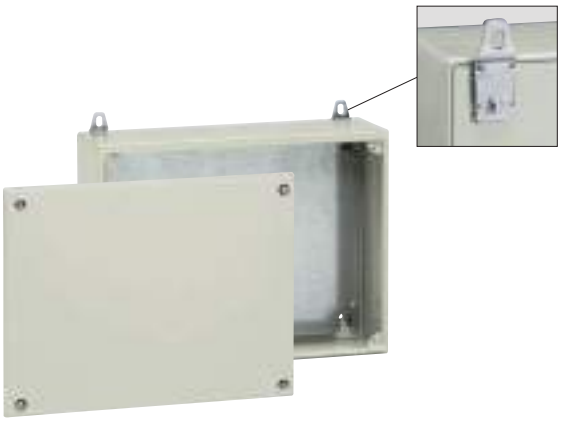

0 356 15
с пластиной Кат. № 0 356 70
и кронштейнами Кат. № 0 364 07

0 356 56

Технические характеристики **стр. 346**

Степень защиты IP 66 согласно ГОСТ 14254-96 (МЭК EN 60529.)
Стойкость к внешним механическим воздействиям IK 10 согласно МЭК EN 62262.
Могут устанавливаться в вертикальном и горизонтальном положении двумя способами:
- непосредственное крепление к стене;
- крепление к стене кронштейнами из нержавеющей стали Кат. № 0 364 07.
Невыпадающие винты
Сплошные пластины из нержавеющей стали
Антикоррозионное покрытие

Упак.	Кат. №	Металлические коробки RAL 7035
		Поставляются с двумя (для коробок шириной 800 мм – с тремя) перфорированными монтажными стойками (шаг перфорации 25 мм) для крепления монтажных реек и сплошных монтажных пластин Текстурированное покрытие цвета RAL 7035.
		Квадратные
		Высота x Ширина x Глубина (мм)
1	0 356 00	150 x 150 x 80
1	0 356 03	200 x 200 x 80
1	0 356 04	200 x 200 x 120
1	0 356 08	300 x 300 x 120
1	0 356 12	400 x 400 x 120
		Прямоугольные
1	0 356 02	150 x 200 x 80
1	0 356 05	150 x 300 x 120
1	0 356 07	200 x 300 x 120
1	0 356 10	200 x 400 x 120
1	0 356 14	200 x 500 x 120
1	0 356 15	300 x 500 x 120
1	0 356 17	200 x 600 x 120
1	0 356 18	300 x 600 x 120
1	0 356 19	400 x 600 x 120
1	0 356 22	400 x 800 x 120
		Коробки из нержавеющей стали 304 L
		Винты из нержавеющей стали. Штырьки для крепления монтажных реек и монтажных пластин.
		Квадратные
		Высота x Ширина x Глубина (мм)
1	0 356 50	150 x 150 x 80
1	0 356 53	200 x 200 x 120
		Прямоугольные
1	0 356 56	200 x 400 x 120

Упак.	Кат. №	Монтажные платы из оцинкованной стали Аксессуары
		Петли
1	0 358 07	Комплект из двух покрытых никелем петель, отлитых из сплава Zamak, обеспечивающих степень защиты IP 66
		Платы из оцинкованной стали
		Высота x Ширина коробки (мм):
1	0 356 60	150 x 150
1	0 356 62	200 x 200
1	0 356 65	300 x 300
1	0 356 68	400 x 400
1	0 356 61	150 x 200
1	0 356 63	150 x 300
1	0 356 64	200 x 300
1	0 356 66	200 x 400
1	0 356 69	200 x 500
1	0 356 70	300 x 500
1	0 356 71	200 x 600
1	0 356 72	300 x 600
1	0 356 73	400 x 600
1	0 356 75	400 x 800
		Симметричные монтажные рейки
		Оцинкованная сталь

Упак.	Кат. №	Ширина коробки (мм)	Длина рейки (мм)	Глубина рейки (мм)
5	0 367 90	150	130	7.5
5	0 367 91	200	180	7.5
5	0 367 92	300	280	7.5
5	0 367 93	400	380	7.5
5	0 367 94	500	480	15
5	0 367 95	600	580	15
5	0 367 96	800	780	15

Упак.	Кат. №	
		Кронштейны
1	0 364 07	Комплект из 4 кронштейнов для монтажа на стену вертикальном или горизонтальном положении.
		Замок с двойной бородкой
1	0 358 08	Для коробок, оборудованных петлями Состоит из замка, ключа и 4 запорных пластин Степень защиты: - Металлические коробки: IP 66 при закрытии винтами, IP 51 при использовании запорных пластин - Коробки из нержавеющей стали: IP 66 при использовании запорных пластин Запорные механизмы (стр. 341)

Промышленные металлические коробки Atlantic

Размеры

Металлические коробки RAL 7032

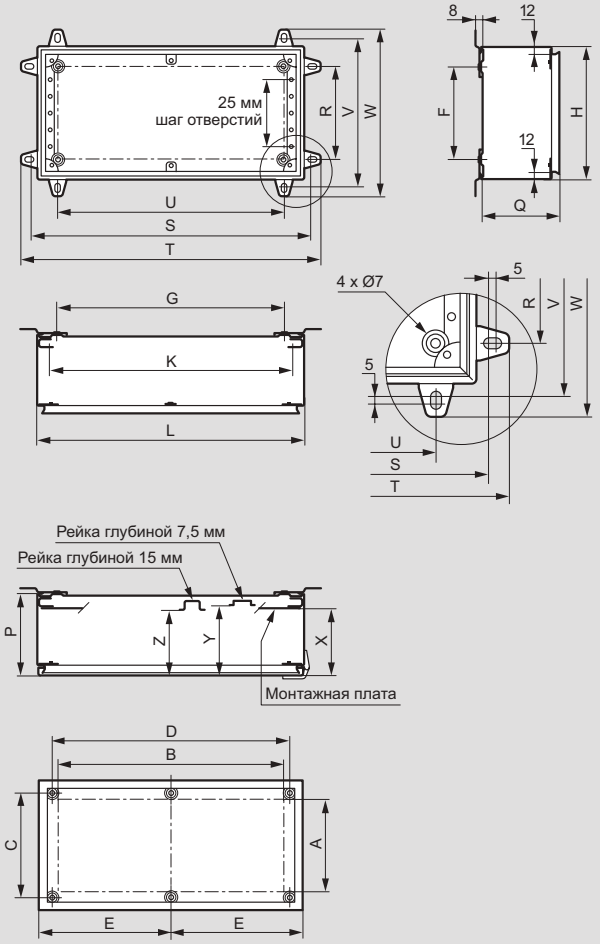

Коробки из нержавеющей стали 304 L

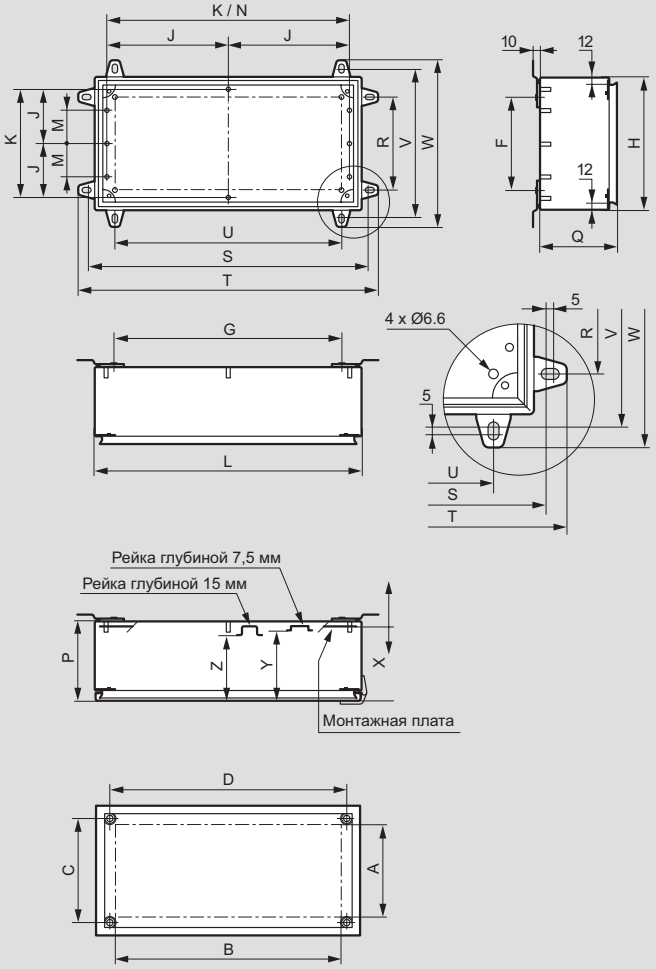

Отверстия для штырьков

Кат. № 0 353 05

Кат. № 0 353 53

Кат. № 0 356 56

Кат. №	Габариты коробки (мм)			Внутренние размеры коробки и установочные размеры крышки (мм)						Стеновой монтаж (мм)		Посадочные размеры оборудования (мм)							Размеры кронштейнов для стенового монтажа (мм)					
	Высота	Ширина	Глубина	Q	A	B	C	D	E	F	G	J	K	M	N	X	Y	Z	R	S	T	U	V	W
0 356 00	150	150	80	76	88	88	107	107		90	90		114			61	55	47.5	90	170	200	90	170	200
0 356 02	150	200	80	76	88	138	107	157		90	140		164			61	55	47.5	90	220	250	140	170	200
0 356 05	150	300	120	116	88	238	107	257		90	240		264			101	95	87.5	90	320	350	240	170	200
0 356 03	200	200	80	76	138	138	157	157		140	140		164			61	55	47.5	140	220	250	140	220	250
0 356 04	200	200	120	116	138	138	157	157		140	140		164			101	95	87.5	140	220	250	140	220	250
0 356 07	200	300	120	116	138	238	157	257		140	240		264			101	95	87.5	140	320	350	240	220	250
0 356 10	200	400	120	116	138	338	157	357		140	340		364			101	95	87.5	140	420	450	340	220	250
0 356 14	200	500	120	116	138	438	157	457		140	440		464			101	95	87.5	140	520	550	440	220	250
0 356 08	300	300	120	116	238	238	257	257		240	240		264			101	95	87.5	240	320	350	240	320	350
0 356 15	300	500	120	116	238	438	257	457		240	440		464			101	95	87.5	240	520	550	440	320	350
0 356 12	400	400	120	116	338	338	357	357		340	340		364			101	95	87.5	340	420	450	340	420	450
0 356 17	200	600	120	116	138	538	157		278.5	140	540		564			101	95	87.5	140	620	650	540	220	250
0 356 18	300	600	120	116	238	538	257		278.5	240	540		564			101	95	87.5	240	620	650	540	320	350
0 356 19	400	600	120	116	338	538	357		278.5	340	540		564			101	95	87.5	340	620	650	540	420	450
0 356 22	400	800	120	116	338	738	357		378.5	340	740		764			101	95	87.5	340	820	850	740	420	450
0 356 50(1)	150	150	80	76	88	88	107	107		90	90	57	114			70	64	56.5	90	170	200	90	170	200
0 356 53(2)	200	200	120	116	138	138	157	157		140	140			50	164	110	104	96.5	140	220	250	140	220	250
0 356 56(2)	200	400	120	116	138	338	157	357		140	340			50	364	110	104	96.5	140	420	450	340	220	250

(1) 4 штырька
(2) 6 штырьков

Промышленные металлические коробки Atlantic

Сплошные монтажные платы

Квадратные

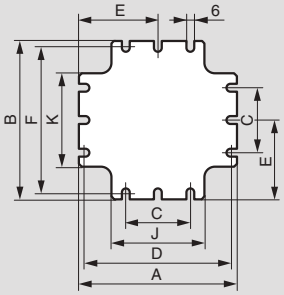

Кат. №	Габариты коробки В x Ш (мм)	A	B	C	D	E	F	J	K
0 356 60	150 x 150	122	122		112	61	112	72	72
0 356 62	200 x 200	172	172	100	162	86	162	122	122
0 356 65	300 x 300	272	272	150	262	136	262	222	222
0 356 68	400 x 400	372	372	300	362		362	322	322

Прямоугольные

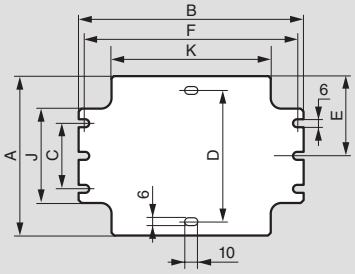

Кат. №	Габариты коробки В x Ш (мм)	A	B	C	D	E	F	J	K
0 356 61	150 x 200	122	172			61	162	72	122
0 356 63	150 x 300	122	272			61	262	72	222
0 356 64	200 x 300	172	272	100		86	262	122	222
0 356 66	200 x 400	172	372	100		86	362	122	322
0 356 69	200 x 500	172	472	100			462	122	422
0 356 70	300 x 500	272	472	200			462	222	422
0 356 71	200 x 600	172	572	100			562	122	522
0 356 72	300 x 600	272	572	200			562	222	522
0 356 73	400 x 600	372	572	300			562	322	522
0 356 75	400 x 800	372	772	300	350		762	322	722

Правильный выбор оборудования
стр. 320-321

Промышленные пластиковые коробки

0 359 61
с кронштейнами Кат. № 0 358 02
и IP2x клеммниками

0 359 70

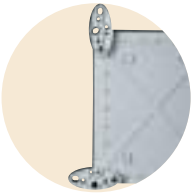

0 358 02
Кронштейны для вертикального
или горизонтального монтажа

0 350 13

Размеры **стр. 347**

IP 55 – IK 07

Упак.	Кат. № сплошная	Кат. № прозрачная	
			RAL 7035 - стойкость к маслам и растворителям - не содержат галогенов Температурный диапазон -25°C до + 40°C Самозатухающие до 750°C Соответствуют EN 60695 2-1 Крышка прикреплена к коробке хомутом, кроме коробок 310 x 240 и 360 x 270 Могут оснащаться клеммами IP2X начиная с размера 130x130 мм (стр. 464) Крышка оснащена фиксаторами на 1/4 оборота, кроме коробки Кат. № 0 921 28 С гладкими стенками Влагозащищенные класс II
	Крышка		Внутренние габариты
	сплошная	прозрачная	Высота x Ширина x Глубина
1	0 359 00	0 359 01	130 x 75 x 74 мм
1	0 359 30[1]	0 359 31[1]	130 x 130 x 74 мм
1	0 359 40[1]	0 359 41[1]	155 x 110 x 74 мм
1	0 359 50[1]	0 359 51[1]	180 x 140 x 86 мм
1	0 359 60[1]	0 359 61[1]	220 x 170 x 86 мм
1	0 359 70[2]	0 359 71[2]	270 x 170 x 86 мм
1	0 359 80[2]	0 359 81[2]	310 x 240 x 124 мм
1	0 359 90[2]	0 359 91[2]	360 x 270 x 124 мм
			Глубина >124 мм
2		0 359 91[2]	360 x 370 x 124 мм

IP 55 – IK 08

Упак.	Кат. №	
1	0 350 54	310 x 240 x 160, с петлями, 2 замка
1	0 350 58	359 x 265 x 154, с петлями, 2 замка
1	0 922 84	310 x 240 x 160, без петель, 4 замка

IP 66 – IK 08

Упак.	Кат. №	
		T 029 Не содержат галогенов Температурный диапазон: от -25°C до + 80°C Самозатухающие до 750°C NF EN 60695 2-1 Крышка прикреплена к коробке хомутом, кроме коробок 310 x 240 и 360 x 270 Могут оснащаться клеммами IP2X начиная с размера 130x130 мм (стр. 464) Крышка оснащена фиксаторами на 1/4 С гладкими стенками Влагозащищенные класс II
	непозрачная крышка	Внутренние габариты Высота x Ширина x Глубина
1	0 350 07	130 x 75 x 74 мм
1	0 350 13[1]	130 x 130 x 74 мм
1	0 350 17[1]	155 x 110 x 74 мм
1	0 350 22[1]	180 x 140 x 86 мм
1	0 350 28[1]	220 x 170 x 86 мм
1	0 350 33[2]	270 x 170 x 86 мм
1	0 350 44[2]	310 x 240 x 124 мм
1	0 350 47[2]	360 x 270 x 124 мм

Аксессуары

Упак.	Кат. №	
		Металлические монтажные пластины Толщиной 1.5 мм Для коробок следующих габаритов
5	0 358 10	130 x 130 мм
5	0 358 11	155 x 110 мм
5	0 358 12	180 x 140 мм
5	0 358 13	220 x 170 мм
5	0 358 14	270 x 170 мм
5	0 358 15	310 x 240 мм
5	0 358 16	360 x 270 мм
		Набор шарниров RAL 7016
1	0 358 00	Для коробок от 130 x 130 мм – 270 x 170 мм
1	0 358 01	Для коробок от 310 x 240 мм – 360 x 270 мм
		Набор из 4 кронштейнов для монтажа коробок на стену
1	0 358 02	Комплект из 4-х креплений для коробок начиная с ширины 110 мм и коробок Plexo Поставляется с винтами

[1] Шарниры Кат. № 0 358 00
[2] Шарниры Кат. № 0 358 01

[1] Шарниры Кат. № 0 358 00
[2] Шарниры Кат. № 0 358 01

Промышленные коробки

Коробки IP 55 – IK 07 и IP 66 – IK 08

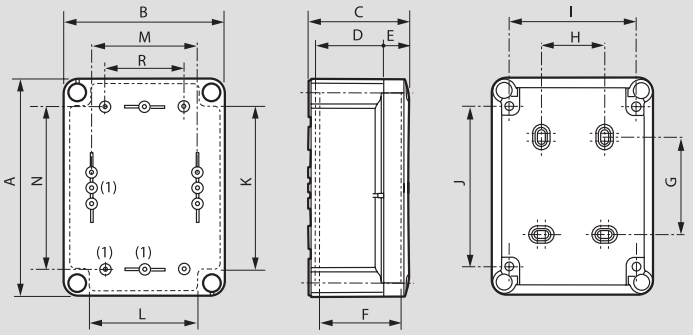

(1) Монтаж аксессуаров

Коробки Кат. №	Габариты						Посадочные размеры				Монтажные аксессуары (винты ∅ 4 мм)				
	A	B	C	D	E	F	G	H	I	J	K	L	M	N	R
0 359 00/01 0 350 07	140	85	81	56	18	67	70	-	65	120	-	-	51	106	-
0 359 30/31 0 350 13	150	150	81	56	18	67	54	70	120	103	102	87	106	106	84
0 359 40/41 0 350 17	175	130	81	56	18	67	79	50	100	128	112	88	86	131	64
0 359 50/51 0 350 22	200	160	94	69	18	80	104	50	130	153	137	112	116	156	94
0 359 60/61 0 350 28	240	190	94	69	18	80	144	80	160	193	175	142	146	196	124
0 359 70/71 0 350 33	290	190	94	69	18	80	194	80	160	243	226	142	146	246	122
0 359 80/81 0 350 44	332	262	132	97	27	116	220	160	222	276	248	198	200	260	150
0 359 90/91 0 350 47	382	292	132	97	27	116	270	190	252	326	298	228	230	310	150

Глубина > 124 мм IP 55 – IK 07

Кат. № 0 921 22

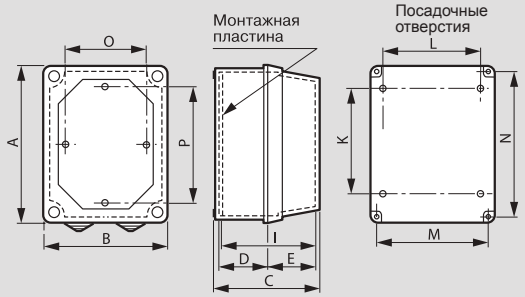

Коробки Кат. №	Габариты						Посадочные размеры				Пло-щадь (дм²)	Монтаж винт ∅ 4мм	
	A	B	C	D	E	I	K	L	M	N		O	P
0 921 22	233	183	146	60.7	79.6	132.6	144	80	162	212	3.7	140	200

IP 55 – IK 08

Кат. № 0 350 58

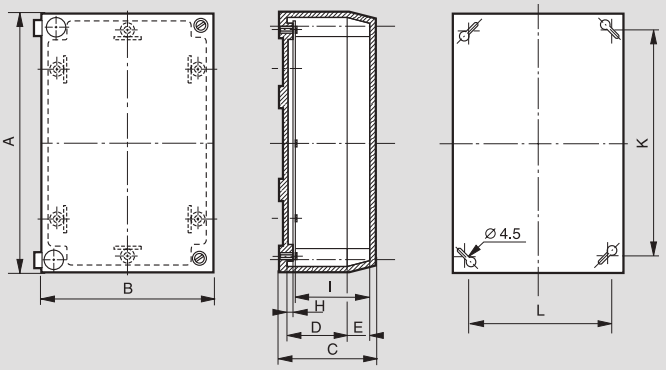

Коробка Кат. №	Габариты							Посадочные размеры		Пло-щадь (дм²)	Вес (кг)
	A (мм)	B (мм)	C (мм)	D (мм)	E (мм)	H (мм)	I (мм)	K (мм)	L (мм)		
0 350 58	367	273	165	62	92	3.8	148.5	340	246	9.0	1.80

Кат. № 0 922 84

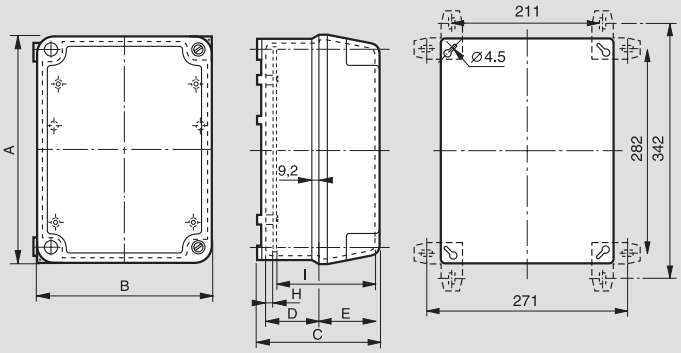

Коробка Кат. №	A (мм)	B (мм)	C (мм)	D (мм)	E (мм)	H (мм)	I (мм)	Площадь (дм²)	Вес (кг)
0 922 84	321	251	190	78	82	12.3	146	5.5	2.3

Габариты

Пластиковые коробки IP 55 крышка			НОВАЯ ГАММА Пластиковые коробки IP 55 крышка			IP 66 непрозр. крышка
Габариты	непрозрачн.	прозрачная	габариты	непрозрачн.	прозрачная	
130x75x60	0 350 04		130x75x74	0 359 00	0 359 01	0 350 07
			130x130x74	0 359 30	0 359 31	0 350 13
153x110x66	0 350 20		155x110x74	0 359 40	0 359 41	0 350 17
155x110x70	0 922 50		155x110x74	0 359 40	0 359 41	0 350 17
160x135x77	0 350 31					
165x100x80	0 350 06					
174x132x92	0 350 26		180x140x86	0 359 50	0 359 51	0 350 22
180x140x80	0 921 06	0 922 63	180x140x86	0 359 50	0 359 51	0 350 22
220x170x80	0 921 08/0 350 36	0 922 73/0 350 37	220x170x86	0 359 60	0 359 61	0 350 28
220x170x140	0 921 22/0 350 38	0 350 39				
265x174x92	0 350 40	0 350 41	270x170x86	0 359 70	0 359 71	0 350 33
265x174x154	0 350 43					
310x240x124	0 922 80/0 350 50	0 350 51	310x240x124	0 359 80	0 359 81	0 350 44
310x240x160	0 922 84/0 350 54					
359x265x92	0 350 55	0 350 57				
359x265x154	0 350 58		360x270x124	0 359 90	0 359 91	0 350 47

Таблица емкости клемм IP 2X (стр. 464)

Коробки	4 подкл.	8 подкл.	13 подкл.	17 подкл.	22 подкл.	28 подкл.
130x130x74	x	x				
155x110x74	x	x	x			
180x140x86	x	x	x			
220x170x86	x	x	x	x	x	
310x240x124	x	x	x	x	x	x
360x270x124	x	x	x	x	x	x

Простое регулирование микроклимата несколькими нажатиями кнопок

При решении задач нагревания или охлаждения оборудования вы также можете воспользоваться услугами Legrand

- Универсальное решение:
  Расчет тепловых характеристик для всех типов промышленных оболочек и сборных шкафов Legrand в программе XL Pro³
- Учет множества параметров:
  Температура и влажность внутри и снаружи оболочки, мощность аппаратов, коэффициенты использования...
- Интерактивность:
  Предложение максимально адаптированных к реальным условиям решений и подбор индивидуальных решений согласно представленным заказчиком параметрам

Регулирование микроклимата в щитках и шкафах - вентиляторы

0 348 17

0 348 52

Упак.	Кат. №	
		Вентиляторы с металлическими решетками IP 32 – IK 10 Установка вентилятора снаружи щитка или шкафа Возможность установки второй воздуховыпускной решетки для увеличения расхода и оптимизации воздушного охлаждения внутри оболочки 230 В – 50/60 Гц **30/160 м³/ч:** 30 м³ при установке с фильтром 160 м³ при установке без фильтра Поставляется с двумя металлическими решетками, одной сеткой для защиты от насекомых и одной решеткой для защиты от прикосновения пальцами
1	0 348 17	RAL 7035
1	0 365 71	Бежевый RAL 7032
		Вентиляторы с пластмассовыми решетками IP 54 – IK 08 230 В – 50/60 Гц RAL 7035 С решеткой для защиты от прикосновения пальцами Уменьшенные габаритные размеры (наружная часть выступает на 7-10 мм) Возможность монтажа с накладкой Кат. № 0 348 88/89/90 для увеличения внутреннего пространства шкафа для прокладки кабелей в оболочке Быстрая фиксация на стенку толщиной от 1 до 4 мм Возможность установки дополнительной воздуховыпускной решетки для увеличения расхода и улучшения воздушного охлаждения внутри оболочки
1	0 348 50	**40/160 м³/ч** 40 м³ при установке с фильтром 45 м³ с доп. решеткой, кат. № 0 348 34 160 м³ при установке без фильтра Поставляются с двумя вентиляционными решетками 150 x 150 мм Моющийся электростатический фильтр EN 779, G3
1	0 348 51	**120/160 м³/ч** 120 м³ при установке с фильтром 130 м³ с дополнительной решеткой, Кат. № 0 348 35 160 м³ при установке без фильтра Поставляются с двумя решетками 250 x 250 мм Моющийся фильтр EN 779, G3
1	0 348 52	**240/450 м³/ч** 240 м³ при установке с фильтром 260 м³ с дополнительной решеткой, Кат. № 0 348 35 450 м³ при установке без фильтра Поставляются с двумя решетками 250 x 250 мм Моющийся фильтр EN 779, G3

Регулирование микроклимата в щитках и шкафах

вентиляторы (продолжение)

0 348 54

0 348 78

0 348 89

Накладка 0 348 89 установленная на вентилятор 0 348 52

0 365 74

0 348 09

0 365 79

0 348 04

0 348 05

0 348 35

Упак.	Кат. №	Вентиляторы с пластмассовыми решетками (продолжение)
		400/900 м³/ч
1	0 348 53	400 м³ при установке с фильтром 450 м³ с дополнительной решеткой, Кат. № 0 348 36 900 м³ при установке без фильтра Поставляются с двумя решетками 325 x 325 мм Моющийся фильтр EN 779, G3 согласно EN 779
		550/1200 м³/ч
1	0 348 54	550 м³ при установке с фильтром 620 м³ с дополнительной решеткой, Кат. № 0 348 36 1200 м³ при установке без фильтра Поставляются с двумя решетками 325 x 325 мм Моющийся фильтр EN 779, G3 согласно EN 779
		Защитный комплект из нержавеющей стали
		Обеспечивает защиту вентиляторов с фильтрами и воздуховыпускных решеток от брызг воды Степень защиты IP 55 Для изделий, кат. №:
1	0 348 78	0 348 50 и 0 348 34
1	0 348 79	0 348 51, 0 348 52 и 0 348 35
1	0 348 80	0 348 53, 0 348 54 и 0 348 36
		Подставки для вентиляторов
		Степень защиты IP 54. RAL 7035 Позволяют увеличить пространство для прокладки кабелей в оболочке благодаря частичному встраиванию вентилятора
1	0 348 88	150 x 150 мм
1	0 348 89	250 x 250 мм
1	0 348 90	325 x 325 мм
		Внутренний вентилятор 160 м³/ч
1	0 365 74	Обеспечивает однородную температуру внутри оболочки Позволяет избежать локального перегрева Устанавливается на монтажную пластину или рейку, в нижней части оболочки или под наиболее чувствительными к внешним воздействиям аппаратам Поток воздуха должен быть направлен вверх

Упак.	Кат. №	Вентиляторы для установки на крыше
		Пластмассовые. RAL 7035 Обеспечивают повышенный объем удаляемого воздуха Винтовой монтаж сверху шкафа Размеры: 400 x 350 x 100 мм Поставляются без воздухозаборной решетки. IP 23 – IK 08 **Вентиляторы** Расход (м³/ч):

Упак.	Кат. №	Без фильтра	С 1 решеткой кат. № 0 348 35, без фильтра	С 2 решетками кат. № 0 348 35	С 1 решеткой кат. № 0 348 36	С 2 решетками кат. № 0 348 36
1	0 348 07	600	350	400	400	450
1	0 348 08	1000	400	500	500	600
1	0 348 09	**Крыша вентилятора**				

Упак.	Кат. №	Решетка на крыше Устройства естественной вентиляции
		Вентиляционные решетки для щитков
		IP 44 – IK 08 – для удаления воздуха в атмосферу Полиамид 6.6, серый цвет
2	0 365 78	Диаметр отверстия 15 мм
2	0 365 79	Диаметр отверстия 30,5 мм
		Металлические вентиляционные решетки
		IP 32 – IK 10 Комплект из 2 металлических воздуховыпускных решеток и 2 сеток для защиты от насекомых
1	0 348 04	RAL 7035 – 138 x 138 мм
1	0 365 70	Бежевый RAL 7032 – 138 x 138 мм
1	0 348 05	RAL 7035 -248 x 248 мм
1	0 348 16	Бежевый RAL 7032 -248 x 248 мм
		Пластмассовые вентиляционные решетки
		RAL 7035 Поставляются в комплекте с фильтром
		С фильтром EN 779, G3
1	0 348 34	IP 54 – 150 x 150 мм
		С фильтром EN 779, G3
1	0 348 35	IP 54 -250 x 250 мм
1	0 348 36	IP 54 – 325 x 325 мм EN 779, G3
		Накладка для приподнятия крыши оболочки
1	0 473 73	IP 12 B Для сборных шкафов Altis Поставляется с крепежными принадлежностями Высота 13 мм

Регулирование микроклимата в шкафах

теплообменники и кондиционеры

0 353 72

0 353 46

0 353 50

0 353 58

50/60 Гц
RAL 7035
Обеспечивают постоянную циркуляцию воздуха внутри шкафа и охлаждение воздуха с помощью алюминиевого пластинчатого теплообменника или регулирование температуры с помощью электронного или механического термостата с уставкой 35 °C, установленного на теплообменнике
Не требуют сложного обслуживания из-за отсутствия фильтра
Не изменяют степень защиты шкафа, в котором установлены

Упак.	Кат. №	Теплообменники воздух / воздух
		Для вертикальной установки на панели или двери шкафа Полная изоляция внутренних и внешних контуров Моющийся теплообменник Температуры окружающей среды при эксплуатации: от – 5 до + 40°C Рассеиваемая мощность:
1	0 353 72	36 Вт / °C
1	0 353 73	50 Вт / °C
1	0 353 74	80 Вт / °C

Кондиционеры

Регулирование температуры в диапазоне от 20 до 46°C
Герметичный холодильный контур и полная изоляция внутренних и внешних воздушных контуров
Температуры окружающей среды при эксплуатации:
от 20 до 50°C

Для вертикальной установки

Монтаж на дверь или бок. панель
Мощность согласно стандарту EN 814:

Упак.	Кат. №	Напряжение / кол-во фаз	L35L35	L35L50
1	0 353 46	230 В / 1	380 Вт	240 Вт
1	0 353 47	230 В / 1	640 Вт	470 Вт
1	0 353 48	230 В / 1	820 Вт	680 Вт
1	0 353 49	230 В / 1	1 250 Вт	910 Вт
1	0 353 50	230 В / 1	1 600 Вт	1 230 Вт
1	0 353 51	230 В / 1	2 000 Вт	1 510 Вт
1	0 353 53	230 В / 1	3 850 Вт	2 870 Вт
1	0 353 54	400 В / 2	1 600 Вт	1 230 Вт
1	0 353 55	400 В / 3	2 000 Вт	1 510 Вт
1	0 353 56	400 В / 3	3 850 Вт	2 870 Вт

Кондиционеры (продолжение)

Для горизонтальной установки на верхнюю панель оболочки

Устанавливаются только сверху сборного шкафа
Холодопроизводительность согласно EN 814:

Упак.	Кат. №	Напряжение / кол-во фаз	L35L35	L35L50
1	0 353 58	230 В / 1	1 150 Вт	900 Вт
1	0 353 59	230 В / 1	1 550 Вт	1 200 Вт
1	0 353 60	230 В / 1	2 050 Вт	1 560 Вт
1	0 353 62	230 В / 1	3 850 Вт	2 870 Вт
1	0 353 63	400 В / 2	1 550 Вт	1 200 Вт
1	0 353 64	400 В / 3	2 050 Вт	1 560 Вт
1	0 353 65	400 В / 3	3 850 Вт	2 870 Вт

Транспортировать кондиционеры только в соотв. с маркировкой на упаковке, во избежание выхода из строя

Регулирование микроклимата в щитках и шкафах

в щитках и шкафах

0 353 08

0 348 06

0 353 10

0 353 11

0 353 12

Упак.	Кат. №	Система обогрева
		IP 20 Предотвращают выпадение конденсата внутри шкафа С автоматическим регулированием и автоматическим ограничением температуры поверхности (< 85 °C) Присоединение к зажимам Крепление на рейку Радиатор из алюминия, закрыт пластмассовой крышкой UL 94 VO

Электрический нагреватель, 120 - 240 В ~/=

Упак.	Кат. №	Мощность, Вт	Пусковой ток, А
1	0 353 06	20	2,5
1	0 353 07	50	2,5
1	0 353 08	100	4,5
1	0 353 09	150	8,0

Электрический нагреватель, 230 В ~, с пульсирующим потоком воздуха

Класс II
В комплекте с термостатом и вентилятором
Встроенный ограничитель температуры поверхности
Материал: поликарбонат UL 94 VO

Упак.	Кат. №	Мощность, Вт	Пусковой ток, А	Термостат	Расход, м³/ч
1	0 353 10	150	12	нет	13
1	0 348 06	350	7,5	0 до 60 °C с подсветкой	35

Термостат

Упак.	Кат. №	
1	0 348 47	Точность 0,5 °C (при подключении нейтрали) Зона коммутации и регулирования: 2 °C 12 – 250 В перемен. тока Размыкающий контакт: 10 А, замыкающий контакт: 5 А Крепление на рейку Регулирование в диапазоне 5 – 60 °C с использованием размыкающего и замыкающего контакта

Гигростат

Упак.	Кат. №	
1	0 353 11	Обеспечивает регулирование относительной влажности внутри щитка или шкафа, что позволяет избежать выпадения конденсата. Регулирование производится путем включения и отключения электрического нагревателя или вентилятора. 230 В пер. тока, 50/60 Гц Размыкающий контакт: 6 А, 240 В ~, 4 А, 24 В = Замыкающий контакт: 8 А, 240 В ~ 4 А, 24 В = Крепление на рейку Регулирование относительной влажности в диапазоне 35-100 %.

Система обогрева (продолжение)

Гигротермостат

Упак.	Кат. №	
1	0 353 12	Обеспечивает независимое регулирование температуры и влажности внутри щитка или шкафа, что позволяет избежать выпадения конденсата. Регулирование производится путем включения и отключения электрического нагревателя или вентилятора. 230 В пер. тока, 50/60 Гц Размыкающий контакт: 6 А, 240 В ~, 4 А, 24 В = Замыкающий контакт: 8 А, 240 В ~, 4 А, 24 В = Крепление на рейку Регулирование температуры в диапазоне 0-60 °C и относительной влажности в диапазоне 50-90 %

Дверной контакт

3 А – 240 В
1 размыкающий контакт, 1 замыкающий контакт
Обеспечивает при открытии двери шкафа отключение кондиционера и включение осветительного прибора

Упак.	Кат. №	
1	0 476 28	Для шкафов Altis
1	0 363 13	Для щитов Atlantic

Регулирование микроклимата в шкафах

Соответствие размеров

			Кондиционер																								Теплообменник											
Монтаж			Сбоку							Сзади							На двери							На крышу шкафа [2]				Сбоку				Сзади				На двери			
Высота	Ширина	Глубина	0 353 46	0 353 47	0 353 48	0 353 49	0 353 50/54	0 353 51/55	0 353 53/56	0 353 46	0 353 47	0 353 48	0 353 49	0 353 50/54	0 353 51/55	0 353 53/56	0 353 46	0 353 47	0 353 48	0 353 49	0 353 50/54	0 353 51/55	0 353 53/56	0 353 58	0 353 59/63	0 353 60/64	0 353 62/65	0 353 71	0 353 72	0 353 73	0 353 74	0 353 71	0 353 72	0 353 73	0 353 74	0 353 71	0 353 72	0 353 73	0 353 74
МОНОБЛОЧНЫЕ ШКАФЫ ALTIS																																						
1600	600	400	•	•	•	•	•	•		•	•	•	•	•	•	•	•	•	•	•	•	•	•	•	•	•		•	•	•	•	•	•	•	•	•	•	•	•
1600	800	400	•	•	•	•	•	•		•	•	•	•	•	•	•	•	•	•	•	•	•	•	•	•	•		•	•	•	•	•	•	•	•	•	•	•	•
1600	1000	400	•	•	•	•	•	•		•	•	•	•	•	•	•	•	•	•	•	•	•	•	•	•	•		•	•	•	•	•	•	•	•	•	•	•	•
1600	1000[1]	400	•	•	•	•	•	•		•	•	•	•	•	•	•	•	•	•	•	•	•		•	•	•		•	•	•	•	•	•	•	•	•	•	•	•
1600	1200	400	•	•	•	•	•	•		•	•	•	•	•	•	•	•	•	•	•	•	•	•	•	•	•		•	•	•	•	•	•	•	•	•	•	•	•
1800	600	400	•	•	•	•	•	•		•	•	•	•	•	•	•	•	•	•	•	•	•	•	•	•	•		•	•	•	•	•	•	•	•	•	•	•	•
1800	800	400	•	•	•	•	•	•		•	•	•	•	•	•	•	•	•	•	•	•	•	•	•	•	•		•	•	•	•	•	•	•	•	•	•	•	•
1800	1000	400	•	•	•	•	•	•		•	•	•	•	•	•	•	•	•	•	•	•	•	•	•	•	•		•	•	•	•	•	•	•	•	•	•	•	•
1800	1000[1]	400	•	•	•	•	•	•		•	•	•	•	•	•	•	•	•	•	•	•	•		•	•	•		•	•	•	•	•	•	•	•	•	•	•	•
1800	1200	400	•	•	•	•	•	•		•	•	•	•	•	•	•	•	•	•	•	•	•	•	•	•	•		•	•	•	•	•	•	•	•	•	•	•	•
1800	1600	400	•	•	•	•	•	•		•	•	•	•	•	•	•	•	•	•	•	•	•	•	•	•	•		•	•	•	•	•	•	•	•	•	•	•	•
2000	600	400	•	•	•	•	•	•		•	•	•	•	•	•	•	•	•	•	•	•	•	•	•	•	•		•	•	•	•	•	•	•	•	•	•	•	•
2000	800	400	•	•	•	•	•	•		•	•	•	•	•	•	•	•	•	•	•	•	•	•	•	•	•		•	•	•	•	•	•	•	•	•	•	•	•
2000	1000	400	•	•	•	•	•	•		•	•	•	•	•	•	•	•	•	•	•	•	•	•	•	•	•		•	•	•	•	•	•	•	•	•	•	•	•
2000	1000[1]	400	•	•	•	•	•	•		•	•	•	•	•	•	•	•	•	•	•	•	•		•	•	•		•	•	•	•	•	•	•	•	•	•	•	•
2000	1200	400	•	•	•	•	•	•		•	•	•	•	•	•	•	•	•	•	•	•	•	•	•	•	•		•	•	•	•	•	•	•	•	•	•	•	•
2000	1600	400	•	•	•	•	•	•		•	•	•	•	•	•	•	•	•	•	•	•	•	•	•	•	•		•	•	•	•	•	•	•	•	•	•	•	•
1800	600	500	•	•	•	•	•	•	•	•	•	•	•	•	•	•	•	•	•	•	•	•	•	•	•	•		•	•	•	•	•	•	•	•	•	•	•	•
1800	800	500	•	•	•	•	•	•	•	•	•	•	•	•	•	•	•	•	•	•	•	•	•	•	•	•	•	•	•	•	•	•	•	•	•	•	•	•	•
1800	1000[1]	500	•	•	•	•	•	•	•	•	•	•	•	•	•	•	•	•	•	•	•	•		•	•	•	•	•	•	•	•	•	•	•	•	•	•	•	•
1800	1200	500	•	•	•	•	•	•	•	•	•	•	•	•	•	•	•	•	•	•	•	•	•	•	•	•	•	•	•	•	•	•	•	•	•	•	•	•	•
1800	1600	500	•	•	•	•	•	•	•	•	•	•	•	•	•	•	•	•	•	•	•	•		•	•	•	•	•	•	•	•	•	•	•	•	•	•	•	•
2000	800	500	•	•	•	•	•	•	•	•	•	•	•	•	•	•	•	•	•	•	•	•	•	•	•	•	•	•	•	•	•	•	•	•	•	•	•	•	•
2000	1000[1]	500	•	•	•	•	•	•	•	•	•	•	•	•	•	•	•	•	•	•	•	•		•	•	•	•	•	•	•	•	•	•	•	•	•	•	•	•
2000	1200	500	•	•	•	•	•	•	•	•	•	•	•	•	•	•	•	•	•	•	•	•	•	•	•	•	•	•	•	•	•	•	•	•	•	•	•	•	•
2000	1600	500	•	•	•	•	•	•	•	•	•	•	•	•	•	•	•	•	•	•	•	•	•	•	•	•	•	•	•	•	•	•	•	•	•	•	•	•	•
1800	800	600	•	•	•	•	•	•	•	•	•	•	•	•	•	•	•	•	•	•	•	•	•	•	•	•	•	•	•	•	•	•	•	•	•	•	•	•	•
2000	800	600	•	•	•	•	•	•	•	•	•	•	•	•	•	•	•	•	•	•	•	•	•	•	•	•	•	•	•	•	•	•	•	•	•	•	•	•	•
2000	1200	600	•	•	•	•	•	•	•	•	•	•	•	•	•	•	•	•	•	•	•	•	•	•	•	•	•	•	•	•	•	•	•	•	•	•	•	•	•
СБОРНЫЕ ШКАФЫ ALTIS																																						
1200	600	400	•	•	•					•	•	•	•	•	•		•	•	•	•	•	•						•	•	•		•	•	•		•	•	•	
1200	800	400	•	•	•					•	•	•	•	•	•		•	•	•	•	•	•						•	•	•		•	•	•		•	•	•	
1800	400	400	•	•	•					•	•	•						•										•	•	•	•	•	•	•	•	•			
1800	600	400	•	•	•					•	•	•	•	•	•	•	•	•	•	•	•	•	•					•	•	•	•	•	•	•	•	•	•	•	•
1800	800	400	•	•	•					•	•	•	•	•	•	•	•	•	•	•	•	•	•					•	•	•	•	•	•	•	•	•	•	•	•
1800	1000	400	•	•	•					•	•	•	•	•	•	•	•	•	•	•	•	•	•					•	•	•	•	•	•	•	•	•	•	•	•
1800	1000[1]	400	•	•	•					•	•	•	•	•	•	•	•	•	•	•	•	•						•	•	•	•	•	•	•	•	•	•	•	•
1800	1200	400	•	•	•					•	•	•	•	•	•	•	•	•	•	•	•	•	•					•	•	•	•	•	•	•	•	•	•	•	•
2000	400	400	•	•	•					•	•	•						•										•	•	•	•	•	•	•	•	•			
2000	600	400	•	•	•					•	•	•	•	•	•	•	•	•	•	•	•	•	•					•	•	•	•	•	•	•	•	•	•	•	•
2000	800	400	•	•	•					•	•	•	•	•	•	•	•	•	•	•	•	•	•					•	•	•	•	•	•	•	•	•	•	•	•
2000	1000	400	•	•	•					•	•	•	•	•	•	•	•	•	•	•	•	•	•					•	•	•	•	•	•	•	•	•	•	•	•
2000	1000[1]	400	•	•	•					•	•	•	•	•	•	•	•	•	•	•	•	•						•	•	•	•	•	•	•	•	•	•	•	•
2000	1200	400	•	•	•					•	•	•	•	•	•	•	•	•	•	•	•	•	•					•	•	•	•	•	•	•	•	•	•	•	•

[1] С 2 дверьми

Соответствие размеров (продолжение)

			Кондиционер																								Теплообменник											
Монтаж			Сбоку							Сзади							На двери							На крышу шкафа [2]				Сбоку				Сзади				На двери			
Высота	Ширина	Глубина	0 353 46	0 353 47	0 353 48	0 353 49	0 353 50/54	0 353 51/55	0 353 53/56	0 353 46	0 353 47	0 353 48	0 353 49	0 353 50/54	0 353 51/55	0 353 53/56	0 353 46	0 353 47	0 353 48	0 353 49	0 353 50/54	0 353 51/55	0 353 53/56	0 353 58	0 353 59/63	0 353 60/64	0 353 62/65	0 353 71	0 353 72	0 353 73	0 353 74	0 353 71	0 353 72	0 353 73	0 353 74	0 353 71	0 353 72	0 353 73	0 353 74
СБОРНЫЕ ШКАФЫ ALTIS (продолжение)																																						
1600	600	500	•	•	•	•	•	•		•	•	•	•	•	•	•	•	•	•	•	•	•	•					•	•	•	•	•	•	•	•	•	•	•	•
1600	800	500	•	•	•	•	•	•		•	•	•	•	•	•	•	•	•	•	•	•	•	•					•	•	•	•	•	•	•	•	•	•	•	•
1600	1200	500	•	•	•	•	•	•		•	•	•	•	•	•	•	•	•	•	•	•	•	•					•	•	•	•	•	•	•	•	•	•	•	•
1800	400	500	•	•	•	•	•	•		•	•	•						•										•	•	•	•	•	•	•	•	•			
1800	600	500	•	•	•	•	•	•		•	•	•	•	•	•	•	•	•	•	•	•	•	•					•	•	•	•	•	•	•	•	•	•	•	•
1800	800	500	•	•	•	•	•	•		•	•	•	•	•	•	•	•	•	•	•	•	•	•					•	•	•	•	•	•	•	•	•	•	•	•
1800	1000	500	•	•	•	•	•	•		•	•	•	•	•	•	•	•	•	•	•	•	•	•					•	•	•	•	•	•	•	•	•	•	•	•
1800	1200	500	•	•	•	•	•	•		•	•	•	•	•	•	•	•	•	•	•	•	•	•					•	•	•	•	•	•	•	•	•	•	•	•
2000	400	500	•	•	•	•	•	•		•	•	•						•										•	•	•	•	•	•	•	•	•			
2000	600	500	•	•	•	•	•	•		•	•	•	•	•	•	•	•	•	•	•	•	•	•					•	•	•	•	•	•	•	•	•	•	•	•
2000	800	500	•	•	•	•	•	•		•	•	•	•	•	•	•	•	•	•	•	•	•	•					•	•	•	•	•	•	•	•	•	•	•	•
2000	1000	500	•	•	•	•	•	•		•	•	•	•	•	•	•	•	•	•	•	•	•	•					•	•	•	•	•	•	•	•	•	•	•	•
2000	1000[1]	500	•	•	•	•	•	•		•	•	•	•	•	•	•	•	•	•	•	•	•						•	•	•	•	•	•	•	•	•	•	•	•
2000	1200	500	•	•	•	•	•	•		•	•	•	•	•	•	•	•	•	•	•	•	•	•					•	•	•	•	•	•	•	•	•	•	•	•
2000	1600	500	•	•	•	•	•	•		•	•	•	•	•	•	•	•	•	•	•	•	•	•					•	•	•	•	•	•	•	•	•	•	•	•
1200	600	600	•	•	•	•	•	•		•	•	•	•	•	•		•	•	•	•	•	•						•	•	•	•	•	•	•	•	•	•	•	
1200	800	600	•	•	•	•	•	•		•	•	•	•	•	•		•	•	•	•	•	•		•	•	•		•	•	•	•	•	•	•	•	•	•	•	
1600	800	600	•	•	•	•	•	•	•	•	•	•	•	•	•	•	•	•	•	•	•	•	•	•	•	•		•	•	•	•	•	•	•	•	•	•	•	•
1800	400	600	•	•	•	•	•	•	•	•	•	•				•		•										•	•	•	•	•	•	•	•	•	•	•	•
1800	600	600	•	•	•	•	•	•	•	•	•	•	•	•	•	•	•	•	•	•	•	•	•					•	•	•	•	•	•	•	•	•	•	•	•
1800	800	600	•	•	•	•	•	•	•	•	•	•	•	•	•	•	•	•	•	•	•	•	•	•	•	•		•	•	•	•	•	•	•	•	•	•	•	•
1800	1000	600	•	•	•	•	•	•	•	•	•	•	•	•	•	•	•	•	•	•	•	•	•	•	•	•		•	•	•	•	•	•	•	•	•	•	•	•
1800	1200[2]	600	•	•	•	•	•	•	•	•	•	•	•	•	•	•	•	•	•	•	•	•	•	•	•	•		•	•	•	•	•	•	•	•	•	•	•	•
2000	400	600	•	•	•	•	•	•	•	•	•	•						•										•	•	•	•	•	•	•	•	•			
2000	600	600	•	•	•	•	•	•	•	•	•	•	•	•	•	•	•	•	•	•	•	•	•					•	•	•	•	•	•	•	•	•	•	•	•
2000	800	600	•	•	•	•	•	•	•	•	•	•	•	•	•	•	•	•	•	•	•	•	•	•	•	•		•	•	•	•	•	•	•	•	•	•	•	•
2000	1000	600	•	•	•	•	•	•	•	•	•	•	•	•	•	•	•	•	•	•	•	•	•	•	•	•		•	•	•	•	•	•	•	•	•	•	•	•
2000	1000[1]	600	•	•	•	•	•	•	•	•	•	•	•	•	•	•	•	•	•	•	•	•		•	•	•		•	•	•	•	•	•	•	•	•	•	•	•
2000	1200[2]	600	•	•	•	•	•	•	•	•	•	•	•	•	•	•	•	•	•	•	•	•	•	•	•	•		•	•	•	•	•	•	•	•	•	•	•	•
2000	1600[2]	600	•	•	•	•	•	•	•	•	•	•	•	•	•	•	•	•	•	•	•	•	•	•	•	•		•	•	•	•	•	•	•	•	•	•	•	•
2000	400	800	•	•	•	•	•	•	•	•	•	•						•										•	•	•	•	•	•	•	•	•			
2000	600[3]	800	•	•	•	•	•	•	•	•	•	•	•	•	•	•	•	•	•	•	•	•	•	•	•	•		•	•	•	•	•	•	•	•	•	•	•	•
2000	800	800	•	•	•	•	•	•	•	•	•	•	•	•	•	•	•	•	•	•	•	•	•	•	•	•		•	•	•	•	•	•	•	•	•	•	•	•
2000	1000	800	•	•	•	•	•	•	•	•	•	•	•	•	•	•	•	•	•	•	•	•	•	•	•	•	•	•	•	•	•	•	•	•	•	•	•	•	•
2200	600[3]	800	•	•	•	•	•	•	•	•	•	•	•	•	•	•	•	•	•	•	•	•	•	•	•	•		•	•	•	•	•	•	•	•	•	•	•	•
2200	800	800	•	•	•	•	•	•	•	•	•	•	•	•	•	•	•	•	•	•	•	•	•	•	•	•		•	•	•	•	•	•	•	•	•	•	•	•
2200	1200[2][3]	800	•	•	•	•	•	•	•	•	•	•	•	•	•	•	•	•	•	•	•	•	•	•	•	•	•	•	•	•	•	•	•	•	•	•	•	•	•
MARINA																																						
1400	800	400	•	•	•	•	•	•																								•	•	•	•				
1600	800	400	•	•	•	•	•	•																								•	•	•	•				
1800	800	400	•	•	•	•	•	•																								•	•	•	•				

[1] 2 двери
[2] Кондиционер для установки на верхнюю панель: из-за наличия рым-болтов не допускается устанавливать кондиционер между двумя шкафами
[3] Кондиционер для установки на верхнюю панель: кондиционер с подачей воздуха под углом 90° для изделий кат. № 0 353 58, 59, 60, 63, 64

Регулирование микроклимата в щитках и шкафах

Принципы работы

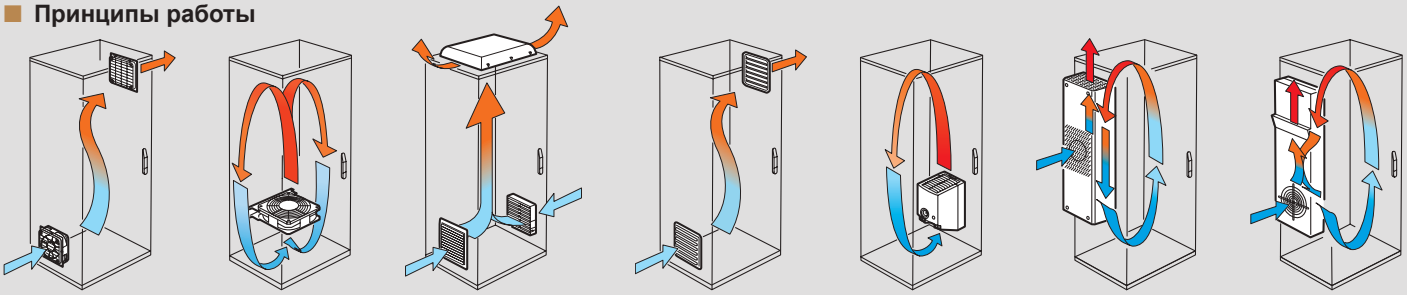

Вентиляторы, воздухораспределительные решетки и накладки

Внутренний рециркуляционный вентилятор

Вентиляторы для установки в верхней панели оболочки

Устройства естественной вентиляции

Система обогрева

Кондиционеры

Теплообменники

Вентиляторы, воздухораспределительные решетки и накладки

Габаритные размеры и размеры выреза

Кат. № 0 365 71 и 0 348 17

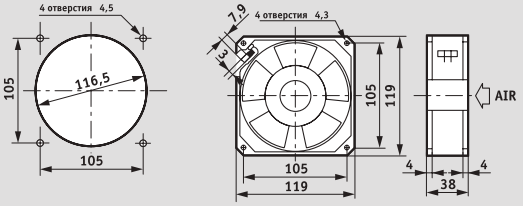

Кат. №№ 0 348 50/51/52/53/54/34/35/36

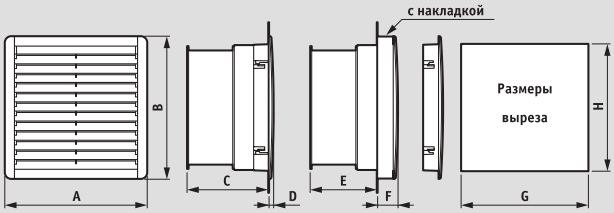

Кат. №	A	B	C	D	E	F	G	H
0 348 50	150	150	70	7	43	34	125	125
0 348 51	250	250	105	8	78	35	223	223
0 348 52	250	250	123	8	96	35	223	223
0 348 53	325	325	152	10	125	37	291	291
0 348 54	325	325	115	10	88	37	291	291
0 348 34	150	150	-	7		34	125	125
0 348 35	250	250	-	8		35	223	223
0 348 36	325	325	-	10		37	291	291

Технические характеристики

Кат. №	0 365 71/348 17	0 348 50	0 348 51	0 348 52	0 348 53	0 348 54
Напряжение (В) / кол-во фаз	220-240/1	230/1	230/1	220-240/1	220-240/1	230/1
Частота (Гц)	50/60	50/60	50/60	50/60	50/60	50/60
Расход воздуха, обеспечиваемый вентилятором без нагрузки (м³/ч)	160	160	160	450	900	1 200
Расход с решеткой	30	40	120	240	400	550
Макс. статическое давление (мм водн. ст.)	100	66	51	111	160	186
Потребляемая мощность (Вт)	22	20	20	29	67	114
Потребляемый ток (А)	0,14	0,125	0,125	0,426	0,3	0,5
Температура при эксплуатации	- 10 °C / + 50 °C					
IP/IK	32/10	54/08	54/08	54/08	54/08	54/08
Уровень шума (дБ)	49	43	43	50	61	71
Масса (кг)	0,72	0,8	1,4	1,7	3,6	3,7

Внутренний рециркуляционный вентилятор

Габаритные размеры

Кат. № 0 365 74

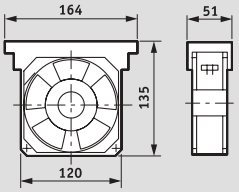

Технические характеристики

Кат. №	Рециркуляционный вентилятор 50/60 Гц							
	Номинальная скорость (об/мин)	Макс. расход (м3/ч)	Статическое давление (мм водн. ст.)	Потребляемая мощность (Вт)	Потребляемый ток (мА)	Температура при эксплуатации (°C)	Уровень шума (дБА)	Масса (кг)
0 365 74	2750	160	10	18	135	– 10 / + 55	44	0,55

Вентиляторы для установки на крыше шкафа

Технические характеристики

Кат. №	Макс. расход (м³/ч)	Потребляемая мощность (Вт)	Потребляемый ток (мА)	Температура при эксплуатации (°C)	Уровень шума (дБА)	Масса (кг)
0 348 07	600	70	0,32	50	64	4,1
0 348 08	1 000	180	0,5	50	72	4,3

Защитный комплект (мм)

Кат. №	A	B	C
0 348 78	185,5	45	192
0 348 79	285,5	45	289
0 348 80	361,5	45	358,5

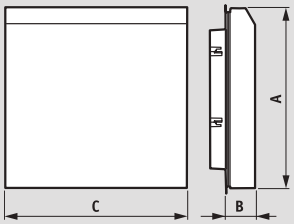

Устройства естественной вентиляции

Габаритные размеры и размеры выреза

Кат. № 0 365 70 и 0 348 04

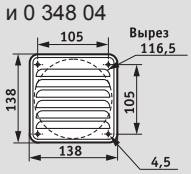

Кат. № 0 348 16 и 0 348 05

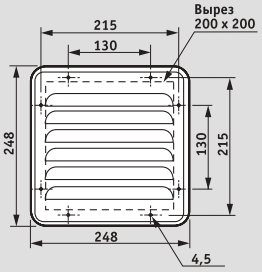

Кат. № 0 365 79

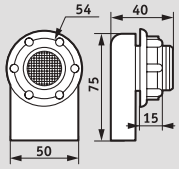

Кат. № 0 365 78

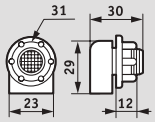

Кат. №№ 0 348 34/35/36

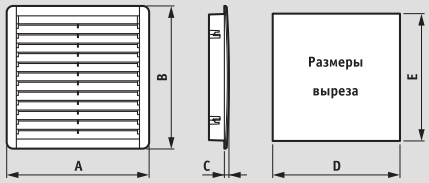

Кат. №	A	B	C	D	E
0 348 34	150	150	7	125	125
0 348 35	250	250	8	223	223
0 348 36	325	325	10	291	291

Кондиционеры

Габаритные размеры и размеры выреза

Кат. № 0 353 46

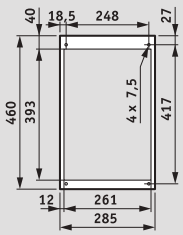

Кат. № 0 353 47

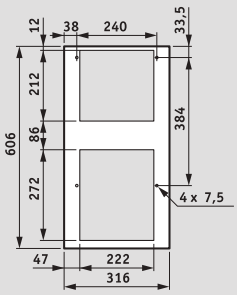

Кат. № 0 353 48

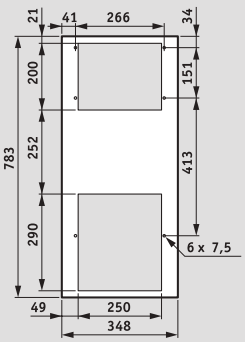

Кат. №№ 0 353 49/50/51/54/55

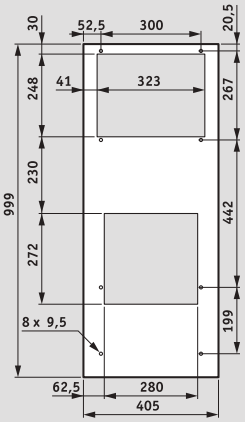

Кат. №№ 0 353 53/56

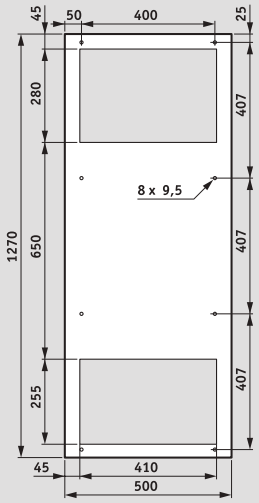

Кат. №№ 0 353 58/59/60/63/64

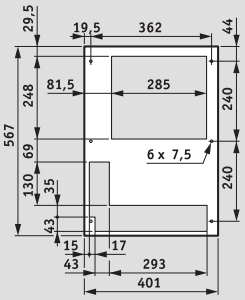

Кат. №№ 0 353 62/65

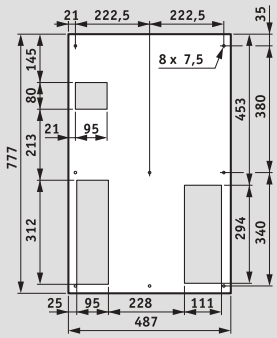

Технические характеристики кондиционеров

Вертикальные кондиционеры										
Кат. №	0 353 46	0 353 47	0 353 48	0 353 49	0 353 50	0 353 51	0 353 53	0 353 54	0 353 55	0 353 56
Холодопроизводительность (Вт)	-	-	-	-	-	-	-	-	-	-
L35L35/EN 814	380	640	820	1250	1600	2000	3850	1600	2000	3850
L35L50/EN 814	240	470	680	910	1230	1510	2870	1230	1510	2870
Напряжение (В) / кол-во фаз	230/1	230/1	230/1	230/1	230/1	230/1	230/1	400/2	400/3	400/3
Частота (Гц)	50-60	50/60	50/60	50/60	50/60	50/60	50/60	50/60	50/60	50/60
Потребляемая мощность (Вт)	330	470	490	760	940	1290	1990	960	1150	2050
Потребляемый ток (А) в рабочем режиме	1,6	2,1	2,6	3,8	5,3	6,5	9,5	2,9	2,5	3,6
Потребляемый ток (А) при пуске	6	8,1	10,8	11	18	24	35,2	11	10	18
Расход воздуха во внутреннем контуре (м³/ч)	280	330	330	570	570	860	1450	570	860	1450
Расход воздуха во внешнем контуре (м³/ч)	280	570	570	860	1050	1050	1450	1050	1050	1450
Заправка хладагента R134a (кг)	0,11	0,2	0,14	0,38	0,45	0,42	1,05	0,45	0,59	1,05
Степень защиты (IP) внутреннего контура	54	54	54	54	54	54	54	54	54	54
Степень защиты (IP) внешнего контура[1]	24	24	24	24	24	24	24	24	24	24
Уровень шума (дБ)	60	65	65	65	65	65	70	65	65	70
Размеры: В x Д x Г	460 x 285 x 176	605 x 315 x 209	783 x 348 x 213	999 x 406 x 237	999 x 406 x 237	999 x 406 x 237	1270 x 500 x 335	999 x 406 x 237	999 x 406 x 237	1270 x 500 x 325
Масса (кг)	17	21	27	38	40	52	82	42	54	85

Кондиционеры для установки на верхнюю панель							
Кат. №	0 353 58	0 353 59	0 353 60	0 353 62	0 353 63	0 353 64	0 353 65
Холодопроизводительность (Вт)	-	-	-	-	-	-	-
L35L35/EN 814	1150	1550	2050	3850	1550	2050	3850
L35L50/EN 814	900	1200	1560	2870	1200	1560	2870
Напряжение (В) / кол-во фаз	230/1	230/1	230/1	230/1	400/2	400/3	400/3
Частота (Гц)	50/60	50/60	50/60	50/60	50/60	50/60	50/60
Потребляемая мощность (Вт)	660	930	1300	1950	940	1190	1890
Потребляемый ток (А) в рабочем режиме	3,2	4,5	6	9	2,8	1,9	3,4
Потребляемый ток (А) при пуске	11	18	24	38,2	9,6	10	17
Расход воздуха во внутреннем контуре (м³/ч)	570	860	1050	1450	860	1050	1450
Расход воздуха во внешнем контуре (м³/ч)	1010	1820	1820	3410	1820	1820	3410
Заправка хладагента R134a (кг)	0,63	0,8	1,05	1,8	0,8	0,55	1,6
Степень защиты (IP) внутреннего контура	54	54	54	54	54	54	54
Степень защиты (IP) внешнего контура[1]	24	24	24	24	24	24	24
Уровень шума (дБ)	65	65	65	75	65	65	75
Размеры: В x Д x Г (мм)	415 x 567 x 401	415 x 567 x 401	415 x 567 x 401	487 x 777 x 492	415 x 567 x 401	415 x 567 x 401	487 x 777 x 492
Масса (кг)	40	44	50	83	46	52	86

[1] Возможна степень защиты IP 34: обращайтесь в компанию Legrand

Обогрев

Принцип действия

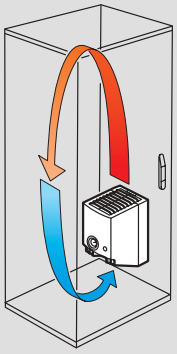

до 1 м²

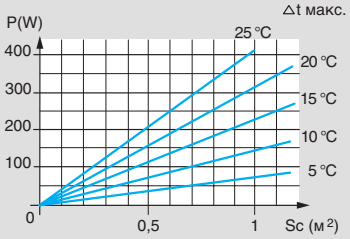

начиная с 1 м²

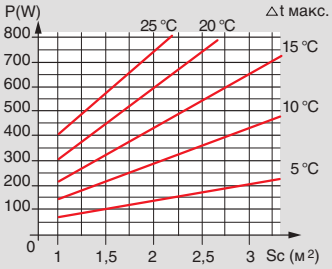

В зависимости от приведенной площади шкафа и допустимой разницы температур определить мощность устанавливаемого нагревательного элемента.

Габариты (мм)

Кат. №№ 0 353 06/07/08/09

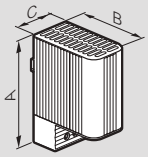

Кат. №	Мощность	A	B	C
0 353 06	20 Вт	98	75	38
0 353 07	50 Вт	110	90	60
0 353 08	100 Вт	110	90	60
0 353 09	150 Вт	150	90	60

Кат. № 0 353 10

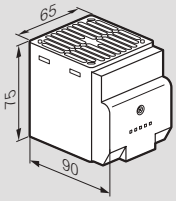

Кат. № 0 353 12

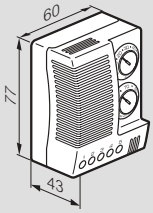

Кат. № 0 348 06

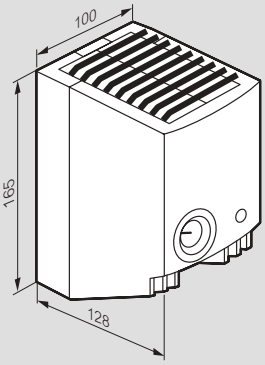

Кат. № 0 348 47

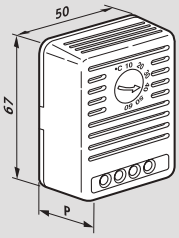

Кат. № 0 353 11

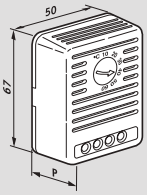

Кат. №	P (мм)
0 348 47	34

Кат. №	A	B	C
0 353 11	64	43	34

Вертикальная установка в нижней части шкафа
Для обеспечения нормальной циркуляции воздуха:
- для Кат. № 0 353 11/12 оставьте вокруг аппарата проходы шириной не менее 50 мм
- для Кат. № 0 353 10 оставьте вокруг аппарата проходы шириной не менее 150 мм и сверх того для чувствительных аппаратов
- не накрывать

Шкафы серии XL³: одно решение для любых задач

В серии XL³ реализованы многочисленные инновации, обеспечивающие свободу выбора конфигурации, быструю и безопасную сборку, возможность расширения и экономию времени, затрачиваемого на обслуживание

МОДЕЛЬНЫЙ РЯД

Распределительные шкафы и щиты XL³ 125 / 160 / 400 / 800 / 4000 / 6300

- Шкафы Legrand серий XL³ 125 - XL³ 6300 удовлетворяют всем требованиям к качеству.
- Стильные и прочные шкафы XL³ обеспечивают надежное крепление оборудования.

РАСПРЕДЕЛИТЕЛЬНЫЕ ЩИТЫ И ШКАФЫ XL³ 6300 / 4000 / 800 / 400, СТР. 358-400

РАСПРЕДЕЛИТЕЛЬНЫЕ ЩИТЫ И ШКАФЫ XL³ 160 / 125 ДЛЯ МОДУЛЬНОГО ОБОРУДОВАНИЯ, СТР. 401-406

DX³

DPX³

DMX³

Дополнительное оборудование

- Совместимость XL³ 6300 / 4000 с автоматическими выключателями DMX³ на токи до 6300 А
- Совместимость с автоматическими выключателями в литом корпусе DPX³ на токи до 1600 А
- Монтаж модульного оборудования на одном уровне с аппаратами DPX³

ОБОРУДОВАНИЕ ДЛЯ XL³ 6300 / 4000,
СТР. 358, 367

ОБОРУДОВАНИЕ ДЛЯ XL³ 800,
СТР. 386

ОБОРУДОВАНИЕ ДЛЯ XL³ 400,
СТР. 395

Распределительные шкафы XL³ 6300

0 211 37

Состав комплекта (вариант):
- верхняя панель и основание шкафа Кат. № 0 211 35
- опорные стойки Кат. № 0 211 36
- монтажные стойки Кат. № 0 211 37
- задняя панель Кат. № 0 211 41
- рама для крепления лицевых панелей Кат. № 0 208 55
- рым-болты Кат. № 0 205 82

0 211 43

0 211 40

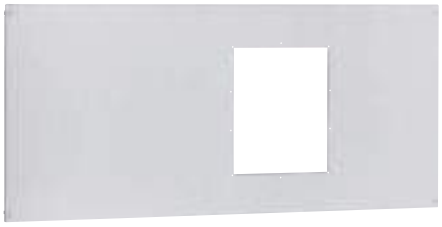

0 211 39

IP 30 - IK 07
Для сборки шкафа необходимы: верхняя панель и основание, опорные стойки, задняя и боковые панели цвета RAL 7035, цоколь - RAL 7004
Высота 2200 мм, полезная высота для установки лицевых панелей 2000 мм

Упак.	Кат. №	Шкафы сборные металлические
		Опорные стойки
		Прикрепляются к верхней панели и основанию
		На этих стойках закрепляются задняя и боковые панели
1	0 211 36	Комплект из 4 стоек
		Верхняя панель и основание шкафа
		Оснащены панелями для ввода кабеля
		Служат для закрепления опорных стоек

Упак.	Кат. №	Глубина, мм	Ширина, мм: Снаружи	Ширина, мм: Полезная
1	0 211 33	475	1425	1300
1	0 211 34	725	1425	1300
1	0 211 35	975	1425	1300

Упак.	Кат. №	Боковые панели
		Комплект: 1 панель и 8 винтов
1	0 208 57	Ширина 475 мм
1	0 208 58	Ширина 725 мм
1	0 208 59	Ширина 975 мм
		Задняя панель
		Винтовое крепление
1	0 211 41	Ширина 1300 мм
		Поставляется комплектом из двух частей
		Уплотнитель IP 30
1	0 211 48	1300 x 2000 мм
		Цоколи, устанавливаемые встык

Упак.	Кат. №	Высота, мм	Глубина, мм	Ширина, мм
1	0 211 30	100	475	1425
1	0 211 31	100	725	1425
1	0 211 32	100	975	1425

Компоненты

Упак.	Кат. №	
		Монтажные стойки
		Служат для закрепления компонентов, используемых для монтажа (пластины, рейки и т.д.)
1	0 211 37	Комплект из 2 монтажных стоек
		Рама для крепления лицевых панелей
1	0 208 55	Фиксируемая для шкафов шириной 725 мм или 975 мм
		Изолирующие суппорты для шин 6300 A
		Суппорты для 3 шин 200x10 мм на каждую фазу
1	0 373 12	Фиксированный суппорт
1	0 373 13	Дополнительный суппорт
		Устанавливается в дополнение к фиксированному суппорту Кат. № 0 373 12 для соблюдения расстояния между шинами (в зависимости от Ics)

Аксессуары

Упак.	Кат. №	
		Аксессуары для соединения шкафов
1	0 205 86	Комплект из 8 болтов с ключом
1	0 205 88	Комплект из 2 уголков для усиления конструкции
1	0 205 89	Комплект из 2 пластин для усиления конструкции
		Рым-болты
1	0 205 82	Комплект из 4 колец
		Макс. нагрузка на кольцо: 340 кг

Аксессуары для монтажа модульных аппаратов на рейку

Упак.	Кат. №	
		Рейка
		Включают алюминиевую рейку и 2 уголка для фиксации в 2 позициях
1	0 211 42	Для монтажа на функциональных стойках шкафов XL³ 6300
		36 модулей
		Металлическая лицевая панель
1	0 211 43	Высота 200 мм

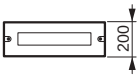

Аксессуары для монтажа автоматических выключателей DMX³ 6300

Упак.	Кат. №	
		Пластины для монтажа
1	0 211 38	Для 1 DMX³ 6300 3П/4П фиксированного исполнения
1	0 211 40	Для 1 DMX³ 6300 3П/4П выкатного исполнения
		Металлическая лицевая панель
1	0 211 39	Для 1 DMX³ 6300 3П/4П фиксированного или выкатного исполнения

Сплошные металлические лицевые панели

Упак.	Кат. №	
1	0 211 44	Высота 200 мм, ширина 1300 мм
1	0 211 45	Высота 400 мм, ширина 1300 мм

Аксессуары для разделения

Упак.	Кат. №	
1	0 211 46	Комплект для секционирования DMX³ 6300 (разделение вида 4b)
1	0 211 47	Перегородка для отгораживания сборных шин 6300 A

Распределительные шкафы XL³ 6300

Принцип сборки

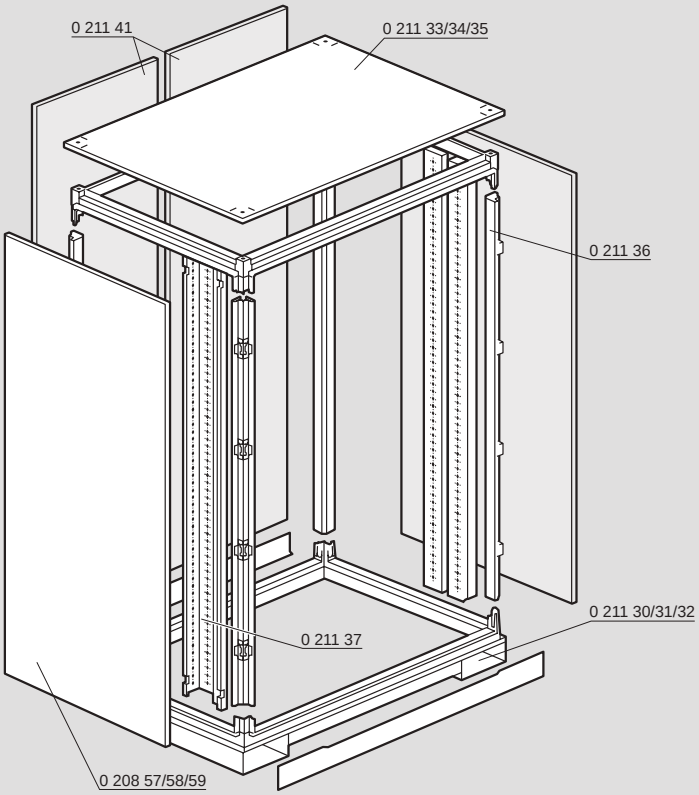

Размеры

Габариты (мм)

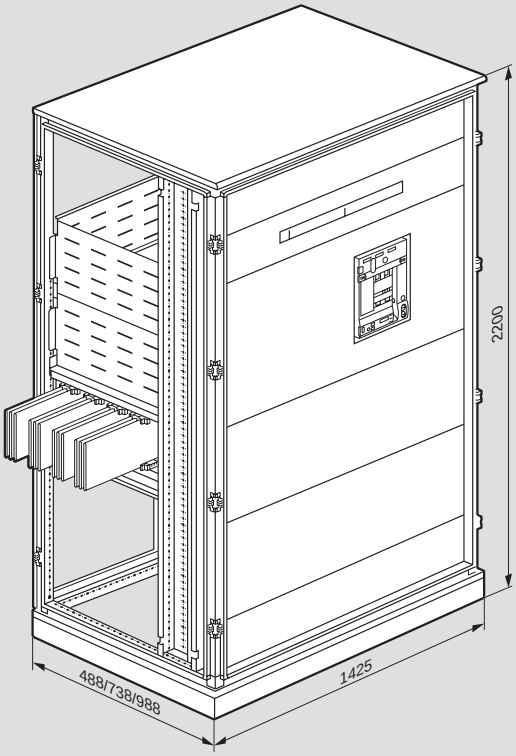

Монтаж DMX³ 6300 фиксированного исполнения с помощью пластины Кат. № 0 211 38

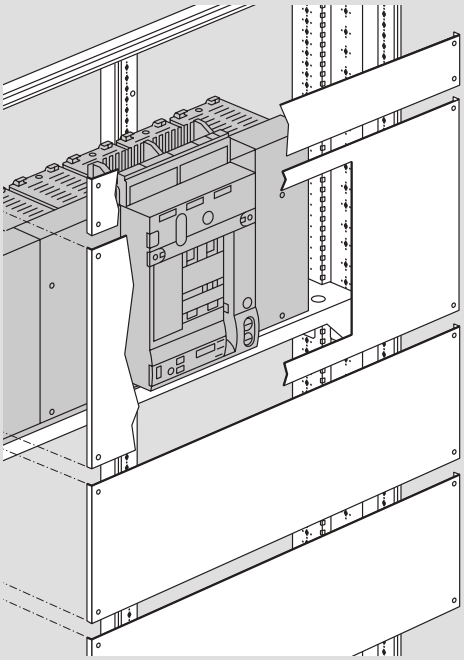

Монтаж DMX³ 6300 выкатного исполнения с помощью пластины Кат. № 0 211 40

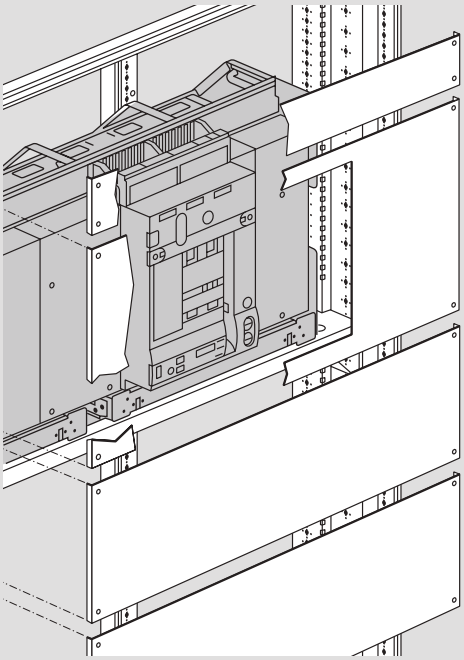

Распределительные шкафы любой конфигурации

Шкафы XL³ 4000 имеют полностью модульную конструкцию, их можно соединять друг с другом в ряд или задними панелями и размещать в них любое оборудование на токи до 4000 А независимо от требуемого вида разделения

Шкаф XL³ 4000 с аппаратами защиты Legrand

ПОЗНАКОМЬТЕСЬ С НОВОЙ СЕРИЕЙ

- Шкаф:
  22 типоразмера по высоте: 2 м и 2,2 м
  3 типоразмера по ширине: 475, 725 или 975 мм
  3 типоразмера по глубине: 475, 725 или 975 мм
  Степень защиты IP 30 или IP 55 (с дверью и уплотнением)
- Для размещения: оборудования на рейке DIN, аппаратов DMX³, DPX³, DPX-IS и Vistop на токи до 4000 А

Выбор оборудования для XL³ 4000

Аппарат	Исполнение	Положение	Конфигурация	Выводы
МОНТАЖ НА МОДУЛЬНОЙ РЕЙКЕ				
DX3 < 63 A		вертикальное		
DX3 > 63 A		вертикальное		
Vistop 63 - 160 A	модульное	вертикальное		
DPX-IS 250	стационарное	вертикальное	с модульными аппаратами	передние или задние
МОНТАЖ НА ПАНЕЛИ				
DPX³ 160 (Возможна комбинация с DPX³ 250)	фиксиров.	вертикальное	без электродвигательного привода, установленного сбоку	передние
			с электродвигательным приводом, установленным сбоку	передние
			без электродвигательного привода, установленного спереди	передние или задние
			с электродвигательным приводом, установленным спереди	передние или задние
			с поворотной рукояткой	передние
				передние или задние
			в составе устройства ручного ввода резерва	передние
				передние или задние
			в составе устройства автоматического ввода резерва	передние
				передние или задние
		горизонтальное	-	передние
			с или без электродвигательного привода, установленного спереди	передние или задние
	выкатное	вертикальное	с или без электродвигательного привода, установленного спереди	передние или задние
			с поворотной рукояткой	передние или задние
			в составе устройства ручного или автоматического ввода резерва	передние или задние
		горизонтальное	с или без электродвигательного привода, установленного спереди	передние или задние
DPX³ 250 (Возможна комбинация с DPX³ 160-125 с термомагнитным расцепителем)	фиксиров.	вертикальное	без электродвигательного привода, установленного сбоку	передние
			с электродвигательным приводом, установленным сбоку	передние
			без электродвигательного привода, установленного спереди	передние или задние
			с электродвигательным приводом, установленным спереди	передние или задние
			с поворотной рукояткой	передние
				передние или задние
			в составе устройства ручного ввода резерва	передние
				передние или задние
			в составе устройства автоматического ввода резерва	передние
				передние или задние
		горизонтальное	-	передние
			с или без электродвигательного привода, установленного спереди	передние или задние
	выкатное	вертикальное	с или без электродвигательного привода, установленного спереди	передние или задние
			с поворотной рукояткой	передние или задние
			в составе устройства ручного или автоматического ввода резерва	передние или задние
		горизонтальное	с или без электродвигательного привода, установленного спереди	передние или задние
DPX-IS 250	фиксиров.	вертикальное	только в центральном положении	передние или задние
			1 или 2 аппарата	передние или задние
		горизонтальное	1 аппарат	передние или задние

1: Кат. №№ 4 210 73/74 для DPX³ с блоком дифференциального тока

XL³ 4000 - 24 модуля							XL³ 4000 - 36 модулей			
Подкладка	Устройство фиксации	Пластина	Металлическая лицевая панель				Устройство фиксации	Пластина	Металлическая лицевая панель	
			Высота, мм	На 1/4 оборота	На винтах	Замок			Высота, мм	На винтах
	0 206 01	-	150	0 208 00	0 209 00	-	0 206 51	-	150	0 209 50
	0 206 01	-	200	0 208 01	0 209 01	0 212 09	0 206 51	-	200	0 209 51
	0 206 01	-	200	0 208 01	0 209 01	0 212 09	0 206 51	-	200	0 209 51
	0 206 01	0 262 39	300	0 208 10	0 209 10	-	0 206 51	0 262 39	300	0 209 60
-	-	0 206 11 + 4 210 71/73(1)	300	0 208 10	0 209 10	-	-	0 206 61 + 4 210 71/73(1)	300	0 209 60
-	-	0 206 11 + 4 210 68	300	0 208 10	0 209 10	-	-	0 206 61 + 4 210 68	300	0 209 60
0 207 50	0 207 90	0 207 49	300	0 208 10	0 209 10	-	0 207 61	0 207 49	300	0 209 60
-	0 207 90	0 207 49	300	0 208 10	0 209 10	-	0 207 61	0 207 49	300	0 209 60
-	-	0 206 08 + 4 210 71/73(1)	300	0 208 05	0 209 05	-	-	-	-	-
0 207 50	0 207 90	0 207 49	300	0 208 05	0 209 05	-	0 207 61	0 207 49	300	0 209 65
-	-	0 206 11 + 4 210 58	300	0 208 10	0 209 10	-	-	-	-	-
0 207 50	0 206 63	0 206 71	300	0 208 10	0 209 10	-	-	-	-	-
-		0 206 13 + 4 210 58	300	0 208 10	0 209 10	-	-	-	-	-
-	0 206 63	0 206 71	300	0 208 10	0 209 10	-	-	-	-	-
-	-	0 206 15	150	0 208 13	0 209 13	-	-	-	-	-
	-	0 207 94	150	0 208 13	0 209 13	-	-	-	-	-
0 207 50	0 207 91	0 207 59	400	-	-	0 212 11	-	-	-	-
	0 207 91	0 207 59	400	-	-	0 212 08	-	-	-	-
0 207 50	0 206 69	0 206 81	400	-	-	0 212 11	-	-	-	-
	-	0 207 95	200	-	-	0 212 13	-	-	-	-
-	-	0 206 11 + 4 210 72/74(1)	300	0 208 10	0 209 10	-	-	0 206 61 + 4 210 72/74(1)	300	0 209 60
-	-	0 206 11 + 4 210 69	300	0 208 10	0 209 10	-	-	0 206 61 + 4 210 69	300	0 209 60
-	0 207 90	0 207 64	300	0 208 10	0 209 10	-	0 207 61	0 207 49	300	0 209 60
0 207 50	0 207 90	0 207 64	300	0 208 10	0 209 10	-	0 207 61	0 207 49	300	0 209 60
0 207 50	-	0 206 08 + 4 210 72/74(1)	300	0 208 05	0 209 05	-	-	-	-	-
0 207 50	0 207 90	0 207 64	300	0 208 05	0 209 05	-	0 207 61	0 207 49	300	0 209 65
-	-	0 206 11 + 4 210 58	300	0 208 10	0 209 10	-	-	-	-	-
0 207 50	0 206 63	0 206 73	300	0 208 10	0 209 10	-	-	-	-	-
-		0 206 13 + 4 210 58	300	0 208 10	0 209 10	-	-	-	-	-
-	0 206 63	0 206 73	300	0 208 10	0 209 10	-	-	-	-	-
-	-	0 206 17	200	0 208 17	0 209 17	-	-	-	-	-
	-	0 207 96	200	0 208 17	0 209 17	-	-	-	-	-
0 207 50	0 207 91	0 207 69	400	-	-	0 212 11	-	-	-	-
	0 207 91	0 207 69	400	-	-	0 212 08	-	-	-	-
0 207 50	0 206 69	0 206 83	400	-	-	0 212 11	-	-	-	-
	-	0 207 97	200	-	-	0 212 13	-	-	-	-
	-	0 206 05	300	0 208 10	0 209 10	-	-	0 206 55	300	0 209 60
	-	0 206 05	300	0 208 06	0 209 06	-	-	0 206 55	300	0 209 60
	-	0 206 18	300	-	0 209 18	-	-	-	-	-

Выбор оборудования для XL³ 4000

Аппарат	Исполнение	Положение	Конфигурация	Выводы	Поворотная рукоятка / электродвигательный привод
МОНТАЖ НА ПЛАСТИНЕ					
DPX³ 630	стационарное	вертикальное	1-3 аппарата без блока дифф. тока	передние	-
			1-3 аппарата без блока дифф. тока	передние или задние	с или без рукоятки или привода
			1-3 аппарата с блоком дифф. тока	передние	-
			1-3 аппарата с блоком дифф. тока	передние или задние	с или без рукоятки или привода
		горизонтальное	с или без блока дифф. тока	передние	-
			с или без блока дифф. тока	передние или задние	с или без рукоятки или привода
		вертикальное	устройства ввода резерва	передние или задние	с или без электродвигательного привода
		горизонтальное	устройства ввода резерва	передние или задние	с или без электродвигательного привода
	втычное	вертикальное	1-2 аппарата без блока дифф. тока	передние или задние	с или без рукоятки или привода
			1-2 аппарата без блока дифф. тока	передние или задние	с или без рукоятки или привода
		горизонтальное	с или без блока дифф. тока	передние или задние	с или без рукоятки или привода
	выкатное	вертикальное	без блоков дифф. тока	передние или задние	с или без поворотной рукоятки
			без блока дифф. тока	передние или задние	с электродвигательным приводом
			с блоком дифф. тока	передние или задние	с или без поворотной рукоятки
		горизонтальное	с или без блока дифф. тока	передние или задние	с или без поворотной рукоятки
			с или без блока дифф. тока	передние или задние	с электродвигательным приводом
		вертикальное	устройства ввода резерва	передние или задние	с электродвигательным приводом
			устройства ввода резерва	передние или задние	-
		горизонтальное	устройства ввода резерва	передние или задние	с электродвигательным приводом
			устройства ввода резерва	передние или задние	-
DPX-IS 630	стационарное	вертикальное	только аппарат	передние или задние	-
		горизонтальное	только аппарат	передние или задние	-
DPX-IS 1600	стационарное	вертикальное	только аппарат	передние выводы	-
			только аппарат	задние выводы	-
		горизонтальное	только аппарат	-	-
DPX³ 1600	стационарное	вертикальное	без блока дифф. тока	передние выводы	-
			без блока дифф. тока	передние выводы	с поворотной рукояткой или с электродвигательным приводом
			без блока дифф. тока	задние выводы	-
			без блока дифф. тока	задние выводы	с поворотной рукояткой или с электродвигательным приводом
		горизонтальное	без блока дифф. тока	передние выводы	-
			без блока дифф. тока	передние выводы	с электродвигательным приводом
			без блока дифф. тока	задние выводы	с электродвигательным приводом
			без блока дифф. тока	передние или задние	-
			без блока дифф. тока	передние или задние	с поворотной рукояткой или с электродвигательным приводом
		горизонтальное	устройства ввода резерва	передние или задние	-
			устройства ввода резерва	передние или задние	с электродвигательным приводом
	выкатное	вертикальное	без блока дифф. тока	передние выводы	-
			без блока дифф. тока	передние выводы	с поворотной рукояткой или с электродвигательным приводом
		горизонтальное	без блока дифф. тока	задние выводы	-
			без блока дифф. тока	задние выводы	с поворотной рукояткой или с электродвигательным приводом
			устройства ввода резерва	задние выводы	-
			устройства ввода резерва	задние выводы	с электродвигательным приводом
DMX³ 1600	стационарное	вертикальное	только аппарат	задние выводы	-
	выкатное		только аппарат	задние выводы	-
	стационарное		2 аппарата в ряд	задние выводы	-
	выкатное		2 аппарата в ряд	задние выводы	-
DMX³ 2500, N/H/L, 3П DMX³ 2500, N/H, 4П	стационарное	вертикальное	только аппарат	задние выводы	-
	выкатное		только аппарат	задние выводы	-
DMX³-L 2500 4П	стационарное	вертикальное	только аппарат	задние выводы	-
	выкатное		только аппарат	задние выводы	-
DMX³ 4000, N/H/L, 3П	стационарное	вертикальное	только аппарат	задние выводы	-
	выкатное		только аппарат	задние выводы	-
DMX³-L 4000, N/H/L, 4П	стационарное	вертикальное	только аппарат	задние выводы	-
	выкатное		только аппарат	задние выводы	-

1: При монтаже электродвигательного привода подкладка не нужна
2: Набор из двух подкладок в случае регулируемых пластин

	XL³ 4000 - 24 модуля							XL³ 4000 - 36 модулей				
	Подкладка	Устройство фиксации	Пластина	Металлическая лицевая панель			Замок	Устройство фиксации	Пластина	Металлическая лицевая панель		Замок
				Высота, мм	На 1/4 оборота	На винтах				Высота, мм	На винтах	
		-	0 206 20	400	0 208 20	0 209 20	-	-	0 206 70	400	0 209 70	-
	0 207 50(1)	0 207 20	0 207 85	400	0 208 20	0 209 20	-	0 207 70	0 207 85	400	0 209 70	-
		-	0 206 22	600	0 208 22	0 209 22	-	-	0 206 72	600	0 209 72	-
	0 207 50(1)	0 207 22	0 207 86	600	0 208 22	0 209 22	-	0 207 72	0 207 86	600	0 209 72	-
		-	0 206 23	300	0 208 23	0 209 21	-	-	-	-	-	-
		-	0 207 93	300	-	0 209 23	-	-	-	-	-	-
	0 207 50(1)	-	0 210 66	400	-	0 210 67	-	-	-	-	-	-
	0 207 50(1)	-	0 210 73	600		0 210 76						
		0 210 60	0 210 62	400	-	-	0 210 64	-	-	-	-	-
	-	0 210 61	0 210 63	400	-	-	0 210 65	-	-	-	-	-
		-	0 207 98	300	-	-	0 212 17	-	-	-	-	-
	0 207 50	0 210 60	0 210 62	400	-	-	0 210 70	-	-	-	-	-
	0 207 50	0 210 60	0 210 62	400	-	-	0 210 72	-	-	-	-	-
	0 207 50	0 210 61	0 210 63	600	-	-	0 210 71	-	-	-	-	-
		-	0 207 98	300	-	-	0 212 18	-	-	-	-	-
		-	0 207 98	300	-	-	0 212 19	-	-	-	-	-
	0 207 50	-	0 210 66	400	-	-	0 210 69	-	-	-	-	-
	0 207 50	-	0 210 66	400	-	-	0 210 68	-	-	-	-	-
	0 207 50	-	0 210 73	600	-	-	0 210 75	-	-	-	-	-
	0 207 50	-	0 210 73	600	-	-	0 210 76	-	-	-	-	-
		-	0 206 07	300	0 208 07	0 209 07	-	-	0 206 57	300	0 209 57	-
			0 206 19	300	-	0 209 19	-	-	-	-	-	-
		-	0 211 00	400	-	0 211 13	-	-	-	-	-	-
		-	0 211 06	400	-	0 211 13	-	-	-	-	-	-
		-	0 211 00	400	-	0 208 36	-	-	-	-	-	-
		-	0 211 00	400	0 211 10	0 211 11	-	-	0 211 02	400	0 211 12	-
	0 207 50(1)(2)	-	0 211 04	400	-	0 211 14	-	-	-	-	-	-
	0 207 50(1)(2)	-	0 211 06	400	0 211 10	0 211 11	-	-	0 211 03	400	0 211 12	-
	0 207 50(1)(2)	-	0 211 06	400	-	0 211 14	-	-	-	-	-	-
		-	0 211 00	400	0 208 34	0 209 34	-	-	0 206 80	400	0 209 84	-
		-	0 211 00	400	-	0 209 36	-	-	-	-	-	-
		-	0 211 00	400	-	0 209 35	-	-	-	-	-	-
	0 207 50(1)(2)	-	0 207 36	400	0 208 34	0 209 34	-	-	-	-	-	-
	0 207 50(1)(2)	-	0 207 36	400	-	0 209 35	-	-	-	-	-	-
		-	0 206 86	800	-	0 209 86	-	-	-	-	-	-
		-	0 206 86	800	-	0 209 87	-	-	-	-	-	-
		-	0 211 05	400	-	-	0 211 15	-	-	-	-	-
		-	0 211 05	400	-	-	0 211 16	-	-	-	-	-
		-	0 207 35	400	-	-	0 212 34	-	-	-	-	-
		-	0 207 35	400	-	-	0 212 35	-	-	-	-	-
		-	0 206 87	800	-	-	0 212 34 x 2	-	-	-	-	-
		-	0 206 87	800	-	-	0 212 35 x 2	-	-	-	-	-
		0 207 80	-	600	-	-	0 210 84	0 207 81	-	600	-	0 210 86
		0 207 80	-	600	-	-	0 210 85	0 207 81	-	600	-	0 210 87
		-	-	-	-	-	-	0 207 81	-	600	-	0 210 88
		-	-	-	-	-	-	0 207 81	-	600	-	0 210 89
		0 207 51	-	600	-	-	0 209 38	0 207 52	-	600	-	0 209 48
		0 207 53	-	600	-	-	0 209 38	0 207 54	-	600	-	0 209 48
		0 207 51	-	600	-	-	0 209 39	0 207 52	-	600	-	0 209 48
		0 207 53	-	600	-	-	0 209 39	0 207 54	-	600	-	0 209 48
		0 207 51	-	600	-	-	0 209 38	0 207 52	-	600	-	0 209 48
		0 207 53	-	600	-	-	0 209 38	0 207 54	-	600	-	0 209 48
		0 207 51	-	600	-	-	0 209 39	0 207 52	-	600	-	0 209 48
		0 207 53	-	600	-	-	0 209 39	0 207 54	-	600	-	0 209 48

Кат №, выделенные красным: Новая продукция

XL³ 4000

сборные распределительные шкафы и секции

Шкафы		Комплект монтажный: «крыша+ основание»	Каркасные цоколи	Цоколи	Функционал. стойки	Монтажные стойки (опорные рамы для лицевых панелей)		Внутренние траверсы кабельной секции	Наружные панели-кабельной секции	Задние панели	Боковые панели	Двери			
												Выгнутые		Плоские	
Шир. x Глуб. (мм)	Высота (мм)					фиксир.	поворотн.					Металлич.	Остекл.	Металлич.	Остекл.
725 x 475	2000	0 205 04	0 205 00	0 205 14	0 205 12	0 205 58	0 205 68	-	-	0 205 42	0 205 41	0 205 54	0 205 64	0 205 74	0 205 84
	2200		0 208 50		0 208 52	0 208 55	-			0 208 58	0 208 57	0 208 61	0 208 63	-	-
725 x 725	2000	0 205 05	0 205 00	0 205 15	0 205 13	0 205 58	0 205 68	-	-	0 205 42	0 205 42	0 205 54	0 205 64	0 205 74	0 205 84
	2200		0 208 50		0 208 53	0 208 55	-			0 208 58	0 208 58	0 208 61	0 208 63	-	-
725 x 975	2000	0 205 06	0 205 00	0 205 18	0 205 13	0 205 58	0 205 68	-	-	0 205 42	0 205 43	0 205 54	0 205 64	0 205 74	0 205 84
	2200		0 208 50		0 208 53	0 208 55	-			0 208 58	0 208 59	0 208 61	0 208 63	-	-
975 x 475	2000	0 205 07	0 205 00	0 205 17	0 205 12	0 205 58	0 205 69	-	-	0 205 43	0 205 41	0 205 57	0 205 67	0 205 77	0 205 87
	2200		0 208 50		0 208 52	0 208 55	-			0 208 59	0 208 57	0 208 62	0 208 64	-	-
975 x 475 (1)	2000	0 205 07	0 205 00	0 205 17	0 205 16	0 205 59	0 205 79	0 205 21	0 205 47	0 205 43	0 205 41	0 205 57	0 205 67	0 205 77	0 205 87
	2200		0 208 50		0 208 54	0 208 56	-			0 208 59	0 208 57	0 208 62	0 208 64	-	-
975 x 725	2000	0 205 08	0 205 00	0 205 18	0 205 13	0 205 58	0 205 69	-	-	0 205 43	0 205 42	0 205 57	0 205 67	0 205 77	0 205 87
	2200		0 208 50		0 208 53	0 208 55	-			0 208 59	0 208 58	0 208 62	0 208 64	-	-
975 x 725 (1)	2000	0 205 08	0 205 00	0 205 18	0 205 16	0 205 59	0 205 79	0 205 22	0 205 47	0 205 43	0 205 42	0 205 57	0 205 67	0 205 77	0 205 87
	2200		0 208 50		0 208 54	0 208 56	-			0 208 59	0 208 58	0 208 62	0 208 64	-	-
975 x 975	2000	0 205 09	0 205 00	0 205 19	0 205 13	0 205 58	0 205 69	-	-	0 205 43	0 205 43	0 205 57	0 205 67	0 205 77	0 205 87
	2200		0 208 50		0 208 53	0 208 55	-			0 208 59	0 208 59	0 208 62	0 208 64	-	-
975 x 975 (1)	2000	0 205 09	0 205 00	0 205 19	0 205 16	0 205 59	0 205 79	0 205 23	0 205 47	0 205 43	0 205 43	0 205 57	0 205 67	0 205 77	0 205 87
	2200		0 208 50		0 208 54	0 208 56	-			0 208 59	0 208 59	0 208 62	0 208 64	-	-

Кабельные секции		Комплект монтажный: «крыша+ основание»	Каркасные цоколи	Цоколи	Наружные панели	Задние панели	Боковые панели	Двери
Шир. x Глуб. (мм)	Высота (мм)							
475 x 475	2000	0 205 01	0 205 00	0 205 11	0 205 48	0 205 41	0 205 41	0 205 71
	2200		0 208 50		0 208 67	0 208 57	0 208 57	0 208 65
475 x 725	2000	0 205 02	0 205 00	0 205 14	0 205 48	0 205 41	0 205 42	0 205 71
	2200		0 208 50		0 208 67	0 208 57	0 208 58	0 208 65
475 x 975	2000	0 205 03	0 205 00	0 205 17	0 205 48	0 205 41	0 205 43	0 205 71
	2200		0 208 50		0 208 67	0 208 57	0 208 59	0 208 65

(1) С интегрированной кабельной секцией

XL³ 4000

Шкафы и сборные кабельные каналы, компоненты

0 205 12

Состав комплекта:
- опорная стойка, кат. № 0 205 00;
- верхняя панель и основание, кат. № 0 205 03/06/09;
- цоколь, кат. № 0 205 17/18/19;
- функциональные стойки, кат. №. 0 205 13/16;
- промежуточная стойка, кат. № 0 205 20.

IP 30 – IK 07
IP 55 - IK 08 с дверью и комплект для уплотнения при объединении нескольких шкафов
В состав комплекта входит верхняя панель, опорные стойки, функциональные стойки, задняя и боковая панели RAL 7035 (цоколь RAL 7004). Высота снаружи: 2000 или 2200 мм
Вместимость: 24 модуля (шкафы шириной 725 или 975 с внутренними кабельными каналами), 36 модулей (шкафы шириной 975)
Полезная высота оперативной панели 1800 мм (только 1700 мм в случае использования опорной шарнирной рамы) или 2000 мм

Сборные металлические шкафы и кабельные секции

Упак.	Кат. №		
	Габарит, мм 2000	Габарит, мм 2200	
1	0 205 00	0 208 50	**Опорные стойки** Прикрепляются к верхней панели и основанию На этих стойках закрепляются задняя и боковые панели Комплект из 4 стоек
1	0 205 20	0 208 51	**Промежуточная стойка** Прикрепляется к верхней панели и основанию шкафа

Верхняя панель и основание шкафа
Оснащены панелями для ввода кабеля
Служат для закрепления опорных стоек

Упак.	Кат. №	Ширина. Глубина, мм	Ширина. Снаружи, мм	Ширина. Полезная, мм
1	0 205 04	475	725	600
1	0 205 05	725	725	600
1	0 205 07	475	975	850
1	0 205 08	725	975	850
1	0 205 06	975	725	600
1	0 205 09	975	975	850

Верхняя панель и основание для кабельной секции
Оснащены панелями для ввода кабеля
Служат для закрепления опорных стоек

Упак.	Кат. №	Ширина. Глубина, мм	Ширина. Снаружи, мм	Ширина. Полезная, мм
1	0 205 01	475	475	350
1	0 205 02	725	475	350
1	0 205 03	975	475	350

Задняя и боковые панели
Винтовое крепление

Упак.	Кат. № 2000	Кат. № 2200	
1	0 205 41	0 208 57	Ширина 475 мм
1	0 205 42	0 208 58	Ширина 725 мм
1	0 205 43	0 208 59	Ширина 975 мм

Уплотнители

Упак.	Кат. № 2000	Кат. № 2200	
1	0 205 61	0 208 31	IP 30 ширина 475 мм
1	0 205 62	0 208 32	IP 30 ширина 725 мм
1	0 205 63	0 208 33	IP 30 ширина 975 мм
1	0 205 65	0 208 47	IP 55 накладка (используется в случае объединения)

Цоколи, устанавливаемые встык

Упак.	Кат. № Высота, мм 100	Ширина (мм)	Глубина (мм)
1	0 205 11	475	475
1	0 205 14	725	475
1	0 205 15	725	725
1	0 205 17	975	475
1	0 205 18	975	725
1	0 205 19	975	975

Компоненты

Функциональные стойки
Комплект из 2 функциональных стоек
Служат для закрепления компонентов, используемых для монтажа (пластины, рейки и т.д.)

Упак.	Кат. № Для XL³ высотой, мм 2000	Кат. № Для XL³ высотой, мм 2200	
1	0 205 12	0 208 52	Функциональные стойки уменьшенного размера, для шкафов глубиной 475 мм
1	0 205 13	0 208 53	Функциональные стойки для шкафов без кабельной секции
1	0 205 16	0 208 54	Функциональные стойки для шкафов с кабельной секцией

Опорные рамы для лицевых панелей

Упак.	Кат. № 2000	Кат. № 2200	
1	0 205 58	0 208 55	Фиксируемые для шкафов шириной 725 мм или шкафов шириной 975 мм без внутренней кабельной секции
1	0 205 59	0 208 56	Фиксируемые для шкафов шириной 975 мм с внутренней кабельной секцией
1	0 205 68		Шарнирные для шкафов шириной 725 мм.
1	0 205 69		Шарнирные для шкафов шириной 975 мм без внутренней кабельной секции
1	0 205 79		Шарнирные для шкафов шириной 975 мм с внутренней кабельной секцией

Накладки для функциональных стоек

Упак.	Кат. №	
1	0 207 50	Для монтажа аппаратов DPX на крепежные приспособления или регулируемые пластины

Траверсы, жестко закрепляемые
Закрепляются на опорных стойках
Необходимы для организации внутренней кабельной секции

Упак.	Кат. №	
1	0 205 21	Комплект из 2 поперечин длиной 350 мм
1	0 205 22	Комплект из 2 поперечин длиной 600 мм
1	0 205 23	Комплект из 2 поперечин длиной 850 мм

Регулируемые траверсы
Закрепляются на опорных стойках
Служат в качестве держателей сборных шин

Упак.	Кат. №	
1	0 205 51	Комплект из 2 поперечин длиной 350 мм
1	0 205 52	Комплект из 2 поперечин длиной 600 мм
1	0 205 53	Комплект из 2 поперечин длиной 850 мм

Компоненты для рамы малого размера

Упак.	Кат. №	
2	0 205 30	Комплект из четырех уголков для создания двойной рамы малого размера для установки стоек уменьшенного размера, Кат. № 0 205 12
1	0 205 31	Комплект из 2 жестко закрепляемых поперечин длиной 350 мм
1	0 205 32	Комплект из 2 жестко закрепляемых поперечин длиной 600 мм

Передние панели, шарнирные и запираемые на замок

Упак.	Кат. № Для XL³ высотой, мм 2000	Кат. № Для XL³ высотой, мм 2200	
1	0 205 47	0 208 66	Для внутренней кабельной секции
1	0 205 48	0 208 67	Для внешней кабельной секции

0 205 77

0 205 29

Упак	Кат. № Высота (мм) 2000	2200	Реверсивные двери
			Поставляются с ручками Сменные дверные замки заказываются отдельно Могут монтироваться спереди, сзади и сбоку
			Выгнутая металлич.
1	0 205 54	0 208 61	Ширина 725 мм
1	0 205 57	0 208 62	Ширина 975 мм
			Выгнутая стеклян.
1	0 205 64	0 208 63	Ширина 725 мм
1	0 205 67	0 208 64	Ширина 975 мм
			Плоская металлич.
1	0 205 71	0 208 65	Ширина 475 мм
1	0 205 74		Ширина 725 мм
1	0 205 77		Ширина 975 мм
			Плоская стеклян.
1	0 205 84		Ширина 725 мм
1	0 205 87		Ширина 975 мм

		Аксессуары
		Аксессуары для сборки
1	0 205 86	Набор винтов
1	0 205 88	Комплект из 2 Г-образных пластин
1	0 205 89	Комплект из 2 пластин
1	0 205 85	Набор уплотнителей IP 55
1	0 205 10	Набор для соединения цоколя
		Подъемные кольца
1	0 205 82	Комплект из 4 колец
		Вентиляция
1	0 205 44	Вентиляционные панели для цоколя шириной 725
1	0 205 45	Вентиляционные панели для цоколя шириной 975
1	0 205 46	Втулка для приподнимания крыши
		Усилитель крыши для ввода шинопровода Legrand серии Zucchini SCP
1	0 205 29	Для придания прочности крыше шкафа Поставляется с 2 траверсами для элемента подачи питания Zucchini

Поворотные рамы

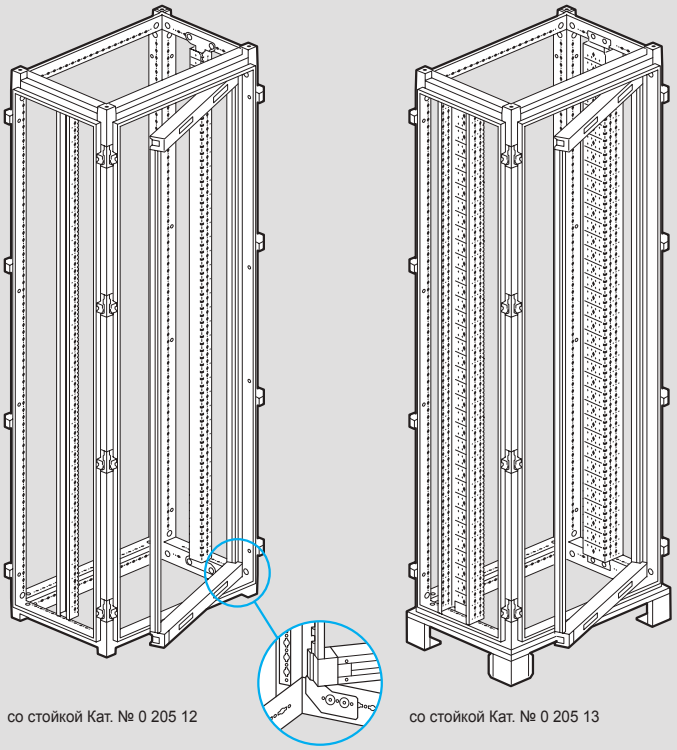

со стойкой Кат. № 0 205 12

со стойкой Кат. № 0 205 13

Двойное шасси

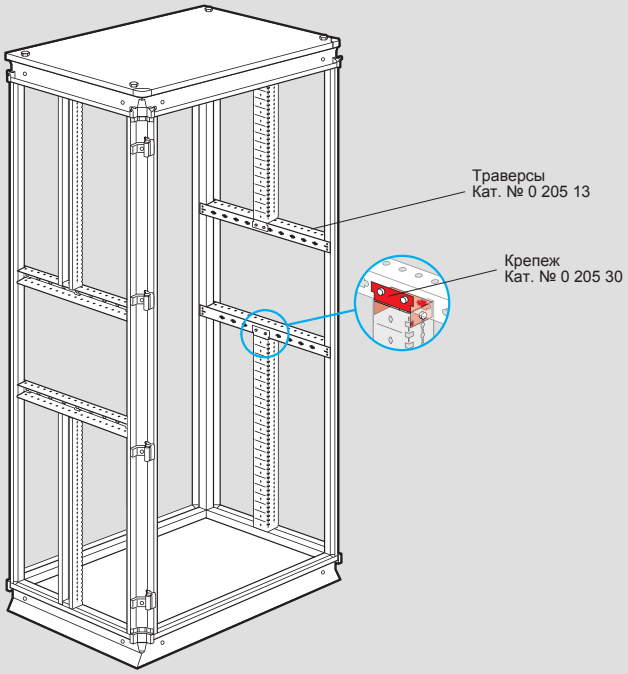

XL³ 4000

оборудование для монтажа модульных аппаратов Vistop (до 160 А), DPX³ 160, DPX³ 250 и DPX-IS 250 на рейку DIN

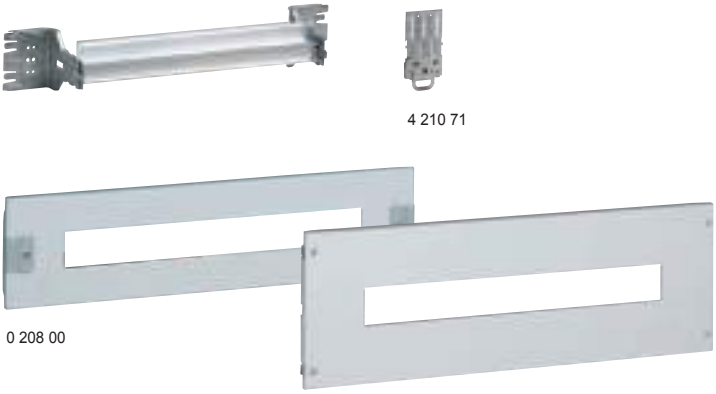

Упак.	Кат. № 24 модуля	Кат. № 36 модулей	Крепление на рейки DIN
			Рейки DIN
			В комплект входит алюминиевая профилированная рейка и два крепежных уголка для закрепления в двух положениях Возможна установка распределительных блоков HX³ 125 A Обеспечивают крепление аппаратов DPX³ с помощью пластин-переходников под DIN рейку Закрепляются на монтажных стойках в шкафах XL³ 800 и 4000
1	0 206 01	0 206 51	
			Переходники для монтажа аппаратов DPX³ на рейку DIN
			Обеспечивают монтаж аппаратов DPX³ на алюминиевую рейку DIN, установленную на плату Кат. № 0 206 11/61
1	4 210 71		Для аппаратов DPX³ 160 без бокового электродвигательного привода
1	4 210 73		Для аппарата DPX³ 160 с блоком диф. защиты, без бокового электродвигательного привода
1	4 210 68		Для всех аппаратов DPX³ 160 с боковым электродвигательным приводом
1	4 210 72		Для аппаратов DPX³ 250 без бокового электродвигательного привода
1	4 210 74		Для аппарата DPX³ 250 с блоком диф. защиты, без бокового электродвигательного привода
1	4 210 69		Для всех аппаратов DPX³ 250 с боковым электродвигательным приводом
			Переходники для монтажа аппаратов DPX-IS 250 на рейку DIN
			Обеспечивают монтаж аппаратов на алюминиевую рейку DIN, установленную на плату Кат. № 0 206 11/61
1	0 262 39		Для аппарата DPX-IS 250
			Подкладка на рейку
			Используется для компенсации разности размеров модульных аппаратов и аппаратов DPX³ 160/250 и DPX-IS 250, установленных на рейки Кат. № 0 206 01/51 или плату Кат. № 0 206 11/61
1	4 052 26		Для 20 модулей

Металлические лицевые панели

Упак.	Кат. № 24 модуля	Кат. № 36 модулей	
			Для модульных аппаратов
1	0 208 00[1]		С замками на 1/4 оборота
1	0 209 00[2]	0 209 50[2]	С невыпадающими винтами
			Для аппаратов Vistop до 160 А
1	0 208 01[1]		С замками на 1/4 оборота
1	0 209 01[2]	0 209 51[2]	С невыпадающими винтами
			Для аппаратов DPX³ и DPX-IS 250
1	0 208 10[1]		С замками на 1/4 оборота
1	0 209 10[2]	0 209 60[2]	С невыпадающими винтами

1: монтаж и опломбирование
2: шарниры Кат. № 0 209 59 заказываются отдельно

XL³ 4000

оборудование для монтажа аппаратов DPX-IS 250, 630 и 1600 на платы

Упак.	Кат. № 24 модуля	Кат. № 36 модулей	Монтажные платы для DPX-IS
			Непосредственное крепление на монтажных стойках
			Фиксированные монтажные платы для аппаратов в вертикальном положении
1	0 206 05	0 206 55	Для 1 или 2 аппаратов DPX-IS 250 с выводами переднего или заднего присоединения
1	0 206 07	0 206 57	Для 1 аппарата DPX-IS 630 с выводами переднего или заднего присоединения
1	0 211 00		Для 1 аппарата DPX-IS 1600 или 1 DPX³ 1600 с выводами переднего присоединения
1	0 211 06	0 211 03	Для 1 аппарата DPX-IS 1600 или 1 DPX³ 1600 с выводами заднего присоединения
			Фиксированные платы для аппаратов в горизонтальном положении
1	0 206 18		Для 1 аппарата DPX-IS 250 с выводами переднего или заднего присоединения
1	0 206 19		Для 1 аппарата DPX-IS 630 с выводами переднего или заднего присоединения

Металлические лицевые панели

Упак.	Кат. № 24 модуля	Кат. № 36 модулей	
			Для 1 аппарата DPX-IS 250 в вертикальном положении
1	0 208 10[2]		С замками на 1/4 оборота
1	0 209 10[1]	0 209 60[1]	С невыпадающими винтами
			Для 2 аппаратов DPX-IS 250 в вертикальном положении
1	0 208 06[2]		С замками на 1/4 оборота
1	0 209 06[1]	0 209 60[1]	С невыпадающими винтами
			Для 1 аппарата DPX-IS 250 в горизонтальном положении
1	0 209 18		С невыпадающими винтами
			Для 1 аппарата DPX-IS 630 вертикальном положении
			Не допускается установка крышек для ограждения выводов Кат. № 0 262 45
1	0 208 07[2]		С замками на 1/4 оборота
1	0 209 07[1]	0 209 57[1]	С невыпадающими винтами
			Для 1 аппарата DPX-IS 630 в горизонтальном положении
1	0 209 19		С невыпадающими винтами
			Для 1 аппарата DPX-IS 1600 в вертикальном положении
1	0 211 13[2]		С невыпадающими винтами

1: монтаж и опломбирование
2: шарниры Кат. № 0 209 59 заказываются отдельно

XL³ 4000

оборудование для монтажа аппаратов DPX³ 160 и DPX³ 250 на монтажную плату

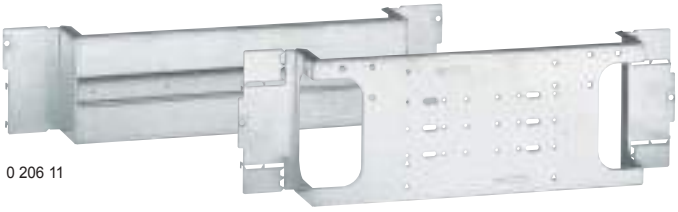

0 206 11

0 206 17

0 208 10

0 209 10

Упак.	Кат. №		
			Монтажные платы для аппаратов DPX³ стационарного исполнения, с выводами переднего присоединения
			Непосредственное крепление на монтажных стойках
	24 модуля	36 модулей	**Аппараты в вертикальном положении**
1	0 206 11	0 206 61	Монтажная плата, оснащенная рейкой DIN ⊔ для монтажа аппарата DPX³, снабженного переходником для крепления на рейку Кат. № 4 210 68/69/71/72 или с пластиной для устройства ручного ввода резервного электропитания Кат. № 4 210 58
1	0 206 08		Плата для аппарата DPX³, оснащенного поворотной рукояткой для непосредственного управления, с переходником Кат. № 4 210 68/69
1	0 206 13		Плата для устройства ввода резервного электропитания с моторным приводом, с переходником Кат. № 4 210 58
			Аппараты в горизонтальном положении
			Для защиты выреза, используемого для ввода кабелей, следует использовать уплотнитель Кат. № 0 202 40
	24 модуля		
1	0 206 15		Для 1 аппарата DPX³ 160
1	0 206 17		Для 1 аппарата DPX³ 250

Упак.	Кат. №		
			Металлические лицевые панели
			Для аппарата DPX³ в вертикальном положении без поворотной рукоятки для непосредственного управления
	24 модуля	36 модулей	
1	0 208 10[1]		С замками на 1/4 оборота
1	0 209 10[2]	0 209 60[2]	С невыпадающими винтами
1	0 209 27		С невыпадающими винтами для аппаратов DPX³ 250 с крышками для ограждения выводов
			Для аппарата DPX³ в вертикальном положении с поворотной рукоятки для непосредственного управления
	24 модуля		
1	0 208 05[1]		С замками на 1/4 оборота
1	0 209 05[2]		С невыпадающими винтами
			Для аппарата DPX³ 160
1	0 208 13[1]		С замками на 1/4 оборота
1	0 209 13[2]		С невыпадающими винтами
			Для аппарата DPX³ 250
1	0 208 17[1]		С замками на 1/4 оборота
1	0 209 17[2]		С невыпадающими винтами

1: монтаж и опломбирование
2: шарниры Кат. № 0 209 59 заказываются отдельно

XL³ 4000

оборудование для монтажа аппаратов DPX³ 630 и DPX³ 1600 на фиксированной монтажной плате

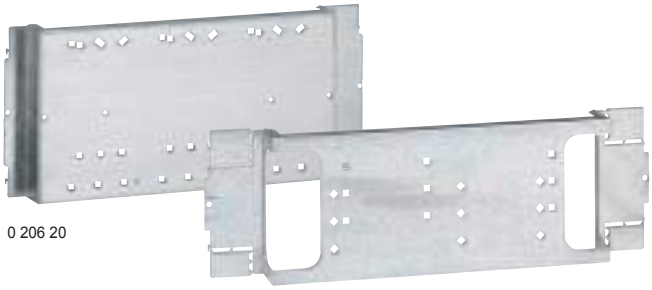

0 206 20

0 206 24

Упак.	Кат. №		
			Платы для аппаратов DPX³ стационарного исполнения с выводами переднего присоединения
			Непосредственное крепление на монтажных стойках
	24 модуля	36 модулей	**Аппараты в вертикальном положении**
1	0 206 20[1]	0 206 70	Для 1-3 аппаратов DPX³ 630 без блока диф. защиты
1	0 206 22[1]		Для 1-3 аппаратов DPX³ 630 с блоком диф. защиты
1	0 211 00	0 211 02	Для 1 аппарата DPX-IS 1600 или 1 DPX³ 1600 с выводами переднего присоединения
			Аппараты горизонтального монтажа
			Для защиты выреза, используемого для ввода кабелей, следует применять уплотнитель Кат. № 0 202 40
1	0 206 23		Для 1 аппарата DPX³ 630 с или без блока диф. защиты
1	0 211 00	0 211 02	Для 1 аппарата DPX-IS 1600 или 1 DPX³ 1600 с выводами переднего присоединения

Упак.	Кат. №		
			Лицевые металлические панели для аппаратов в вертикальном положении
			Только для 1-3 аппаратов DPX³ 630
	24 модуля	36 модулей	
1	0 208 20[2]		С замками на 1/4 оборота
1	0 209 20[3]	0 209 70[3]	С невыпадающими винтами
			Для 1-3 аппаратов DPX³ 630 с блоком дифференциального тока на стороне нагрузки
1	0 208 22[2]		С замками на 1/4 оборота
1	0 209 22[3]	0 209 72[3]	С невыпадающими винтами
			Для 1 аппарата DPX³ 1600
1	0 211 10[2]		С замками на 1/4 оборота
1	0 211 11[3]	0 211 12[3]	С невыпадающими винтами

Упак.	Кат. №		
			Лицевые металлические панели для аппаратов в горизонтальном положении
			Для 1 аппарата DPX³ 630 с или без блока диф. защиты без моторного привода или поворотной рукоятки управления
1	0 208 23[2]		С замками на 1/4 оборота
1	0 209 21[3]		С невыпадающими винтами
			Для 1 аппарата DPX³ 630 с или без блока диф. защиты с моторным приводом или поворотной рукояткой управления
1	0 209 23[3]		С невыпадающими винтами
	24 модуля	36 модулей	**Для 1 аппарата DPX³ 1600**
1	0 208 34[2]		С замками на 1/4 оборота
1	0 209 34[3]	0 209 84[3]	С невыпадающими винтами

1: возможность установки 2 аппаратов DPX³ 630 4П
2: монтаж и опломбирование
3: шарниры Кат. № 0 209 59 заказываются отдельно

XL³ 4000

оборудование для монтажа аппаратов DPX³ 160 и DPX³ 250 стационарного исполнения на регулируемую монтажную плату

0 209 10 0 208 13

Упак.	Кат. №		
			Крепление аппаратов DPX³ стационарного исполнения с выводами переднего или заднего присоединения
			Приспособления для монтажа с регулировкой по глубине для аппаратов в вертикальном положении
			Монтаж аппаратов с помощью специальных плат (см. ниже)
			Обеспечивают установку поворотных рукояток для непосредственного управления и переднего моторного привода
	24 модуля	36 модулей	
1	0 207 90	0 207 61	Для 1-3 аппаратов DPX³
1	0 206 63		Для 2 аппаратов DPX³ в качестве устройств ввода резервного электропитания
			Монтажные платы для аппаратов в вертикальном положении
1	0 207 49		Для 1 аппарата DPX³ 160
1	0 206 71		Для 2 аппаратов DPX³ 160 в качестве устройств ввода резервного электропитания
1	0 207 64		Для 1 аппарата DPX³ 250
1	0 206 73		Для 1 аппарата DPX³ 250 в качестве устройства ввода резервного электропитания
			Регулируемые монтажные платы для аппаратов в горизонтальном положении
	24 модуля		
1	0 207 94		Для 1 аппарата DPX³ 160
1	0 207 96		Для 1 аппарата DPX³ 250
			Лицевые металлические панели для аппаратов в вертикальном положении
	24 модуля	36 модулей	**Для аппаратов DPX³ с моторным приводом или без него**
1	0 208 10[1]		С замками на 1/4 оборота
1	0 209 10[2]	0 209 60[2]	С невыпадающими винтами
			Для 1-3 аппаратов DPX³ с поворотной рукояткой для непосредственного управления
1	0 208 05[1]		С замками на 1/4 оборота
1	0 209 05[2]	0 209 65[2]	С невыпадающими винтами
			Лицевые металлические панели для аппаратов в горизонтальном положении
			Обеспечивают установку передних мотроных приводов
	24 модуля		**Для 1 аппарата DPX³ 160**
1	0 208 13[2]		С замками на 1/4 оборота
1	0 209 13[1]		С невыпадающими винтами
			Для 1 аппарата DPX³ 250
1	0 208 17[2]		С замками на 1/4 оборота
1	0 209 17[1]		С невыпадающими винтами

XL³ 4000

оборудование для монтажа аппаратов DPX³ 160 и DPX³ 250 выкатного исполнения на регулируемую плату

0 212 11 0 212 13

Регулируемые монтажные платы обеспечивают переднее/заднее присоединение, а также установку моторного привода или поворотной рукоятки управления

Упак.	Кат. №	
		Крепление аппаратов DPX³ втычного исполнения, с выводами переднего или заднего присоединения
		Приспособления для монтажа с регулировкой по глубине для аппаратов в вертикальном положении
		Монтаж аппаратов с помощью специальных плат (см. ниже)
		Обеспечивают установку поворотных рукояток для непосредственного управления и переднего моторного привода
1	0 207 91	Для 1-3 аппаратов DPX³
1	0 206 69	Для 2 аппаратов DPX³ в качестве устройств ввода резервного электропитания
		Монтажные платы для аппаратов в вертикальном положении
1	0 207 59	Для 1 аппарата DPX³ 160
1	0 206 81	Для 1 аппарата DPX³ 160 в качестве устройства ввода резервного электропитания
1	0 207 69	Для 1 аппарата DPX³ 250
1	0 206 83	Для 1 аппарата DPX³ 250 в качестве устройства ввода резервного электропитания
		Регулируемые монтажные платы для аппаратов в горизонтальном положении
1	0 207 95	Для 1 аппарата DPX³ 160
1	0 207 97	Для 1 аппарата DPX³ 250
		Лицевые металлические панели для аппаратов в вертикальном положении
		Для 1-3 аппаратов DPX³ с передним моторным приводом или без него
1	0 212 11	С петлями и замком
		Для 1-3 аппаратов DPX³ с поворотной рукояткой для непосредственного управления
1	0 212 08	С петлями и замком
		Лицевые металлические панели для аппаратов горизонтального монтажа
		Обеспечивают установку переднего моторного привода
		Для 1 аппарата DPX³
1	0 212 13	С петлями и замком

1: шарниры Кат. № 0 209 59 заказываются отдельно
2: монтаж и опломбирование

XL³ 4000

комплектующие для распределительных систем и для DPX³ 630

0 208 20

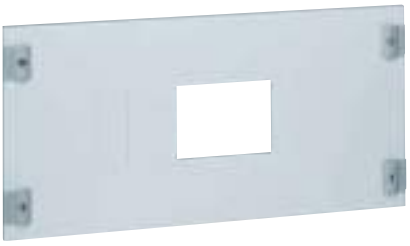

0 208 23

Упак.	Кат. №		
			Монтаж аппаратов фиксированной версии с подключением спереди или сзади
			Для монтажа аппаратов, оснащенных или не оснащенных приводом управления
			Аппараты в вертикальном положении
			• Монтажный узел с регулировкой по глубине
	Число модулей		Монтаж аппаратов при помощи промежуточного элемента и монтажной платы
	24	36	
1	0 207 20	0 207 70	Для 1 - 3 DPX³ 630
1	0 207 22	0 207 72	Для 1 - 3 DPX³ 630 с блоком дифференциальной защиты
			• Монтажные платы
1	0 207 85		DPX³ 630
1	0 207 86		DPX³ 630 с блоком дифференциальной защиты
			Аппараты в горизонтальном положении
	24 модуля		• Регулируемые монтажные платы
1	0 207 93		Для 1 DPX³ 630 с блоком дифференциальной защиты или без него
			Металлические лицевые панели
			Для DPX³ с наличием или отсутствием моторизованного или ротационного управления
	Число модулей		**Аппарат в вертикальном положении**
	24	36	Только для 1 - 3 DPX³ 630
1	0 208 20		с замком на 1/4 оборота[1]
1	0 209 20	0 209 70	с невыпадающими винтами[2]
			Для 1 - 3 DPX³ 630 с блоком дифференциальной защиты снизу
1	0 208 22		с замком на 1/4 оборота[1]
1	0 209 22	0 209 72	с невыпадающими винтами[2]
			Аппарат в горизонтальном положении
			Для 1 DPX³ 630 с блоком дифференциальной защиты или без него
1	0 208 23		с замком на 1/4 оборота[1]
1	0 209 21		с невыпадающими винтами[2]
1	0 209 23		Для 1 DPX³ 630 с моторным приводом

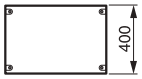

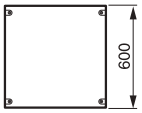

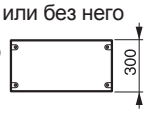

[1] Монтаж и пломбирование
[2] Шарниры, Кат. № 0 209 59, факультативно

XL³ 4000

комплектующие для монтажа DPX³ 630 стационарного и втычного исполнения и АВР на регулируемую плату

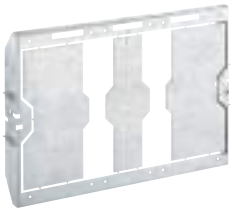

0 210 60

0 210 62

Регулируемые платы используются для подключений к передним или задним выводам аппарата и монтажа поворотных рукояток или электродвигательных приводов

Упак.	Кат. №	
		Монтаж втычного или выкатного DPX³ 630 с передними или задними выводами
		Регулируемые устройства фиксации для аппаратов в вертикальном положении
		Монтаж аппаратов с помощью специальных пластин
1	0 210 60	Для 1 или 2 DPX³ 630
1	0 210 61	Для 1 или 2 DPX³ 630 с блоком дифф. защиты
		Монтажные пластины для аппаратов в вертикальном положении
1	0 210 62	Только для аппарата
1	0 210 63	Для аппарата с блоком дифф. защиты
1	0 207 98	Для втычного или выкатного аппарата с или без блока дифф. защиты
		Металлические лицевые панели для втычных аппаратов
		Лицевые панели с шарнирами и замком
		Аппараты в вертикальном положении
1	0 210 64	Для 1 или 2 DPX³ 630
1	0 210 65	Для 1 или 2 DPX³ 630 с блоком дифф. защиты
		Аппараты в горизонтальном положении
1	0 212 17	Для аппарата с или без блока дифф. защиты
		Металлические лицевые панели для выкатных аппаратов
		Лицевые панели с петлями и замком
	H	**Аппараты в вертикальном положении с или без поворотной рукоятки**
1	0 210 70	Для 1 DPX³ 630 без блока дифф. защиты
1	0 210 71	Для 1 DPX³ 630 с блоком дифф. защиты
		Аппараты в вертикальном положении с электродвигательным приводом
1	0 210 72	1 аппарат без блока дифф. защиты
		Аппараты в горизонтальном положении
1	0 212 18	Для 1 аппарат с или без установленного снизу блока дифф. защиты, с или без поворотной рукоятки
1	0 212 19	Для 1 аппарата с или без установленного снизу блока дифф. защиты, с электродвигательным приводом
		Монтаж устройств ввода резервного питания с DPX³ 630
		Аппараты в вертикальном положении
1	0 210 66	Для 2 стационарных или выкатных аппаратов
	H	**Аппараты в горизонтальном положении**
1	0 210 73	Для 2 стационарных или выкатных аппаратов
		Металлические лицевые панели для АВР
		Для стационарных DPX³ 630
		С невыпадающими винтами
1	0 210 67	Аппараты в вертикальном положении
	H	
1	0 210 76	Аппараты в горизонтальном положении
		Для выкатных DPX³ 630 в вертикальном положении
		С шарнирами и замком
1	0 210 68	Для 2 аппаратов
1	0 210 69	Для 2 аппаратов с электродвигательным приводом
	H	**Для выкатных DPX³ 630 в горизонтальном положении**
1	0 210 74	Для 2 аппаратов
1	0 210 75	Для 2 аппаратов с электродвигательным приводом

XL³ 4000

установка аппаратов DPX³ 1600 стационарного исполнения на монтажные платы

0 211 10

0 209 34

Регулируемые монтажные платы обеспечивают переднее/заднее присоединение, а также установку моторного привода или поворотной рукоятки управления

Упак.	Кат. №		
			Крепление аппаратов стационарного исполнения
	24 модуля	36 модулей	**Регулируемые монтажные платы для аппаратов в вертикальном положении**
1	0 211 04		Для 1 аппарата DPX³ 1600 с выводами переднего присоединения
1	0 211 06	0 211 03	Для 1 аппарата DPX-IS 1600 или 1 DPX³ 1600 с выводами заднего присоединения
	24 модуля	36 модулей	**Фиксированная монтажная плата для аппаратов горизонтального или вертикального монтажа**
1	0 211 00³	0 211 02	Для 1 аппарата DPX-IS 1600 или 1 DPX³ 1600 с выводами переднего присоединения
1	0 207 36		**Регулируемая монтажная плата для аппаратов горизонтального монтажа** Для 1 аппарата DPX³ 1600 с выводами заднего присоединения
			Лицевые металлические панели для аппаратов вертикального монтажа
	24 модуля	36 модулей	**Только для аппарата DPX³ 1600**
1	0 211 10¹		С замками на 1/4 оборота
1	0 211 11²	0 211 12²	С невыпадающими винтами
1	24 модуля 0 211 14²		**Для 1 аппарата DPX³ 1600 с поворотной рукояткой или моторным приводом** С невыпадающими винтами
			Лицевые металлические панели для аппаратов в горизонтальном положении
	24 модуля	36 модулей	**Только для аппарата DPX³ 1600**
1	0 208 34¹		С замками на 1/4 оборота
1	0 209 34²	0 209 84²	С невыпадающими винтами
1	24 модуля 0 209 35²		**Для 1 аппарата DPX³ 1600** С невыпадающими винтами для выводов переднего присоединения, с моторным приводом или поворотной рукояткой управления
1	0 209 36²		С невыпадающими винтами для выводов переднего присоединения, с моторным приводом

1: монтаж и опломбирование
2: шарниры Кат. № 0 209 59 заказываются отдельно
3: монтаж аппарата DPX-IS только в вертикальном положении

XL³ 4000

установка аппаратов DPX³ 1600 выкатного исполнения и используемых в качестве устройств ввода резервного электропитания на регулируемые монтажные платы

0 211 15

0 212 34

Регулируемые монтажные платы обеспечивают переднее/заднее присоединение, а также установку моторного привода или поворотной рукоятки управления.

Упак.	Кат. №	
		Крепление аппаратов DPX³ выкатного исполнения с выводами переднего или заднего присоединения
		Для аппаратов в вертикальном положении Регулируемые монтажные платы
1	0 211 05	Для 1 аппарата DPX³ 1600
		Для 1 аппарата DPX³ 1600 с выводами заднего присоединения Регулируемые монтажные платы
1	0 207 35	Для 1 аппарата DPX³ 1600 с выводами заднего присоединения
		Металлические лицевые панели для аппаратов выкатного исполнения
		Лицевые панели с петлями и замком
		Для аппаратов в вертикальном положении
1	0 211 15	Для 1 аппарата DPX³ 1600
1	0 211 16	Для 1 аппарата DPX³ 1600 с моторным приводом или поворотной рукояткой управления
		Для аппаратов горизонтального монтажа
1	0 212 34	Для 1 аппарата DPX³ 1600
1	0 212 35	Для 1 аппарата DPX³ 1600 с моторным приводом или поворотной рукояткой управления
		Крепление аппаратов DPX³, используемых в качестве устройств ввода резервного электропитания
		Для аппаратов в горизонтальном положении
1	0 206 86	Для 2 аппаратов DPX³ 1600 стационарного исполнения
1	0 206 87	Для 2 аппаратов DPX³ 1600 выкатного исполнения
		Металлические лицевые панели для аппаратов, используемых в качестве устройств ввода резервного электропитания
		Для аппарата DPX³ стационарного исполнения С невыпадающими винтами
1	0 209 86¹	Для 2 аппаратов DPX³ 1600
1	0 209 87¹	Для 2 аппаратов DPX³ 1600 с моторным приводом

1: шарниры Кат. № 0 209 59 заказываются отдельно

Оборудование для XL³ 4000

для монтажа на плате DMX³ 1600 и DMX³-I стационарного или выкатного исполнения

0 207 80

0 209 38

Упак	Кат. №		Устройства фиксации для DMX³ 1600 и DMX³-I
			Монтажные пластины для XL³ 4000, 24 модуля
1	0 207 80		Для 1 DMX³ 1600 или DMX³-I
			Монтажные пластины для XL³ 4000, 36 модулей
1	0 207 81		Для 1 или 2 DMX³ 1600 или DMX³-I
			Монтажные панели для кабельной секции
1	0 207 79		Для 1 DMX³ 1600 или DMX³-I
			Металлические лицевые панели для DMX³ 1600 и DMX³-I стационарного или выкатного исполнения
	24 modules	36 modules	**Ширина 600 мм**
1	0 210 84		Для 1 DMX³ 1600 или DMX³-I стационарного исполнения
1	0 210 85		Для 1 DMX³ 1600 или DMX³-I выкатного исполнения
			Ширина 850 мм
1		0 210 86	Для 1 DMX³ 1600 или DMX³-I стационарного исполнения
1		0 210 87	Для 1 DMX³ 1600 или DMX³-I выкатного исполнения
1		0 210 88	Для установки в ряд 2 DMX³ 1600 или DMX³-I стационарного исполнения
1		0 210 89	Для установки в ряд 2 DMX³ 1600 или DMX³-I выкатного исполнения
			Лицевые панели для кабельной секции
1	0 210 80		Для 1 DMX³ 1600 или DMX³-I стационарного исполнения
1	0 210 81		Для 1 DMX³ 1600 или DMX³-I выкатного исполнения
			Сплошные металлические лицевые панели для кабельной секции
			Высота (мм)
1	0 210 82		200
1	0 210 83		600

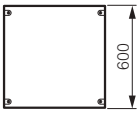

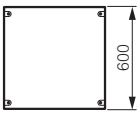

XL³ 4000

оборудование для монтажа DMX³ и DMX³-I выкатного и фиксированного исполнения

0 207 51

0 209 38

Упак.	Кат. №		Монтажные платы для DMX³ и DMX³-I
	24 модуля	36 модулей	**Для DMX³ фиксированного исполнения**
1	0 207 51		Для 1 DMX³ 2500/4000, 3П/4П, а также DMX³-I Ширина 600 мм
1		0 207 52	Для 1 DMX³ 2500/4000, 3П/4П, а также DMX³-I Ширина 850 мм
			Для DMX³ выкатного исполнения
1	0 207 53		Для 1 DMX³ 2500/4000, 3П/4П, а также DMX³-I Ширина 600 мм
1		0 207 54	Для 1 DMX³ 2500/4000, 3П/4П, а также DMX³-I Ширина 850 мм
			Металлические лицевые панели для DMX³ и DMX³-I выкатного и фиксированного исполнения
			Лицевые панели с петлями и замками
	24 модуля	36 модулей	**Ширина 600 мм**
1	0 209 38		Для 1 DMX³ 2500/4000, 3П, или для 1 DMX³ 2500, 4П, или для 1 DMX³-I 2500
1	0 209 39		Для 1 DMX³-L 2500, 4П, или для 1 DMX³ 4000, 4П или для 1 DMX³-I 4000
			Ширина 850 мм
1		0 209 48	Для 1 DMX³ 2500/4000, 3П/4П, или для 1 DMX³-I 2500/4000

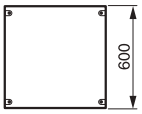

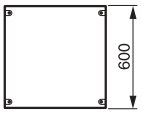

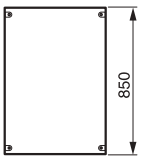

XL³ 4000

комплектующие, лицевые панели и аксессуары

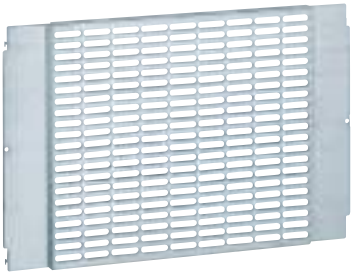
0 206 42

0 206 45

0 206 02

0 209 59

0 208 44

0 200 51

Упак.	Кат. №	Универсальные монтажные платы
		Монтируются на монтажных стойках
		Пластины перфорированные, ширина 600 мм
1	0 206 41	Высота 200 мм
1	0 206 42	Высота 400 мм
		Пластины сплошные, ширина 600 мм
1	0 206 43	Высота 200 мм
1	0 206 44	Высота 400 мм
1	0 206 45	Высота 600 мм
		Пластины сплошные, ширина 850 мм
1	0 206 46	Высота 400 мм
1	0 206 40	Высота 100 мм, ширина 600 мм
		Пластины сплошные, регулируемые
1	0 206 47	Высота 200 мм, ширина 600 мм
1	0 206 48	Высота 400 мм, ширина 600 мм
1	0 206 49	Высота 200 мм, ширина 850 мм
1	0 206 90	Высота 100 мм, ширина 850 мм
		Сплошная монтажная плата
		Поставляется со устройством для регулировки по глубине
1	0 205 40	Высота 1 800 мм, ширина 600 мм
		Универсальные ⊔ рейки
		Монтаж на монтажных стойках
1	0 206 04	Ширина 600 мм (24 модуля)
1	0 206 54	Ширина 850 мм (36 модуля)
		Универсальные регулируемые устройства для монтажа
		Включают П-образную рейку и 2 уголка
		Монтаж на монтажных стойках
1	0 206 02	Для шкафов и щитов на 24 модуля
1	0 206 52	Для шкафов и щитов на 36 модулей
		Монтаж кабельных моноблоков
		Суппорты для монтажа лотка Lina 25
		Для горизонтального и вертикального монтажа лотков Lina 25 и их регулировку по высоте
		Монтируются на монтажных стойках
1	0 204 70	Комплект из 2 шт. для щитов XL³ 4000 на 36 модулей
1	0 205 70	Комплект из 2 шт. для щитов XL³ 4000 на 24 модуля
		Изолирующая заклепка
100	0 366 46	Для фиксации лотка на суппортах Кат. № 0 204 70 и 0 205 70
		Светильник
1	0 209 89	Монтаж за лицевой панелью
		Монтажный аксессуар
100	0 200 80	Для монтажа лотков

Упак.	Кат. №	Аксессуары
		Суппорт универсальный для кабельных лотков
		Для монтажа клеммников, заземляющих клемм
1	0 201 95	Комплект из 3 металлических суппортов
		Клипсы
		Монтаж на монтажных стойках, поворотом на 1/4 оборота
1	0 200 92	Пакет с 20 клипсами для винтов М6
1	0 200 91	Пакет с 50 винтами М6
		Баллон с краской
1	0 200 98	RAL 7035

Упак.	Кат. №		Лицевые панели цельнометаллические
			с замком на 1/4 оборота
	Число модулей		Монтаж и пломбирование
	24		Высота (мм)
1	0 208 40		50
1	0 208 41		100
1	0 208 42		150
1	0 208 43		200
1	0 208 44		300
1	0 208 45		400
1	0 208 46		600
			С нетеряемыми винтами или шарнирами
	Число модулей		Шарниры Кат. № 0 209 59 факультативно
	24	36	Высота (мм)
1	0 209 40	0 209 90	50
1	0 209 41	0 209 91	100
1	0 209 42	0 209 92	150
1	0 209 43	0 209 93	200
1	0 209 44	0 209 94	300
1	0 209 45	0 209 95	400
1	0 209 46	0 209 96	600
1	0 212 45		100 с шарнирами
1	0 212 47		200 с шарнирами
1	0 212 48		300 с шарнирами

Упак.	Кат. №	Лицевые панели перфорированные
	Число модулей 24	Облегчают естественную вентиляцию
1	0 209 49	Высота 200 мм
		Суппорты для фиксации кабелей
1	0 204 35	Для щитов на 24 модуля
1	0 204 36	Для щитов на 36 модулей
		Аксессуары для лицевой панели
		Шарниры
1	0 209 59	Комплект из 2 шарниров Закрепляются винтами на лицевых панелях
		Заглушки
		Для металлической или изолирующей лицевой панели
34	0 200 51	24 модуля
10	0 016 65	18 модулей
		Маркировка для двери
10	0 203 99	Поставляется с держателем этикетки

XL³ 4000 и 6300

таблица выбора для внутреннего разделения

Описание	Дополнительная информация
Комплект разделительный верхний или нижний	ширина 24 модуля
	ширина 36 модулей
Перегородка для отгораживания DMX³	ширина 24 модуля
	ширина 36 модулей
Комплект боковой перегородки, закрепляемой в передней части шкафа	для шкафа
Горизонтальная перегородка для функциональных блоков	ширина 24 модуля
	ширина 36 модулей
Комплект разделительный между шкафом и кабельной секцией, закрепляемый в передней части	для шкафов глубиной 475 мм
	для шкафов глубиной 725 мм
	для шкафов глубиной 975 мм
Комплект вертикальный для огаждения между внешней и внутренней кабельными секциями	для шкафов глубиной 475 мм
	для шкафов глубиной 725 мм
	для шкафов глубиной 975 мм
Комплект горизонтальной L-образной перегородки для ограждения шин до 1600 А	для шкафов глубиной 475 мм
Комплект горизонтальной U-образной перегородки для ограждения шин до 1600 А	для шкафов глубиной 725 мм
Комплект горизонтальной L-образной перегородки для ограждения шин до 4000 А	для шкафов глубиной 725 мм
Комплект горизонтальной U-образной перегородки для ограждения шин до 4000 А	для шкафов глубиной 975 мм
Комплект горизонтальной U-образной перегородки для ограждения шин до 6300 А	для шкафа XL³ 6300
Комплект горизонтальной U-образной перегородки для ограждения шин до 1600 А	для внутренних кабельных секций глубиной 475 мм
	для внутренних кабельных секций глубиной 725 мм
Комплект горизонтальной U-образной перегородки для ограждения шин до 4000 А	для внутренних кабельных секций глубиной 725 мм
	для внутренних кабельных секций глубиной 975 мм
Комплект горизонтальной U-образной перегородки для ограждения шин до 1600 А	для внешних кабельных секций глубиной 475 мм
	для внешних кабельных секций глубиной 725 мм
Комплект горизонтальной U-образной перегородки для ограждения шин до 4000 А	для внешних кабельных секций глубиной 725 мм
	для внешних кабельных секций глубиной 975 мм
Боковая вертикальная перегородка для DPX³ 1600	для шкафов высотой 2000 мм
Боковая перегородка с креплениями к стойкам для разделения функциональных блоков	высота 200 мм
	высота 300 мм
	высота 400 мм
Перегородка вертикальная для отгораживания сборных шин, расположенных сзади	для шкафов глубиной 725 мм
	для шкафов глубиной 975 мм
Перегородка для отгораживания заднего подключения	высота 200 мм
	высота 300 мм
	высота 400 мм
Перегородка горизонтальная для сборных шин	для шкафов глубиной 725 мм
	для шкафов глубиной 975 мм
Перегородка вертикальняя задняя	для шкафа
Комплект перегородок для ограждения отсеков с DPX³	высота 200 мм
	высота 300 мм
	высота 400 мм
Перегородка «ячеистая» горизонтальная	для ограждения последнего отсека
Нижняя крышка для ограждения сборных шин	
Задняя перегородка для резервного отсека	
Комплект перегородок для ограждения отсеков с DMX³ 2500/4000	ширина 24 модуля
	ширина 36 модулей
	для шкафа XL³ 6300

Разделение вида и способ подключения аппаратов							
2a	2b		3a	3b		4a	4b
заднее подключение	переднее подключение	заднее подключение	заднее подключение	переднее подключение	заднее подключение	переднее подключение	заднее подключение
0 208 91				0 208 91	0 208 91	0 208 91	0 208 91
0 208 99				0 208 99	0 208 99	0 208 99	0 208 99
0 208 08			0 208 08				
0 208 09			0 208 09				
			0 208 68		0 208 68		0 208 68
		0 208 92	0 208 92	0 208 92	0 208 92	0 208 92	0 208 92
		0 205 92	0 205 92	0 205 92	0 205 92	0 205 92	0 205 92
	0 208 27			0 208 27		0 208 27	
	0 208 28			0 208 28		0 208 28	
	0 208 29			0 208 29		0 208 29	
	0 208 37			0 208 37		0 208 37	
	0 208 38			0 208 38		0 208 38	
	0 208 39			0 208 39		0 208 39	
	0 205 36			0 205 36		0 205 36	
	0 205 37			0 205 37		0 205 37	
	0 205 38			0 205 38		0 205 38	
	0 205 39			0 205 39		0 205 39	
	0 211 47			0 211 47		0 211 47	
	0 208 70			0 208 70		0 208 70	
	0 208 71			0 208 71		0 208 71	
	0 208 72			0 208 72		0 208 72	
	0 208 76			0 208 76		0 208 76	
	0 208 73			0 208 73		0 208 73	
	0 208 74			0 208 74		0 208 74	
	0 208 75			0 208 75		0 208 75	
	0 208 86			0 208 86		0 208 86	
	0 205 96			0 205 96		0 205 96	
				0 205 97		0 205 97	
				0 205 98		0 205 98	
				0 205 99		0 205 99	
		0 208 48			0 208 48		
		0 208 49			0 208 49		
		0 208 77			0 208 77		
		0 208 78			0 208 78		
		0 208 79			0 208 79		
		0 208 93			0 208 93		
		0 208 94			0 208 94		0 208 94
					0 208 69		0 208 69
							0 208 87
							0 208 88
							0 208 89
							0 208 95
							0 208 96
							0 208 97
	0 208 18	0 208 18		0 208 18	0 208 18	0 208 18	0 208 18
	0 208 19	0 208 19		0 208 19	0 208 19	0 208 19	0 208 19
	0 211 46	0 211 46		0 211 46	0 211 46	0 211 46	0 211 46

Требования (стандарт EN 61439-1 и EN 61439-2)

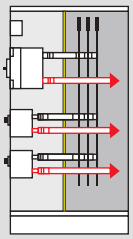

Для вида 2a
Сборные шины должны быть отделены от функциональных блоков
Зажимы для присоединения внешних проводников можно не отделять от сборных шин

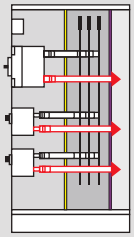

Для вида 2b
Сборные шины должны быть отделены от функциональных блоков
Зажимы для присоединения внешних проводников следует отделить от сборных шин

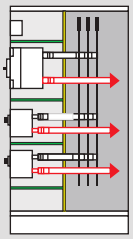

Для вида 3a
Функциональные блоки должны быть отделены друг от друга и сборных шин
Зажимы для присоединения внешних проводников можно не отделять от сборных шин

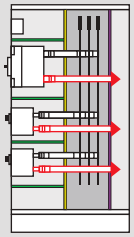

Для вида 3b
Функциональные блоки должны быть отделены друг от друга и от сборных шин
Зажимы для присоединения внешних проводников следует отделить от сборных шин

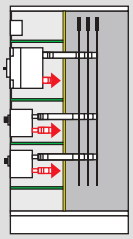

Для вида 4a
Разделение сборных шин и функциональных блоков, а также всех функциональных блоков друг от друга, включая зажимы для присоединения внешних проводников
Зажимы для присоединения внешних проводников находятся в том же отсеке, что и функциональный блок

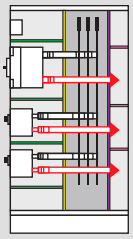

Для вида 4b
Разделение сборных шин и функциональных и разделение всех функциональных блоков друг от друга, включая зажимы для внешних проводников
Зажимы для внешних проводников находятся не в тех же отсеках, что и функциональные блоки, а в индивидуальных отдельных отсеках

Реализация при заднем подключении

Для вида 2a

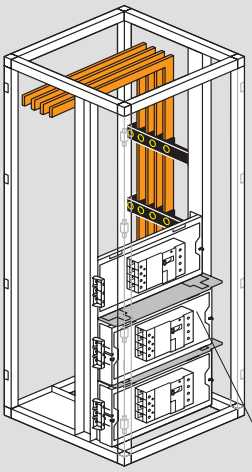

Для реализации разделения вида 2a применяют горизонтальные регулируемые по глубине пластины
Применяются автоматические выключатели DPX³ с задним присоединением проводников.
Сборные шины располагают за монтажными стойками.
При необходимости «закрыть» шкаф, используют сплошные (неперфорированные) пластины
Если между двумя пластинами образовался зазор, то следует установить горизонтальные перегородки Кат. № 0 208 92 или Кат. № 0 205 92
Перегородка защитит от контакта с расположенными сзади сборными шинами.

Горизонтальная перегородка Кат. № 0 208 92 или Кат. № 0 205 92 для функциональных блоков

Для вида 2b

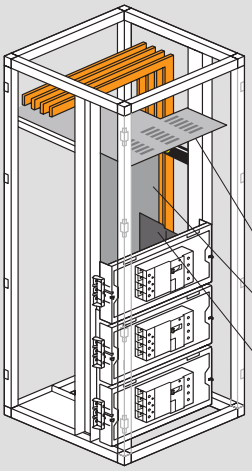

Разделение сборных шин и функциональных блоков
Зажимы для внешних проводников отделены от сборных шин
Вертикальные шины размещены позади монтажных стоек
Аппараты с задним присоединением проводников располагаются на вертикальной плоскости горизонтально

Перегородка горизонтальная для сборных шин Кат. № 0 208 93/94

Перегородка вертикальная для отгораживания сборных шин Кат. № 0 208 48/49

Перегородка для отгораживания заднего подключения Кат. № 0 208 77/78/79

Для вида 3a

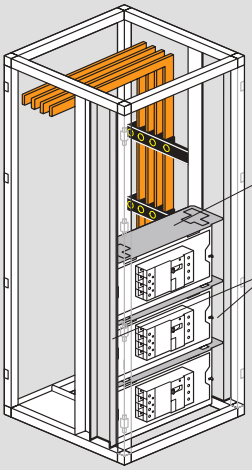

Разделение вида получается из разделения вида 2a и отличается тем, что в дополнение к горизонтальным перегородкам Кат. № 0 208 92 или Кат. № 205 92 устанавливают боковые перегородки кат. № 208 68

Горизонтальная перегородка Кат. № 0 208 92 или Кат. № 0 205 92

Боковая перегородка Кат. № 0 208 68

Для вида 3b

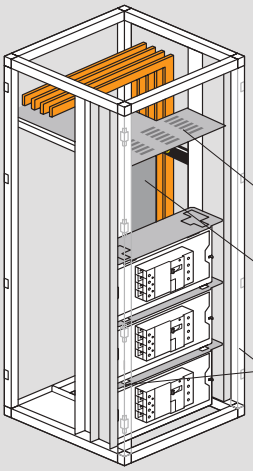

Для выполнения разделения вида 3b необходимо к разделению вида 2b дополнительно установить:
- горизонтальные разделители между функциональными блоками
- боковые перегородки с каждой стороны функционального блока

Перегородка горизонтальная для сборных шин Кат. № 0 208 93/94

Перегородка вертикальная для отгораживания сборных шин Кат. № 0 208 48/49

Боковая перегородка Кат. № 0 208 68

Для вида 4b

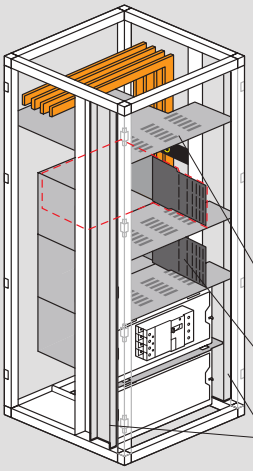

Разделение данного вида для шкафа с задним присоединением проводников обеспечивается путем использования:
- перегородок для сборных шин (вертикальных и горизонтальных)
- перегородок для горизонтально расположенных аппаратов с задним присоединением проводников
- перегородок для выходных зажимов
- перегородок между парными отсеками

Перегородка горизонтальная для сборных шин Кат. 0 208 94

Комплект перегородок для ограждения отсеков с DPX³ Кат. № 0 208 87/88/89

Боковая перегородка Кат. № 0 208 68

Реализация при переднем подключении

Для вида 2b

Для отгораживания функциональных блоков от распределительных шин применяют вертикальный комплект для разделения шкафа и кабельной секции (кабели и гибкие шины могут быть введены через переднюю панель). Главные горизонтальные сборные шины отгораживают от функциональных блоков с помощью горизонтальных разделительных комплектов (U-образного или L-образного). В состав этих комплектов входит задняя панель (высотой 200 мм или 300 мм) и горизонтальная перегородка, обрезаемая на необходимую глубину

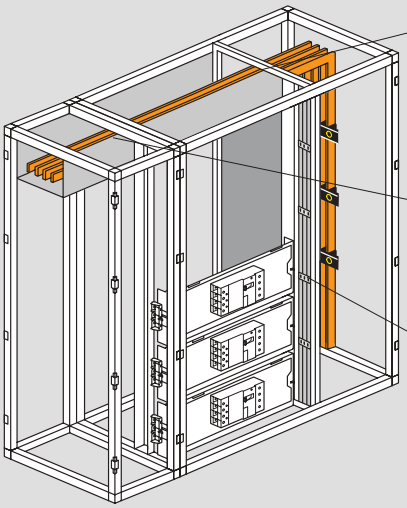

Комплект горизонтальных перегородок для ограждения шин в шкафах XL³ 4000
Кат. № 0 205 36/37/38/39
или XL³ 6300
Кат. № 0 211 47

Комплект горизонтальной U-образной перегородки для ограждения шин
Кат. № 0 208 73/74/75/86

Комплект разделительный между шкафом и внутренней или внешней кабельной секцией
Кат. № 0 208 27/28/29

Для вида 3b, 4a

Для реализации вида разделения 3a следует сначала выполнить вид разделения 2a, а затем добавить:
1 - Горизонтальные перегородки между выключателями
2 - Комплект боковых перегородок в передней части комплектного устройства
Примечание. На вводные зажимы выключателей с передним присоединением проводников необходимо надеть крышки.

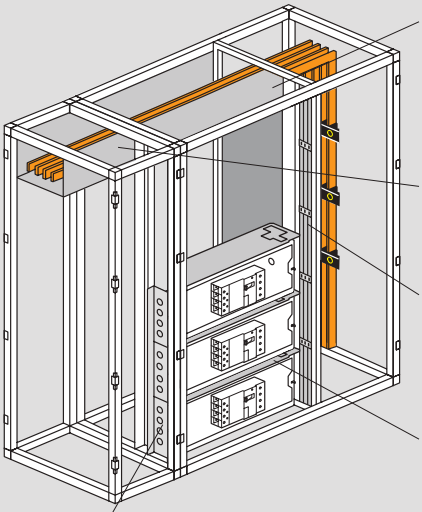

Комплект горизонтальных перегородок для ограждения шин в шкафах XL³ 4000
Кат. № 0 205 36/37/38/39
или XL³ 6300
Кат. № 0 211 47

Комплект горизонтальной U-образной перегородки для ограждения шин
Кат. № 0 208 73/74/75/86

Комплект разделительный между шкафом и внутренней или внешней кабельной секцией
Кат. № 0 208 27/28/29

Горизонтальная перегородка
Кат. № 0 208 92
или Кат. № 0 205 92

Боковая перегородка функциональных блоков
Кат. №0 205 97/98/99

XL³ 800

выбор оборудования

Устройство	Крепление	Положение	Конфигурация
	XL³ 800 – 24 модуля		
Модульное оборудование < 63 A	Шкаф или щит	Вертикальное	
Модульное оборудование > 63 A	Шкаф или щит	Вертикальное	
Vistop от 63 до 160 A	Шкаф или щит	Вертикальное	
DPX-IS 250	Шкаф или щит	Вертикальное	С модульными аппаратами
КРЕПЛЕНИЕ НА МОНТАЖНОЙ ПЛАТЕ			
DPX³ 160 (Возможна комбинация с DPX³ 250)	В шкафах или других оболочках	Вертикальное	Без электродвигательного привода, установленного сбоку
			С электродвигательным приводом, установленным сбоку
			Стандартная поворотная рукоятка для монтажа непосредственного на аппарате
			В составе устройства ручного ввода резерва
			В составе устройства автоматического ввода резерва
		Горизонтальное	С или без дифференциальной защиты
DPX³ 250 и DPX³ 160-125 с электронным расцепителем (Возможна комбинация с DPX³ 160)	В шкафах или других оболочках	Вертикальное	Без электродвигательного привода, установленного сбоку
			С электродвигательным приводом, установленным сбоку
			Стандартная поворотная рукоятка для монтажа непосредственного на аппарате
			В составе устройства ручного ввода резерва
			В составе устройства автоматического ввода резерва
		Горизонтальное	С или без дифференциальной защиты
DPX-IS 250	В шкафах или других оболочках	Вертикальное	Только аппарат в центральном положении
			1-2 аппарата
DPX³ 630	В шкафах или других оболочках	Вертикальное	1 - 3 аппарата без дифференциальной защиты
			1 - 3 аппарата с дифференциальной защитой подключенной снизу
		Горизонтальное	С или без дифференциальной защиты подключенной снизу
DPX-IS 630	В шкафах или других оболочках	Вертикальное	Только аппарат
	В кабельных секциях	Вертикальное	Только аппарат
DPX-IS 1600	В шкафах или других оболочках	Вертикальное	Только аппарат
DPX³ 1600	В шкафах или других оболочках	Вертикальное	Только аппарат
		Горизонтальное	Только аппарат
	XL³ 800 - 36 модулей		
Модульное оборудование < 63 A	Шкаф или щит	Вертикальное	
Модульное оборудование > 63 A	Шкаф или щит	Вертикальное	
Vistop от 63 до 160 A	Шкаф или щит	Вертикальное	
DPX-IS 250	Шкаф или щит	Вертикальное	С модульными аппаратами
КРЕПЛЕНИЕ НА МОНТАЖНОЙ ПЛАТЕ			
DPX³ 160	В шкафах или других оболочках	Вертикальное	Без электродвигательного привода, установленного сбоку
			С электродвигательным приводом, установленным сбоку
			В составе устройства ручного ввода резерва
DPX³ 250	В шкафах или других оболочках	Вертикальное	Без электродвигательного привода, установленного сбоку
			С электродвигательным приводом, установленным сбоку
			В составе устройства ручного ввода резерва
DPX-IS 250	В шкафах или других оболочках	Вертикальное	1-2 аппарата
DPX³ 630	В шкафах или других оболочках	Вертикальное	Без дифференциальной защиты
			С дифференциальной защитой подключенной снизу
DPX-IS 630	В шкафах или других оболочках	Вертикальное	Только аппарат
DPX³ 1600	В шкафах или других оболочках	Вертикальное	Только аппарат
			Только аппарат

Устройство фиксации	Монтажная плата	Лицевая панель для аппаратов		
		Высота, мм	Фиксация винтами на ¼ оборота	Винтовое крепление
XL³ 800 – 24 модуля				
0 206 01	-	150	0 208 00	0 209 00
0 206 01	-	200	0 208 01	0 209 01
0 206 01	-	200	0 208 01	0 209 01
0 206 01	0 262 39	300	0 208 10	0 209 10
0 206 01	0 206 11 + 4 210 71	300	0 208 10	0 209 10
0 206 01	0 206 11 + 4 210 68	300	0 208 10	0 209 10
0 206 01	0 206 08 + 4 210 71	300	0 208 05	0 209 05
	0 206 11 + 4 210 58	300	0 208 10	0 209 10
	0 206 13 + 4 210 58	300	0 208 10	0 209 10
	0 206 15	150	0 208 13	0 209 13
	0 206 11 + 4 210 72	300	0 208 10[(2)]	0 209 10
	0 206 11 + 4 210 69	300	0 208 10[(2)]	0 209 10
	0 206 08 + 4 210 72	300	0 208 05	0 209 05
	0 206 11 + 4 210 58	300	0 208 10[(2)]	0 209 10
	0 206 13 + 4 210 58	300	0 208 10[(2)]	0 209 10
	0 206 17	200	0 208 17	0 209 17
	0 206 05	300	0 208 10	0 209 10
	0 206 05	300	0 208 06	0 209 06
	0 206 20	400	0 208 20	0 209 20
	0 206 22	600	0 208 22	0 209 22
	0 206 23	300	0 208 23	0 209 21
	0 206 07	300	0 208 07	0 209 07
	0 206 27	1550/1950	-	0 204 41/42
	0 211 00	300	-	0 211 11
	0 206 30	400	0 208 30	0 209 30
	0 206 30	400	0 208 34	0 209 34
XL³ 800 – 36 модулей				
0 206 50	-	150	-	0 209 50
0 206 50	-	200	-	0 209 51
0 206 50	-	200	-	0 209 51
0 206 50	0 262 39	300	-	0 209 60
	0 206 61 + 4 210 71	300	-	0 209 60
	0 206 61 + 4 210 68	300	-	0 209 60
	0 206 61 + 4 210 58	300	-	0 209 60
	0 206 61 + 4 210 72	300	-	0 209 60
	0 206 61 + 4 210 72	300	-	0 209 60
	0 206 61 + 4 210 58	300	-	0 209 60
	0 206 55	300	-	0 209 60
	0 206 70	400	-	0 209 70
	0 206 72	600	-	0 209 72
	0 206 57	300	-	0 209 57
	0 211 02	400	-	0 211 12
	0 211 02	400	-	0 209 84

(1) Лицевая панель поставляется в комплекте
(2) При установке крышек зажимов используйте монтажную плату высотой 400 мм Кат. № 0 209 27

XL³ 800

распределительные шкафы и кабельные секции, двери

0 204 01

0 204 06

0 212 51

0 212 61

IP 43 - IK 08 с уплотнителем IP 43 и дверью
IP 40 - IK 08 с дверью
IP 30 - IK 07 без дверей

Металлические шкафы
Для монтажа аппаратов до 800 А
Огнестойкость согласно МЭК 60695-2-1 - 750°C / 5 с
Для установки в общественных зданиях
Емкость 24 и 36 модулей на рейку
RAL 7035
Поставляются в конфигурации с монтажными стойками, закрепленными на задней стенке, пластиной ввода кабеля и аксессуарами для соединения (горизонтального и вертикального)

Шкафы

Шириной 660 мм
24 модуля на рейку

Упак.	Кат. №	Высота (мм)	Высота лицевых панелей (мм)	Ширина Внешняя (мм)	Ширина Полезная (мм)	Глубина (мм)
1	0 204 01	1 050	1 000	660	600	230
1	0 204 02	1 250	1 200	660	600	230

Шириной 910 мм
Интегрируются с кабельными секциями 36 или 24 модуля (с кабельной секцией)

Упак.	Кат. №	Высота (мм)	Высота лицевых панелей (мм)	Ширина Внешняя (мм)	Ширина Полезная (мм)	Глубина (мм)
1	0 204 06	1 050	1 000	910	850	230
1	0 204 07	1 250	1 200	910	850	230

Внутренние кабельные секции

Наборы для шкафов шириной 910 мм
Комплекты содержат: стойку и монтажные аксессуары
Позволяют реализовать кабельные секции полезной шириной 250 мм для шкафов шириной 910 мм

Упак.	Кат. №	
1	0 204 26	Для шкафа высотой 1050 мм
1	0 204 27	Для шкафа высотой 1250 мм

Сплошные лицевые панели с шарнирами и замком

Упак.	Кат. №	
1	0 204 46	Для кабельной секции высотой 1050 мм
1	0 204 47	Для кабельной секции высотой 1250 мм

Двери для шкафов

Поставляются с ручками
Сменные дверные замки заказываются отдельно (стр. 384)

Ширина 660 мм

Упак.	Кат. №	
		Двери металлические
1	0 212 51	Для шкафа высотой 1050 мм
1	0 212 52	Для шкафа высотой 1250 мм
		Двери остекленные
1	0 212 61	Для шкафа высотой 1050 мм
1	0 212 62	Для шкафа высотой 1250 мм

Ширина 910 мм

Упак.	Кат. №	
		Двери металлические
1	0 212 56	Для шкафа высотой 1050 мм
1	0 212 57	Для шкафа высотой 1250 мм
		Двери остекленные
1	0 212 66	Для шкафа высотой 1050 мм
1	0 212 67	Для шкафа высотой 1250 мм

Набор IP 43

Упак.	Кат. №	
1	0 201 30	Для шкафов шириной 660 или 910 мм

Аксессуары (стр. 386-388)
Распределение (стр. 463)

XL³ 800

распределительные щиты, кабельные секции, двери

0 204 04

0 204 09

0 204 09 + 0 204 29

0 204 29

0 204 24

IP 43 - IK 08 с уплотнителем IP 43 и дверью
IP 40 - IK 08 с дверью
IP 30 - IK 07 без дверей

Металлические щиты
Для аппаратов до 800 А
Огнестойкость согласно МЭК 60695-2-1 - 750°C / 5 с
Для установки в общественных зданиях
Емкость 24 и 36 модулей на рейку
RAL 7035
Поставляются в конфигурации с монтажными стойками, пластиной ввода кабеля и аксессуарами для соединения (горизонтального и вертикального)

Щиты

Поставляются с цоколем высотой 100 мм

Шириной 660 мм

24 модуля на рейку

Упак.	Кат. №	Высота (мм)	Высота лицевых панелей (мм)	Ширина Внешняя (мм)	Ширина Полезная (мм)	Глубина (мм)
1	0 204 03	1 550	1 400	660	600	230
1	0 204 04	1 950	1 800	660	600	230

Шириной 910 мм

Кабельная секция 36 или 24 модуля

Упак.	Кат. №	Высота (мм)	Высота лицевых панелей (мм)	Ширина Внешняя (мм)	Ширина Полезная (мм)	Глубина (мм)
1	0 204 08	1 550	1 400	910	850	230
1	0 204 09	1 950	1 800	910	850	230

Внутренние кабельные секции

Наборы для щитов шириной 910 мм

Комплекты содержат: стойку и монтажные аксессуары
Для внутренней кабельной секции с полезной шириной 250 мм внутри шкафов шириной 910 мм

Упак.	Кат. №	
1	0 204 28	Для шкафа высотой 1550 мм
1	0 204 29	Для шкафа высотой 1950 мм

Аксессуары для монтажа

Упак.	Кат. №	
1	0 206 78	Для DPX³ 630, вертикальное расположение
1	0 206 79	Для DPX³ 630 с блоком диф. защиты, вертикальное расположение

Лицевые панели с шарнирами и замком

Разделяемые, для DPX³ 630, с блоком диф. защиты или без него

Упак.	Кат. №	
1	0 204 48	Высота 1400 мм
1	0 204 49	Высота 1800 мм

Двери для щитов

Поставляются с ручками

Шириной 660 мм

Двери металлические

Упак.	Кат. №	
1	0 212 53	Для шкафа высотой 1550 мм
1	0 212 54	Для шкафа высотой 1950 мм

Двери остекленные

Упак.	Кат. №	
1	0 212 63	Для шкафа высотой 1550 мм
1	0 212 64	Для шкафа высотой 1950 мм

Шириной 910 мм

Двери металлические

Упак.	Кат. №	
1	0 212 58	Для шкафа высотой 1550 мм
1	0 212 59	Для шкафа высотой 1950 мм

Двери остекленные

Упак.	Кат. №	
1	0 212 68	Для шкафа высотой 1550 мм
1	0 212 69	Для шкафа высотой 1950 мм

Внешние кабельные секции

Кабельные секции

Присоединяются справа или слева
Поставляются с цоколем высотой 100 мм и аксессуарами для соединения

Упак.	Кат. №	Высота (мм)	Высота лицевых панелей (мм)	Ширина Внешняя (мм)	Ширина Полезная (мм)	Глубина (мм)
1	0 204 23	1 550	1 400	460	400	230
1	0 204 24	1 950	1 800	460	400	230

Монтажный узел

Упак.	Кат. №	
1	0 206 27	Для DPX IS-630
1	0 206 28	Для DPX³ 630, вертикальное расположение
1	0 206 29	Для DPX³ 630 с блоком диф. защиты, вертикальное расположение

Лицевые панели с шарнирами и замком

Разделяемые, для DPX³ 630, с блоком дифференциальной защиты или без него

Упак.	Кат. №	
1	0 204 43	Для шкафа высотой 1550 мм
1	0 204 44	Для шкафа высотой 1950 мм

Преднарезанные для DPX IS-630

Упак.	Кат. №	
1	0 204 41	Высота 1550 мм
1	0 204 42	Высота 1950 мм

Двери

Упак.	Кат. №	
1	0 204 33	Для кабельной секции высотой 1550 мм
1	0 204 34	Для кабельной секции высотой 1950 мм

Набор IP 43

Упак.	Кат. №	
1	0 201 30	Для щитов и кабельных секций

Аксессуары для монтажа (стр. 386)
Распределение (стр. 463)

XL³ 800

распределительные шкафы IP 55, двери и аксессуары

0 204 51

0 204 56

0 212 71

0 212 76

IP 55 с дверью IK 08

Металлические шкафы
Для аппаратов до 630 А
Огнестойкость согласно МЭК 60695-2-1-750°C / 5 с
Для установки в общественных зданиях
Емкость 24 и 36 модулей на рейку
RAL 7035
Горизонтальное соединение

Упак.	Кат. №	Шкафы
		Поставляются без боковых панелей
		Шириной 700 мм
		24 модуля на рейку

Упак.	Кат. №	Высота (мм)	Высота лицевых панелей (мм)	Ширина Внешняя (мм)	Ширина Полезная (мм)	Глубина (мм)
1	0 204 51	1 095	1 000	700	600	225
1	0 204 52	1 295	1 200	700	600	225

Шириной 950 мм
Кабельная секция 36 или 24 модуля

Упак.	Кат. №	Высота (мм)	Высота лицевых панелей (мм)	Ширина Внешняя (мм)	Ширина Полезная (мм)	Глубина (мм)
1	0 204 56	1 095	1 000	950	850	225
1	0 204 57	1 295	1 200	950	850	225

Боковые панели
Комплект из 2 боковых панелей

Упак.	Кат. №	
1	0 204 66	Для шкафа высотой 1050 мм
1	0 204 67	Для шкафа высотой 1250 мм

Внутренние кабельные секции

Наборы для шкафов шириной 950 мм
Комплекты содержат: стойку и монтажные аксессуары
Для внутренней кабельной секции с полезной шириной 250 мм внутри шкафов шириной 910 мм

Упак.	Кат. №	
1	0 204 26	Для шкафа высотой 1050 мм Кат. № 0 204 56
1	0 204 27	Для шкафа высотой 1250 мм Кат. № 0 204 57

Лицевые панели

Упак.	Кат. №	
1	0 204 46	Высота 1050 мм
1	0 204 47	Высота 1250 мм

Двери для шкафов

Поставляются с ручками

Шириной 700 мм

Двери металлические

Упак.	Кат. №	
1	0 212 71	Для шкафа высотой 1050 мм
1	0 212 72	Для шкафа высотой 1250 мм

Двери остекленные

Упак.	Кат. №	
1	0 212 81	Для шкафа высотой 1050 мм
1	0 212 82	Для шкафа высотой 1250 мм

Шириной 950 мм

Двери металлические

Упак.	Кат. №	
1	0 212 76	Для шкафа высотой 1050 мм
1	0 212 77	Для шкафа высотой 1250 мм

Двери остекленные

Упак.	Кат. №	
1	0 212 86	Для шкафа высотой 1050 мм
1	0 212 87	Для шкафа высотой 1250 мм

Аксессуары

Упак.	Кат. №	
1	0 205 85	Набор уплотнителей для соединения
1	0 204 86	Набор для соединения
1	0 204 82	Подъемные кольца Комплект из 2 шт.

Аксессуары (стр. 386)
Распределение (стр. 463)

XL³ 800

распределительные щиты IP 55, двери, кабельные секции и аксессуары

0 204 54

0 204 59

0 204 74

IP 55 с дверью IK 08

Металлические щиты и шкафы
Для аппаратов до 630 А
Огнестойкость согласно МЭК 60695-2-1 - 750°C / 5 с
Для установки в общественных зданиях
Емкость 24 и 36 модулей на рейку
RAL 7035
Горизонтальное соединение

Щиты

Поставляются с цоколем высотой 100 мм
Поставляются без боковых панелей

Шириной 700 мм

24 модуля на рейку

Упак.	Кат. №	Высота (мм)	Высота лицевых панелей (мм)	Ширина Внешняя (мм)	Ширина Полезная (мм)	Глубина (мм)
1	0 204 53	1 550	1 400	700	600	225
1	0 204 54	1 995	1 800	700	600	225

Шириной 950 мм

Кабельная секция 36 или 24 модуля

Упак.	Кат. №	Высота (мм)	Высота лицевых панелей (мм)	Ширина Внешняя (мм)	Ширина Полезная (мм)	Глубина (мм)
1	0 204 58	1 550	1 400	950	850	225
1	0 204 59	1 950	1 800	950	850	225

Боковые панели

Комплект из 2 боковых панелей

Упак.	Кат. №	
1	0 204 68	высота 1550 мм
1	0 204 69	высота 1950 мм

Внутренние кабельные секции

Наборы для щитов шириной 950 мм

Комплекты включают: перегородку, стойку и монтажные аксессуары
Кабельная секция с полезной шириной 250 мм для щитов шириной 950 мм (см. напротив)

Упак.	Кат. №	
1	0 204 28	высота секции 1 550 мм, Кат. № 0 204 58
1	0 204 29	высота секции 1 950 мм, Кат. № 0 204 59

Устройства для фиксации

Упак.	Кат. №	
1	0 206 78	Для DPX³ 630, вертикальное размещение
1	0 206 79	Для DPX³ 630 с блоками диф. защиты, вертикальное размещение

Лицевые панели с шарнирами и замком

Разделяемые для DPX³ 630, с блоком диф. защиты или без него

Упак.	Кат. №	
	цельные	
1	0 204 48	Высота 1400 мм
1	0 204 49	Высота 1800 мм

Двери для щитов IP 55

Поставляются с ручками

Шириной 700 мм

Упак.	Кат. №	
		Двери металлические
1	0 212 73	высота 1550 мм
1	0 212 74	высота 1950 мм
		Двери остекленные
1	0 212 83	высота 1550 мм
1	0 212 84	высота 1950 мм

Шириной 950 мм

Упак.	Кат. №	
		Двери металлические
1	0 212 78	высота 1550 мм
1	0 212 79	высота 1950 мм
		Двери остекленные
1	0 212 88	высота 1550 мм
1	0 212 89	высота 1950 мм

Внешние кабельные секции для щитов IP 55

Кабельные секции

Размещаются справа или слева
Поставляются без боковых панелей с цоколем высотой 100 мм

Упак.	Кат. №	Высота (мм)	Высота лицевых панелей (мм)	Ширина Внешняя (мм)	Ширина Полезная (мм)	Глубина (мм)
1	0 204 73	1 550	1 400	500	400	225
1	0 204 74	1 950	1 800	500	400	225

Аксессуары для монтажа

Упак.	Кат. №	
1	0 206 28	Для DPX³ 630, вертикальное размещение
1	0 206 29	Для DPX³ 630 с блоком диф. защиты, вертикальное размещение

Лицевые панели с шарнирами и замком

Разделяемые, для DPX³ 630, с блоком диф. защиты или без него

Упак.	Кат. №	
1	0 204 43	высота: 1400 мм
1	0 204 44	высота: 1800 мм

Двери

Упак.	Кат. №	
1	0 204 83	высота: 1400 мм
1	0 204 84	высота: 1800 мм

Аксессуары

Упак.	Кат. №	
1	0 205 85	Набор уплотнителей для соединения
1	0 204 86	Набор для соединения
1	0 204 82	Подъемные кольца Комплект из 2 шт.

XL³ 800

сборные распределительные щиты

0 204 14

0 204 19

IP 43 - IK 08 с набором IP 43 и дверью
IP 40 - IK 08 с дверью
IP 30 - IK 07 без дверей

Металлические
Для аппаратов до 800 А
Огнестойкость согласно МЭК 60695-2-1 - 750°C / 5 с
Для установки в общественных зданиях
Емкость 24 модуля на рейку
RAL 7035
Горизонтальное соединение со шкафами и кабельными секциями
XL³ 800 - IP 43

Упак.	Кат. №	Сборные щиты					
		Комплектуются: металлической задней стенкой, монтажными стойками, 4 уголками, крышей и цоколем Поставляются без боковых панелей					
			Высота (мм)	Высота лицевых панелей (мм)	Ширина Внешняя (мм)	Ширина Полезная (мм)	Глубина (мм)
1	0 204 13		1 550	1 400	660	600	230
1	0 204 14		1 950	1 800	660	600	230

Упак.	Кат. №	Боковые панели
		Комплект из 2 боковых панелей
		Высота (мм)
1	0 204 15	600
1	0 204 16	800
1	0 204 17	1 000
1	0 204 18	1 200
		Суппорты для боковых панелей
		Для сборки отдельных секций
1	0 204 19	Комплект из 2 суппортов

Упак.	Кат. №	Двери
		Поставляются с ручками Сменные дверные замки заказываются отдельно (см. напротив)
		Металлические
		Высота (мм)
1	0 212 49	600
1	0 212 50	800
1	0 212 51	1 000
1	0 212 52	1 200
		Остекленные
		Высота (мм)
1	0 212 39	600
1	0 212 60	800
1	0 212 61	1 000
1	0 212 62	1 200

XL³ 800 фиксация кабелей, цоколи,

разделяющие перегородки и аксессуары

0 204 36

0 201 95

Упак.	Кат. №	Суппорты для фиксации кабелей
1	0 204 35	Для шкафов шириной 660 мм
1	0 204 36	Для шкафов шириной 910 мм
1	0 204 37	Для внешней кабельной секции

Упак.	Кат. №	Цоколи
		Для шкафов и щитов IP 43
1	0 204 10	Ширина: 660 мм
1	0 204 11	Ширина: 910 мм
1	0 204 12	Для кабельной секции шириной 460 мм
		Для шкафов и щитов IP 55
1	0 204 60	Ширина: 700 мм
1	0 204 61	Ширина: 950 мм
1	0 204 62	Для кабельной секции шириной 500 мм

Упак.	Кат. №	Перегородки для горизонтального разделения с интервалом 50 мм
2	0 204 90	Для шкафов и щитов, полезной шириной 600 мм
2	0 204 91	Для шкафов и щитов, полезной шириной 850 мм

Упак.	Кат. №	Аксессуары
		Скобы для настенной фиксации
1	0 201 00	Комплект из 4 металлических скоб для шкафов и щитов IP 43
		Универсальные суппорты для внешних кабельных секций
		Для монтажа клеммников, шин заземления и др.
1	0 201 95	Комплект из 3 металлических суппортов
		Пластина для ввода кабелей
1	0 204 20	Пластина разрезаемая дополнительная для XL³ 800 IP 43
		Суппорт для внутренней кабельной секции
1	0 201 96	Для внутренней кабельной секции

Упак.	Кат. №	Замки дверные сменные
		Поставляются с 1 комплектом из 2 ключей
1	0 202 91	тип 405
1	0 202 92	тип 455
1	0 202 93	тип 1242E
1	0 202 94	тип 2433A
1	0 202 96	с двусторонним ключом

XL³ 800

сборные распределительные щиты

Принцип монтажа

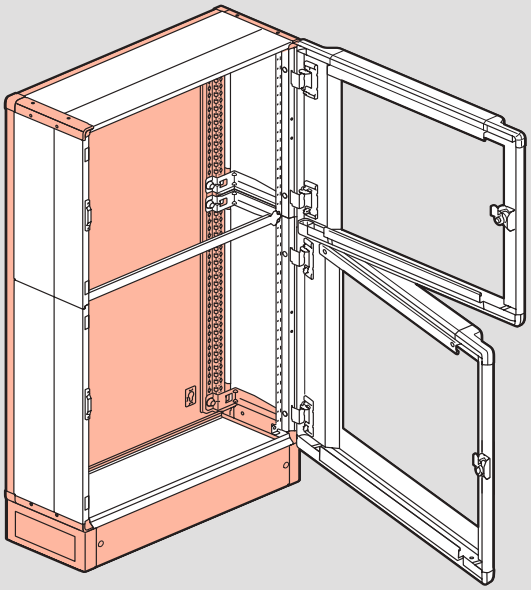

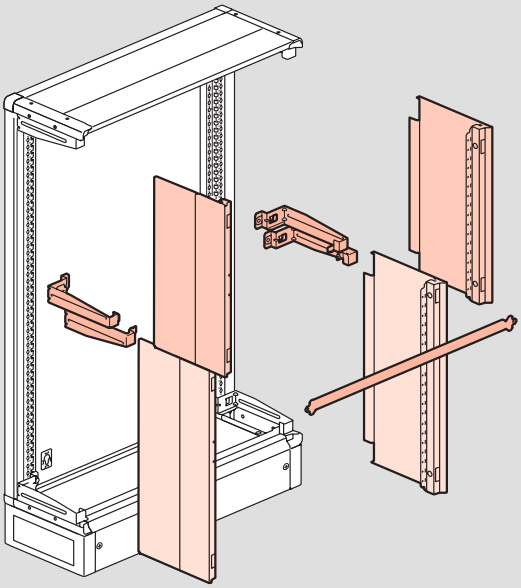

Возможные конфигурации

1550 / 660 — 600, 800	0 204 19	0 204 15 0 204 16	0 212 49 0 212 50	0 212 39 0 212 60
1950 / 660 — 600, 600, 600	0 204 19 x2	0 204 15 x3	0 212 49 x3	0 212 39 x3
1950 / 660 — 800, 1000	0 204 19	0 204 16 0 204 17	0 212 50 0 212 51	0 212 60 0 212 61
1950 / 660 — 600, 1200	0 204 19	0 204 15 0 204 18	0 212 49 0 212 52	0 212 39 0 212 62

XL³ 800

оборудование для монтажа модульных аппаратов Vistop (до 160 А), DPX³ 160, DPX³ 250 и DPX-IS 250 на рейку DIN

0 206 01

0 208 10

Упак.	Кат. №		
			Крепление на рейки DIN
			Рейки DIN В комплект входит алюминиевая профилированная рейка и два крепежных уголка для закрепления в двух положениях Возможна установка распределительных блоков HX³ 125 А Обеспечивают крепление аппаратов DPX³ с помощью специальных пластин Закрепляются на монтажных стойках в шкафах XL³ 800 и 4000
	24 модуля	36 модулей	
1	0 206 01	0 206 51	
			Переходники для монтажа аппаратов DPX³ на рейку DIN Обеспечивают монтаж аппаратов DPX³ на алюминиевую рейку DIN, установленную на монтажной плате Кат. № 0 206 11/61
1	4 210 71		Для DPX³ 160 без бокового электродвигательного привода
1	4 210 73		Для DPX³ 160 с блоком диф. защиты, без бокового электродвигательного привода
1	4 210 68		Для всех DPX³ 160 с боковым электродвигательным приводом
1	4 210 72		Для DPX³ 250 без бокового электродвигательного привода
1	4 210 74		Для DPX³ 250 с блоком диф. защиты, без бокового электродвигательного привода.
1	4 210 69		Для всех DPX³ 250 с боковым электродвигательным приводом
			Переходники для монтажа DPX-IS 50 на рейку DIN Обеспечивают монтаж аппаратов на алюминиевую рейку DIN, установленную на плату Кат. № 0 206 11/61
1	0 262 39		Для DPX-IS 250
			Подкладка на рейку Используется для компенсации разности размеров модульных аппаратов и DPX³ 160/250 и DPX-IS 250, установленных на рейку Кат. № 0 206 01/51, закреплённую на плате Кат. № 0 206 11 /61
1	4 052 26		Для 20 модулей

Упак.	Кат. №		
			Металлические лицевые панели
	24 модуля	36 модулей	**Для модульных аппаратов** (150)
1	0 208 00[1]		С замками на 1/4 оборота
1	0 209 00[2]	0 209 50[2]	С невыпадающими винтами
			Для Vistop до 160 А (200)
1	0 208 01[1]		С замками на 1/4 оборота
1	0 209 01[2]	0 209 51[2]	С невыпадающими винтами
			Для DPX³ и DPX-IS 250 (300)
1	0 208 10[1]		С замками на 1/4 оборота
1	0 209 10[2]	0 209 60[2]	С невыпадающими винтами

1: для запирания и опломбирования
2: шарниры Кат. № 0 209 59 заказываются отдельно

XL³ 800

фиксация кабелей, цоколи, оборудование для монтажа аппаратов DPX-IS 250, 630, 1600 и DPX³ 630 на плату

0 206 05

0 209 10

Упак.	Кат. №		
			Платы для аппаратов DPX³ 630
			Аппарат DPX³ 630 с ограничением до 400 А Непосредственное крепление на монтажных стойках
	24 модуля		**Для вертикального монтажа**
1	0 206 33		Для стыковки аппаратов DPX³ 630 с DPX-IS 630. Для в щитов или шкафов
1	0 206 36		Для 1 аппарата DPX³ 630 с или без блока диф. защиты. Для щитов или шкафов
1	0 206 37[1]		Для 1 аппарата DPX³ 630 с или без блока диф. защиты. Для внутренней кабельной секции высотой 1550 и 1950 мм
1	0 206 35		Для стыковки 1 аппарата DPX-IS 250 с DPX³ 250
			Для горизонтального монтажа
1	0 206 38		Для аппарата DPX³ 250, устанавливаемого в щит или шкаф
			Платы для DPX-IS
			Непосредственное крепление на монтажных стойках
	24 модуля	36 модулей	Аппарат в вертикальном положении
1	0 206 05	0 206 55	Для 1 или 2 аппаратов DPX-IS 250
1	0 206 07	0 206 57	Для 1 аппарата DPX-IS 630
1	0 206 27		Для 1 аппарата DPX-IS 630, установленного в кабельную секцию
1	0 211 00		Для 1 аппарата DPX-IS 1600 или 1 DPX³ 1600 с выводами переднего присоединения
			Металлические лицевые панели
	24 модуля	36 модулей	**Для аппарата DPX-IS 250, установленного по центру** (300)
1	0 208 10[3]		С замками на 1/4 оборота
1	0 209 10[2]	0 209 60[2]	С невыпадающими винтами
			Для 2 аппаратов DPX-IS 250 (300)
1	0 208 06[3]		С замками на 1/4 оборота
1	0 209 06[2]	0 209 60[2]	С невыпадающими винтами
			Для 1 аппарата DPX-IS 630 (300)
1	0 208 07[3]		С замками на 1/4 оборота
1	0 209 07[2]	0 209 57[2]	С невыпадающими винтами
	24 модуля		**Для 1 аппарата DPX-IS 1600** (400)
1	0 211 13[3]		С невыпадающими винтами
			Лицевые панели для DPX³
	24 модуля		**Для аппарата DPX³ 630 в вертикальном положении** (600)
1	0 209 22[2]		С невыпадающими винтами
			Для аппарата DPX-IS 630 (300)
1	0 209 07[2]		С невыпадающими винтами
			Для аппарата DPX³ 630, установленного во внутренней кабельной секции
1	0 204 48		Для внутренней кабельной секции высотой 1550 или 1595 мм
1	0 204 49		Для внутренней кабельной секции высотой 1950 или 1995 мм
			Для аппарата DPX³ 250 в вертикальном положении (300)
1	0 208 10		С замками на 1/4 оборота
1	0 209 10		С невыпадающими винтами
			Для аппарата DPX³ 250 в горизонтальном положении (200)
1	0 208 17		С замками на 1/4 оборота
1	0 209 17		С невыпадающими винтами

1: в случае аппарата DPX³ 630 следует использовать лицевые панели с шарнирами и замком, Кат. № 0 204 48/49
2: шарниры Кат. № 0 209 59 заказываются отдельно
3: для запирания и опломбирования

XL³ 800

оборудование для монтажа аппаратов DPX³ 160 и DPX³ 250 на монтажную плату

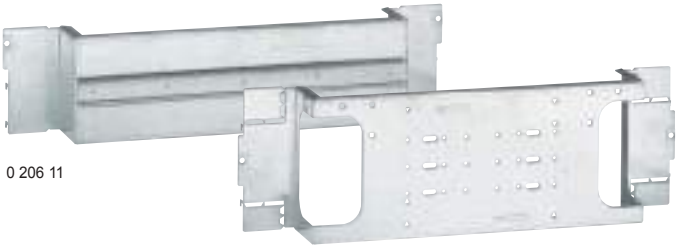

0 206 11

0 206 17

0 208 13

Упак.	Кат. № 24 модуля	Кат. № 36 модулей	
			Монтажные платы для аппаратов DPX³ стационарного исполнения, с выводами переднего присоединения
			Непосредственное крепление на монтажных стойках
			Аппараты в вертикальном положении
1	0 206 11	0 206 61	Монтажная плата, оснащенная рейкой DIN для монтажа аппарата DPX³ с переходником для крепления на рейку, Кат. № 4 210 68/69/71/72, или с платой для устройства ручного ввода резервного электропитания, Кат. № 4 210 58 Обеспечивает совместную установку аппаратов различного типа и монтаж модульных аппаратов на рейку с подкладкой, Кат. № 0 262 99
1	0 206 08		Монтажная плата для аппарата DPX³, оснащенного поворотной рукояткой для непосредственного управления, с переходником, Кат. № 4 210 68/69
1	0 206 13		Плата для устройства ввода резервного электропитания с приводом и переходником, Кат. № 4 210 58
			Аппараты в горизонтальном положении
			Для защиты выреза, используемого для ввода кабелей, следует использовать уплотнитель, Кат. № 0 202 40
	24 модуля		
1	0 206 15		Для 1 аппарата DPX³ 160
1	0 206 17		Для 1 аппарата DPX³ 250

Упак.	Кат. № 24 модуля	Кат. № 36 модулей	
			Металлические лицевые панели
			Для аппарата DPX³ в вертикальном положении без поворотной рукоятки для непосредственного управления
1	0 208 10[1]		С замками на 1/4 оборота
1	0 209 10[2]	0 209 60[2]	С невыпадающими винтами
	0 209 27		С невыпадающими винтами для аппаратов DPX³ 250 с крышками для ограждения выводов
	24 модуля		**Для аппарата DPX³ в вертикальном положении с поворотной рукояткой для непосредственного управления**
1	0 208 05[1]		С замками на 1/4 оборота
1	0 209 05[2]		С невыпадающими винтами
			Для аппарата DPX³ 160 в горизонтальном положении
1	0 208 13[1]		С замками на 1/4 оборота
1	0 209 13[2]		С невыпадающими винтами
			Для аппарата DPX³ 250 в горизонтальном положении
1	0 208 17[1]		С замками на 1/4 оборота
1	0 209 17[2]		С невыпадающими винтами

1: для запирания и опломбирования
2: шарниры Кат. № 0 209 59 заказываются отдельно

XL³ 800

оборудование для монтажа аппаратов DPX³ 630 и DPX³ 1600 на монтажную плату

0 206 24

0 208 34

Упак.	Кат. № 24 модуля	Кат. № 36 модулей	
			Монтажные платы для аппаратов DPX³ стационарного исполнения с выводами переднего присоединения
			Непосредственное крепление на монтажных стойках
			Аппараты в вертикальном положении
1	0 206 20	0 206 70	Для 1-3 аппаратов DPX³ 630 без блока диф. защиты
1	0 206 22	0 206 72	Для 1-3 аппаратов DPX³ 630 с блоком диф. защиты
1	0 206 30	0 206 80	Для 1 аппарата DPX-IS 1600 или 1 DPX³ 1600 с выводами переднего присоединения
			Аппараты в горизонтальном положении
			Для защиты выреза, используемого для ввода кабелей, следует применять уплотнитель, Кат. № 0 202 40
1	0 206 23		Для 1 аппарата DPX³ 630 с или без блока диф. защиты
1	0 211 00	0 211 02	Для 1 аппарата DPX-IS 1600 или 1 DPX³ 1600 с выводами переднего присоединения

Кат. № 24 модуля	Кат. № 36 модулей	
		Лицевые металлические панели для аппаратов в вертикальном положении
		Для 1-3 аппаратов DPX³ 630 с блоком дифференциального тока присоединенным снизу
1 0 208 22[2]		С замками на 1/4 оборота
1 0 209 22[1]	0 209 72[1]	С невыпадающими винтами
		Для 1 аппарата DPX³ 1600
1 0 211 10[2]		С замками на 1/4 оборота
1 0 211 11[1]	0 211 12[1]	С невыпадающими винтами

Кат. № 24 модуля	Кат. № 36 модулей	
		Лицевые металлические панели для аппаратов в горизонтальном положении
		Для 1 аппарата DPX³ 630 с или без блока диф. защиты
1 0 209 21[1]		С замками на 1/4 оборота
1 0 208 23[2]		С невыпадающими винтами
		Для 1 аппарата DPX³ 1600
1 0 208 34[2]		С замками на 1/4 оборота
1 0 209 34[1]	0 209 84[1]	С невыпадающими винтами

1: шарниры Кат. № 0 209 59 заказываются отдельно
2: для запирания и опломбирования

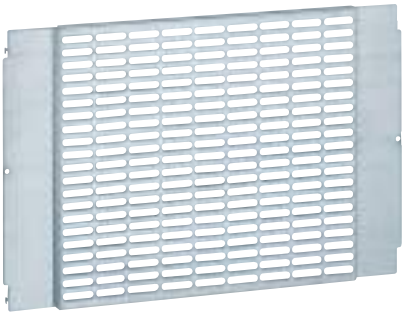

0 206 42

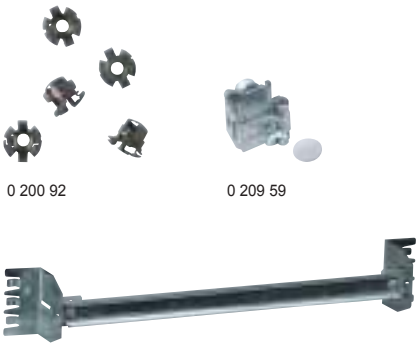

0 200 92 0 209 59

0 206 02

0 209 45

Упак.	Кат. №	Универсальные монтажные платы
		Крепятся на монтажных стойках
		Пластины перфорированные, ширина 600 мм
1	0 206 41	Высота 200 мм
1	0 206 42	Высота 400 мм
		Пластины неперфорированные, ширина 600 мм
1	0 206 43	Высота 200 мм
1	0 206 44	Высота 400 мм
1	0 206 45	Высота 600 мм
		Пластины неперфорированные, ширина 850 мм
1	0 206 46	Высота 400 мм

		Универсальные ⊔ рейки
		Монтаж на монтажных стойках
1	0 206 04	Ширина 600 мм
1	0 206 54	Ширина 850 мм

		Комплект для монтажа с регулировкой по глубине
		Включают ⊔ рейку и 2 уголка
		Монтаж на монтажных стойках
1	0 206 02	Для шкафов и щитов 24 модуля
1	0 206 52	Для шкафов и щитов 36 модулей

		Кабельные лотки
		Суппорты для монтажа лотка Lina 25
		Для горизонтального и вертикального монтажа лотков Lina 25 и их регулировку по высоте
		Поставляются с изолирующими заклепками
1	0 204 70	Комплект из 2 шт.
		Монтируются непосредственно на монтажных стойках
		Для шкафов и щитов XL³ 800, 36 модулей
1	0 205 70	Комплект из 2 шт.
		Для шкафов и щитов XL³ 800, 24 модуля
		Изолирующая заклепка
100	0 366 46	Для фиксации лотка на суппортах Кат. № 0 204 70 и 0 205 70
		При заказе Кат. 0 204 70 и 0 205 70 поставляется в комплекте.

		Аксессуары
		Клипсы
		Монтаж на монтажных стойках
1	0 200 92	Пакет с 20 клипсами M6
1	0 200 91	Пакет с 50 винтами M6
		Баллон с краской
1	0 200 98	RAL 7035
		Фиксатор пластиковый
100	0 200 80	Для монтажа кабельных лотков

Упак.	Кат. №		Цельнометаллические лицевые панели
			С замком на 1/4 оборота
	Кол-во модулей		Для монтажа и опломбирования
	24		Высота (мм)
1	0 208 40		50
1	0 208 41		100
1	0 208 42		150
1	0 208 43		200
1	0 208 44		300
1	0 208 45		400
1	0 208 46		600
			На винтах
			Нетеряемые винты
	Кол-во модулей		Шарниры Кат. № 0 209 59 факультативно
	24	36	Высота (мм)
1	0 209 40	0 209 90	50
1	0 209 41	0 209 91	100
1	0 209 42	0 209 92	150
1	0 209 43	0 209 93	200
1	0 209 44	0 209 94	300
1	0 209 45	0 209 95	400
1	0 209 46	0 209 96	600

			Вентиляционные лицевые панели
	Кол-во модулей		Облегчают естественную вентиляцию
	24	36	На винтах
1	0 209 49	0 209 99	Высота 200 мм

		Аксессуары
		Шарниры
1	0 209 59	Комплект из 2 шарниров
		Закрепляются на лицевых панелях с помощью винтов
		Заглушки
		Для металлической или изолирующей лицевой панели
20	0 200 51	24 модуля, разрезаемые
10	0 016 65	18 модулей, разделяемые
		Зажимный крепеж для фиксации двери
10	0 203 99	Поставляется с держателем этикетки
		Светильник
1	0 209 89	Монтаж с лицевой панелью, поставляется в комплекте

XL³ 800

принцип монтажа шкафов IP 30-43, IP 55

Монтаж шкафов IP 43

Съемные боковые панели

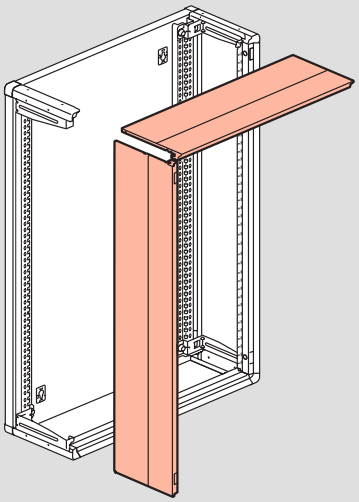

Полная доступность

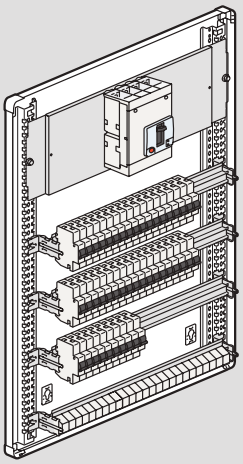

Горизонтальное и вертикальное соединение

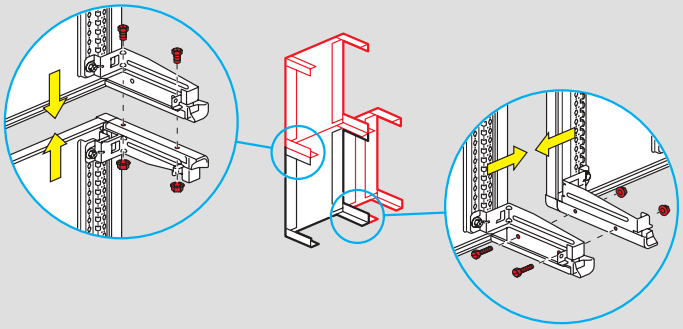

Монтаж шкафов IP 55

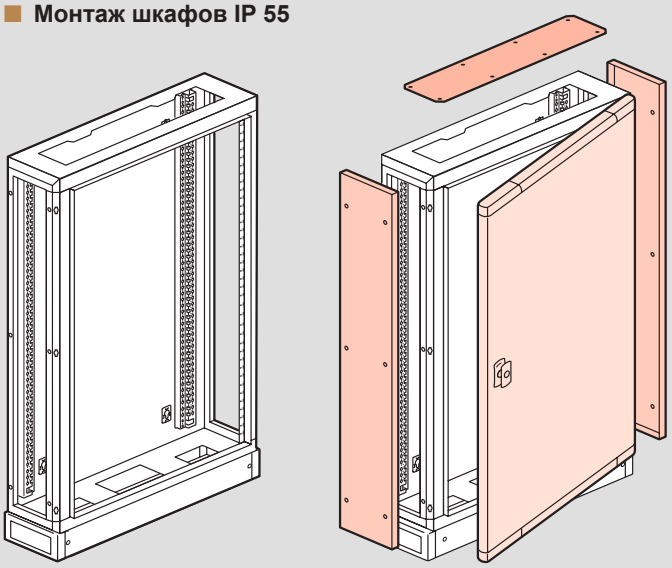

Горизонтальное соединение

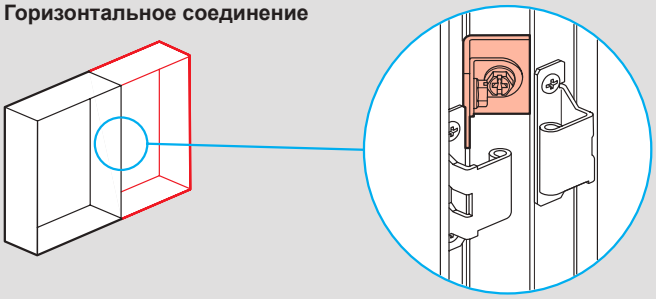

Габаритные размеры IP 43 и IP 55

Шкафы

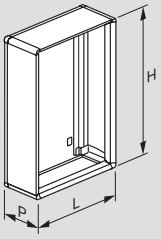

Шкафы с внутренними кабельными секциями

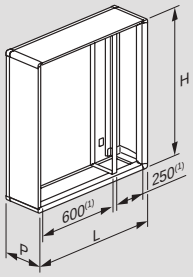

Щиты с внешними кабельными секциями

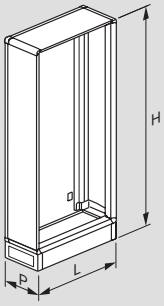

Щиты с внутренними кабельными секциями

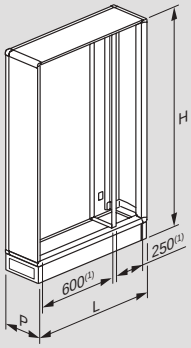

IP 43

Кат. №	Габариты (мм)		
	Ширина	Высота	Глубина
Шкафы			
0 204 01	660	1050	230
0 204 02	660	1250	230
0 204 06	910	1050	230
0 204 07	910	1250	230
Щиты			
0 204 03	660	1550	230
0 204 04	660	1950	230
0 204 08	910	1550	230
0 204 09	910	1950	230
Внешние кабельные секции			
0 204 23	460	1550	230
0 204 24	460	1950	230

IP 55

Кат. №	Габариты (мм)		
	Ширина	Высота	Глубина
Шкафы			
0 204 51	700	1095	225
0 204 52	700	1295	225
0 204 56	950	1095	225
0 204 57	950	1295	225
Щиты			
0 204 53	700	1550	225
0 204 54	700	1950	225
0 204 58	950	1550	225
0 204 59	950	1950	225
Внешние кабельные секции			
0 204 73	500	1550	225
0 204 74	500	1950	225

IP 43 с выгнутой дверью

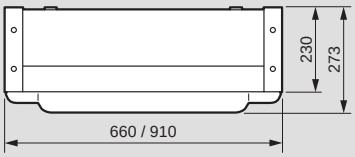

IP 55 с плоской дверью

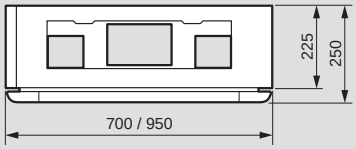

(1) Ширина, закрываемая лицевой панелью

Устройство	Крепление	Положение	Конфигурация
МОНТАЖ НА МОДУЛЬНОЙ РЕЙКЕ			
Модульное оборудование < 63 A	Шкаф или щит	Вертикальное	
	Кабельная секция	Вертикальное	
Модульное оборудование > 63 A	Шкаф или щит	Вертикальное	
	Кабельная секция	Вертикальное	
Vistop от 63 до 160 A	Шкаф или щит	Вертикальное	
DPX-IS 250	Шкаф или щит	Вертикальное	С модульными аппаратами
КРЕПЛЕНИЕ НА МОНТАЖНОЙ ПЛАТЕ			
DPX³ 160 (Возможна комбинация с DPX³ 250)	В шкафах или других оболочках	Вертикальное	С или без дифференциальной защиты и без электродвигательного привода, установленного сбоку
			С или без дифференциальной защиты и с электродвигательным приводом, установленным сбоку
			Стандартная поворотная рукоятка для монтажа непосредственно на аппарате(1)
			В составе устройства ручного ввода резерва(2)
		Горизонтальное	С или без дифференциальной защиты
	В кабельной секции	Вертикальное	С или без дифференциальной защиты
DPX³ 250 (Возможна комбинация с DPX³ 160)	В шкафах или других оболочках	Вертикальное	С или без дифференциальной защиты и без электродвигательного привода, установленного сбоку
			С или без дифференциальной защиты и с электродвигательным приводом, установленным сбоку
			Стандартная поворотная рукоятка для монтажа непосредственно на аппарате(1)
			В составе устройства ручного ввода резерва(2)
		Горизонтальное	С или без дифференциальной защиты
	В кабельной секции	Вертикальное	С или без дифференциальной защиты
DPX-IS 250	В шкафах или других оболочках	Вертикальное	Только аппарат в центральном положении
	В кабельных секциях	Вертикальное	Только аппарат
DPX³ 630	В шкафах или других оболочках	Вертикальное	1 Аппарат без дифференциальной защиты
			Только 1 аппарат, устанавливаемый по центру
			1 Аппарат с дифференциальной защиты
			С дифференциальной защитой подключенной снизу, установленной по центру
		Горизонтальное	Только аппарат
	В кабельной секции	Вертикальное	Только аппарат
			С дифференциальной защитой подключенной снизу
DPX-IS 630	В шкафах или других оболочках	Вертикальное	Только аппарат

(1) При необходимости используйте только выгнутые двери
(2) При креплении к верхней или нижней панели шкафа используйте монтажную плату высотой 200 мм Кат. № 0 202 15
(3) При установке крышек зажимов используйте монтажную плату высотой 400 мм Кат. № 0 203 11
(4) При установке крышек зажимов используйте монтажную плату высотой 400 мм Кат. № 0 203 17

	Монтажное устройство	Монтажная плата	Лицевая панель для устройств		
			Высота, мм	Металлическая	Изолирующая
	0 202 00 0 202 01	-	150	0 203 00	0 203 50
	0 202 03	-	150	0 203 03	0 203 53
	0 202 00 0 202 01	-	200	0 203 01	0 203 51
	0 202 03	-	200	0 203 04	-
	0 202 00 0 202 01	-	200	0 203 01	0 203 51
	0 202 00	0 262 39	300	0 203 10	0 203 60
		0 202 11 + 4 210 71	300	0 203 10	0 203 60
		0 202 11 + 4 210 68	300	0 203 10	0 203 60
		0 202 09	300	0 203 09	-
		0 202 11 + 4 210 58	300	0 203 10	0 203 60
		0 202 13	150	0 203 13	0 203 65
		0 202 17	300	0 203 18	-
		0 202 11 + 4 210 72	300	0 203 10	0 203 60
		0 202 11 + 4 210 69	300	0 203 10	0 203 60
		0 202 09	300	0 203 09	-
		0 202 11 + 4 210 58	300	0 203 10	0 203 60
		0 202 15	200	0 203 17	0 203 66
		0 202 17	300	0 203 18	-
		0 202 05	300	0 203 10	0 203 60
		0 202 17 + 0 262 39	300	0 203 18	-
		0 202 20	400	0 203 20	0 203 70
		0 202 21	400	0 203 21	0 203 71
		0 202 22	600	0 203 22	0 203 72
		0 202 23	600	0 203 23	0 203 73
		0 202 25	300	0 203 25	-
		0 202 28	400	0 203 28	-
		0 202 29	800	0 203 29	-
		0 202 07	400	0 203 07	-

0 201 19

0 201 39

0 201 57

0 201 77

0 201 05

0 201 25

Для монтажа аппаратов до 400 А
Огнестойкость согласно МЭК 60 695-2 - 750°C / 5 с
Для установки в общественных зданиях (до 100 кВА для шкафов класса II)
Емкость 24 модуля на рейку RAL 7035
Двери заказываются отдельно
Поставляются в конфигурации с функциональными стойками, закрепленными на задней стенке, с пластиной ввода кабеля и аксессуарами для объединения шкафов (горизонтального и вертикального)

Шкафы металлические

IP 43 - IK 08 с уплотнителем IP 43 и дверью
IP 40 - IK 08 с дверью
IP 30 - IK 07 без двери

Упак.	Кат. №	Высота (мм)	Высота лиц. панелей (мм)	Ширина (мм) полная	Ширина (мм) полезная	Глубина (мм)
1	0 201 03	600	550	575	515	175
1	0 201 04	750	700	575	515	175
1	0 201 05	900	850	575	515	175
1	0 201 06	1 050	1 000	575	515	175
1	0 201 07	1 200	1 150	575	515	175
1	0 201 08	1 500	1 450	575	515	175

Кабельные секции для металлических шкафов

Упак.	Кат. №	Высота (мм)	Высота лиц. панелей (мм)	Ширина (мм) полная	Ширина (мм) полезная	Глубина (мм)
1	0 201 23	600	550	310	250	175
1	0 201 24	750	700	310	250	175
1	0 201 25	900	850	310	250	175
1	0 201 26	1 050	1 000	310	250	175
1	0 201 27	1 200	1 150	310	250	175
1	0 201 28	1 500	1 450	310	250	175

Щиты металлические

Поставляются с цоколем высотой 100 мм

Упак.	Кат. №	Высота (мм)	Высота лицевых панелей (мм)	Ширина (мм) полная	Ширина (мм) полезная	Глубина (мм)
1	0 201 18	1 600	1 450	575	515	175
1	0 201 19	1 900	1 750	575	515	175

Кабельные секции для металлических щитов

Поставляются с цоколем высотой 100 мм

Упак.	Кат. №	Высота (мм)	Высота лиц. панелей (мм)	Ширина (мм) полная	Ширина (мм) полезная	Глубина (мм)
1	0 201 38	1 600	1 450	310	250	175
1	0 201 39	1 900	1 750	310	250	175

Шкафы класса II

IP 43 - IK 07 с уплотнителем IP 43 и дверью
IP 40 - IK 07 с дверью
IP 30 - IK 04 без двери
Шкафы из изолирующего материала
Для монтажа распределительных устройств

Упак.	Кат. №	Высота (мм)	Высота лиц. панелей (мм)	Ширина (мм) полная	Ширина (мм) полезная	Глубина (мм)
1	0 201 53	600	550	575	515	175
1	0 201 54	750	700	575	515	175
1	0 201 55	900	850	575	515	175
1	0 201 56	1 050	1 000	575	515	175
1	0 201 57	1 200	1 150	575	515	175

Кабельные секции класса II

Упак.	Кат. №	Высота (мм)	Высота лиц. панелей (мм)	Ширина (мм) полная	Ширина (мм) полезная	Глубина (мм)
1	0 201 73	600	550	310	250	175
1	0 201 74	750	700	310	250	175
1	0 201 75	900	850	310	250	175
1	0 201 76	1 050	1 000	310	250	175
1	0 201 77	1 200	1 150	310	250	175

Аксессуары для монтажа кабелей (стр. 398)
Распределение (стр. 463)

XL³ 400

двери и аксессуары

0 202 55

0 202 65

0 202 59

0 202 69

0 201 21

0 202 73

0 202 83

0 201 95

0 201 50

Упак.	Кат. № Металл	Кат. № Стекло	Двери	Расстояние между шкафом и дверью Металл	Расстояние между шкафом и дверью Стекло
			Поставляются с ручками Сменные дверные замки заказываются отдельно (см. ниже)		
			Выгнутые		
			Для шкафа/щита Высота (мм)		
1	0 202 53	0 202 63	600	57	53
1	0 202 54	0 202 64	750	57	53
1	0 202 55	0 202 65	900	57	53
1	0 202 56	0 202 66	1 050	57	53
1	0 202 57	0 202 67	1 200	57	53
1	0 202 58	0 202 68	1 500/1 600	57	53
1	0 202 59	0 202 69	1 900	57	53
	Металл	Стекло	**Плоские**		
1	0 202 73	0 202 83	600	38	34
1	0 202 74	0 202 84	750	38	34
1	0 202 75	0 202 85	900	38	34
1	0 202 76	0 202 86	1 050	38	34
1	0 202 77	0 202 87	1 200	38	34
1	0 202 78	0 202 88	1 500/1 600	38	34
1	0 202 79	0 202 89	1 900	38	34
	Металл		**Кабельные секции**		
1	0 201 63		600	38	
1	0 201 64		750	38	
1	0 201 65		900	38	
1	0 201 66		1 050	38	
1	0 201 67		1 200	38	
1	0 201 68		1 500/1 600	38	
1	0 201 69		1 900	38	

Аксессуары для дверей

Упак.	Кат. №	
		Замки для металлических или остекленных дверей
		Поставляются с 1 комплектом из 2 ключей
1	0 202 91	Тип 405
1	0 202 92	Тип 455
1	0 202 93	Тип 1 242E
1	0 202 94	Тип 2 433A
1	0 202 96	Двусторонний ключ
		Держатели документов самоклеящиеся
10	0 097 99	Конверт пластмассовый гибкий A4
1	0 365 82	Конверт пластмассовый жесткий IP 50 закрытый 324 x 120 x 18 мм

Аксессуары для шкафов и щитов

Упак.	Кат. №	
		Уплотнитель IP 43
1	0 201 30	Поставляется готовым к монтажу
		Суппорты для кабелей
		Позволяют фиксировать в шкафу скобы для кабелей
1	0 201 35	Для шкафов и щитов
1	0 201 37	Для кабельных секций
		Цоколи
		Высота 100 мм
1	0 201 10	Для шкафов и щитов
1	0 201 12	Для кабельных секций
		Суппорт универсальный для кабельных секций
		Для монтажа клеммников, заземляющих клемм
1	0 201 95	Комплект из 3 металлических суппортов
		Универсальный суппорт
1	0 201 96	Набор из 3 суппортов для кабельных секций
		Перегородка горизонтальная
1	0 201 90	Металлическая
		Пластины для ввода кабелей
1	0 201 20	Пластина разрезаемая дополнительная для металлического шкафа XL³ 400
		Петли для настенного монтажа
1	0 201 00	Комплект из 4 металлических петель для металлического шкафа XL³ 400
1	0 201 50	Комплект из 4 пластмассовых петель для изолированного шкафа XL³ 400
		Усилитель горизонтального соединения шкафов
1	0 201 51	Комплект из 2 металлических колодок для придания жесткости соединению
		Пластина ввода кабеля
		2 x∅4 - 32 мм и 22 x∅4 - 20 мм
1	0 201 21	для XL³ 400 металл
1	0 201 71	для XL³ 400 пластик

Аксессуары для монтажа кабелей (стр. 398)
Распределение (стр. 463)

0 201 82

0 201 85

IP 55 - IK 08

Металлический моноблок
Поставляется с реверсивной дверью, оснащенной ручками
Емкость 24 модуля на рейку
Съемное шасси
Огнестойкость согласно МЭК 60695-2 - 750°C / 5 с
для установки в общественных зданиях. RAL 7035
Для монтажа аппаратов до 250 А

Упак.	Кат. №	Шкафы IP 55				
		Высота (мм)	Высота лиц. панелей (мм)	Ширина (мм) полная	Ширина (мм) полезная	Глубина (мм)
1	0 201 82	515	400	655	515	215
1	0 201 83	715	600	655	515	215
1	0 201 84	915	800	655	515	215
1	0 201 85	1 115	1 000	655	515	215

Упак.	Кат. №	Аксессуары
1	0 364 97	**Пластина ввода кабелей Cabstop™** Пластина на 28 входов диаметром от 5 до 14 мм 2 входа диаметром от 14 до 24 мм 2 запасных по 100 мм
1	0 201 35	**Суппорт для монтажа кабелей** Позволяет фиксировать скобы для поддержки кабелей Для шкафов IP 55
1	0 201 90	**Перегородка для горизонтального разделения** Для шкафов IP 55

Аксессуары для монтажа кабелей (стр. 398)
Распределение (стр. 463)

Принцип монтажа

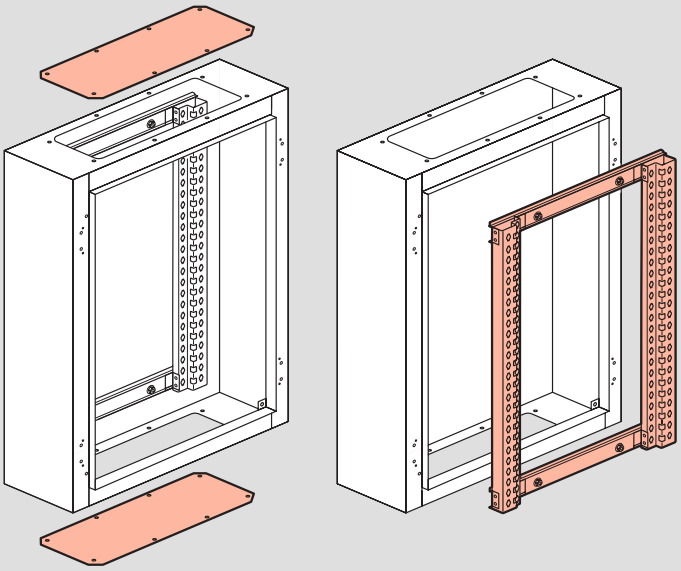

Габаритные размеры

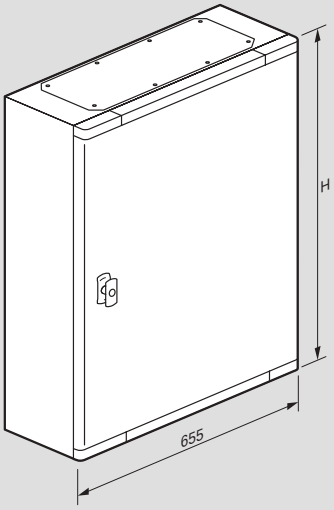

Кат. №	Высота (мм)
0 201 82	515
0 201 83	715
0 201 84	915
0 201 85	1 115

С плоской дверью

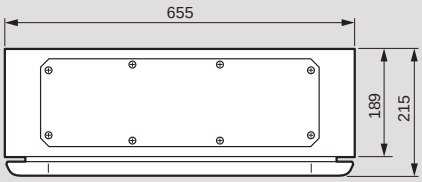

XL³ 400

оборудование для монтажа модульных аппаратов Vistop (до 160 A), DPX³ 160, DPX³ 250 и DPX-IS 250 на рейку DIN

0 202 01

0 202 06

0 203 00

0 203 01

Упак.	Кат. №	
		Рейки DIN
		Комплект, состоящий из 1 рейки DIN и 2 крепежных уголков Используются для установки держателей проводников, Кат. № 0 200 94
1	0 202 01	**Рейка DIN, 1 положение** Для модульных аппаратов и Vistop (до 160 A) Закрепляются только на монтажных стойках шкафов XL³ 400
1	24 модуля 0 202 06	**Алюминиевая рейка DIN, 2 положения** Для DPX³ 160/250 и DPX-IS 250 со специальными пластинами Возможна установка распределительных блоков HX³ 125 A Закрепляется только на монтажных стойках шкафов XL³ 400
		Переходники для монтажа аппаратов DPX³ на рейку DIN Обеспечивают монтаж DPX³ на алюминиевую рейку DIN Кат. № 0 202 06 и на монтажную плату Кат. № 0 202 11
1	4 210 71	Для DPX³ 160 без бокового электродвигательного привода
1	4 210 73	Для DPX³ 160 с блоком диф. защиты, без бокового электродвигательного привода
1	4 210 68	Для всех DPX³ 160 с боковым электродвигательным приводом
1	4 210 72	Для DPX³ 250 без бокового электродвигательного привода
1	4 210 74	Для DPX³ 250 с блоком диф. защиты, без бокового электродвигательного привода
1	4 210 69	Для всех DPX³ 250 с боковым электродвигательным приводом
		Переходники для монтажа аппаратов DPX-IS 250 на рейку DIN Обеспечивают монтаж аппаратов на алюминиевую рейку DIN Кат. № 0 202 06 и на монтажную плату, Кат. № 0 202 11
1	0 262 39	Для DPX-IS 250
		Подкладка на рейку Используется для компенсации разности размеров модульных аппаратов и DPX³ 160/250 и DPX-IS 250, установленных на рейку Кат. № 0 202 06 или на монтажную плату Кат. № 0 202 11
1	4 052 26	Для 20 модулей

	Металлич.	Изолир.	
			Лицевые панели С замками на 1/4 оборота и возможностью опломбирования
1	0 203 00	0 203 50	**Для модульных аппаратов** Высота 150 мм
1	0 203 01	0 203 51	**Для Vistop до 160 A** Высота 200 мм
1	0 203 10	0 203 60	**Для DPX³ или DPX-IS 250 и Vistop до 160 A** Высота 300 мм

XL³ 400

оборудование для монтажа DPX³ 160, DPX³ 250 и DPX-IS 250 на монтажную плату

0 202 11

0 202 13

0 203 10

0 203 13

Упак.	Кат. №	
		Монтажные платы для аппаратов стационарного исполнения с выводами переднего присоединения Закрепляются на монтажных стойках
1	0 202 11	**Вертикальный монтаж** Монтажная плата, оснащенная рейкой DIN для монтажа DPX³ или DPX-IS 250[1] с переходником для крепления на панель Кат. №№ 4 210 68/69/71/72 и 0 262 39 или с платой для устройств ручного ввода резервного электропитания Кат. № 4 210 58 Обеспечивает совместную установку аппаратов различного типа и монтаж модульных аппаратов на рейку с подкладкой Кат. № 0 262 99
1	0 202 09	Плата для монтажа DPX³, оснащенных поворотной рукояткой для непосредственного управления, с использованием панели 4 210 68/69
		Горизонтальный монтаж Для защиты выреза, используемого для ввода кабелей, следует использовать уплотнитель Кат. № 0 202 40
1	0 202 13	Для 1 DPX³ 160 с термомагнитным расцепителем
1	0 202 15	Для 1 DPX³ 250 или 1 аппарата DPX³ 160-125 с электронным расцепителем

	Металлич.	Изолир.	
			Лицевые панели С замками на 1/4 оборота и возможностью опломбирования
			Для DPX³ и DPX-IS 250 вертикального монтажа
1	0 203 10	0 203 60	Высота 300 мм
1	0 203 11		Высота 400 мм для DPX³ 250 с крышкой для ограждения выводов
1	0 203 09		Высота 300 мм для DPX³ 160/250, оснащенного поворотной рукояткой для непосредственного управления
			Для DPX³ 160 горизонтального монтажа
1	0 203 13	0 203 65	Высота 150 мм
			Для DPX³ 250 горизонтального монтажа
1	0 203 17	0 203 66	Высота 200 мм

[1] При монтаже в верхней части шкафа необходимо обязательно использовать лицевую панель высотой 300 мм

Универсальные монтажные платы **стр. 397**

XL³ 400

оборудование для монтажа аппаратов DPX³ 630 на монтажной плате

0 202 20

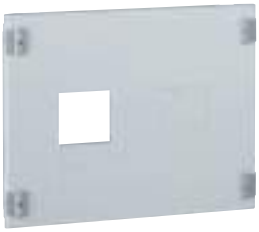

0 203 20

0 202 24

0 203 24

Упак.	Кат. №		
			Монтажные платы для аппаратов стационарного исполнения с выводами переднего присоединения
			Для установки дополнительной рейки DIN ⊔ Закрепляются на монтажных стойках
			Аппараты в вертикальном положении
1	0 202 07[1]		Для 1 DPX-IS 630
1	0 202 20[1]		Для 1-2 DPX³ 630
1	0 202 21[1]		Для 1 аппарата DPX³ 630 по центру
1	0 202 22[1]		Для 1 DPX³ 630 с блоком диф. защиты
1	0 202 23[1]		Для 1 DPX³ 630 с блоком диф. защиты, установленного по центру
			Аппараты в горизонтальном положении
			Для защиты выреза, используемого для ввода кабелей, следует использовать уплотнитель Кат. № 0 202 40
1	0 202 25[1]		Для 1 DPX³ 630 без диф. защиты
			Лицевые панели для аппаратов в вертикальном положении
			С замками на 1/4 оборота и возможностью опломбирования
	Металлич.	Изолир.	**Для DPX-IS 630**
1	0 203 07[1]		Высота 300 мм
1	0 203 20[1]	0 203 70[1]	Высота 400 мм
			Для 1 DPX³ 630 в центральном положении
1	0 203 21[1]	0 203 71[1]	Высота 400 мм
			Для 1 DPX³ 630 по центру с блоком диф. защиты
1	0 203 23[1]	0 203 73[1]	Высота 600 мм
			Лицевые панели для аппаратов горизонтального монтажа
			С замками на 1/4 оборота и возможностью опломбирования
	Металлич.		
1	0 203 25		Высота 300 мм для 1 DPX³ 630

1: аппарат DPX³ 630 с ограничением до 400 А

XL³ 400

оборудование для монтажа аппаратов в кабельных секциях

0 202 03

0 203 03

0 202 17

0 203 18

Крепление на рейке с использованием лицевых панелей для модульных аппаратов до 160 А
Крепление на монтажных платах с использованием лицевых панелей для DPX³ 630

Упак.	Кат. №	
		Рейка DIN ⊔ для модульных аппаратов и Vistop до 160 А
1	0 202 03	Комплект, состоящий из 1 рейки DIN ⊔ и 2 крепежных уголков Закрепляется на монтажных стойках Для установки держателей проводников, Кат. № 0 200 94 Рассчитана на установку 9 модулей
		Лицевые панели с замками на 1/4 оборота
		С захватывающими устройствами и возможностью опломбирования, для аппаратов, устанавливаемых на рейку DIN ⊔
		Для модульных аппаратов
1	0 203 03	Металлические
1	0 203 53	Изолирующие
		Для модульных аппаратов и Vistop до 160 А
1	0 203 04	Металлические
		Монтажные платы для аппаратов стационарного исполнения с выводами переднего присоединения
		Аппарат в вертикальном положении Закрепляются на монтажных стойках
1	0 202 17	Для DPX³ 160 и DPX³ 250
1	0 202 28[1]	Для DPX³ 630
1	0 202 29[1]	Для DPX³ 630 с блоком диф. защиты, присоединённым снизу
		Лицевые панели для аппаратов, устанавливаемых на монтажную плату
		С замками на 1/4 оборота, с захватывающими устройствами и возможностью опломбирования
		DPX³ и DPX-IS 250
1	0 203 18	Высота 300 мм
1	0 203 27	Высота 400 мм для DPX³ 250 с крышкой для выводов
		Для аппаратов DPX³ 630
1	0 203 28[1]	Высота 400 мм
		Для аппаратов DPX³ 630 с блоком диф. защиты, в кабельной секции
1	0 203 29[1]	Высота 800 мм

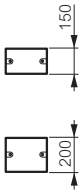

1: аппарат DPX³ 630 с ограничением до 400 А

XL³ 400

аксессуары и сплошные лицевые панели

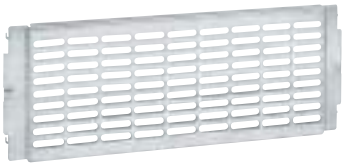

0 202 41

0 201 60

0 200 92

0 203 91

0 203 39

0 201 45

0 201 48

Упак.	Кат. №	Универсальные перфорированные платы
		Закрепляются непосредственно на монтажных стойках
1	0 202 41	Высота 200 мм, для шкафов и щитов
1	0 202 42	Высота 300 мм, для шкафов и щитов
1	0 202 43	Высота 300 мм, для кабельных секций
		Клипсы для перфорированных плат
100	0 364 40	Для винта M4
100	0 364 41	Для винта M5
		Адаптер для DLP
1	0 201 60	Для стыковки кабель-каналов и шкафов XL³ 400. RAL 7035
		Универсальная рейка
1	0 202 04	Крепится на монтажных стойках Ширина 515 мм
		Регулируемое универсальное устройство для фиксации
		Включает рейку и 2 уголка для регулируемой фиксации Крепится на монтажных стойках
1	0 202 02	Для шкафов и щитов XL³ 400
		Аксессуары
		Изолирующие суппорты
1	0 200 90	Комплект из 2 суппортов Монтируется непосредственно на монтажных стойках шкафов и щитов XL³ 400 Позволяет осуществлять изолированное заземление на медной шине 12 x 4 мм Кат. № 0 373 49 или плоской колодке 12 x 2 мм Кат. № 0 048 19, а также клеммника IP 2x Размещает также универсальную рейку Кат. № 0 202 04
		Клипсы
		Монтаж на монтажных стойках
1	0 200 92	Пакет с 20 клипсами для винта M6
1	0 200 91	Пакет с 50 для винтов M6
		Баллон с краской
1	0 200 98	RAL 7035
		Светильник
1	0 203 89	Монтируется на лицевую панель, поставляется в комплекте
		Уплотнительная прокладка
1	0 202 40	Длина 20 м

Лицевые панели с замком на 1/4 оборота с захватывающими устройствами и возможностью опломбирования

Сплошные лицевые панели

Упак.	Кат. № Металлич.	Кат. № Изолир.	Высота (мм)
1	0 203 40	0 203 90	50
1	0 203 41	0 203 91	100
1	0 203 42	0 203 92	150
1	0 203 43	0 203 93	200
1	0 203 44	0 203 94	300

Лицевые панели с замком на 1/4 оборота с захватывающими устройствами и возможностью опломбирования для кабельных секций

Сплошные лицевые панели

Упак.	Кат. № Металлич.	Кат. № Изолир.	Высота (мм)
1	0 201 41		50
1	0 201 42		100
1	0 201 40		200
1		0 201 97	300
1		0 201 98	400
1	0 201 43	0 201 99	550
1	0 201 44		700
1	0 201 45		850
1	0 201 46		1 000
1	0 201 47		1 150
1	0 201 48		1 450
1	0 201 49		1 750

Аксессуары

Упак.	Кат. №	
		Заглушки RAL 7035 Для металлической или изолирующей лицевой панели
20	0 200 51	24 модуля, разрезаемая
10	0 016 65	18 модулей, разрезаемая
		Держатель этикетки
10	0 203 99	Для монтажа на лицевой панели

0 373 00

0 201 70

0 201 93

2 x 0 375 12 + 1 x 0 373 01

Организация кабелей

Упак.	Кат. №	
		Суппорт для лотка Lina 25™ Для фиксации и регулировки по высоте лотка Lina 25 - по вертикали: 40 x 60 или 40 x 80 - по горизонтали: 40 x 60 Поставляется с изолирующими заклепками
1	0 201 70	Комплект из 2 суппортов Монтируется непосредственно на монтажных стойках, интегрированных в шкафы и щиты XL³ 400
		Винт изолирующий
50	0 367 74	M6 x 10
		Заклепка изолирующая
100	0 366 46	Для фиксации лотка на суппорте Кат. № 0 201 70
		Направляющая рейка
10	0 200 94	Для горизонтальных кабелей Крепится на П-образной рейке Кат. № 0 202 01 Для монтажа шины Кат. № 0 373 00 и шины 12 x 4 Для скоб Кат. № 0 373 02
10	0 201 93	Для монтажа кабелей вертикльно Крепится непосредственно на монтажных стойках шкафов и щитов XL³ 400

Подсоединение провода заземления

Упак.	Кат. №	
		Плоская шина 12 x 2 для XL³ 400
10	0 048 19	Длина 1 метр. Для клеммников IP 2x Крепится на монтажных стойках шкафов и щитов XL³ 400 или на изолирующих суппортах Кат. № 0 200 90
		Клеммники заземления
1	0 373 01	Длина 440 мм (24 модуля) • 36 отверстий диаметром 5,3 мм (от 1,5 до 10 мм²) • 2 отверстия диаметром 9 мм (35 мм²) Крепятся на монтажных стойках шкафов и щитов XL³ 400, или на ⊔-образной рейке с перекладиной Кат. № 0 200 94
		Плоская медная шина 12 x 4 с зажимами
1	0 373 02	Поставляется с соединителями для скоб (40 от 1,5 до 4 мм², 4 от 6 до 16 мм², 1 по 35 мм²) Крепится на монтажных стойках шкафов и щитов XL³ 400 или на зажимах для Кат. № 0 200 94

Подсоединение провода заземления

(продолжение)

Упак.	Кат. №	
		Проводник эквипотенциального соединения
1	0 373 85	сечение 6 мм², обеспечивает эквипотенциальное соединение двери (Указанное напряжение > 50 В)
		Медная шина без отверстий Сечение (мм) | I допустимый (А) | Длина (мм)
10	0 373 49	12 x 4 | 180 | 991,5
		Соединители для кабеля заземления
100	0 373 60	1,5 мм²
10	0 373 61	от 6 до 16 мм²
10	0 373 62	от 10 до 35 мм² (поставляются с винтами M6 CHC 5 мм)
		Медная шина с резьбовыми отверстиями Сечение (мм) | I допуст. (А) | Резьба ∅ (мм) | Шаг | Длина (мм)
10	0 373 89	12 x 4 | 180 | M5 | 18 | 991,5
		Соединители для шин 12 x 4 мм с резьбовыми отверстиями
100	0 373 65	2 x 10 мм² (поставляются с винтами ∅ 5)
		Суппорт
10	0 375 12	Для П-образной рейки, глубина 15 мм Для перфорированных шин, Кат. № 0 373 01, Кат. № 0 373 02, медных шин Кат. № 0 373 89, плоских шин 12 x 2 Кат. № 0 048 19
		Дополнительная латунная колодка
1	0 373 00	Крепится непосредственно на суппортах, встроенных в шкаф

XL³ 400 шкаф с металлическим корпусом

характеристики

Принцип монтажа

Съемные боковые панели

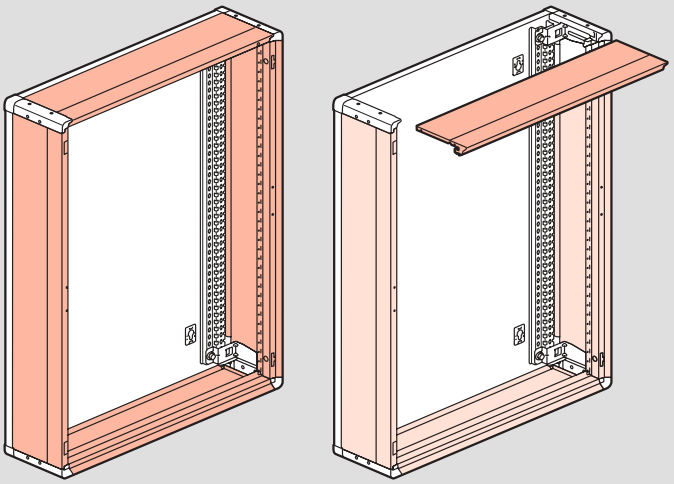

Свободный доступ

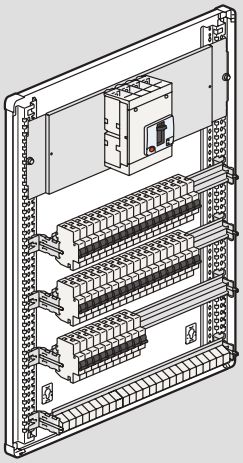

Горизонтальное и вертикальное соединение без аксессуаров

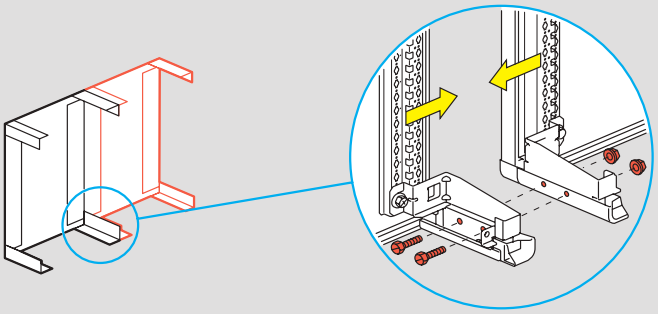

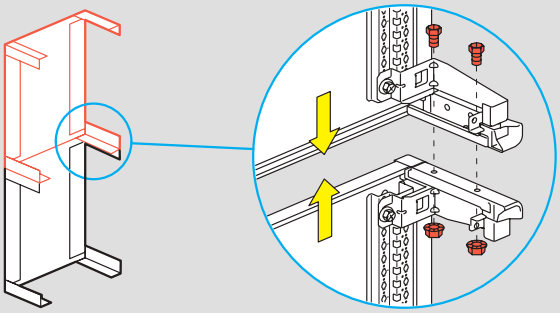

Габаритные размеры

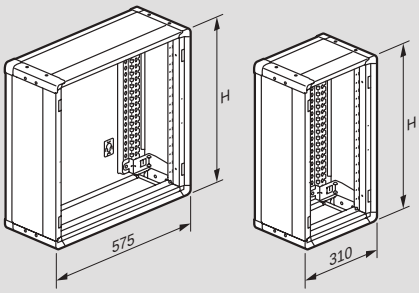

Шкафы	Секции	Высота (мм)
Кат. №	Кат. №	
0 201 03	0 201 23	600
0 201 04	0 201 24	750
0 201 05	0 201 25	900
0 201 06	0 201 26	1050
0 201 07	0 201 27	1200
0 201 08	0 201 28	1500

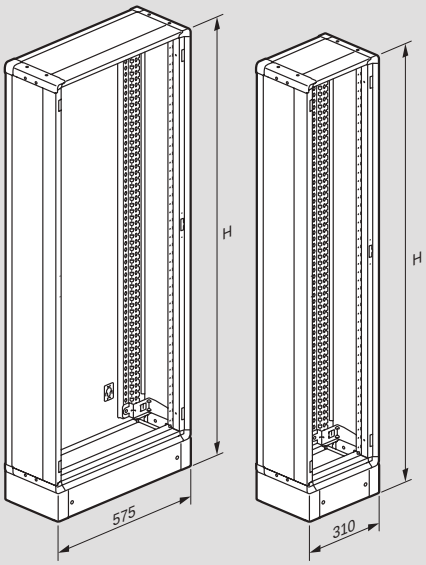

Щиты	Секции	Высота (мм)
Кат. №	Кат. №	
0 201 18	0 201 38	1600
0 201 19	0 201 39	1900

С плоской дверью

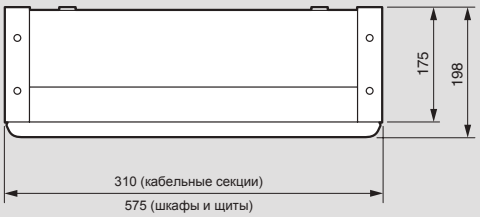

С выгнутой дверью

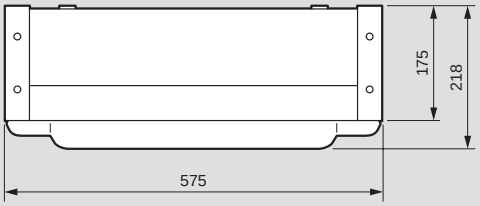

XL³ 400 шкаф с металлическим корпусом

характеристики

Принцип монтажа

Съемные боковые панели

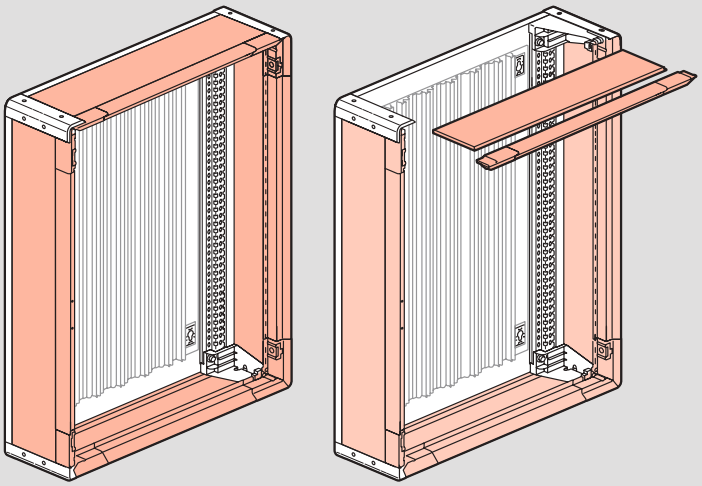

Свободный доступ

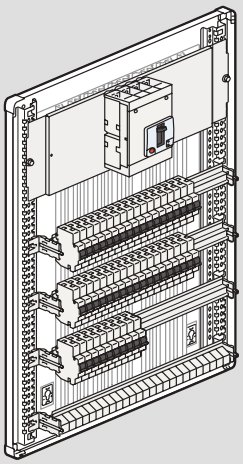

Горизонтальное и вертикальное соединение без аксессуаров

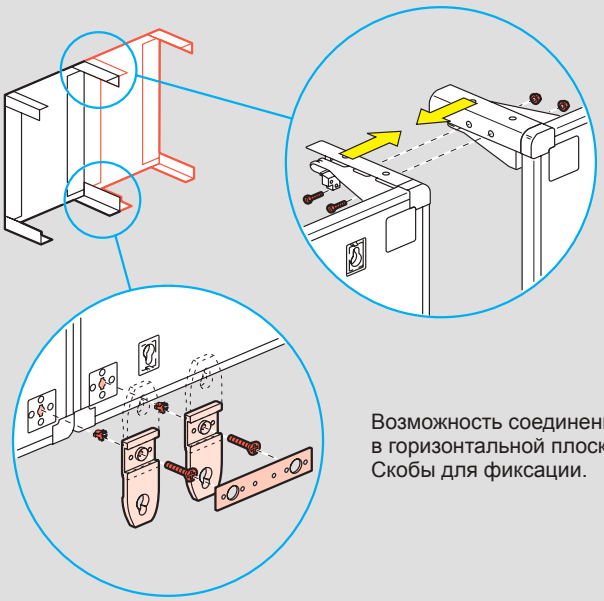

Возможность соединения
в горизонтальной плоскости.
Скобы для фиксации.

Габаритные размеры

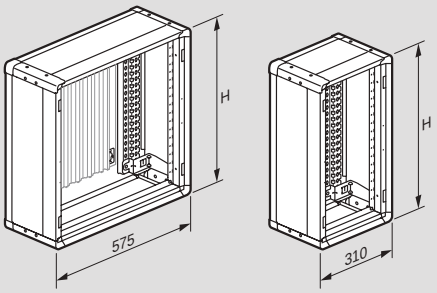

Шкафы	Секции	Высота (мм)
Кат. №	Кат. №	
0 201 53	0 201 73	600
0 201 54	0 201 74	750
0 201 55	0 201 75	900
0 201 56	0 201 76	1050
0 201 57	0 201 77	1200

С плоской дверью

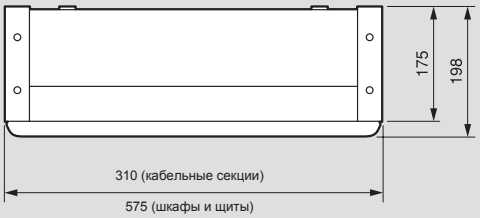

С выгнутой дверью

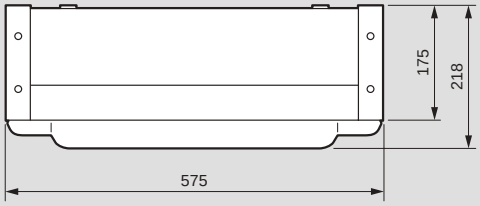

XL³ 160

распределительные шкафы с металлическим или изолирующим корпусом, готовые к эксплуатации

0 200 06

0 200 53

0 200 95 + 0 202 30

0 200 71

0 201 50

Размеры **стр. 404**

Огнестойкость согласно МЭК 60695-2-1 - 750°C / 5 с
Для установки в общественных зданиях
Съемные шасси с установленными на них рейками DIN
Установленная латунная заземляющая шина:
36 отверстий от 1,5 до 10 мм² и 2 отверстия 35 мм²
Емкость 24 модуля на рейку. RAL 7035
Поставляются в комплекте с лицевыми панелями
Двери заказываются отдельно

Шкафы с металлическим корпусом

IP 43 - IK 08 с уплотнителем и дверью
IP 40 - IK 08 с дверью
IP 30 - IK 07 без двери
Верхняя и нижняя панели шкафа служат для ввода кабеля
Для монтажа DPX³ 160

Упак.	Кат. №	Кол-во реек	Кол-во модулей	Высота (мм)	Ширина (мм)	Глубина (мм)
1	0 200 02	2	48	450	575	147
1	0 200 03	3	72	600	575	147
1	0 200 04	4	96	750	575	147
1	0 200 05	5	120	900	575	147
1	0 200 06	6	144	1 050	575	147

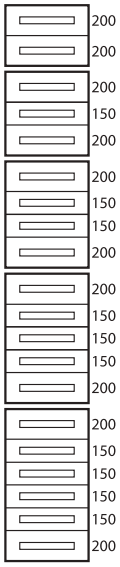

Пластина для входящих кабелей

1	0 200 20	Пластина разрезаемая дополнительная

Рейка для фиксации кабелей

1	0 200 35	Позволяет поддерживать кабели на входе в шкаф

Петли для настенной фиксации

1	0 201 00	Комплект из 4 металлических скоб

Пластина ввода кабеля

1	0 200 21	2 x ∅4 - 32 мм и 22 x ∅4 - 20 мм

Распределение (стр. 463)

Шкафы пластиковые

IP 43 - IK 07 с уплотнителем и дверью
IP 40 - IK 07 с дверью
IP 30 - IK 04 без двери
Шкафы II класса
Боковые панели и съемные шасси
Направляющие для вертикальных кабелей
Для монтажа DPX³ 160

Упак.	Кат. №	Кол-во реек	Кол-во модулей	Высота (мм)	Ширина (мм)	Глубина (мм)
1	0 200 52	2	48	450	575	147
1	0 200 53	3	72	600	575	147
1	0 200 54	4	96	750	575	147
1	0 200 55	5	120	900	575	147
1	0 200 56	6	144	1 050	575	147

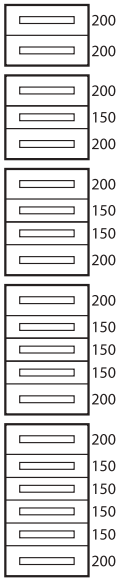

Шкафы пластиковые

Для установки счетчика без монтажных комплектов 0 202 30 и 0 202 31

Упак.	Кат. №	Кол-во реек	Кол-во модулей	Высота (мм)	Ширина (мм)	Глубина (мм)
1	0 200 95	3	72	900	575	147
1	0 200 96	4	96	1 050	575	147

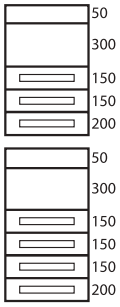

Петли для настенной фиксации

1	0 201 50	Комплект из 4 пластмассовых скоб

Пластина ввода кабеля

1	0 200 71	2 x ∅4 - 32 мм и 22 x ∅4 - 20 мм

0 202 55

0 202 65

0 202 73

0 202 83

0 200 00

0 203 99

0 200 93

0 373 00

Двери

Поставляются с ручками
Сменные дверные замки заказываются отдельно (см. ниже)

Выгнутые

Упак.	Кат. № Металл	Кат. № Стекло	Для шкафа высотой (мм)	Расстояние шкаф/дверь (мм) Металл	Расстояние шкаф/дверь (мм) Стекло
1	0 202 52	0 202 62	450	57	53
1	0 202 53	0 202 63	600	57	53
1	0 202 54	0 202 64	750	57	53
1	0 202 55	0 202 65	900	57	53
1	0 202 56	0 202 66	1 050	57	53

Плоские

Упак.	Кат. № Металл	Кат. № Стекло	Для шкафа высотой (мм) Выступающая	Для шкафа высотой (мм) Встроенная	Расстояние шкаф/дверь(мм) Металл	Расстояние шкаф/дверь(мм) Стекло
1	0 202 72	0 202 82	450		38	34
1	0 202 73	0 202 83	600	695	38	34
1	0 202 74	0 202 84	750	845	38	34
1	0 202 75	0 202 85	900	995	38	34
1	0 202 76	0 202 86	1 050	1 145	38	34

Замки для металлических или стеклянных дверей

Поставляются с 1 комплектом из 2 ключей

Упак.	Кат. №	
1	0 202 91	Тип 405
1	0 202 92	Тип 455
1	0 202 93	Тип 1 242 E
1	0 202 94	Тип 2 433 A

Уплотнитель двери IP 43

Упак.	Кат. №	
1	0 201 30	Поставляется готовым к эксплуатации

Самоклеящиеся держатели документов

Упак.	Кат. №	
10	0 097 99	Держатель документов пластмассовый гибкий A4
1	0 365 82	Держатель документов пластмассовый жесткий закрытый IP 50 324 x 120 x 18 мм

Комплектующие

Комплект для монтажа счетчиков электроэнергии

Упак.	Кат. №	
1	0 202 30	Для Кат. № 0 200 95/96 Комплектация: 1 пластина для фиксации, оснащенная 2 рейками по 8 модулей, 1 сплошная лицевая панель для счетчика с модульными устройствами (окно под счетчик 225 мм x 250 мм) и 1 лицевая панель высотой 100 мм Кат. № 0 011 91/92, или пластины Кат. № 0 011 81/82 для однофазных электронных счетчиков
1	0 202 31	Для трехфазных электронных счетчиков Поставляется с лицевой панелью и пластиной

Универсальная рейка

Упак.	Кат. №	
1	0 200 00	⊔-образная рейка

Комплектующие (продолжение)

Заглушки RAL 7035

Упак.	Кат. №	
		Для металлической или пластиковой лицевой панели
20	0 200 51	Гладкая разрезаемая заглушка, 24 модуля
10	0 016 65	18 модулей, разделяемых по 1 модулю

Лицевые панели

Упак.	Кат. №	
		Для изолирующих шкафов
1	0 203 60	Высота 300 мм для DPX 160
1	0 203 91	Высота 100 мм, сплошная

Самоклеющийся держатель этикеток

Упак.	Кат. №	
10	0 203 99	24 модуля

Переходники для монтажа аппаратов DPX³ на рейку DIN

Упак.	Кат. №	
		Для крепления DPX³ 160 на рейку 2 или на монтажную плату
1	4 210 71	Для DPX³ 160 без дифференциальной защиты
1	4 210 73	Для DPX³ 160 с дифференциальной защитой
1	4 210 68	Для DPX³ 160 с электродвигательным приводом, взвода пружин установленным сбоку
1	4 210 58	Для реализации ручного ввода резервного электропитания на DPX³ стационарного исполнения
1	4 210 59	Для реализации ручного ввода резервного электропитания на DPX³ съемного и выкатного исполнения

Организация кабелей

Держатель проводов

Упак.	Кат. №	
10	0 200 94	Служит для горизонтального направления проводки. Монтируется на установленные рейки Возможность крепления шины Кат. № 0 373 00 или шины 12 x 4 с зажимами Кат. № 0 373 02
1	0 200 93	Служит для вертикального направления проводки Монтаж на рамах шкафов - Комплект из 2 шт.

Суппорт для кабель-канала

Упак.	Кат. №	
1	0 200 70	Позволяет непосредственный вертикальный монтаж лотка Lina 25 Фиксация непосредственно на раме шкафа Комплект из 2 шт.

Отвод к кабель-каналу

Упак.	Кат. №	
1	0 201 60	Обеспечивает стыковку DLP со шкафом

Подсоединение кабелей заземления

Дополнительная латунная шина

Упак.	Кат. №	
1	0 373 00	Крепится непосредственно на суппортах, встроенных в шкаф

Суппорт для клеммников IP 2x

Упак.	Кат. №	
1	0 200 50	Комплект из 2 суппортов Закрепляется непосредственно на дне шкафа (горизонтальная или вертикальная позиция) Для плоских шин 12 x 2 (Кат. № 0 048 19)
10	0 048 19	Плоская шина 12 x 2 для клеммников IP 2X. Длина 1 метр

XL³ 160

встроенные распределительные шкафы, готовые к эксплуатации

Кат. № 200 13 + дверь (стр. 402)

IP 40 - IK 08 с дверью
IP 30 - IK 04 без двери
Огнестойкость согласно МЭК 60695-2-1-750°C / 5 с
Для установки в общественных зданиях
Поставляются в комплекте:
- встраиваемая металлическая коробка
- съемное шасси с установленными рейками и гидравлическим уровнем
- латунная шина для подключения заземления:
36 отверстий от 1,5 до 10 мм², 2 отверстия по 35 мм²
- декоративная рама и изолирующие лицевые панели

Глубина встраивания: не менее 100 мм
Емкость: 24 модуля на рейку RAL 7035
Двери заказываются отдельно (стр. 402)
Для монтажа DPX³ 160

Шкафы встроенные модульные

Упак.	Кат. №	Кол-во реек	Кол-во модулей	Фасад (мм) Выс.	Фасад (мм) Шир.	Коробка (мм) Выс.	Коробка (мм) Шир.
1	0 200 13	3	72	695	670	640	617
1	0 200 14	4	96	845	670	790	617
1	0 200 15	5	120	995	670	940	617
1	0 200 16	6	144	1 145	670	1 090	617

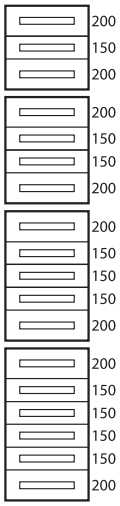

Аксессуар для фиксации

1	0 200 10	Для полой перегородки

Шкафы встроенные

Для установки счетчика

Упак.	Кат. №	Кол-во реек	Кол-во модулей	Фасад (мм) Выс.	Фасад (мм) Шир.	Коробка (мм) Выс.	Коробка (мм) Шир.
1	0 200 25	3	72	995	670	940	617
1	0 200 26	4	96	1 145	670	1 090	617

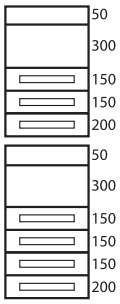

Распределение (стр. 463)

XL³ 160

встроенные распределительные шкафы

Принцип монтажа

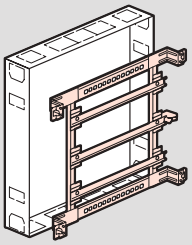

Съемное шасси

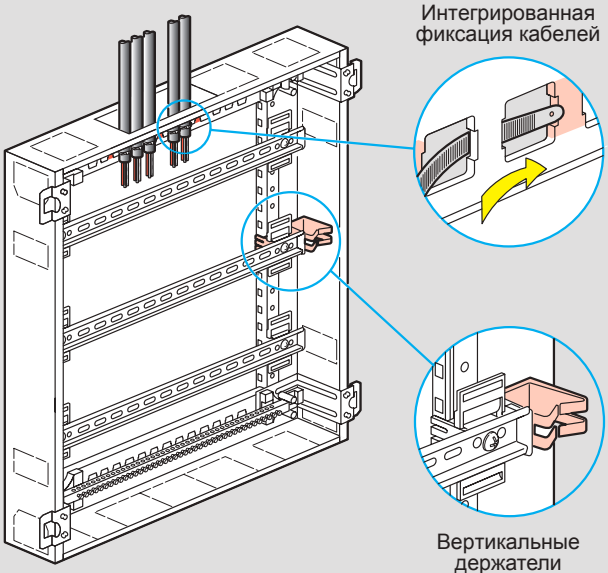

Габаритные размеры

Без дверей

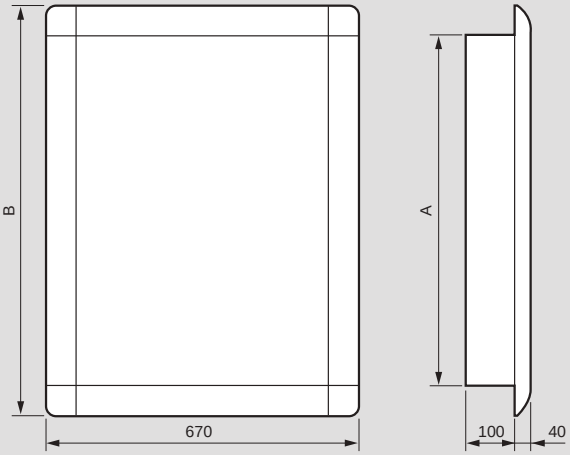

Кат. №	A (мм)	B (мм)
0 200 13	640	695
0 200 14	790	845
0 200 15 / 25	940	995
0 200 16 / 26	1 090	1 145

Принцип монтажа шкафов с металлическим корпусом

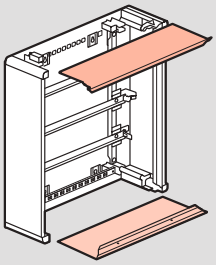

Съемные боковые панели

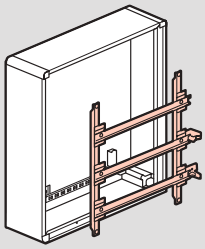

Съемное шасси

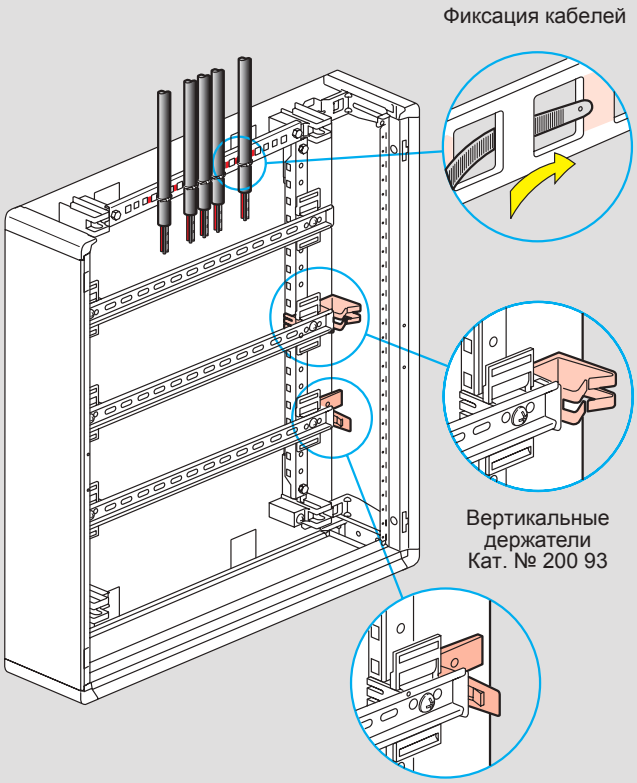

Принцип монтажа шкафов с пластиковым корпусом

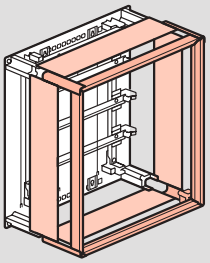

Съемная рама

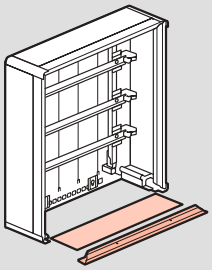

Съемные боковые панели

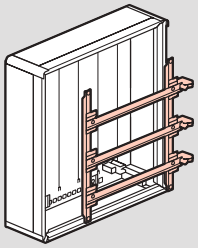

Съемное шасси

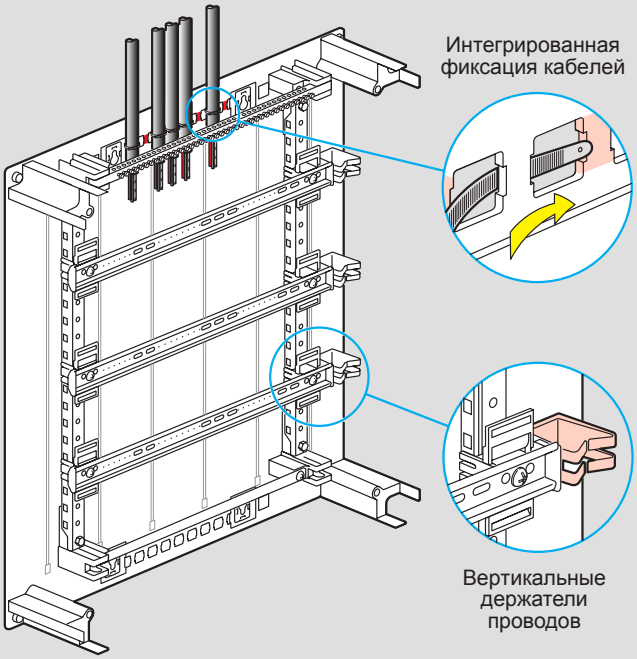

Габаритные размеры

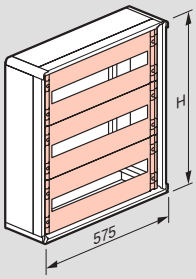

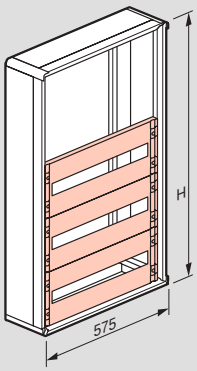

Шкафы металлические, Кат. №	Шкафы пластиковые, Кат. №	Высота (H) (мм)
0 200 02	0 200 52	450
0 200 03	0 200 53	600
0 200 04	0 200 54	750
0 200 05	0 200 55 / 95	900
0 200 06	0 200 56 / 96	1 050

С плоской дверью

С выгнутой дверью

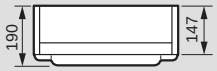

XL³ 125

Распределительные щитки на 18 модулей

4 016 49

4 016 57

x 2

x 4

4 018 45

x 4

4 018 56

4 018 51

4 018 44

4 018 50

IP 40 - IK 09 с дверью
IP 30 - IK 08 без двери
Класс II
Стойкость к воздействию огня до 650 °C.
Соответствуют стандартам МЭК 61439-3.
Поставляются с шинами N+PE
Номинальный ток: 63 A (18 мод.), 90 A (36 мод.), 125 A (54 и 72 мод.)

Упак.	Кат. №	Щитки на 18 модулей
		Белый цвет RAL 9003.
		Возможность установки шасси/щитка в перевернутом положении. Реверсивная дверь.
		Комплект поставки:
		- рама съемно-поворотная (оснащена рейками);
		- рейки ⎵ на 2 положения (для установки модульного оборудования или выключателя DPX³ 125). Монтажные рейки снимаются по отдельности без использования инструмента;
		- кабельные вводы (сверху и снизу), демонтируемые без инструмента;
		- лицевые панели по 1 шт. на каждый ряд;
		- шина N+PE (демонтируются без инструмента);
		- лист с самоклеющимися этикетками для идентификации цепей (для маркировки модулей).
		- суппорт для монтажа изделий серии Mosaic Расстояние между центральными осями реек 150 мм
		Могут быть оснащены перфорированными монтажными платами и сплошными лицевыми панелями для установки устройств, немонтируемого на рейку (относится только к 2, 3 и 4-рядным щиткам).

Щитки с белой дверью

Упак.	Кат. №	Кол-во рядов	Кол-во модулей	Высота, мм	Ширина, мм	Глубина, мм
1	4 016 46	1	18	300	450	128
1	4 016 47	2	36	450	450	128
1	4 016 48	3	54	600	450	128
1	4 016 49	4	72	750	450	128

Щитки с прозрачной дверью

Упак.	Кат. №	Кол-во рядов	Кол-во модулей	Высота, мм	Ширина, мм	Глубина, мм
1	4 016 56	1	18	300	450	128
1	4 016 57	2	36	450	450	128
1	4 016 58	3	54	600	450	128
1	4 016 59	4	72	750	450	128

Упак.	Кат. №	Аксессуары
		Замок
2	4 018 51	Для установки в двери, комплектуется ключом № 850
2	4 018 45	**Комплект для объединения щитков**
		Для вертикального или горизонтального объединения 2 щитков XL³125
1	4 018 56	**Петли для навесного монтажа**
		Комплект из 4 петель для крепления снаружи щитка без предварительного выполнения отверстий
2	4 018 44	**Карман для документации**
		Самоклеющийся карман для хранения документации внутри щитка
		Сплошная лицевая панель на 18 модулей
2	4 018 55	Для 2, 3 или 4-рядных щитков XL³ 125
		Позволяет устанавливать устройства, не монтируемые на рейку (блок управления и сигнализации)
		Перфорированная плата
1	4 018 53	Может использоваться вместо монтажной рейки для установки не монтируемых на рейку устройств. Высота 150 мм
5	4 018 50	**Суппорт для монтажа изделий серии Mosaic**
		Обеспечивает крепление устройств на 2 модуля на боковых стенках
5	4 018 57	**Суппорт для шин**
		Комплект из двух суппортов для однорядных щитков

XL³ 125

распределительные щитки, 18 модулей на 1 рейку

Таблица комплектности

Кат. №	Число модулей	Шина PE	Шина N	Заглушка пластрона	Этикетки	Вертикальные держатели кабелей
4 016 46/56	1 x 18	1 x 25² + 16 x 16²	2 x (8 x 16²)	5M	+	
4 016 47/57	2 x 18	1 x 25² + 21 x 16²	3 x (8 x 16²)	2 x 5M	+	+
4 016 48/58	3 x 18	1 x 25² + 26 x 16²	4 x (8 x 16²)	3 x 5M	+	+
4 016 49/59	4 x 18	1 x 25² + 34 x 16²	5 x (8 x 16²)	3 x 5M	+	+

Размеры

Вид спереди

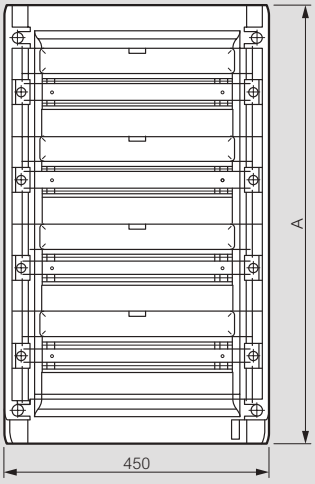

Вид сбоку, без двери

Вид сбоку, с дверью

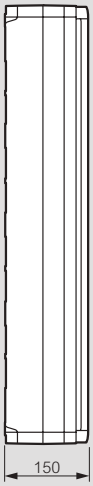

Расстояния между точками крепления, расстояния между монтажными рейками

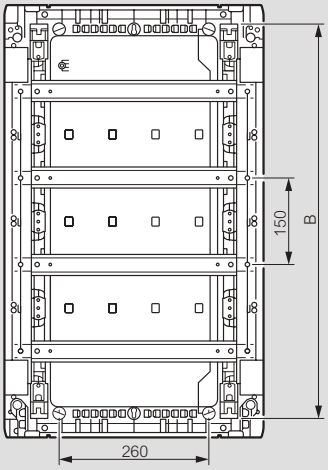

Кат. № щитка	A (мм)	B (мм)
4 016 46/56	300	250
4 016 47/57	450	365
4 016 48/58	600	515
4 016 49/59	750	665

Съемно-поворотная рама

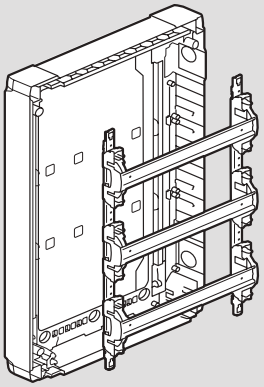

Съемные монтажные рейки

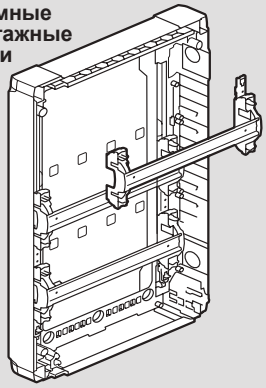

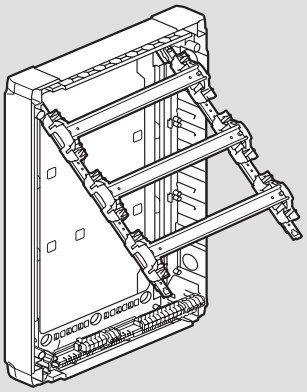

Кабельные вводы, съемные

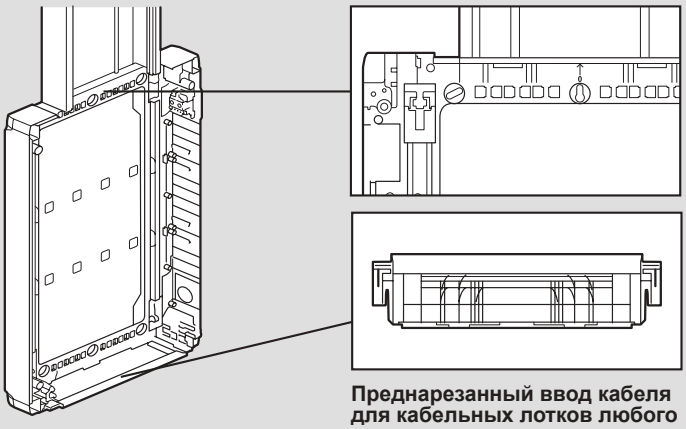

Преднарезанный ввод кабеля для кабельных лотков любого размера

Съемные лицевые панели

Сплошная лицевая панель используется совместно с перфорированной платой

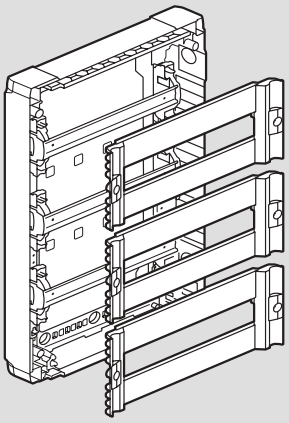

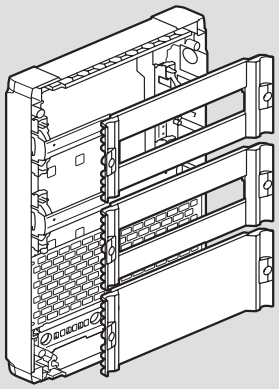

Распределительные щитки скрытого монтажа Practibox³

от 8 до 72 модулей

H

4 017 09 4 017 08 4 017 07 4 017 06

4 017 19 4 017 18 4 017 17 4 017 16

0 019 66

Технические характеристики **стр. 408**

Класс II
IP 40 - IK 07 с дверью
Самозатухание: стойкость к воздействию проволокой, нагретой до 850 °C
Соответствуют требованиям МЭК 60670-24 и МЭК 62208. В собранном виде соответствуют МЭК 61439-3

Распределительные щитки скрытого монтажа

Щиток для установки в кладке или сухих перегородках (с монтажным комплектом Кат. № 4 017 24)
В комплект поставки входят:
- съемное шасси с установленными рейками
- дверца, перенавешиваемая для открывания влево и вправо (дверца + лицевая панель для 1-рядных щитков)
- съемные лицевые панели для каждого ряда (для 2, 3 и 4-рядных щитков)
- клеммники IP 2X с винтовыми зажимами
- заглушки (шириной 5 модулей, разделяются с шагом 1 или 1/2 модуля, для 2-х, 3-х и 4-рядных щитков)

Расстояние между рейками по высоте: 150 мм
Угол открытия двери: 180°
Могут оборудоваться замком с ключом n° 850 Кат. № 0 019 66

НОЯБРЬ 2018

Упак.	Кат. № С клеммником заземления	Кат. № С клеммниками заземления и нейтрали	Кол-во рядов	Кол-во модулей	Высота (мм)	Ширина (мм)	Глубина щитка (мм)
			С прозрачной дверцей				
1	4 017 01	4 017 51	1	8	186	232	80
1	4 017 02	4 017 52	1	12	222	304	80
1	4 017 06	4 017 56	1	18	234	422	85
1	4 017 03	4 017 53	2	24	372	304	85
1	4 017 04	4 017 54	3	36	522	304	85
1	4 017 07	4 017 57	2	36	442	422	85
1	4 017 08	4 017 58	3	54	592	422	91
1	4 017 09	4 017 59	4	72	742	422	91
			С белой дверцей RAL 9003				
1	4 017 11	4 017 61	1	8	186	232	80
1	4 017 12	4 017 62	1	12	222	304	80
1	4 017 16	4 017 66	1	18	234	422	85
1	4 017 13	4 017 63	2	24	372	304	85
1	4 017 14	4 017 64	3	36	522	304	85
1	4 017 17	4 017 67	2	36	442	422	85
1	4 017 18	4 017 68	3	54	592	422	91
1	4 017 19	4 017 69	4	72	742	422	91

Аксессуары

Упак.	Кат. №	
		Комплект для объединения щитков по вертикали или горизонтали
1	4 017 23	Для объединения 2 щитков, установленных в кладке
		Комплект для монтажа в сухих перегородках
1	4 017 24	Для монтажа щитков Practibox³ в сухих перегородках
		Горизонтальная перегородка
1	4 017 22	Для 2-х, 3-х и 4-рядных щитков
		Сплошная лицевая панель
1	4 017 25	Для 2-х, 3-х и 4-рядных щитков Позволяет устанавливать немодульное оборудование, такое как устройства контроля и сигнализации
		Перфорированные монтажные панели Используются вместо одной из реек, служат для установки немодульного оборудования
1	4 017 26	Для 2-х, 3-х и 4-рядных щитков Высота 150 мм
		Плоская шина 12 x 2 см для клеммников IP 2X
1	4 017 27	Для 2-х, 3-х и 4-рядных щитков Позволяет устанавливать дополнительные клеммники IP 2X
		Замок
1	0 019 66	Устанавливается на белые или прозрачные дверцы Поставляется с ключом n° 850
		Заглушки Белый цвет RAL 9003 Отрезаются с шагом 1 или 1/2 модуля
20	0 016 60	5 модулей
10	0 016 62	13 модулей
10	0 016 64	18 модулей

Кат №, выделенные красным: Новая продукция

Распределительные щитки скрытого монтажа Practibox³

от 8 до 72 модулей

Размеры

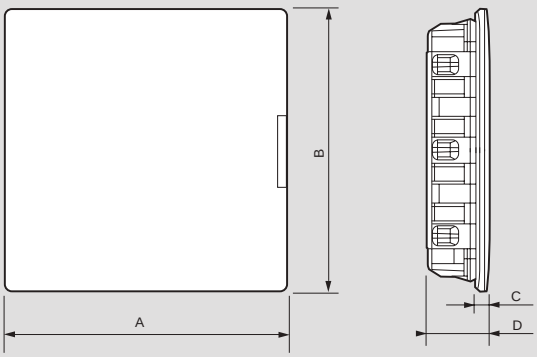

Кат. №	Размеры (мм)			
	A	B	C	D
4 017 01/11/51/61	286	208	20	100
4 017 02/12/52/62	359	246	20	100
4 017 03/13/53/63	359	396	20	105
4 017 04/14/54/64	359	546	20	105
4 017 06/16/56/66	493	288	20	105
4 017 07/17/57/67	493	496	20	105
4 017 08/18/58/68	493	650	20	111
4 017 09/19/59/69	493	800	20	111

Количество подключений к клеммникам заземления и нейтрали, поставляемых в комплекте со щитком

Щиток Кат. №	Клеммники нейтрали с винтовыми зажимами		Клеммники заземления с винтовыми зажимами	
	1.5 - 16 mm²	6 - 25 mm²	1.5 - 16 mm²	6 - 25 mm²
4 017 01/11	-	-	8	-
4 017 02/12	-	-	12	1
4 017 03/13	-	-	16	1
4 017 04/14	-	-	21	1
4 017 06/16	-	-	12	1
4 017 07/17	-	-	16	1
4 017 08/18	-	-	21	1
4 017 09/19	-	-	33	2
4 017 51/61	8	-	8	-
4 017 52/62	8	-	12	1
4 017 53/63	2 x 8	-	16	1
4 017 54/64	3 x 8	-	21	1
4 017 56/66	12	1	12	1
4 017 57/67	2 x 8	-	16	1
4 017 58/68	3 x 8	-	21	1
4 017 59/69	4 x 8	-	33	2

1 : 4 модуля, установлена на лицевой панели

Размер монтажного выреза в сухой перегородке или кладке

Для монтажа в сухие перегородки используйте комплект скрытого монтажа Кат. № 4 017 24

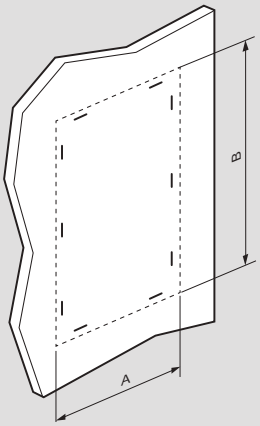

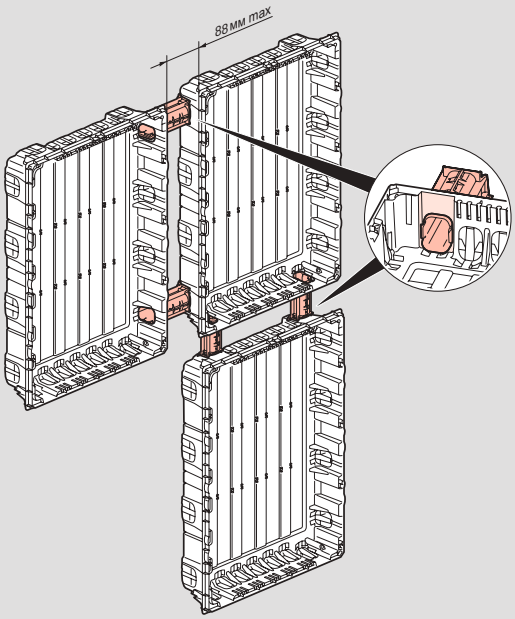

Объединение щитков с помощью комплекта 4 017 23

Кат. №	Размеры для установки в сухих перегородках (мм)		Размеры для установки в кладке (мм)	
	A	B	A	B
4 017 01/11/51/61	233	187	> 233	> 187
4 017 02/12/52/62	305	223	> 305	> 223
4 017 03/13/53/63	305	373	> 305	> 373
4 017 04/14/54/64	305	523	> 305	> 523
4 017 06/16/56/66	437	249	> 437	> 249
4 017 07/17/57/67	437	454	> 437	> 454
4 017 08/18/58/68	437	607	> 437	> 607
4 017 09/19/59/69	437	757	> 437	> 757

Количество заглушек, поставляемых в комплекте со щитком

Щиток Кат. №	Кол-во заглушек 5 модулей
4 017 01/11/51/61	-
4 017 02/12/52/62	1
4 017 03/13/53/63	1
4 017 04/14/54/64	2
4 017 06/16/56/66	1
4 017 07/17/57/67	2
4 017 08/18/58/68	2
4 017 09/19/59/69	2

1 : 4 модуля, установлена на лицевой панели

PRACTIBOX S

ШИРОКИЙ АССОРТИМЕНТ ТИПОРАЗМЕРОВ И СТИЛЬНЫЙ ДИЗАЙН

ЩИТКИ НАКЛАДНОГО МОНТАЖА

ДЛЯ ЛЮБОГО ТИПА СТЕН
Поставляются с:
- прозрачной дымчатой или белой дверью
- шинами N+PE

ЩИТКИ СКРЫТОГО МОНТАЖ

ДЛЯ КИРПИЧНЫХ И ГИПСОКАРТОННЫХ СТЕН
Поставляются с:
- прозрачной дымчатой или белой дверью
- шинами N+PE
- монтажными коробками

МОДЕЛЬНЫЙ РЯД:
- **4, 6, 8, 12, 18 и 22 модулей**
- **от 1 до 4 рядов**

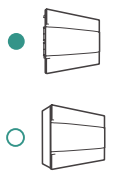

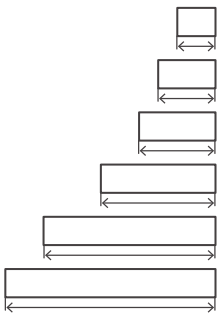

4 M	●○			
6 M	●			
8 M	●○			
12 M	●○	●○	●○	●○
18 M	●○	●○	●○	●○
22 M	●○			

Practibox S

Пластиковые распределительные щитки

ДОСТУПНО С НОЯБРЯ 2018

1 355 41

1 346 18

1 355 53

В собранном виде соответствуют МЭК 61439-3
IP40 IK07
Класс II
Пластиковый корпус
Поставляются с дверцей

Щитки скрытого монтажа

Для кирпичных и бетонных стен
Стойкость к воздействию огня до 650° С
Поставляются с шинами N+PE

Упак.	Кат. № Белая дверь	Кат. № Дымчатая дверь	Кол-во рядов	Кол-во модулей в ряду	Высота (мм)	Ширина (мм)	Глубина (мм)
1	1 345 44	1 345 54	1	4	215	184	100
1	1 345 46	1 345 56	1	6	215	220	100
1	1 345 48	1 345 58	1	8	225	256	100
1	1 355 41	1 355 51	1	12	235	328	102
1	1 355 42	1 355 52	2	12	385	328	103
1	1 355 43	1 355 53	3	12	535	328	103
1	1 355 44	1 355 54	4	12	765	328	103
1	1 375 46	1 375 56	1	18	235	436	102
1	1 375 47	1 375 57	2	18	385	436	103
1	1 375 48	1 375 58	3	18	615	436	103
1	1 375 49	1 375 59	4	18	765	436	103
1	1 375 45	1 375 55	1	22	235	508	102

Для монтажа в гипсокартон
Стойкость к воздействию огня до 850° С
Поставляются с шинами N+PE

Упак.	Кат. № Белая дверь	Кат. № Дымчатая дверь	Кол-во рядов	Кол-во модулей в ряду	Высота (мм)	Ширина (мм)	Глубина (мм)
1	1 345 64	1 345 74	1	4	215	184	100
1	1 345 66	1 345 76	1	6	215	220	100
1	1 345 68	1 345 78	1	8	225	256	100
1	1 355 61	1 355 71	1	12	235	328	102
1	1 355 62	1 355 72	2	12	385	328	103
1	1 355 63	1 355 73	3	12	535	328	103
1	1 355 64	1 355 74	4	12	765	328	103
1	1 375 66	1 375 76	1	18	235	436	102
1	1 375 67	1 375 77	2	18	385	436	103
1	1 375 68	1 375 78	3	18	615	436	103
1	1 375 69	1 375 79	4	18	765	436	103
1	1 375 65	1 375 75	1	22	235	508	102

Щитки накладного монтажа

Поставляются с шинами N+PE

Упак.	Кат. № Белая дверь	Кат. № Дымчатая дверь	Кол-во рядов	Кол-во модулей в ряду	Высота (мм)	Ширина (мм)	Глубина (мм)
1	1 346 04	1 346 14	1	4	216	184	100
1	1 346 08	1 346 18	1	8	226	256	100
1	1 356 01	1 356 11	1	12	236	328	107
1	1 356 02	1 356 12	2	12	386	328	108
1	1 356 03	1 356 13	3	12	536	328	108
1	1 356 04	1 356 14	4	12	766	328	108
1	1 376 06	1 376 16	1	18	236	436	107
1	1 376 07	1 376 17	2	18	386	436	108
1	1 376 08	1 376 18	3	18	616	436	108
1	1 376 09	1 376 19	4	18	766	436	108
1	1 376 05	1 376 15	1	22	236	508	107

Practibox S

Клеммные блоки и аксессуары

ДОСТУПНО С НОЯБРЯ 2018

1 348 08

1 348 09

В собранном виде соответствуют МЭК 61439-3
IP40 IK07
Класс II
Пластиковый корпус
Поставляются с дверцей

Клеммный блок заземления

Латунный клеммный блок с изолирующим держателем
Соответствует МЭК 60998-2-1

Упак.	Кат. №	
10	1 348 18	**Для 8-модульных щитков** 1 x (3x16² + 3x10²); номинальный условный ток короткого замыкания: 6 кА
10	1 348 19	**Для встраиваемых щитков шириной 12 модулей** 1 x (12x16² + 12x10²); номинальный условный ток короткого замыкания: 6 кА
10	1 348 20	**Для навесных щитков шириной 12 модулей** 1 x (12x16² + 12x10²); номинальный условный ток короткого замыкания: 10 кА
10	1 348 21	**Для встраиваемых щитков шириной 18 модулей (1 ряд)** 1 x (1x25² + 16x16²); номинальный условный ток короткого замыкания: 10 кА
10	1 348 22	**Для навесных щитков шириной 18 модулей и встраиваемых щитков на 3-4 ряда** 1 x (1x25² + 26x16²); номинальный условный ток короткого замыкания: 10 кА

Клеммный блок заземления и нейтрали

Латунный клеммный блок с изолирующим держателем
Соответствует МЭК 60998-2-1

Упак.	Кат. №	
10	1 348 24	**Для 8-модульных щитков** 2 x (3x16² + 3x10²); номинальный условный ток короткого замыкания: 6 кА
10	1 348 25	**Для встраиваемых щитков шириной 12 модулей** 2 x (12x16² + 12x10²); номинальный условный ток короткого замыкания: 6 кА
10	1 348 26	**Для навесных щитков шириной 12 модулей** 2 x (12x16² + 12x10²); номинальный условный ток короткого замыкания: 10 кА
10	1 348 27	**Для встраиваемых щитков шириной 18 модулей (1 ряд)** 2 x (1x25² + 16x16²); номинальный условный ток короткого замыкания: 10 кА
10	1 348 28	**Для навесных щитков шириной 18 модулей и встраиваемых щитков на 3-4 ряда** 2 x (1x25² + 26x16²); номинальный условный ток короткого замыкания: 10 кА
10	1 348 29	**Для 22-модульных щитков** 2 x (1x25² + 12x16²); номинальный условный ток короткого замыкания: 10 кА

Латунные клеммные блоки

Клеммные блоки для добавления в изолирующие держатели
Соответствует МЭК 60998-2-1

Упак.	Кат. №	
10	1 348 08	1 x (2x16² + 2x10²)
10	1 348 09	1 x (5x16² + 5x10²)

Заглушки

Упак.	Кат. №	
1	1 340 99	Отрезаемые с шагом 1 модуль или 1/2 модуля Замок Устанавливается в накладных и встраиваемых щитках всех размеров
1	1 341 03	Комплект для объединения щитков скрытого монтажа по вертикали и горизонтали

Кат №, выделенные красным: Новая продукция

Practibox S

Состав и размеры

Состав распределительных щитков на 4–72 модуля

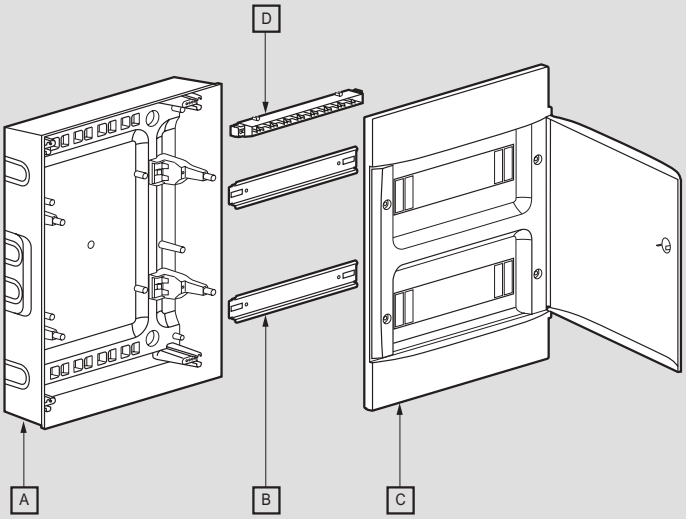

A: корпус щитка накладного монтажа
B: ⊔ рейка
C: съемная лицевая панель с белой или прозрачной дверцей
D: клеммные блоки (в зависимости от исполнения щитка)

Размеры

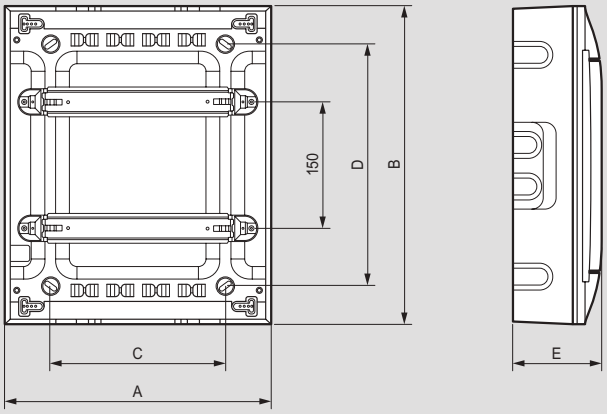

Кол-во рядов / модулей в 1 ряду	Размеры (мм)				
	A	B	C	D	E
1x4	178	216	72	120	78
1x8	250	226	150	120	78
1x12	322	236	210	140	83
2x12	322	386	210	290	87
3x12	322	536	210	440	87
4x12	322	766	210	600	87
1x18	430	236	320	140	83
2x18	430	386	320	290	87
3x18	430	616	320	470	87
4x18	430	766	320	620	87
1x22	502	236	390	140	83

Состав распределительных щитков на 4 – 72 модуля

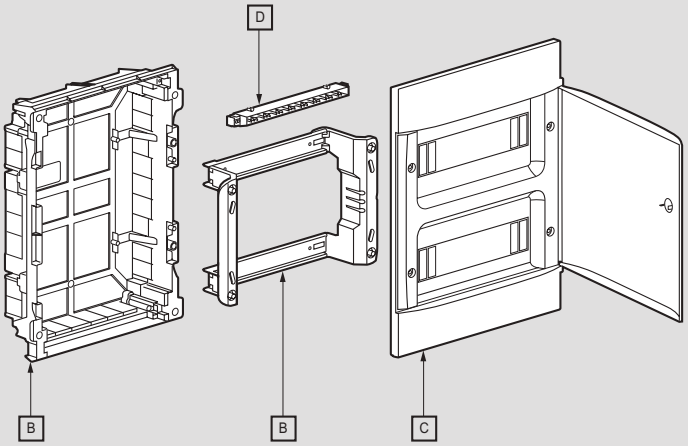

A: распределительные щитки скрытого монтажа для стен из кладки или сухих перегородок
B: съемное шасси с системой выравнивания

C: съемная лицевая панель с белой или прозрачной дверцей
D: клеммные блоки (в зависимости от исполнения щитка)

Размеры

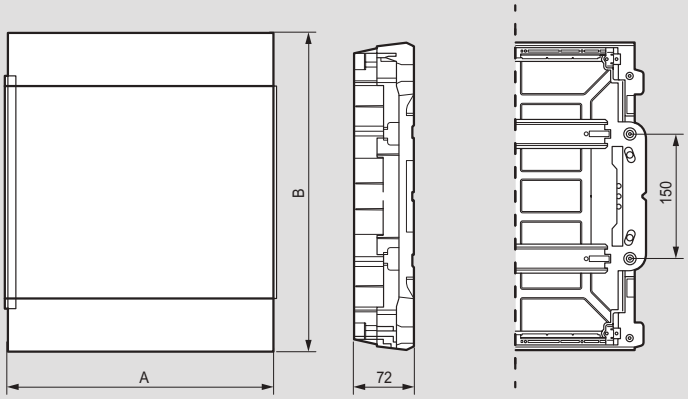

Кол-во рядов / модулей в 1 ряду	Размеры (мм)			
	A	B	C	D
1x4	184	215	146	205
1x8	256	225	218	215
1x12	328	235	225	290
2x12	328	385	375	290
3x12	328	535	525	290
4x12	328	765	675	290
1x18	508	235	470	225
1x22	436	235	398	225
2x18	436	385	398	375
3x18	436	615	398	525
4x18	436	765	398	675

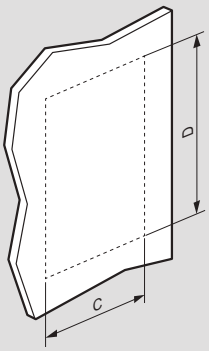

Размеры выреза

Practibox S

Щитки скрытого монтажа

Выбор клеммных блоков

Кат. №	Размер	Вместимость держателя	Клеммные блоки в комплекте			Клеммные блоки как аксессуары			
						Клеммные блоки в держателе		Клеммные блоки для добавления в держатель	
			Кол-во	Тип	Отверстий	Кат. №	Макс.	Кат. №	Макс.
1 345 44/54/64/74	1x4M	2	1	Нейтраль	4	-	-	-	-
			1	Земля	4	-	-	-	-
1 345 46/56/66/76	1x6M	2	1	Нейтраль	4	-	-	-	-
			1	Земля	4	-	-	-	-
1 345 48/58/68/78	1x8M	2	1	Земля + Нейтраль	6 + 6	-	-	1 348 08	1
			-	-	-	1 348 18/24	1	-	-
1 355 41/51/61/71	1x12M	2	1	Земля + Нейтраль	10 + 10	-	-	1 348 08	1
			-	-	-	1 348 19	1	-	-
1 355 42/52/62/72	2x12M	2	1	Нейтраль	16	-	-	1 348 08	2
			1	Земля	16	-	-	1 348 08	2
1 355 43/53/63/73	3x12M	2	1	Нейтраль	24	-	-	1 348 08	1
			1	Земля	24	-	-	1 348 08	1
1 355 44/54/64/74	4x12M	4	1	Нейтраль	32	1 348 19/25	1	-	-
			1	Земля	32	-	-	1 348 08	1
1 375 46/56/66/76	1x18M	2	1	Земля + Нейтраль	13 + 13	-	-		
			-	-	-	1 348 21	1		
1 375 47/57/67/77	2x18M	2	1	Земля + Нейтраль	22 + 22	-	-		
			-	-	-	1 348 22	1		
1 375 48/58/68/78	3x18M	4	1	Нейтраль	35	1 348 22/28	1		
			1	Земля	35	-	-		
1 375 49/59/69/79	4x18M	4	1	Нейтраль	35	1 348 22/28	1		
			1	Земля	35	-	-		
1 375 45/55/65/75	1x22M	2	1	Земля + Нейтраль	16 + 16	-	-		
			-	-	-	1 348 29	1		

Practibox S

Щитки накладного монтажа

Выбор клеммных блоков

Кат. №	Размер	Вместимость держателя	Клеммные блоки в комплекте			Клеммные блоки как аксессуары			
						Клеммные блоки в держателе		Клеммные блоки для добавления в держатель	
			Кол-во	Тип	Отверстий	Кат. №	Макс.	Кат. №	Макс.
1 346 04/14	1x4M	2	1	Нейтраль	4	-	-	-	-
			1	Земля	4	-	-	-	-
1 346 08/18	1x8M	2	1	Земля + Нейтраль	6 + 6	-	-	1 348 08	1
			-	-	-	1 348 18/24	1	-	-
1 356 01/11	1x12M	2	1	Земля + Нейтраль	10 + 10	-	-	1 348 08/09	3 / 1
			-	-	-	1 348 20	1	-	-
1 356 02/12	2x12M	2	1	Земля + Нейтраль	16 + 16	-	-	1 348 08/09	2 / 1
			-	-	-	1 348 20	1	-	-
1 356 03/13	3x12M	2	1	Нейтраль	24	-	-	1 348 08/09	2 / 1
			1	Земля	24	-	-	1 348 08/09	2 / 1
1 356 04/14	4x12M	4	1	Нейтраль	32	1 348 20/26	1	-	-
			1	Земля	32	-	-	1 348 07	1
1 376 06/16	1x18M	2	1	Земля + Нейтраль	13 + 13	-	-		
			-	-	-	1 348 22	1		
1 376 07/17	2x18M	2	1	Земля + Нейтраль	22 + 22	-	-		
			-	-	-	1 348 22	1		
1 376 08/18	3x18M	4	1	Нейтраль	35	1 348 05/15	1		
			1	Земля	35	-	-		
1 376 09/19	4x18M	4	1	Нейтраль	35	1 348 22/28	1		
			1	Земля	35	-	-		
1 376 05/15	1x22M	2	1	Земля + Нейтраль	16 + 16	-	-		
			-	-	-	1 348 29	1		

Nedbox

накладные распределительные щиты от 8 до 48 модулей

6 012 35

6 012 46

6 012 37

IP 40 (с дверью) IP 30 (без двери)
IK 07 (с дверью) IK 05 (без двери)
Класс II 0 - Белый RAL 9010
Соответствуют МЭК 61439-3
Самозатухание до 650° C
Материал - полистирол
Клеммные блоки N + PE
Съемные шасси для монтажа оборудования
Номинальный ток 63 A

Упак.	Кат. №	Щиты с белой дверью
1	6 012 35	1 рейка 8 модулей
1	6 012 36	1 рейка x 12 (+1) модулей
1	6 012 37	2 рейки x 12 (+1) модулей
1	6 012 38	3 рейки x 12 (+1) модулей
1	6 012 39	4 рейки x 12 (+1) модулей
		Щиты с прозрачной дверью
1	6 012 45	1 рейка 8 модулей
1	6 012 46	1 рейка x 12 (+1) модулей
1	6 012 47	2 рейки x 12 (+1) модулей
1	6 012 48	3 рейки x 12 (+1) модулей
1	6 012 49	4 рейки x 12 (+1) модулей
		Щиты с металлической дверью
1	6 012 56	1 рейка 12 (+1) модулей
1	6 012 57	2 рейки 12 (+1) модулей
1	6 012 58	3 рейки 12 (+1) модулей
1	6 012 59	4 рейки 12 (+1) модулей

Nedbox

аксессуары

6 012 48

6 012 49

Упак.	Кат. №	Аксессуары
1	0 014 91	Замок
10	0 048 30	Клеммный блок PE 4x16 мм²
10	0 048 40	Клеммный блок N 4x16 мм²
10	0 048 50	Фазный клеммный блок 4x16 мм²
20	0 016 60	Заглушка (5 модулей)
1	0 013 89	Набор для опломбирования

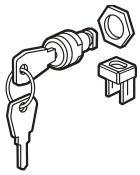

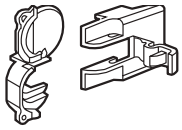

Клеммные блоки N+PE

Щиток p x м	Количество клемм и их сечение	
	N	PE
Nedbox 1 x 8	4 x 16 мм² + 4 x 10 мм²	4 x 16 мм² + 4 x 10 мм²
Nedbox 1 x 12	2 x (3 x 16 мм² + 3 x 10 мм²)	6 x 16 мм² + 6 x 10 мм²
Nedbox 2 x 12	3 x (4 x 16 мм² + 4 x 10 мм²)	11 x 16 мм² + 11 x 10 мм²
Nedbox 3 x 12	4 x (4 x 16 мм² + 4 x 10 мм²)	15 x 16 мм² + 15 x 10 мм²
Nedbox 4 x 12	5 x (4 x 16 мм² + 4 x 10 мм²)	19 x 16 мм² + 19 x 10 мм²

Nedbox накладные распределительные щиты

2, 3 или 4 рейки по 12 модулей

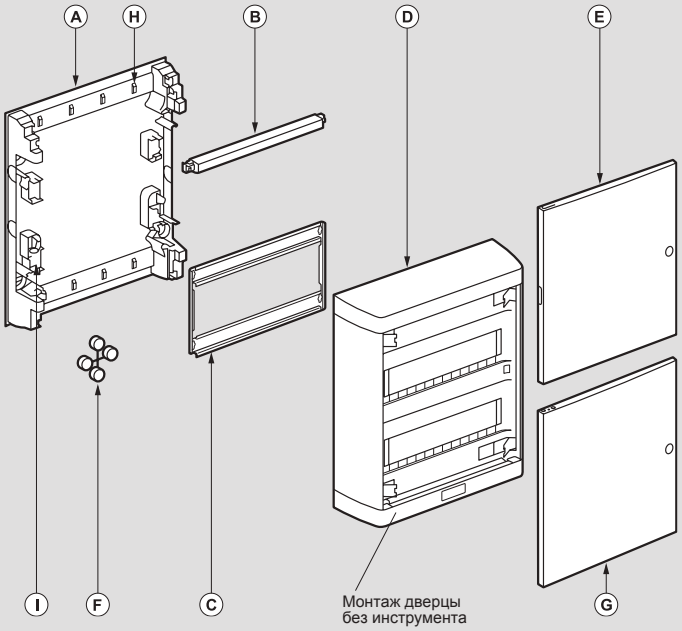

A: шасси щита
B: клеммный блок
C: шасси
D: крышка
E: дверь пластиковая
F: заглушки
G: металлическая дверь
H: фиксаторы кабеля
I: крепление для дополнительного клеммного блока

Разметка для кабель-канала

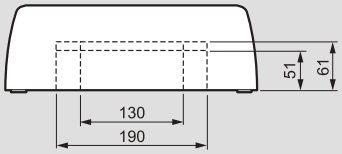

Габариты

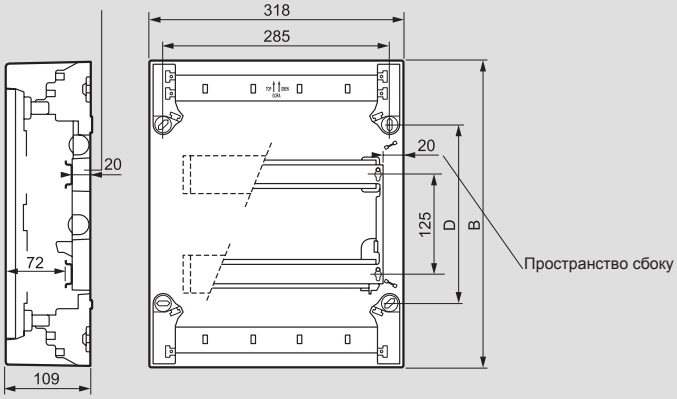

	24 мод.	36 мод.	48 мод.
B	380	505	630
D	225	350	475

1 рейка по 8 или 12 модулей

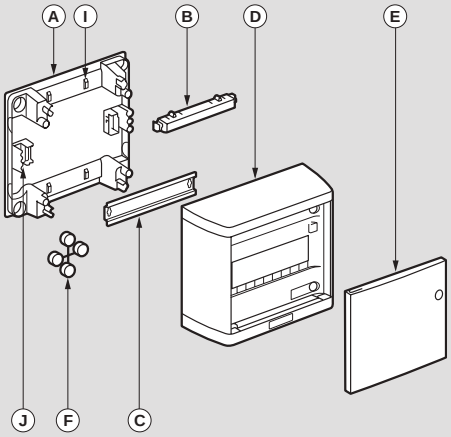

A: шасси щита
B: клеммный блок
C: рейка
D: крышка
E: дверь
F: заглушки
I: фиксатор кабеля
J: крепление для дополнительного клеммного блока

Разметка для кабель-канала

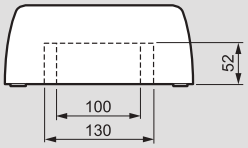

Габариты

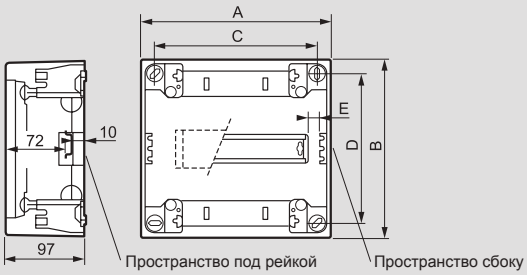

	8 мод.	12 мод.
A	225	317
B	210	240
C	195	287
D	180	150
E	14	9

Nedbox

встраиваемые распределительные щиты от 12 до 48 модулей

0 014 22

0 014 32

Встраиваемые щиты

Класс II ⧈, IP 40 - IK 07
Встраиваемые щиты для сухих перегородок или кирпичных стен
Соответствуют МЭК 61439-3
12 модулей на рейке (+ 2 вырезать по размеру)
Самозатухающие до 850°C в соответствии с EN 60695-2.1
Комплектуются двумя типами дверей:
- скругленными, толщиной 12/19 мм
- плоскими металлическими - 6 мм
Шаблон для разметки стены, клеммные блоки N+PE, монтажные аксессуары для фиксации щитка в нише, а также для объединения щитов поставляются в комплекте

Щиты со скругленными дверями

Упак.	Кат. № Белый RAL 9010	Кат. № Синий полу-прозрачный	Кол-во модулей	Кол-во реек	Габариты коробки (мм) Выс. x Шир. x Толщина
1	0 014 11	0 014 21	12 + 2	1	305 x 330 x 86
1	0 014 12	0 014 22	24 + 4	2	430 x 330 x 86
1	0 014 13	0 014 23	36 + 6	3	555 x 330 x 86
1	0 014 14	0 014 24	48 + 8	4	680 x 330 x 86

С плоскими металлическими дверями

(дверь и рама окрашены эпоксидной эмалью)

Упак.	Кат. № Белый RAL 9003	Кол-во модулей	Кол-во реек	Габариты коробки (мм) Выс. x Шир. x Толщина
1	0 014 31	12 + 2	1	305 x 330 x 86
1	0 014 32	24 + 4	2	430 x 330 x 86
1	0 014 33	36 + 6	3	555 x 330 x 86
1	0 014 34	48 + 8	4	680 x 330 x 86

Аксессуары

Упак.	Кат. №	
1	0 014 90	Набор креплений для сухих перегородок
1	0 014 91	Замок и ключ n° 850

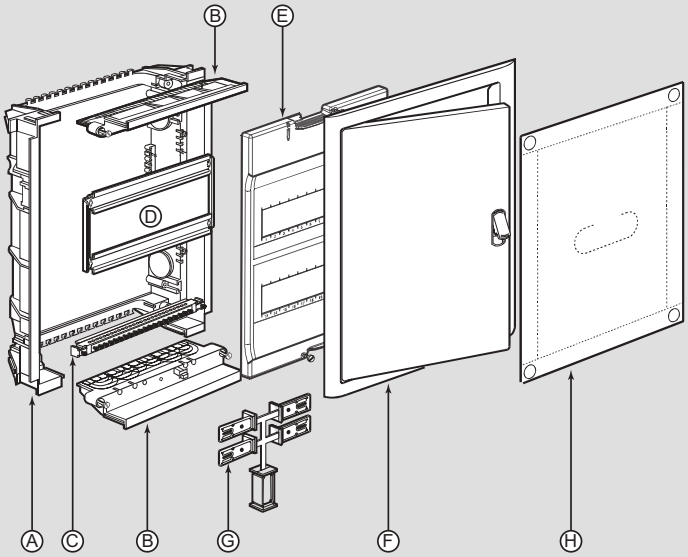

A - корпус
B - панели кабельных вводов
C - комплект шин
D - рейки
E - лицевая панель
F - рама с дверью
G - монтажные аксессуары
H - шаблон для разметки / защитный экран

Габариты

	1 x 12	2 x 12	3 x 12	4 x 12
A	305	430	555	680
B	335	460	585	710

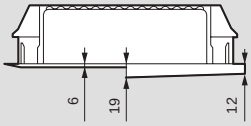

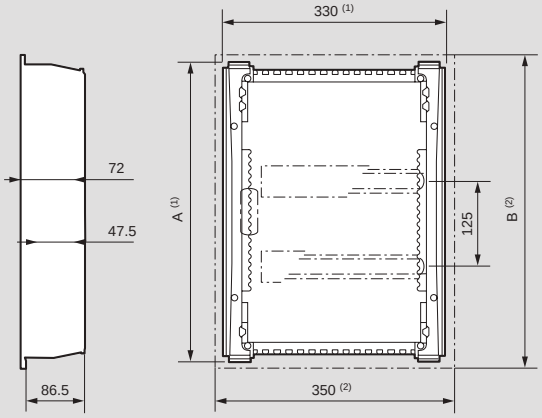

Клеммные блоки

Кат. №№	кол-во модулей	Сечение: Земля 1.5 - 16 мм²	Сечение: Земля 1.5 - 10 мм²	Сечение: Нейтраль 1.5 - 16 мм²	Сечение: Нейтраль 1.5 - 10 мм²
0 014 11/21/31	1 x (12+2)	6	6	6	6
0 014 12/22/32	2 x (12+2)	8	8	8(3)	8(3)
0 014 13/23/33	3 x (12+2)	15	15	12(3)	12(3)
0 014 14/24/34	4 x (12+2)	15	15	18(4)	18(4)

(1) Габариты коробки
(2) Внешние габариты
(3) Распределено на 2 блока
(4) Распределено на 3 блока

Practibox™ распределительные щитки скрытого монтажа

от 6 до 36 модулей

6 011 11

6 011 19

Степень защиты IP 40 – IK 07 с дверью*
Класс изоляции II
Номинальный ток In = 63 A
Соответствие МЭК 61439-3

Упак.	Кат. №	Щитки
		Цвет белый Поставляются без шин
1	6 011 10	1 рейка на 6 модулей
1	6 011 11	1 рейка на 8 модулей
1	6 011 12	1 рейка на 12 модулей
1	6 011 13	2 рейки на 12 модулей
1	6 011 14	3 рейки на 12 модулей
		Щитки с шинами PE+N
		Поставляются с шинами: – 1 x PE: 4 x 16^2 + 4 x 10^2 – 1 x N: 4 x 16^2 + 4 x 10^2
1	6 011 17	1 рейка на 12 модулей
1	6 011 18	2 рейки на 12 модулей
1	6 011 19	3 рейки на 12 модулей
		Аксесссуары
		Заглушка
20	0 016 60	Разделяемая на модули или 1/2 модулей Шириной 5 модулей, белая
		Шина N + PE
10	6 012 90	Нейтраль и земля, 2 x 8 зажимов
		Замок
1	0 019 66	Замок n° 850 Только для распределительных щитков на 2 или 3 рейки

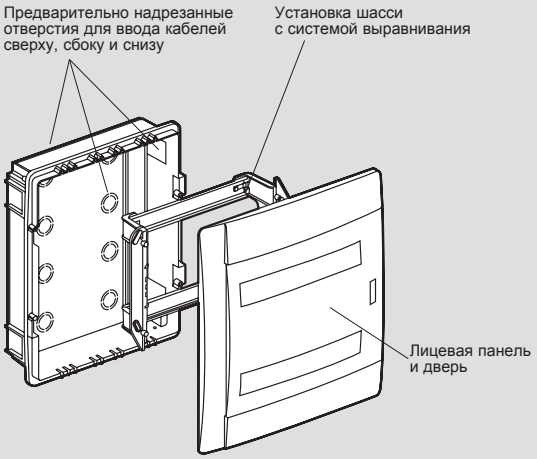

Габаритные размеры

• Щитки на 6, 8 и 12 модулей

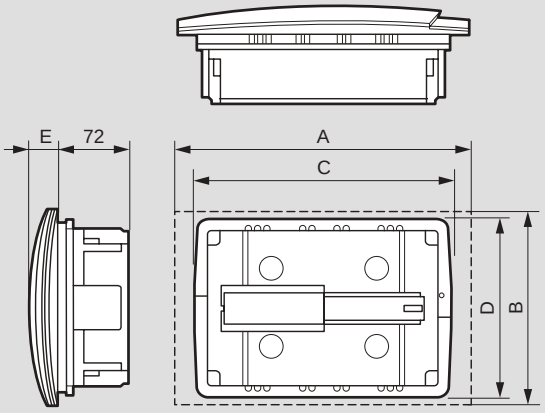

	Количество модулей		
	6 мод.	8 мод.	12 мод.
A	230	266	334
B	186	188	225
C	208	244	287
D	180	180	208
E	27	27	31

• Щитки на 24 и 36 модулей

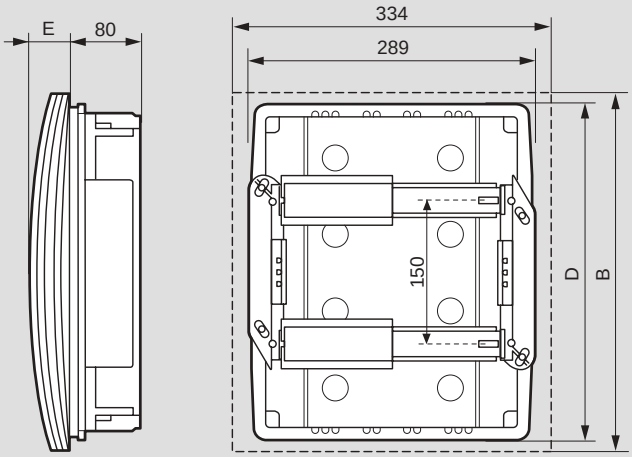

	Количество модулей	
	24 мод.	36 мод.
B	376	526
D	358	508
E	40	42

Mini S

распределительные накладные мини-щитки от 1 до 9 модулей

0 013 56

0 013 57

0 013 08

Упак.	Кат. №	IP 30 – Класс II	
		Соответствуют ГОСТ Р 50827-95 Пломбируемый корпус Снабжены DIN-рейками 35 x 7,5 мм Температура эксплуатации до 70°C Материал: ударопрочный и термостойкий ПВХ Поставляется без шин	
		Щитки накладные	
		Поставляются в пленке Состав комплекта : • 1 задняя панель с продолговатыми установочными отверстиями • 1 рейка	
		Щиток на 1-6 модуля	
		Кол-во устанавливаемых модулей	Размеры (мм) Высота x Ширина x Глубина
		Самозатухание до 750°C	
		Корпус с пластиковыми винтами	
10	0 013 01	1	140 x 30 x 72
10	0 013 02	2	140 x 50 x 72
10	0 013 04	4	160 x 90 x 74
		Самозатухание до 650°C	
		Корпус с металлическими винтами	
1/50	0 013 56	2	140 x 52 x 68
1/30	0 013 57	4	140 x 87 x 68
1/20	0 013 58	6	140 x 130 x 68
		Щиток на 6 модулей	
		Поставляется с 1 заземляющей шиной IP 2X с 4 отверстиями 1,5-16 мм²	
5	0 013 06	6	160 x 128 x 74
1/20	0 013 59	6	N 2x16/5x10 мм² PE 2x16/5x10 мм²
		Принадлежность	
10	0 013 98	Муфта эластичная для прокладки жесткой трубки или кабеля	
		Щитки на 8/9 модулей	
		Щиток mini Ekinoxe	
		Состав комплекта: • 1 задняя панель с продолговатыми установочными отверстиями • 1 рейка Поставляется с 1 заземляющим зажимом IP 2X с 8 отверстиями 1,5-16 мм² Крепление крышки 4 винтами с крупным шагом Пломбируемая крышка с комплектом для пломбирования Кат. № 0 013 89	
		Кол-во устанавливаемых модулей	Габариты (мм) Высота x Ширина x Глубина
1	0 013 08	(8 + 1)	180 x 190 x 83
		Двери IP 40 - IK 07	
2	0 013 28	Дверь белого цвета	
1	0 013 38	Дверь прозрачная	
		Принадлежности	
1	0 013 90	Замок № 850	
10	0 013 98	Муфта эластичная	

Mini S

распределительные щитки

Габариты (мм)

2 модуля

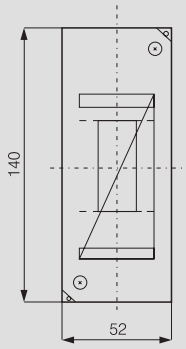

4 модуля

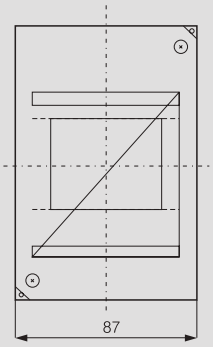

6 модулей

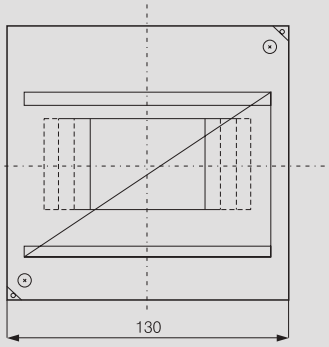

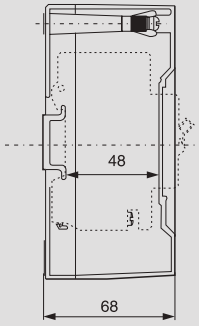

Посадочные размеры

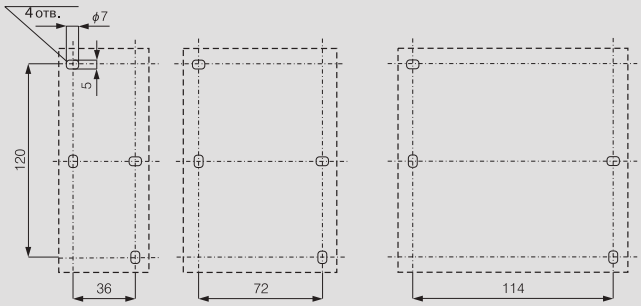

Plexo³

стойкие к внешним климатическим воздействиям распределительные щитки со степенью защиты IP 65 – IK 09, многофункциональные модули расширения и аксессуары

6 019 74

6 019 82

6 019 82 + 0 019 17

0 019 55

0 019 66

Самозатухание: стойкость к воздействию нагретой проволокой до температуры 650 °C
Соответствуют требованиям МЭК 61439-3
Распределительные щитки стойкие к внешним климатическим воздействиям. Степень защиты оболочки IP 65. Стойкость к внешним механическим воздействиям IK 09. Класс изоляции II
Щиток и двери можно перевернуть на 180°
Съемная монтажная рама и лицевые панели (начиная с двухрядных моделей)
Монтажная рейка с двумя позициями установки по глубине щитка для крепления модульных и немодульных аппаратов
Расстояние между рейками по высоте: 150 мм
Щиток можно оснастить перфорированной монтажной платой и сплошными лицевыми панелями для немодульных аппаратов.
Дверная ручка с замком, пломбирование двери и лицевой панели
Щиток из ударопрочного полистирола
Корпус светло-серого цвета L750A, дверь – темно-серая R746A
Поставляются с шинами N и PE, кроме щитка на 2 модуля Кат. № 0 019 02

Щитки на 2 … 8 модулей в ряд

Упак.	Кат. №	Количество рядов	Номинальный ток, А	Число модулей
1	0 019 02	1	32	2 (+1)
1	6 019 74	1	32	4
1	6 019 76	1	32	6
1	6 019 78	1	40	8

Щитки на 12 модулей в ряд

Упак.	Кат. №	Количество рядов	Номинальный ток, А	Количество заглушек шириной 5 модулей
1	6 019 81	1	63	1
1	6 019 82	2	90	2
1	6 019 83	3	90	3

Щитки на 18 модулей в ряд

Упак.	Кат. №	Количество рядов	Номинальный ток, А	Количество заглушек шириной 5 модулей
1	6 019 85	1	63	1
1	6 019 86	2	90	2
1	6 019 87	3	125	3
1	6 019 88	4	125	4

Многофункциональные модули расширения

Поставляются с поворотными шарнирами
Используются с щитками на 12 и 18 модулей, соединяются с помощью комплекта Кат. № 0 019 67
Могут комплектоваться устройствами управления и дополнительными аксессуарами: розетками P17 на 16 и 32 A со стандартным расстоянием между крепежными отверстиями, электромонтажными аксессуарами для Plexo IP 55 скрытого монтажа, устройствами Osmoz, модульной рейкой

Вертикальные

Упак.	Кат. №	
1	0 019 17	Для двухрядных щитков
1	0 019 18	Для трехрядных щитков

Аксессуары

Упак.	Кат. №	
		Замок
1	0 019 66	N° 850
		Набор для стыковки
2	0 019 67	Позволяет соединять щитки, а также щитки и модули расширения, с сохранением степени защиты IP65
		Набор для опломбирования
1	0 019 68	Набор из двух держателей пломб для лицевой части шкафа и восьми держателей пломб для лицевых панелей
		Петли для настенного монтажа
1	0 019 69	Комплект из четырех петель для монтажа на вертикальной поверхности
		Заглушки
20	0 019 61	Пять заглушек, разделяются на части шириной 1 или 1/2 модуля, серый цвет R746A
		Прокалываемые мембраны (без применения инструмента)
1	0 019 55	Набор мембран ISO: ∅32 мм – 2 шт., ∅25 мм – 5 шт., ∅20 мм – 10 шт.
		Сплошные лицевые панели
2	0 019 64	Для щитков на 12 модулей в ряд
2	0 019 65	Для щитков на 18 модулей в ряд
		Перфорированные монтажные платы
		Монтажную рейку можно заменить на плату LINA 25 для монтажа немодульных устройств
1	0 019 62	Высотой 150 мм, для щитков на 12 модулей в ряд
1	4 018 53	Высотой 150 мм, для щитков на 18 модулей в ряд
		Комплект поворотных шарниров
2	0 019 70	Комплект из двух шарниров для подвижного соединения лицевой части шкафа и основания
		Суппорт для монтажа Plexo³
5	0 019 71	Суппорт для монтажа позволяет полностью встроить оборудование гаммы Plexo, начиная с щитков в 2 ряда
		Суппорт для шин
1	0 019 72	Комплект из двух суппортов для однорядных щитков на 12 и 18 модулей
1	0 019 73	Комплект из двух суппортов для щитков от 2 до 4 рядов, от 24 до 72 модулей

Plexo³

стойкие к внешним климатическим воздействиям распределительные щитки со степенью защиты IP 65, многофункциональные модули расширения и принадлежности

Размеры:

Щитки шириной 2, 4, 6 и 8 модулей

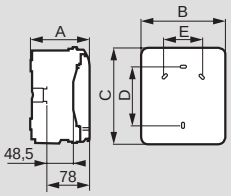

Кат. №	Размеры, мм				
	A	B	C	D	E
0 019 02	109	93	174	94	-
6 019 74	115.6	128	200	120	-
6 019 76	115.6	164	200	120	70
6 019 78	115.6	200	200	120	106

Щитки шириной 12 и 18 модулей

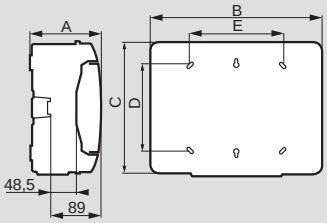

Кат. №	Размеры, мм				
	A	B	C	D	E
6 019 81	141	340	282	180	180
6 019 82	161	340	432	330	180
6 019 83	161	340	622	480	180
6 019 85	141	448	282	180	288
6 019 86	161	448	432	330	290
6 019 87	161	448	622	480	290
6 019 88	161	448	822	680	290

Вертикальные многофункциональные модули расширения

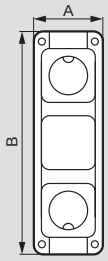

Кат. №	Размеры, мм	
	A	B
0 019 17	137	432
0 019 18	137	622

Количество выбивных отверстий с каждой стороны

Кат. №	Сверху/снизу			Слева/справа		
	∅ 20 мм	∅ 25 мм	∅ 32 мм	∅ 20 мм	∅ 25 мм	∅ 32 мм
0 019 02	2	–	–	–	–	–
6 019 74	2	1	–	2	–	–
6 019 76	4	1	–	2	–	–
6 019 78	6	1	–	2	–	–
6 019 81	7	2	2	–	–	2
6 019 82	13	2	2	–	–	3
6 019 83	13	2	2	–	–	4
6 019 85	12	2	3	–	–	2
6 019 86	13	4	3	–	–	3
6 019 87	13	4	3	–	–	4
6 019 88	13	4	3	–	–	5

Соответствие старых и новых Кат. №

Старые каталожные номера Plexo	Новые каталожные номера Plexo³	Количество рядов	Модулей по 17,5 мм
Щитки на 2 … 8 модулей в ряд			
0 017 32	0 019 02	1	2 (+1)
0 017 34	6 019 74	1	4
0 017 36	6 019 76	1	6
0 017 38	6 019 78	1	8
Щитки на 12 модулей в ряд			
0 017 41	6 019 81	1	12
0 017 42	6 019 82	2	24
0 017 43	6 019 83	3	36
Щитки на 18 модулей в ряд			
–	6 019 85	1	18
0 017 45	6 019 86	2	36
0 017 46	6 019 87	3	54
–	6 019 88	4	72

Сальники

Кат. №	Тип	Количество сальников в комплекте	∅	
			Мин. (мм)	Макс. (мм)
0 019 55	ISO 20	10	4	13
	ISO 25	5	9	18
	ISO 32	2	12	25

Стандартная комплектация щитков Plexo³

Кат. №	Кол-во модулей	Шины				Комплект сальников	Этикетки	Заглушки для лицевых панелей (5 модулей)
		N		PE				
		4-25	1,5-16	4-25	1,5-16			
0 019 02	2+1	–	–	–	–	+	+	–
6 019 74	4	–	4	–	4	+	+	–
6 019 76	6	–	4	–	4	+	+	–
6 019 78	8	–	8	–	8	+	+	–
6 019 81	12	1	12	1	12	+	+	1
6 019 82	2x12	1	16	1	16	+	+	2
6 019 83	3x12	1	21	1	21	+	+	2
6 019 85	1x18	1	16	1	16	+	+	1
6 019 86	2x18	1	21	1	21	+	+	2
6 019 87	3x18	1	26	1	26	+	+	3
6 019 88	4x18	1	34	1	34	+	+	3

Комплект для опломбирования

Кат. № 0 019 68

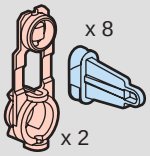

Опломбирование лицевой части корпуса щитка

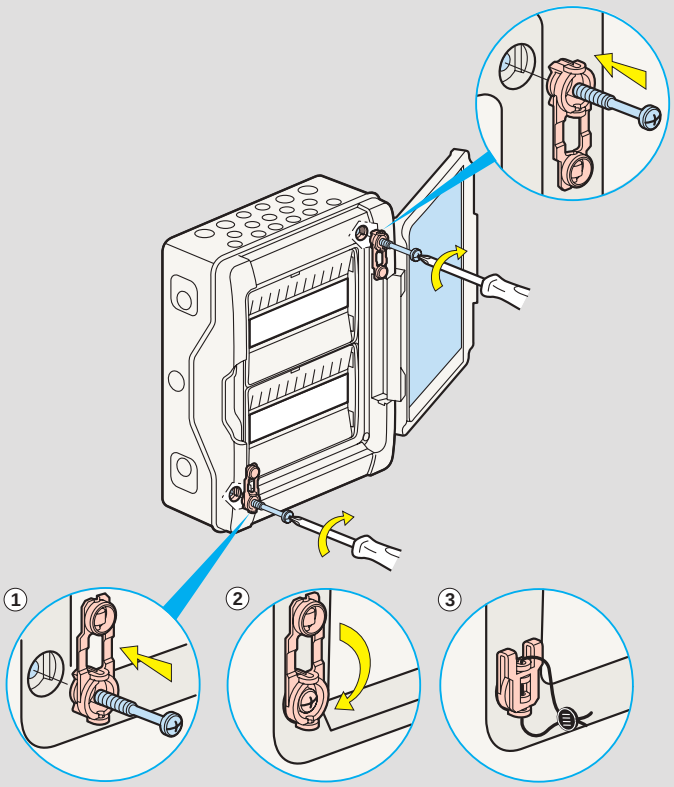

Опломбирование лицевых панелей щитка

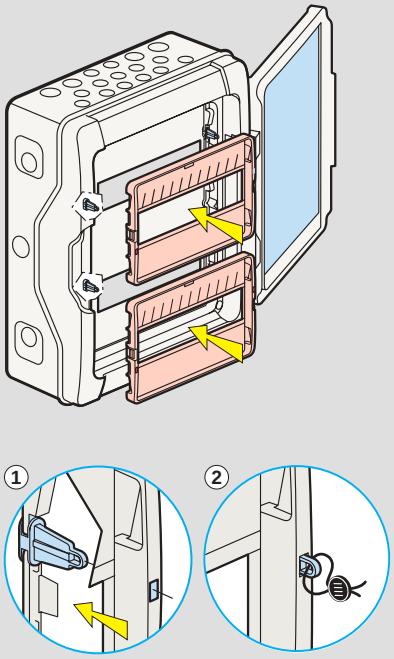

Комплект поворотных шарниров

Кат. № 0 019 70

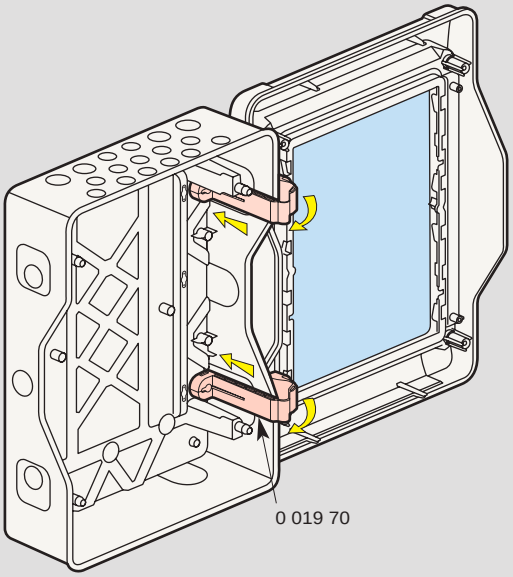

Шарниры соединяют заднюю и лицевую части корпуса щитка

Уплотнители кабельных вводов пластиковые IP 68

0 980 25

0 980 26

0 980 47

Технические характеристики **стр. 423**

Уплотнители кабельных вводов IP 68

Соответствуют UTE C 68-300 и 68-311
Имеют высокую вибростойкость и класс защиты IP 68. Обеспечивают надежную фиксацию кабеля.
Материал: полиамид RAL 7001
Поставляются с неопреновым уплотнителем и гайкой
Температурный диапазон -20 °C до +100 °C

Резьба P.G.

Упак.	Кат. №	P.G.	Диаметр кабеля (мм) Мин.	Диаметр кабеля (мм) Макс.
25	0 980 20	7	3.0	6.5
25	0 980 21	9	4.0	8.0
25	0 980 22	11	5.0	10.0
25	0 980 23	13	6.0	12.0
20	0 980 24	16	10.0	14.0
10	0 980 25	21	13.0	18.0
5	0 980 26	29	18.0	25.0
3	0 980 27	36	22.0	32.0
2	0 980 28	42	30.0	38.0
2	0 980 29	48	34.0	44.0

Резьба ISO

Упак.	Кат. №	ISO	Диаметр кабеля (мм) Мин.	Диаметр кабеля (мм) Макс.
25	0 980 00	12	3.0	6.5
25	0 980 01	16	4.0	8.0
25	0 980 03	20	6.0	12.0
10	0 980 05	25	13.0	18.0
5	0 980 06	32	18.0	25.0
3	0 980 07	40	22.0	32.0
2	0 980 08	50	30.0	38.0
2	0 980 09	63	34.0	44.0

Концевые заглушки ISO RAL 7001

Заглушки с шестиугольным основанием
с сохраняют степень защиты IP шкафа
Затягиваются с помощью ключа
Поставляются с неопреновым уплотнителем
Гайки заказываются отдельно

50	0 980 41	16
50	0 980 43	20
50	0 980 45	25
25	0 980 46	32
25	0 980 47	40

Промышленные кабеленесущие системы RTA
стр. 525

Уплотнители кабельных вводов пластиковые IP 55

0 968 00

0 968 07

0 968 09

0 968 23

0 968 43

Уплотнители пластиковые IP 55 RAL 7035

Уплотнители предназначены для ввода кабелей в оболочки электротехнических изделий, расположенные в помещениях офисно-административного и промышленного назначения и обеспечивают IP 55
Гайка заказывается отдельно
Материал: полиамид

Резьба ISO
По EN 50262

Упак.	Кат. №	ISO	Диаметр кабеля ∅ Мин., мм	Диаметр кабеля ∅ Макс., мм
50	0 968 00	12	4	6,5
50	0 968 01	16	5	10
50	0 968 03	20	10	14
50	0 968 05	25	13	18
25	0 968 06	32	18	25
10	0 968 07	40	22	32
10	0 968 08	50	30	38
10	0 968 09	63	34	44

Резьба P.G.
Соответствует требованиям UTE C 68-300 и 68-311

Упак.	Кат. №	P.G.	Диаметр кабеля ∅ Мин., мм	Диаметр кабеля ∅ Макс., мм
50	0 968 20	7	3,5	6
50	0 968 21	9	4	8
50	0 968 22	11	5	10
50	0 968 23	13,5	7	12
50	0 968 24	16	10	14
50	0 968 25	21	13	18
25	0 968 26	29	18	25
10	0 968 27	36	22	32
10	0 968 28	42	30	38
10	0 968 29	48	34	44

Гайки RAL 7035 для уплотнителей

Материал: полиамид
Сохраняют степень защиты шкафа
Затягиваются с помощью ключа

Резьба ISO

50	0 968 40	12
50	0 968 41	16
50	0 968 43	20
50	0 968 45	25
25	0 968 46	32
10	0 968 47	40
10	0 968 48	50
10	0 968 49	63
25	0 980 47	40

Резьба P.G.

50	0 968 30	7
50	0 968 31	9
50	0 968 32	11
50	0 968 33	13.5
50	0 968 34	16
50	0 968 35	21
25	0 968 36	29
10	0 968 37	36
10	0 968 38	42
10	0 968 39	48

Уплотнители кабельных вводов металлические IP 68

0 980 96

0 955 05

0 979 88

0 955 16

0 955 09

Упак.	Кат. №	Уплотнители металлические IP 68		
		Закрепление кабеля в уплотнителе осуществляется с помощью специального фиксатора с зубьями в виде пластинок, сжимающих кабель и противодействующих его вытягиванию Прокладка из неопрена обеспечивает IP 68 Гайки заказываются отдельно		
		Резьба ISO Соответствует EN 50262		
		ISO	Диаметр кабеля ∅ Мин., мм	Диаметр кабеля ∅ Макс., мм
20	0 955 01	16	4	9,5
20	0 955 03	20	7	13
10	0 955 05	25	8	16
5	0 955 06	32	11	21
5	0 955 07	40	15	27
2	0 955 08	50	22	35
2	0 955 09	63	35	48
		Резьба P.G. Соответствует UTE C 68-300 и 68-312		
		P.G.	Диаметр кабеля ∅ Мин., мм	Диаметр кабеля ∅ Макс., мм
20	0 955 10	7	3	6,5
20	0 955 11	9	4	9,5
20	0 955 12	11	6	11,5
20	0 955 13	13,5	7	13
20	0 955 14	16	8	15
10	0 955 15	21	11	19
10	0 955 16	29	16	26
10	0 955 17	36	22	34,5
2	0 955 18	42	27	40
2	0 955 19	48 DIN	35	48

		Гайки металлические для уплотнителей
		Резьба ISO
50	0 979 81	16
50	0 979 83	20
50	0 979 85	25
50	0 979 86	32
25	0 979 87	40
10	0 979 88	50
10	0 979 89	63
		Резьба P.G.
50	0 979 90	7
50	0 979 91	9
50	0 979 92	11
50	0 979 93	13.5
50	0 979 94	16
50	0 979 95	21
25	0 979 96	29
10	0 979 97	36
10	0 979 98	42
10	0 979 99	48

		Резиновое кольцо	
		Макс. ∅ кабеля, мм	∅ кольца, мм
100	0 980 90	3.5	6
100	0 980 91	6	10
100	0 980 92	7	11
100	0 980 93	12	17
100	0 980 94	13	19
100	0 980 95	15	22
100	0 980 96	17	22

Уплотнители металлические IP 68, защитные втулки

Металлические уплотнители кабельных вводов

Никелированная латунь (фиксатор кабеля из полиамида)
Диапазон рабочих температур: – 25 °C до + 85 °C

Габариты (мм)

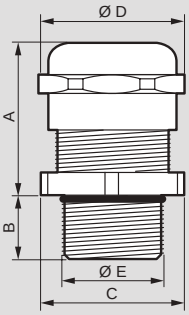

Резьба ISO

Кат. №	Резьба	A макс.	B	∅ D	C (под ключ)	∅ E	∅ сверления
0 955 01	ISO 16	25	5	19	17	15.9	16.2
0 955 03	ISO 20	27	6	24	22	19.8	20.4
0 955 05	ISO 25	27	7	30	27	24.6	25.4
0 955 06	ISO 32	31	8	36	34	31.6	32.5
0 955 07	ISO 40	34	8	46	42	39.7	40.5
0 955 08	ISO 50	37	9	60	55	49.7	50.8
0 955 09	ISO 63	45	10	70	65	62.6	64

Резьба P.G.

Кат. №	Резьба	A макс.	B	D	C (под ключ)	E	сверления
0 955 10	PG 7	21	5	15.6	14	12.4	12.7
0 955 11	PG 9	25	6	19	17	15.1	15.2
0 955 12	PG 11	25	6	22	20	18.4	18.6
0 955 13	PG 13.5	26	6.5	24	22	20.3	20.4
0 955 14	PG 16	28	6.5	26.6	24	22.4	22.5
0 955 15	PG 21	32	7	33	30	27.7	28.3
0 955 16	PG 29	36	8	44	40	36.9	37
0 955 17	PG 36	39	9	55.6	50	46.4	47
0 955 18	PG 42	42	10	63	58	54	54
0 955 19	PG 48	44	10	69.5	65	60	60

Металлические гайки

Никелированная латунь

Габариты (мм)

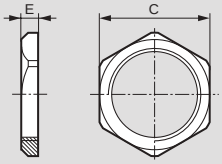

Резьба ISO

Кат. №	Резьба	C	E
0 979 81	ISO 16	19	3
0 979 83	ISO 20	24	3.5
0 979 85	ISO 25	30	4
0 979 86	ISO 32	36	4
0 979 87	ISO 40	46	5
0 979 88	ISO 50	60	5
0 979 89	ISO 63	70	6

Резьба P.G.

Кат. №	Резьба	C.	E
0 968 30	PG 7	15	2.8
0 968 31	PG 9	18	2.8
0 968 32	PG 11	21	3
0 968 33	PG 13.5	23	3
0 968 34	PG 16	26	3
0 968 35	PG 21	32	3.5
0 968 36	PG 29	41	4
0 968 37	PG 36	51	5
0 968 38	PG 42	60	6
0 968 39	PG 48	65	6.5

Резиновое кольцо

Диапазон рабочих температур: – 15 °C до + 60 °C
Резиновое кольцо Shore 60 для лучшего обжима кабеля
Уплотненные кабельные вводы

Габариты (мм)

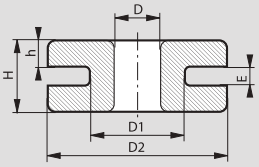

Кат. №	D (мм)	D 1 (мм)	D 2 (мм)	E (мм)	H (мм)	h (мм)
0 980 90	4	6	12	1	6	3
0 980 91	6	10	15	2	7	3
0 980 92	7	11	18	2	8	3
0 980 93	12	17	25	4	12	5
0 980 94	13	19	27	2	9	3.5
0 980 95	15	22	27.5	2	10	4
0 980 96	17	22	27.5	2	10	4

Пластиковые уплотнители кабельных вводов IP 68

Уплотнители кабельных вводов RAL 7035

Полиамид
Диапазон рабочих температур: – 20 °C до + 80 °C

Габариты (мм)

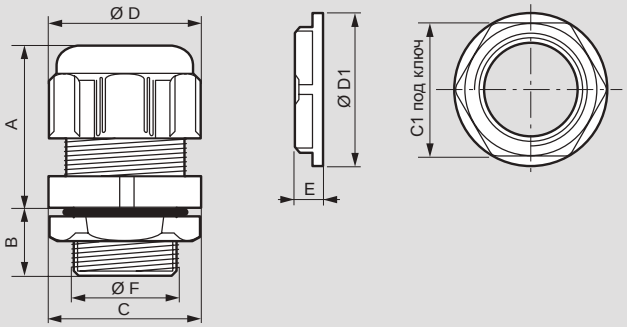

Резьба ISO

Кат. №	Резьба	A	B	D	C	F	сверла	C1	E	D1
0 980 00	ISO 12	22	10	16.8	15	11.9	12.7	19	5	21
0 980 01	ISO 16	26	10	21	19	15.9	16.2	22	5	24
0 980 03	ISO 20	29	12	26.5	24	19.8	20.4	26	6	28
0 980 05	ISO 25	35	15	36	33	24.8	25.4	32	6	35
0 980 06	ISO 32	40	15	46.5	42	31.6	32.5	42	7	43
0 980 07	ISO 40	49	17	58.5	53	39.9	40.5	50	7	56
0 980 08	ISO 50	54	17	66.5	60	50	50.8	60	8	66
0 980 09	ISO 63	54	18	75	68	62.9	64	75	8	82

Резьба P.G.

Кат. №	Резьба	A	B	D	C	F	сверла	C1	E	D1
0 980 20	PG 7	22	10	16.8	15	12.5	12.7	19	5	21
0 980 21	PG 9	26	10	21	19	15.2	15.2	22	5	24
0 980 22	PG 11	27	12	24.5	19	18.6	18.6	24	5	26
0 980 23	PG 13.5	29	12	26.5	24	20.4	20.4	26	6	28
0 980 24	PG 16	30	13	29.5	24	22.5	22.5	32	6	35
0 980 25	PG 21	35	15	36	33	28.3	28.3	36	6	38
0 980 26	PG 29	40	15	46.5	42	37	37	46	7	51
0 980 27	PG 36	49	17	58.5	53	47	47	60	7	66
0 980 28	PG 42	54	17	66.5	60	54	54	70	8	78
0 980 29	PG 48	54	18	75	68	60	60	75	8	82

Концевые заглушки ISO RAL 7001

Полиамид

Габариты (мм)

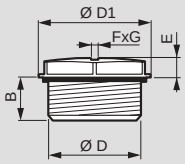

Кат. №	Резьба	D	D1	F x G	B	E
0 980 41	ISO 16	15.8	20.5	8 x 2	12	3.9
0 980 43	ISO 20	19.8	25	8 x 2	12	3.8
0 980 45	ISO 25	24.8	30.5	8 x 2	12	4.4
0 980 46	ISO 32	31.8	38	8 x 2	12	4.9
0 980 47	ISO 40	39.8	46.5	8 x 2	12.5	4.9

Пластиковые уплотнители кабельных вводов IP 55

Пластиковые уплотнители RAL 7001

Характеристики

Полиамид

Диапазон рабочих температур: – 20°C до + 100 °C

Уплотнители кабельных вводов

Габариты (мм)

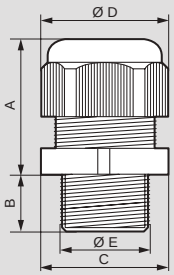

Резьба ISO

Кат. №	Резьба	A макс.	B	∅ D	C	∅ E	∅ сверла
0 968 00	ISO 12	23	8	19	16	11.8	12.7
0 968 01	ISO 16	28	15	25	22	15.8	16.2
0 968 03	ISO 20	34	15	29	26	19.9	20.4
0 968 05	ISO 25	36	15	35	30	24.8	25.4
0 968 06	ISO 32	40	15	46	42	31.6	32.5
0 968 07	ISO 40	47	18	53	52	39.8	40.5
0 968 08	ISO 50	48	18	65	58	49.8	50.8
0 968 09	ISO 63	55	18.5	71	66	62.6	64

Резьба P.G.

Кат. №	Резьба	A макс.	B	D	C	E	сверла
0 968 20	PG 7	23	8	17	15	12.1	12.7
0 968 21	PG 9	27	8	22	19	15.1	15.2
0 968 22	PG 11	31	8	25	22	18.2	18.6
0 968 23	PG 13.5	32	9	27	24	20.2	20.4
0 968 24	PG 16	32	10	29	27	22.3	22.5
0 968 25	PG 21	35	11	39	33	28.7	28.3
0 968 26	PG 29	41	11	46	42	36.9	37
0 968 27	PG 36	50	14.5	59	53	46.4	47
0 968 28	PG 42	52	14.5	66	59	53.5	54
0 968 29	PG 48	52	14.5	70	64	59.9	60

Гайки RAL 7035

Полиамид

Габариты (мм)

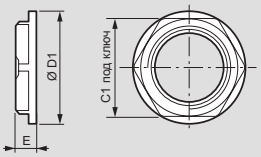

Резьба ISO

Кат. №	Резьба	C1	E	D1
0 968 40	ISO 12	17	5	19
0 968 41	ISO 16	22	5	24
0 968 43	ISO 20	26	6	28
0 968 45	ISO 25	32	6	35
0 968 46	ISO 32	42	7	46
0 968 47	ISO 40	50	7	56
0 968 48	ISO 50	60	8	66
0 968 49	ISO 63	75	8	81

Резьба P.G.

Кат. №	Резьба	C1.	E	D1
0 968 30	PG 7	19	5	21
0 968 31	PG 9	22	5	24
0 968 32	PG 11	24	5	26
0 968 33	PG 13.5	26	6	28
0 968 34	PG 16	32	6	35
0 968 35	PG 21	36	7	38
0 968 36	PG 29	46	7	51
0 968 37	PG 36	60	8	66
0 968 38	PG 42	64	8	72
0 968 39	PG 48	69	8	77

Распределительные шкафы XL³ S: прочность и простота

Серия XL³ S была разработана, чтобы упростить создание распределительных щитов. Преимуществами этой новой серии шкафов заводской сборки являются прочность, жесткость и надежность, а также наличие множества аксессуаров, упрощающих и ускоряющих электромонтаж.

Металлические шкафы поставляются трех типоразмеров, что позволяет удовлетворить все требования проектов распределительных щитов на токи от 160 А до 4000 А в жилых домах, офисах, гостиницах торговых центрах и т.д.

XL³ S 160 готовые к эксплуатации шкафы на токи до 160 А (стр. 458-461)

- Степень защиты IP 30 без двери, IP 40 с дверью
- 24 или 36 модулей в ряду
- Монтаж настенный или встраиваемый
- Поставляются в комплекте со рейками и лицевыми панелями
- Металлическая или стеклянная дверь заказывается отдельно
- Для установки: модульного оборудования, монтируемого на DIN-рейку, автоматических выключателей в литом корпусе DRX 125 и DPX³ 160

Количество модулей в ряду	24	36
Количество рядов	от 2 до 8	от 4 до 8
Количество модулей	от 48 до 192	от 144 до 288

XL³ S 630 распределительные шкафы до 630 А (стр. 444-457)

- Степень защиты IP 30 без двери, IP 40 с дверью
- 16, 24 или 36 модулей в ряду
- Оборудованы монтажными стойками и поставляются с суппортами для лицевых панелей
- Металлические или стеклянные двери и боковые панели заказываются отдельно
- В шкафы можно установить аппараты до 630 А

Количество модулей в ряду Полезная ширина	Полезная высота (мм)	
	Шкаф	Внешняя кабельная секция
16 модулей 350 мм	750 900 1050 1200 1350 1500 1650 1800 1950 2100 2250	750 900 1050 1200 1350 1500 1650 1800 1950 2100 2250
24 модуля 500 мм		
36 модулей 700 мм		

XL³ S 4000 распределительные шкафы до 4000 А (стр. 424-443)

- Степень защиты IP 30 без двери, IP 40 с дверью
- 16, 24 или 36 модулей в ряду
- Металлические или стеклянные двери, боковые или задние панели, суппорты для лицевых панелей и монтажные стойки заказываются отдельно
- В шкафы можно установить аппараты до 4000 А

Количество модулей в ряду Полезная ширина	Глубина (мм)	Полезная высота (мм)	
		Шкаф	Внешняя кабельная секция
16 модулей 350 мм	400 600 800	1800 2000	1800 2000
24 модуля 500 мм			
36 модулей 700 мм			

XL³ S 4000

таблица выбора

АППАРАТ	ШКАФ	ПОЛОЖЕНИЕ	КОНФИГУРАЦИЯ
	КРЕПЛЕНИЕ НА РЕЙКЕ		
МОДУЛЬНЫЙ АВТОМАТИЧЕСКИЙ ВЫКЛЮЧАТЕЛЬ	Ширина 16 модулей	Вертикальное	-
	Ширина 24 модуля	Вертикальное	-
	Ширина 36 модулей	Вертикальное	-
DPX³ 160	Ширина 16 модулей	Вертикальное	Без бокового электродвигательного привода
		Вертикальное	С блоком дифф. защиты, без бокового электродвигательного привода
		Вертикальное	С боковым электродвигательным приводом
	Ширина 24 модуля	Вертикальное	Без бокового электродвигательного привода
		Вертикальное	С блоком дифф. защиты, без бокового электродвигательного привода
		Вертикальное	С боковым электродвигательным приводом
	Ширина 36 модулей	Вертикальное	Без бокового электродвигательного привода
		Вертикальное	С блоком дифф. защиты, без бокового электродвигательного привода
		Вертикальное	С боковым электродвигательным приводом
DPX³ 250	Ширина 16 модулей	Вертикальное	Без бокового электродвигательного привода
		Вертикальное	С блоком дифф. защиты, без бокового электродвигательного привода
		Вертикальное	С боковым электродвигательным приводом
		Вертикальное	С блоком дифф. защиты и крышкой выводов
	Ширина 24 модуля	Вертикальное	Без бокового электродвигательного привода
		Вертикальное	С блоком дифф. защиты, без бокового электродвигательного привода
		Вертикальное	С боковым электродвигательным приводом
		Вертикальное	С блоком дифф. защиты и крышкой выводов
	Ширина 36 модулей	Вертикальное	Без бокового электродвигательного привода
		Вертикальное	С блоком дифф. защиты, без бокового электродвигательного привода
		Вертикальное	С боковым электродвигательным приводом
		Вертикальное	С блоком дифф. защиты и крышкой выводов
DPX³ 160	КРЕПЛЕНИЕ НА ПЛАСТИНЕ		
	Ширина 16 модулей	Горизонтальное на боковых монтажных стойках	3П
			4П с или без блока дифф. защиты
	Ширина 24 модуля	Горизонтальное на боковых монтажных стойках	3П
			4П с или без блока дифф. защиты
	Ширина 36 модулей	Горизонтальное на боковых монтажных стойках	3П
			4П с или без блока дифф. защиты
	Ширина 16 модулей	Горизонтальное на центральной монтажной стойке	3П
			4П с или без блока дифф. защиты
	Ширина 24 модуля	Горизонтальное на центральной монтажной стойке	3П
			4П с или без блока дифф. защиты
	Ширина 36 модулей	Горизонтальное на центральной монтажной стойке	3П
			4П с или без блока дифф. защиты
	Ширина 16 модулей	Вертикальное	3П или 4П
			4П с блоком дифф. защиты
	Ширина 24 модуля	Вертикальное	3П
			4П
			4П с блоком дифф. защиты
	Ширина 36 модулей	Вертикальное	3П
			4П
			4П с блоком дифф. защиты
DPX³ 250	Ширина 16 модулей	Горизонтальное на боковых монтажных стойках	3П
			4П с или без блока дифф. защиты
	Ширина 24 модуля	Горизонтальное на боковых монтажных стойках	3П
			4П с или без блока дифф. защиты
	Ширина 36 модулей	Горизонтальное на боковых монтажных стойках	3П
			4П с или без блока дифф. защиты
	Ширина 16 модулей	Горизонтальное на центральной монтажной стойке	3П
			4П с или без блока дифф. защиты
	Ширина 24 модуля	Горизонтальное на центральной монтажной стойке	3П
			4П с или без блока дифф. защиты
	Ширина 36 модулей	Горизонтальное на центральной монтажной стойке	3П
			4П с или без блока дифф. защиты
	Ширина 16 модулей	Вертикальное	3П или 4П
			4П с блоком дифф. защиты
	Ширина 24 модуля	Вертикальное	3П
			4П
			4П с блоком дифф. защиты
	Ширина 36 модулей	Вертикальное	3П
			4П
			4П с блоком дифф. защиты

ЭЛЕМЕНТЫ КРЕПЛЕНИЯ			ЛИЦЕВАЯ ПАНЕЛЬ	
РЕЙКА	МОНТАЖНАЯ ПЛАСТИНА	КРОНШТЕЙНЫ	ВЫСОТА (ММ)	
КРЕПЛЕНИЕ НА РЕЙКЕ				
3 382 20	-	-	150	3 382 51
3 382 23	-	-	150	3 382 52
3 382 26	-	-	150	3 382 53
3 382 20 + 4 210 71	-	-	300	3 382 71
3 382 20 + 4 210 73	-	-	300	3 382 71
3 382 20 + 4 210 68	-	-	300	3 382 71
3 382 23 + 4 210 71	-	-	300	3 382 72
3 382 23 + 4 210 73	-	-	300	3 382 72
3 382 23 + 4 210 68	-	-	300	3 382 72
3 382 26 + 4 210 71	-	-	300	3 382 73
3 382 26 + 4 210 73	-	-	300	3 382 73
3 382 26 + 4 210 68	-	-	300	3 382 73
3 382 20 + 4 210 72	-	-	300	3 382 71
3 382 20 + 4 210 74	-	-	300	3 382 71
3 382 20 + 4 210 69	-	-	300	3 382 71
3 382 20 + 4 210 74	-	-	400	3 382 81
3 382 23 + 4 210 72	-	-	300	3 382 72
3 382 23 + 4 210 74	-	-	300	3 382 72
3 382 23 + 4 210 69	-	-	300	3 382 72
3 382 23 + 4 210 74		-	400	3 382 82
3 382 26 + 4 210 72	-	-	300	3 382 73
3 382 26 + 4 210 74	-	-	300	3 382 73
3 382 26 + 4 210 69	-	-	300	3 382 73
3 382 26 + 4 210 74	-	-	400	3 382 83
КРЕПЛЕНИЕ НА ПЛАСТИНЕ				
-	3 383 01	-	150	3 383 51
-	3 383 01	-	150	3 383 51
-	3 383 04	-	150	3 383 54
-	3 383 04	-	150	3 383 54
-	3 383 07	-	150	3 383 57
-	3 383 07	-	150	3 383 57
-	3 396 20	-	100	3 383 50
-	3 396 10	-	150	3 383 51
-	3 396 20	-	100	3 383 53
-	3 396 10	-	150	3 383 54
-	3 396 20	-	100	3 383 56
-	3 396 10	-	150	3 383 57
-	3 383 20	-	300	3 382 71
-	3 383 21	-	300	3 382 71
-	3 383 23	-	300	3 382 72
-	3 383 24	-	300	3 382 72
-	3 383 25	-	300	3 382 72
-	3 383 26	-	300	3 382 73
-	3 383 27	-	300	3 382 73
-	3 383 28	-	300	3 382 73
-	3 384 01	-	150	3 384 50
-	3 384 01	-	200	3 384 51
-	3 384 04	-	150	3 384 53
-	3 384 04	-	200	3 384 54
-	3 384 06	-	150	3 384 56
-	3 384 06	-	200	3 384 57
-	3 396 21	-	150	3 384 50
-	3 396 11	-	200	3 384 51
-	3 396 21	-	150	3 384 53
-	3 396 11	-	200	3 384 54
-	3 396 21	-	150	3 384 56
-	3 396 11	-	200	3 384 57
-	3 384 20	-	300	3 382 71
-	3 384 21	-	300	3 382 71
-	3 384 23	-	300	3 382 72
-	3 384 24	-	300	3 382 72
-	3 384 25	-	300	3 382 72
-	3 384 26	-	300	3 382 73
-	3 384 27	-	300	3 382 73
-	3 384 28	-	300	3 382 73

XL³ S 4000

таблица выбора

АППАРАТ	ШКАФ	ПОЛОЖЕНИЕ	КОНФИГУРАЦИЯ
	КРЕПЛЕНИЕ НА РЕЙКЕ		
DRX 250 HP	Ширина 16 модулей	Горизонтальное	3П
			4П с или без блока дифф. защиты
	Ширина 24 модуля	Горизонтальное	3П
			4П с или без блока дифф. защиты
	Ширина 36 модулей	Горизонтальное	3П
			4П с или без блока дифф. защиты
	Ширина 16 модулей	Вертикальное	3П
			4П с или без блока дифф. защиты
	Ширина 24 модуля	Вертикальное	3П
			4П с или без блока дифф. защиты
	Ширина 36 модулей	Вертикальное	3П
			4П с или без блока дифф. защиты
DRX 630 / DPX³ 630	Ширина 16 модулей	Горизонтальное на боковых монтажных стойках	3П
			4П
	Ширина 24 модуля	Горизонтальное на боковых монтажных стойках	3П
			4П
	Ширина 36 модулей	Горизонтальное на боковых монтажных стойках	3П
			4П
	Ширина 16 модулей	Горизонтальное на центральной монтажной стойке	3П
			4П с или без блока дифф. защиты
	Ширина 24 модуля	Горизонтальное на центральной монтажной стойке	3П
			4П с или без блока дифф. защиты
	Ширина 36 модулей	Горизонтальное на центральной монтажной стойке	3П
			4П без блока дифф. защиты
			4П с блоком дифф. защиты
	Ширина 16 модулей	Вертикальное	3П или 4П без блока дифф. защиты
			4П с блоком дифф. защиты
	Ширина 24 модуля	Вертикальное	3П или 4П без блока дифф. защиты
			4П с блоком дифф. защиты
	Ширина 36 модулей	Вертикальное	3П или 4П без блока дифф. защиты
			4П с блоком дифф. защиты
DPX-IS 630	Ширина 24 модуля	Горизонтальное на боковых монтажных стойках	3П или 4П
	Ширина 36 модулей	Горизонтальное на боковых монтажных стойках	3П или 4П
		Горизонтальное на центральной монтажной стойке	3П
	Ширина 16 модулей	Вертикальное	3П или 4П
	Ширина 24 модуля	Вертикальное	3П или 4П
	Ширина 36 модулей	Вертикальное	3П или 4П
DPX³ 1600	Ширина 24 модуля	Горизонтальное	3П
			4П
	Ширина 36 модулей	Горизонтальное	3П
			4П
	Ширина 16 модулей	Вертикальное	3П
	Ширина 24 модуля	Вертикальное	3П/4П
	Ширина 36 модулей	Вертикальное	3П/4П
DPX-IS 1600	Ширина 24 модуля	Горизонтальное	3П
		Горизонтальное	4П
	Ширина 36 модулей	Горизонтальное	3П
		Горизонтальное	4П
	Ширина 16 модулей	Вертикальное	3П
	Ширина 24 модуля	Вертикальное	3П/4П
	Ширина 36 модулей	Вертикальное	3П/4П

1: На боковых монтажных стойках
2: На центральной монтажной стойке

ЭЛЕМЕНТЫ КРЕПЛЕНИЯ			ЛИЦЕВАЯ ПАНЕЛЬ	
РЕЙКА	МОНТАЖНАЯ ПЛАСТИНА	КРОНШТЕЙНЫ	ВЫСОТА (ММ)	
КРЕПЛЕНИЕ НА РЕЙКЕ				
-	3 386 01(1) / 3 396 24(2)	-	150	3 386 50
-	3 386 01(1) / 3 396 16(2)	-	200	3 386 51
-	3 386 04(1) / 3 396 24(2)	-	150	3 386 53
-	3 386 04(1) / 3 396 16(2)	-	200	3 386 54
-	3 386 07(1) / 3 396 24(2)	-	150	3 386 56
-	3 386 07(1) / 3 396 16(2)	-	200	3 386 57
-	3 386 20	-	300	3 386 70
-	3 386 21	-	300	3 386 71
-	3 386 23	-	300	3 386 73
-	3 386 24	-	300	3 386 74
-	3 386 26	-	300	3 386 76
-	3 386 26	-	300	3 386 77
-	3 387 01	-	200	3 387 51
-	3 387 01	-	200	3 387 51
-	3 387 04	-	200	3 387 54
-	3 387 04	-	200	3 387 54
-	3 387 07	-	200	3 387 57
-	3 387 07	-	200	3 387 57
-	3 396 22	-	150	3 387 50
-	3 396 12	-	200	3 387 51
-	3 396 22	-	150	3 387 53
-	3 396 12	-	200	3 387 54
-	3 396 22	-	150	3 387 56
-	3 396 12	-	200	3 387 57
-	3 396 12	-	200	3 387 58
-	3 387 20	-	400	3 387 70
-	3 387 21	-	600	3 387 71
-	3 387 24	-	400	3 387 74
-	3 387 25	-	600	3 387 75
-	3 387 27	-	400	3 387 77
-	3 387 28	-	600	3 387 78
-	3 390 02	-	300	3 390 41
-	3 390 14	-	300	3 390 43
-	3 396 14	-	300	3 390 43
-	3 390 20	-	400	3 390 50
-	3 390 22	-	400	3 390 52
-	3 390 24	-	400	3 390 54
-	3 388 01	-	300	3 388 41
-	3 388 02	-	400	3 388 42
-	3 388 03	-	300	3 388 43
-	3 388 04	-	400	3 388 44
-	3 388 10	-	350	3 388 50
-	3 388 12	-	350	3 388 52
-	3 388 14	-	350	3 388 54
-	3 388 01	-	300	3 388 61
-	3 388 02	-	400	3 388 62
-	3 388 03	-	300	3 388 63
-	3 388 04	-	400	3 388 64
-	3 388 10	-	350	3 388 70
-	3 388 12	-	350	3 388 72
-	3 388 14	-	350	3 388 74

XL³ S 4000

таблица выбора (продолжение)

АППАРАТ	ШКАФ	ПОЛОЖЕНИЕ	КОНФИГУРАЦИЯ
	КРЕПЛЕНИЕ НА РЕЙКЕ		
SPX 000	Ширина 16 модулей	Вертикальное	3П
	Ширина 24 модуля	Вертикальное	3П
	Ширина 36 модулей	Вертикальное	3П
SPX 00	Ширина 16 модулей	Вертикальное	3П
	Ширина 24 модуля	Вертикальное	3П
	Ширина 36 модулей	Вертикальное	3П
SPX 1	Ширина 16 модулей	Вертикальное	3П
	Ширина 24 модуля	Вертикальное	3П
	Ширина 36 модулей	Вертикальное	3П
SPX 2	Ширина 16 модулей	Вертикальное	3П
	Ширина 24 модуля	Вертикальное	3П
	Ширина 36 модулей	Вертикальное	3П
SPX 3	Ширина 24 модуля	Вертикальное	3П
	Ширина 36 модулей	Вертикальное	3П
	КРЕПЛЕНИЕ НА ШИНАХ		
SPX 000	Ширина 16 модулей	Вертикальное	3П
	Ширина 24 модуля	Вертикальное	3П
	Ширина 36 модулей	Вертикальное	3П
SPX 00	Ширина 16 модулей	Вертикальное	3П
	Ширина 24 модуля	Вертикальное	3П
	Ширина 36 модулей	Вертикальное	3П
SPX 1	Ширина 16 модулей	Вертикальное	3П
	Ширина 24 модуля	Вертикальное	3П
	Ширина 36 модулей	Вертикальное	3П
SPX 2	Ширина 24 модуля	Горизонтальное(1)	3П
	Ширина 36 модулей	Горизонтальное(2)	3П
	Ширина 16 модулей	Вертикальное	3П
	Ширина 24 модуля	Вертикальное/Горизонтальное(1)	3П
	Ширина 36 модулей	Вертикальное/Горизонтальное(2)	3П
SPX 3	Ширина 24 модуля	Горизонтальное(1)	3П
	Ширина 36 модулей	Горизонтальное(2)	3П
	Ширина 24 модуля	Вертикальное/Горизонтальное(1)	3П
	Ширина 36 модулей	Вертикальное/Горизонтальное(2)	3П
SPX3-V	Ширина 36 модулей	Горизонтальное	-
	Ширина 24 модуля	Вертикальное	-
	Ширина 36 модулей	Вертикальное	-
	КРЕПЛЕНИЕ НА ПЛАСТИНЕ		
SPX-D 160	Ширина 16 модулей	Вертикальное	3П/4П
	Ширина 24 модуля	Вертикальное	3П/4П
	Ширина 36 модулей	Вертикальное	3П/4П
SPX-D 250	Ширина 24 модуля	Вертикальное	3П/4П
	Ширина 36 модулей	Вертикальное	3П/4П
SPX-D 400	Ширина 24 модуля	Вертикальное	3П/4П
	Ширина 36 модулей	Вертикальное	3П/4П
SPX-D 630	Ширина 24 модуля	Вертикальное	3П/4П
	Ширина 36 модулей	Вертикальное	3П/4П
DMX³ ТИПОРАЗМЕРА 0	Ширина 16 модулей	Стационарное исполнение	3П
	Ширина 24 модуля	Стационарное исполнение	3П/4П
	Ширина 36 модулей	Стационарное исполнение	3П/4П
	Ширина 16 модулей	Выкатное исполнение	3П
	Ширина 24 модуля	Выкатное исполнение	3П/4П
	Ширина 36 модулей	Выкатное исполнение	3П/4П
DMX³ ТИПОРАЗМЕРА 1	Ширина 24 модуля	Стационарное и выкатное исполнение	3П/4П
	Ширина 36 модулей	Стационарное и выкатное исполнение	3П/4П
DMX³ ТИПОРАЗМЕРА 2	Ширина 36 модулей	Стационарное и выкатное исполнение	3П/4П

1: С траверсом Кат. № 3 379 81
2: С траверсом Кат. № 3 379 82

ЭЛЕМЕНТЫ КРЕПЛЕНИЯ			ЛИЦЕВАЯ ПАНЕЛЬ	
РЕЙКА	МОНТАЖНАЯ ПЛАСТИНА	КРОНШТЕЙНЫ	ВЫСОТА (ММ)	
КРЕПЛЕНИЕ НА РЕЙКЕ				
-	3 392 60	-	300	3 392 70
-	3 392 61	-	300	3 392 71
-	3 392 62	-	300	3 392 72
-	3 392 60	-	300	3 393 00
-	3 392 61	-	300	3 393 01
-	3 392 62	-	300	3 393 02
-	3 393 20	-	400	3 393 30
-	3 393 21	-	400	3 393 31
-	3 393 22	-	400	3 393 32
-	3 393 50	-	400	3 393 60
-	3 393 51	-	400	3 393 61
-	3 393 52	-	400	3 393 62
-	3 393 81	-	400	3 393 91
-	3 393 82	-	400	3 393 92
КРЕПЛЕНИЕ НА ШИНАХ				
-	-	3 392 50	300	3 392 70
-	-	3 392 50	300	3 392 71
-	-	3 392 50	300	3 392 72
-	-	3 392 50	300	3 393 00
-	-	3 392 50	300	3 393 01
-	-	3 392 50	300	3 393 02
-	-	3 392 50	400	3 393 30
-	-	3 392 50	400	3 393 31
-	-	3 392 50	400	3 393 32
-	-	3 392 50	500	3 393 65
-	-	3 392 50	500	3 393 66
-	-	3 392 50	400	3 393 60
-	-	3 392 50	400	3 393 61
-	-	3 392 50	400	3 393 62
-	-	3 392 50	500	3 393 95
-	-	3 392 50	500	3 393 96
-	-	3 392 50	400	3 393 91
-	-	3 392 50	400	3 393 92
-	-	3 394 51	800	3 394 54
-	-	3 394 50	800	3 394 52
-	-	3 394 50	800	3 394 53
КРЕПЛЕНИЕ НА ПЛАСТИНЕ				
-	3 394 60	-	300	3 394 71
-	3 394 61	-	300	3 394 73
-	3 394 62	-	300	3 394 75
-	3 394 81	-	450	3 394 93
-	3 394 82	-	450	3 394 95
-	3 394 81	-	450	3 394 93
-	3 394 82	-	450	3 394 95
-	3 395 21	-	450	3 395 33
-	3 395 22	-	450	3 395 35
-	3 391 01	-	600	3 391 20
-	3 391 03	-	600	3 391 23
-	3 391 05	-	600	3 391 25
-	3 391 01	-	600	3 391 30
-	3 391 03	-	600	3 391 33
-	3 391 05	-	600	3 391 35
-	3 391 43	-	600	3 391 63
-	3 391 45	-	600	3 391 65
-	3 391 85	-	600	3 392 05

XL³ S 4000

распределительные шкафы и оборудование

3 380 05 + 3 382 00
+ 3 382 02 + 3 382 03

3 380 06 + 3 382 00
+ 3 382 03 x 2

3 380 07 + 3 382 00 +
3 382 03 + 3 382 04

Двери, боковые или задние панели, опорные рамы для лицевых панелей и монтажные стойки заказываются отдельно. Предназначены установки аппаратов на токи до 4000 А
Используются для создания силовых комплектных устройств распределения и управления в соответствии с МЭК 61439-2
IP 30 без двери, IP 40 с дверью
Габаритная высота 2000 или 2200 мм
Вместимость 16 модулей на рейку (шкафы шириной 424 мм), 24 модуля на рейку (шкафы шириной 574 или 800 мм с внутренней кабельной секцией), 36 модулей на рейку (шкафы шириной 774 мм)
Полезная высота лицевой панели 1800 мм или 2000 мм

Шкафы высотой 2000 мм

Упак.	Кат. №	Высота лицевой панели (мм)	Количество модулей в ряду	Ширина (мм) общая	Ширина (мм) полезная
		Глубина 400 мм			
1	3 380 01	1800	16	424	350
1	3 380 02	1800	24	574	500
1	3 380 03	1800	36	774	700
		Глубина 600 мм			
1	3 380 05	1800	16	424	350
1	3 380 06	1800	24	574	500
1	3 380 07	1800	36	774	700
		Глубина 800 мм			
1	3 380 09	1800	16	424	350
1	3 380 10	1800	24	574	500
1	3 380 11	1800	36	774	700

Шкафы высотой 2200 мм

Упак.	Кат. №	Высота лицевой панели (мм)	Количество модулей в ряду	Ширина (мм) общая	Ширина (мм) полезная
		Глубина 400 мм			
1	3 380 21	2000	16	424	350
1	3 380 22	2000	24	574	500
1	3 380 23	2000	36	774	700
		Глубина 600 мм			
1	3 380 25	2000	16	424	350
1	3 380 26	2000	24	574	500
1	3 380 27	2000	36	774	700
		Глубина 800 мм			
1	3 380 29	2000	16	424	350
1	3 380 30	2000	24	574	500
1	3 380 31	2000	36	774	700

Внешние кабельные секции

Крепятся к шкафу справа или слева с помощью соединительных комплектов Кат. №№ 3 379 49/50

Упак.	Кат. №	Высота лицевой панели (мм)	Общая ширина (мм)	Для шкафов глубиной (мм)
		Для шкафов высотой 2000 мм		
1	3 380 00	1800	350	400
1	3 380 04	1800	350	600
1	3 380 08	1800	350	800
		Для шкафов высотой 2200 мм		
1	3 380 20	2000	350	400
1	3 380 24	2000	350	600
1	3 380 28	2000	350	800

Металлические двери

Поставляются с установленной ручкой

Упак.	Кат. №	Для шкафов шириной (мм)
		Высота 2000 мм
1	3 381 00	350
1	3 381 01	450
1	3 381 02	600
1	3 381 03	800
		Высота 2200 мм
1	3 381 10	350
1	3 381 11	450
1	3 381 12	600
1	3 381 13	800

Остеклённые двери

Поставляются с установленной ручкой

Упак.	Кат. №	Для шкафов шириной (мм)
		Высота 2000 мм
1	3 381 20	450
1	3 381 21	600
1	3 381 22	800
		Высота 2200 мм
1	3 381 30	450
1	3 381 31	600
1	3 381 32	800

Сменные ручки для двери

Упак.	Кат. №	
1	3 397 13	Для XL³ S 4000
1	3 397 18	Ручка с замком под ключ типа 405 Поставляется с двумя ключами

XL³ S 4000

оборудование

3 380 80

3 381 55

3 382 00

3 382 03

Упак.	Кат. №	Боковые и задние панели
		Крепятся винтами с фиксацией на 1/4 оборота
		Высота 2000 мм
		Ширина (мм)
1	3 380 80	350
1	3 380 61	400
1	3 380 81	450
1	3 380 62	600
1	3 380 63	800
		Высота 2200 мм
1	3 380 90	350
1	3 380 71	400
1	3 380 91	450
1	3 380 72	600
1	3 380 73	800
		Опорные рамы для лицевых панелей
1	3 381 56	Опорные рамы для лицевых панелей шкафов высотой 2000 мм
1	3 381 58	Опорные рамы для лицевых панелей шкафов высотой 2200 мм
		Боковые монтажные стойки
		Для крепления оборудования в горизонтальном или вертикальном положении
		Набор из 2 стоек
1	3 381 55	Для шкафов высотой 2000 мм
1	3 381 57	Для шкафов высотой 2200 мм
		Промежуточные стойки
1	3 381 46	Для шкафов высотой 2000 мм
1	3 381 47	Для шкафов высотой 2200 мм
		Центральные монтажные стойки
		Для крепления оборудования только в горизонтальном положении
		Для шкафов высотой 2000 мм
		Для шкафов шириной (мм)
1	3 381 60	450
1	3 381 61	600
1	3 381 62	800
		Для шкафов высотой 2200 мм
1	3 381 63	450
1	3 381 64	600
1	3 381 65	800
		Внутренние кабельные секции в комплекте
1	3 381 43	Для шкафа XL³ S 4000 высотой 2000 мм
1	3 381 53	Для шкафа XL³ S 4000 высотой 2200 мм

Упак.	Кат. №	Цоколи для шкафов XL³ S 630 и 4000
		Высота 100 мм
		Уголки для цоколя
1	3 382 00	Комплект из 4 шт.
		Панель для цоколя
		Комплект из 2 панелей
		Длина (мм)
1	3 382 05	300
1	3 382 01	350
1	3 382 06	400
1	3 382 02	450
1	3 382 03	600
1	3 382 04	800
		Комплекты финишной отделки IP 30
		Комплект из 2 шт.
		Для одного шкафа требуется 1 комплект отделки вертикальной установки и 1 комплект отделки горизонтальной установки
		Комплекты отделки вертикальной установки
		Для шкафов с высотой лицевой панели (мм)
1	3 379 67	1800
1	3 381 80	2000
		Комплекты отделки горизонтальной установки
		Для шкафов шириной
1	3 379 72	16 модулей
1	3 379 73	24 модуля
1	3 379 74	36 модулей
1	3 379 71	Для кабельной секции
		Комплект для объединения
		Для объединения двух шкафов
1	3 379 50	Соединительные винты для шкафов XL³ S 630 и 4000
1	3 379 49	Соединительные пластины для шкафов XL³ S 630 и 4000 (используются для усиления соединения)
		Уплотнитель для поддержания степени защиты IP 43
1	3 379 51	Готов к использованию, для шкафов XL3 S 630/4000

XL³ S 4000 – оборудование для монтажа модульных аппаратов и автоматических выключателей DPX³ на ⊔ рейке

3 382 23

4 210 71

3 382 52

3 382 62

Упак.	Кат. №	3-позиционные ⊔ рейки
		Для монтажа модульных аппаратов или автоматических выключателей DPX³ 160/250 с переходником для ⊔ рейки
1	3 382 20	Для шкафа на 16 модулей в ряд
1	3 382 23	Для шкафа на 24 модуля в ряд
1	3 382 26	Для шкафа на 36 модулей в ряд
		Переходник для монтажа на рейку DIN
1	3 382 40	Для монтажа автоматических выключателей DPX³ 160/250 и модульных аппаратов на одной рейке
1	3 382 41	Для монтажа автоматических выключателей DRX и модульных аппаратов на одной рейке
1	3 382 42	Для монтажа автоматических выключателей DRX и DPX³ 160/250 на одной рейке
		Переходники для монтажа DPX³ 160 и 250 на ⊔ рейке
		Для монтажа автоматических выключателей DPX³ на ⊔ рейке
1	4 210 71	Для DPX³ 160 без бокового электродвигательного привода
1	4 210 73	Для DPX³ 160 без электродвигательного привода, установленного сбоку
1	4 210 68	Для DPX³ 160 с боковым электродвигательным приводом
1	4 210 72	Для DPX³ 250 без бокового электродвигательного привода
1	4 210 74	Для DPX³ 250 с блоком дифф. защиты и без бокового электродвигательного привода
1	4 210 69	Для DPX³ 250 с боковым электродвигательным приводом
		Лицевые панели с вырезами для модульных аппаратов
		Крепятся защелками, стандартными винтами или винтами с фиксацией на 1/4 оборота
		Высотой 150 мм для модульных аппаратов
1	3 382 51	Для шкафа на 16 модулей в ряд
1	3 382 52	Для шкафа на 24 модуля в ряд
1	3 382 53	Для шкафа на 36 модулей в ряд
		Высотой 200 мм для аппаратов Vistop до 160 A
1	3 382 61	Для шкафа на 16 модулей в ряд
1	3 382 62	Для шкафа на 24 модуля в ряд
1	3 382 63	Для шкафа на 36 модулей в ряд
		Высотой 300 мм для аппаратов DPX³ 160/250 и DPX-IS 250
1	3 382 71	Для шкафа на 16 модулей в ряд
1	3 382 72	Для шкафа на 24 модуля в ряд
1	3 382 73	Для шкафа на 36 модулей в ряд
		Высотой 400 мм для DPX³ 250 с блоком дифф. защиты и крышкой выводов
1	3 382 81	Для шкафа на 16 модулей в ряд
1	3 382 82	Для шкафа на 24 модуля в ряд
1	3 382 83	Для шкафа на 36 модулей в ряд

XL³ S 4000 – оборудование для монтажа автоматических выключателей DPX³ 160/250 на пластине

3 383 04

3 396 10

3 383 26

Упак.	Кат. №	Пластины для монтажа DPX³ 160/250 в горизонтальном положении на боковых монтажных стойках
	3П/4П	**Для DPX³ 160**
1	3 383 01	Для шкафа на 16 модулей в ряд
1	3 383 04	Для шкафа на 24 модуля в ряд
1	3 383 07	Для шкафа на 36 модулей в ряд
	3П/4П	**Для DPX³ 250**
1	3 384 01	Для шкафа на 16 модулей в ряд
1	3 384 04	Для шкафа на 24 модуля в ряд
1	3 384 06	Для шкафа на 36 модулей в ряд
		Пластины для монтажа DPX³ 160/250 в горизонтальном положении на центральной монтажной стойке
	3П	
1	3 396 20	Для DPX³ 160
1	3 396 21	Для DPX³ 250
	4П	
1	3 396 10	DPX³ 160 с или без блока дифф. защиты
1	3 396 11	DPX³ 250 с или без блока дифф. защиты
		Пластины для монтажа DPX³ 160/250 в вертикальном положении
	3П/4П	**Для DPX³ 160**
1	3 383 20	Для шкафа на 16 модулей в ряд
	3П / 4П	
1	3 383 23 | 3 383 24	Для шкафа на 24 модуля в ряд
1	3 383 26 | 3 383 27	Для шкафа на 36 модулей в ряд
	4П с блоком дифф. защиты	
1	3 383 21	Для шкафа на 16 модулей в ряд
1	3 383 25	Для шкафа на 24 модуля в ряд
1	3 383 28	Для шкафа на 36 модулей в ряд
	3П/4П	**Для DPX³ 250**
1	3 384 20	Для шкафа на 16 модулей в ряд
	3П / 4П	
1	3 384 23 | 3 384 24	Для шкафа на 24 модуля в ряд
1	3 384 26 | 3 384 27	Для шкафа на 36 модулей в ряд
	4П с блоком дифф. защиты	
	3 384 21	Для шкафа на 16 модулей в ряд
	3 384 25	Для шкафа на 24 модуля в ряд
	3 384 28	Для шкафа на 36 модулей в ряд

Элементы крепления для лицевых панелей **стр. 442**

XL³ S 4000

оборудование для монтажа DPX³ 160/250 на пластине (продолжение)

3 383 50

3 384 54

3 382 73

Упак.	Кат. №	
		Лицевые панели уменьшенной высоты для DPX³ 160/250 и DRX 250 HP, смонтированного в горизонтальном положении
		Крепятся защелками, стандартными винтами или винтами с фиксацией на 1/4 оборота
		Для DPX³ 160, смонтированного на центральной монтажной стойке
	3П/4П	
1	3 383 50	Для шкафа на 16 модулей в ряд
1	3 383 53	Для шкафа на 24 модуля в ряд
1	3 383 56	Для шкафа на 36 модулей в ряд
		Для DPX³ 250 и DRX 250 HP, смонтированного на боковых стойках или центральной монтажной стойке
1	3 384 50	Для шкафа на 16 модулей в ряд
1	3 384 53	Для шкафа на 24 модуля в ряд
1	3 384 56	Для шкафа на 36 модулей в ряд

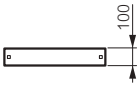

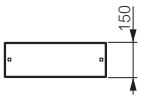

Упак.	Кат. №	
		Лицевые панели для DPX³ 160/250 и DRX 250 HP, смонтированного в горизонтальном положении
		Крепятся защелками, стандартными винтами или винтами с фиксацией на 1/4 оборота
		Для 3П/4П DPX³ 160, смонтированного на боковых монтажных стойках или 4П на центральной монтажной стойке
	3П/4П	
1	3 383 51	Для шкафа на 16 модулей в ряд
1	3 383 54	Для шкафа на 24 модуля в ряд
1	3 383 57	Для шкафа на 36 модулей в ряд
		Для DPX³ 250 и DRX 250 HP, смонтированного на боковых стойках или центральной монтажной стойке
1	3 384 51	Для шкафа на 16 модулей в ряд
1	3 384 54	Для шкафа на 24 модуля в ряд
1	3 384 57	Для шкафа на 36 модулей в ряд

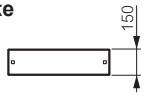

Упак.	Кат. №	
		Лицевые панели для DPX³ 160/250 и DRX 250 HP, смонтированного в вертикальном положении
		Крепятся защелками, стандартными винтами или винтами с фиксацией на 1/4 оборота
		Высота 300 мм
1	3 382 71	Для шкафа на 16 модулей в ряд
1	3 382 72	Для шкафа на 24 модуля в ряд
1	3 382 73	Для шкафа на 36 модулей в ряд

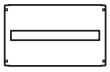

Элементы крепления для лицевых панелей **стр. 442**

XL³ S 4000

оборудование для монтажа DRX 250 HP на пластине

3 386 01

3 386 56

Упак.	Кат. №	
		Пластины для монтажа DRX 250 HP в горизонтальном положении
	3П/4П	
1	3 386 01	Для шкафа на 16 модулей в ряд
1	3 386 04	Для шкафа на 24 модуля в ряд
1	3 386 07	Для шкафа на 36 модулей в ряд
		Пластины для монтажа DRX 250 HP в вертикальном положении
	3П	**Для DRX 250 HP**
1	3 386 20	Для шкафа на 16 модулей в ряд
1	3 386 23	Для шкафа на 24 модуля в ряд
1	3 386 26	Для шкафа на 36 модулей в ряд
		Для DRX 250 HP с или без блока дифф. защиты
	4П	
1	3 386 21	Для шкафа на 16 модулей в ряд
1	3 386 24	Для шкафа на 24 модуля в ряд
1	3 386 27	Для шкафа на 36 модулей в ряд
		Пластины для монтажа DRX 250 HP в горизонтальном положении на центральной монтажной стойке
	3П / 4П	
1	3 396 24 | 3 396 16	Для DRX 250 HP
		Пластины уменьшенной высоты для монтажа DRX 250 HP в горизонтальном положении
		Крепятся защелками, стандартными винтами или винтами с фиксацией на 1/4 оборота
	3П	
1	3 386 50	Для шкафа на 16 модулей в ряд
1	3 386 53	Для шкафа на 24 модуля в ряд
1	3 386 56	Для шкафа на 36 модулей в ряд
		Лицевые панели для DRX 250 HP, смонтированного в горизонтальном положении
		Крепятся защелками, стандартными винтами или винтами с фиксацией на 1/4 оборота. Для DRX 250 HP с или без блока дифф. защиты
	4П	
1	3 386 51	Для шкафа на 16 модулей в ряд
1	3 386 54	Для шкафа на 24 модуля в ряд
1	3 386 57	Для шкафа на 36 модулей в ряд
		Лицевые панели для DRX 250 HP, смонтированного в вертикальном положении
		Крепятся защелками, стандартными винтами или винтами с фиксацией на 1/4 оборота
	3П	**Для DRX 250 HP**
1	3 386 70	Для шкафа на 16 модулей в ряд
1	3 386 73	Для шкафа на 24 модуля в ряд
1	3 386 76	Для шкафа на 36 модулей в ряд
		Для DRX 250 HP с или без блока дифф. защиты
	4П	
1	3 386 71	Для шкафа на 16 модулей в ряд
1	3 386 74	Для шкафа на 24 модуля в ряд
1	3 386 77	Для шкафа на 36 модулей в ряд

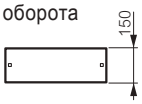

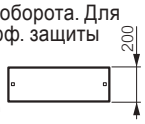

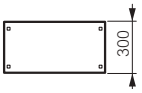

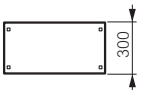

XL³ S 4000

оборудование для монтажа DPX-IS 250 на пластине

3 389 20

3 382 73

Упак.	Кат. №	
		Пластины для монтажа DPX-IS 250 в горизонтальном положении
	3П/4П	
1	3 389 02	Для шкафа на 24 модуля в ряд
1	3 389 04	Для шкафа на 36 модулей в ряд
		Пластины для монтажа DPX-IS 250 в вертикальном положении
	3П/4П	
1	3 389 20	Для шкафа на 16 модулей в ряд
1	3 389 22	Для шкафа на 24 модуля в ряд
1	3 389 24	Для шкафа на 36 модулей в ряд
		Пластины для монтажа DPX-IS 250 на центральной монтажной стойке
	3П/4П	
1	3 396 13	Для DPX-IS 250
		Лицевые панели для DPX-IS 250, смонтированного в горизонтальном положении
		Крепятся защелками, стандартными винтами или винтами с фиксацией на 1/4 оборота
	3П/4П	
1	3 389 42	Для шкафа на 24 модуля в ряд
1	3 389 44	Для шкафа на 36 модулей в ряд
		Лицевые панели для DPX-IS 250, смонтированного в вертикальном положении
		Крепятся защелками, стандартными винтами или винтами с фиксацией на 1/4 оборота
	3П/4П	**Высота 300 мм**
1	3 382 71	Для шкафа на 16 модулей в ряд
1	3 382 72	Для шкафа на 24 модуля в ряд
1	3 382 73	Для шкафа на 36 модулей в ряд

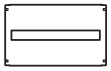

Элементы крепления для лицевых панелей **стр. 442**

XL³ S 4000

оборудование для монтажа DRX/DPX³ 630 на пластине

3 387 01

3 396 22

3 387 20

3 387 53

3 387 70

Упак.	Кат. №	
		Пластины для монтажа DRX/DPX³ 630 в горизонтальном положении на боковых монтажных стойках
	3П/4П	
1	3 387 01	Для шкафа на 16 модулей в ряд
1	3 387 04	Для шкафа на 24 модуля в ряд
1	3 387 07	Для шкафа на 36 модулей в ряд
		Пластины для монтажа DRX/DPX³ 630 в горизонтальном положении на центральной монтажной стойке
	3П	
1	3 396 22	Для DRX/DPX³ 630
	4П	
1	3 396 12	Для DRX/DPX³ 630 с или без дифф. блока
		Платы для монтажа DRX/DPX³ 630 в вертикальном положении
	3П/4П	**Для DRX/DPX³ 630 без блока дифф. защиты**
1	3 387 20	Для шкафа на 16 модулей в ряд
1	3 387 24	Для шкафа на 24 модуля в ряд
1	3 387 27	Для шкафа на 36 модулей в ряд
	4П с блоком дифф. защиты	**Для DRX/DPX³ 630 с блоком дифф. защиты**
1	3 387 21	Для шкафа на 16 модулей в ряд
1	3 387 25	Для шкафа на 24 модуля в ряд
1	3 387 28	Для шкафа на 36 модулей в ряд
		Лицевые панели уменьшенной высоты для DRX/DPX³ 630, смонтированного в горизонтальном положении на центральной монтажной стойке
		Крепятся защелками, стандартными винтами или винтами с фиксацией на 1/4 оборота
	3П	
1	3 387 50	Для шкафа на 16 модулей в ряд
1	3 387 53	Для шкафа на 24 модуля в ряд
1	3 387 56	Для шкафа на 36 модулей в ряд
		Лицевые панели для DRX/DPX³ 630, смонтированного в горизонтальном положении
		Крепятся защелками, стандартными винтами или винтами с фиксацией на 1/4 оборота
	3П/4П	**Без блока дифф. защиты**
1	3 387 51	Для шкафа на 16 модулей в ряд
1	3 387 54	Для шкафа на 24 модуля в ряд
1	3 387 57	Для шкафа на 36 модулей в ряд
	4П с блоком дифф. защиты	**С блоком дифф. защиты**
1	3 387 58	Для шкафа на 36 модулей в ряд
		Лицевые панели для DRX/DPX³ 630, смонтированного в вертикальном положении
		Крепятся защелками, стандартными винтами или винтами с фиксацией на 1/4 оборота
	3П/4П	**Без блока дифф. защиты**
1	3 387 70	Для шкафа на 16 модулей в ряд
1	3 387 74	Для шкафа на 24 модуля в ряд
1	3 387 77	Для шкафа на 36 модулей в ряд
	4П с блоком дифф. защиты	**С блоком дифф. защиты**
1	3 387 71	Для шкафа на 16 модулей в ряд
1	3 387 75	Для шкафа на 24 модуля в ряд
1	3 387 78	Для шкафа на 36 модулей в ряд

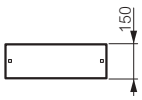

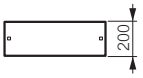

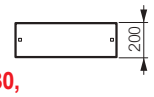

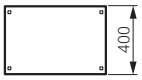

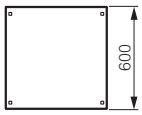

XL³ S 4000

оборудование для монтажа DPX-IS 630 на пластине

3 390 02

3 390 20

3 390 41

3 390 50

Упак.	Кат. №	
		Пластины для монтажа DPX-IS 630 в горизонтальном положении на боковых монтажных стойках
	3П/4П	
1	3 390 02	Для шкафа на 24 модуля в ряд
1	3 390 14	Для шкафа на 36 модулей в ряд
		Пластины для монтажа DPX-IS 630 в горизонтальном положении на центральной монтажной стойке
	3П	
1	3 396 14	Для DPX-IS 630
		Пластины для монтажа DPX-IS 630 в вертикальном положении
	3П/4П	
1	3 390 20	Для шкафа на 16 модулей в ряд
1	3 390 22	Для шкафа на 24 модуля в ряд
1	3 390 24	Для шкафа на 36 модулей в ряд
		Лицевые панели для DPX-IS 630, смонтированного в горизонтальном положении
		Крепятся защелками, стандартными винтами или винтами с фиксацией на 1/4 оборота
	3П/4П	
1	3 390 41	Для шкафа на 24 модуля в ряд
1	3 390 43	Для шкафа на 36 модулей в ряд
		Лицевые панели для DPX-IS 630, смонтированного в вертикальном положении
		Крепятся защелками, стандартными винтами или винтами с фиксацией на 1/4 оборота
	3П/4П	
1	3 390 50	Для шкафа на 16 модулей в ряд
1	3 390 52	Для шкафа на 24 модуля в ряд
1	3 390 54	Для шкафа на 36 модулей в ряд

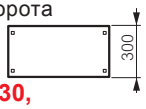

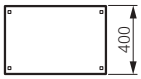

XL³ S 4000 – оборудование для монтажа DPX³ 1600 и DPX-IS 1600 на пластине

3 388 02

3 388 12

3 388 41

3 388 52

Упак.	Кат. №		
			Пластины для монтажа DPX³ 1600 и DPX-IS 1600 в горизонтальном положении
	3П	4П	
1	3 388 01	3 388 02	Для шкафа на 24 модуля в ряд
1	3 388 03	3 388 04	Для шкафа на 36 модулей в ряд
			Пластины для монтажа DPX³ 1600 и DPX-IS 1600 в вертикальном положении
	3П	4П	
1	3 388 10	-	Для шкафа на 16 модулей в ряд
1	3 388 12		Для шкафа на 24 модуля в ряд
1	3 388 14		Для шкафа на 36 модулей в ряд
			Лицевые панели для DPX³ 1600, смонтированного на пластине
			Крепятся защелками, стандартными винтами или винтами с фиксацией на 1/4 оборота
			Монтаж в горизонтальном положении
	3П	4П	
1	3 388 41	3 388 42	Для шкафа на 24 модуля в ряд
1	3 388 43	3 388 44	Для шкафа на 36 модулей в ряд
			Монтаж в вертикальном положении
1	3 388 50	-	Для шкафа на 16 модулей в ряд
1	3 388 52		Для шкафа на 24 модуля в ряд
1	3 388 54		Для шкафа на 36 модулей в ряд
			Лицевые панели для DPX³ 1600, смонтированного на шине SPX³-V
			Крепятся защелками, стандартными винтами или винтами с фиксацией на 1/4 оборота
			Монтаж в вертикальном положении
	3П/4П		
1	3 394 55		Для шкафа на 36 модулей в ряд
			Лицевые панели для DPX-IS 1600
			Крепятся защелками, стандартными винтами или винтами с фиксацией на 1/4 оборота
			Монтаж в горизонтальном положении
	3П	4П	
1	3 388 61	3 388 62	Для шкафа на 24 модуля в ряд
1	3 388 63	3 388 64	Для шкафа на 36 модулей в ряд
			Монтаж в вертикальном положении
1	3 388 70	-	Для шкафа на 16 модулей в ряд
1	3 388 72		Для шкафа на 24 модуля в ряд
1	3 388 74		Для шкафа на 36 модулей в ряд

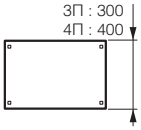

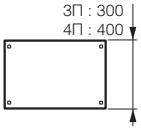

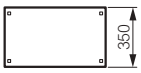

Элементы крепления для лицевых панелей **стр. 442**

XL³ S 4000

оборудование для монтажа SPX на шине или пластине

3 392 50

3 392 62

3 393 20

3 393 95

3 393 01

Упак.	Кат. №	Монтажные кронштейны для изолирующих суппортов разъединителя SPX
		Для крепления изолирующих суппортов Кат. № 6 052 46, используемых для установки разъединителя SPX на сборную шину
1	3 392 50	Для SPX 000 - SPX 3 Кат. №№ 6 052 01/03/05/07/09
		Пластины для монтажа SPX в вертикальном положении
		Для SPX 000 и 00 Для SPX Кат. №№ 6 052 00/02
1	3 392 60	Для шкафа на 16 модулей в ряд
1	3 392 61	Для шкафа на 24 модуля в ряд
1	3 392 62	Для шкафа на 36 модулей в ряд
		Для SPX 1 Для SPX Кат. № 6 052 04
1	3 393 20	Для шкафа на 16 модулей в ряд
1	3 393 21	Для шкафа на 24 модуля в ряд
1	3 393 22	Для шкафа на 36 модулей в ряд
		Для SPX 2 Для SPX Кат. № 6 052 06
1	3 393 50	Для шкафа на 16 модулей в ряд
1	3 393 51	Для шкафа на 24 модуля в ряд
1	3 393 52	Для шкафа на 36 модулей в ряд
		Для SPX 3 Для SPX Кат. № 6 052 08
1	3 393 81	Для шкафа на 24 модуля в ряд
1	3 393 82	Для шкафа на 36 модулей в ряд

Упак.	Кат. №	Лицевые панели для SPX, установленного в горизонтальном положении
		Крепятся защелками, стандартными винтами или винтами с фиксацией на 1/4 оборота
		Для SPX 2
1	3 393 65	Для шкафа на 24 модуля в ряд
1	3 393 66	Для шкафа на 36 модулей в ряд
		Для SPX 3
1	3 393 95	Для шкафа на 24 модуля в ряд
1	3 393 96	Для шкафа на 36 модулей в ряд

		Лицевые панели для SPX, установленного в вертикальном положении
		Крепятся защелками, стандартными винтами или винтами с фиксацией на 1/4 оборота
		Для SPX 000
1	3 392 70	Для шкафа на 16 модулей в ряд
1	3 392 71	Для шкафа на 24 модуля в ряд
1	3 392 72	Для шкафа на 36 модулей в ряд
		Для SPX 00
1	3 393 00	Для шкафа на 16 модулей в ряд
1	3 393 01	Для шкафа на 24 модуля в ряд
1	3 393 02	Для шкафа на 36 модулей в ряд
		Для SPX 1
1	3 393 30	Для шкафа на 16 модулей в ряд
1	3 393 31	Для шкафа на 24 модуля в ряд
1	3 393 32	Для шкафа на 36 модулей в ряд
		Для SPX 2
1	3 393 60	Для шкафа на 16 модулей в ряд
1	3 393 61	Для шкафа на 24 модуля в ряд
1	3 393 62	Для шкафа на 36 модулей в ряд
		Для SPX 3
1	3 393 91	Для шкафа на 24 модуля в ряд
1	3 393 92	Для шкафа на 36 модулей в ряд

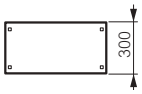

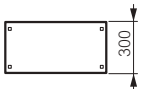

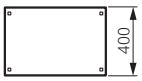

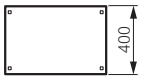

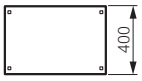

Элементы крепления для лицевых панелей **стр. 442**

XL³ S 4000

оборудование для монтажа SPX³-V и SPX-D на шине или пластине

3 394 50

3 394 53

3 394 61

3 394 73

Упак.	Кат. №	Монтажные кронштейны для изолирующих суппортов разъединителя SPX³-V
		Для крепления изолирующих суппортов Кат. № 6 052 80, используемых для установки разъединителя SPX³-V на сборную шину
1	3 394 51	Для SPX³-V, установленного в горизонтальном положении
1	3 394 50	Для SPX³-V, установленного в вертикальном положении

Упак.	Кат. №	Лицевые панели для SPX³-V
		Крепятся защелками, стандартными винтами или винтами с фиксацией на 1/4 оборота
		Для SPX³-V, установленного в горизонтальном положении
1	3 394 54	Для шкафа на 36 модулей в ряд
		Для SPX³-V, установленного в вертикальном положении
1	3 394 52	Для шкафа на 24 модуля в ряд
1	3 394 53	Для шкафа на 36 модулей в ряд

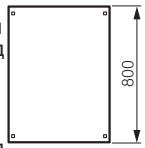

Упак.	Кат. №	Заглушка для лицевой панели SPX³-V
1	3 394 57	Для лицевой панели SPX³-V

Упак.	Кат. №	Платы для монтажа SPX-D в вертикальном положении
		Для 3П или 4П SPX-D
		Для SPX-D 160
1	3 394 60	Для шкафа на 16 модулей в ряд
1	3 394 61	Для шкафа на 24 модуля в ряд
1	3 394 62	Для шкафа на 36 модулей в ряд
		Для SPX-D 250 и 400
1	3 394 81	Для шкафа на 24 модуля в ряд
1	3 394 82	Для шкафа на 36 модулей в ряд
		Для SPX-D 630
1	3 395 21	Для шкафа на 24 модуля в ряд
1	3 395 22	Для шкафа на 36 модулей в ряд

Упак.	Кат. №	Лицевые панели для SPX-D, установленного в вертикальном положении
		Крепятся защелками, стандартными винтами или винтами с фиксацией на 1/4 оборота
	3П/4П	**Для SPX-D 160**
1	3 394 71	Для шкафа на 16 модулей в ряд
1	3 394 73	Для шкафа на 24 модуля в ряд
1	3 394 75	Для шкафа на 36 модулей в ряд
		Для SPX-D 250 и 400
1	3 394 93	Для шкафа на 24 модуля в ряд
1	3 394 95	Для шкафа на 36 модулей в ряд
		Для SPX-D 630
1	3 395 33	Для шкафа на 24 модуля в ряд
1	3 395 35	Для шкафа на 36 модулей в ряд

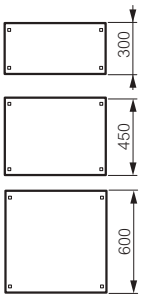

Лицевые панели для DPX³ 1600, смонтированного на шине SPX³-V **стр. 437**

3 391 43

3 391 63

3 391 85

3 392 05

Монтажные пластины для DMX³ типоразмера 0

Упак.	Кат. №	
		Фиксированное или выкатное исполнение
	3П/4П	
1	3 391 01	Для шкафа на 16 модулей в ряд
1	3 391 03	Для шкафа на 24 модуля в ряд
1	3 391 05	Для шкафа на 36 модулей в ряд

Лицевые панели для DMX³ типоразмера 0

Крепятся защелками, стандартными винтами или винтами с фиксацией на 1/4 оборота

Упак.	3П	4П	
			Стационарное исполнение
1	3 391 20	-	Для шкафа на 16 модулей в ряд
1	3 391 23		Для шкафа на 24 модуля в ряд
1	3 391 25		Для шкафа на 36 модулей в ряд
			Выкатное исполнение
1	3 391 30	-	Для шкафа на 16 модулей в ряд
1	3 391 33		Для шкафа на 24 модуля в ряд
1	3 391 35		Для шкафа на 36 модулей в ряд

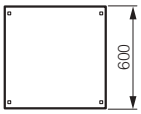

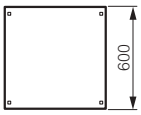

Монтажные пластины для DMX³ типоразмера 1

Упак.	Кат. №	
	3П/4П	**Фиксированное и выкатное исполнение**
1	3 391 43	Для шкафа на 24 модуля в ряд
1	3 391 45	Для шкафа на 36 модулей в ряд

Лицевые панели для DMX³ типоразмера 1

Крепятся защелками, стандартными винтами или винтами с фиксацией на 1/4 оборота

Упак.	Кат. №	
	3П/4П	**Фиксированное и выкатное исполнение**
1	3 391 63	Для шкафа на 24 модуля в ряд
1	3 391 65	Для шкафа на 36 модулей в ряд

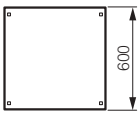

Монтажные пластины для DMX³ типоразмера 2

Упак.	Кат. №	
	3П/4П	**Фиксированное и выкатное исполнение**
1	3 391 85	Для шкафа на 36 модулей в ряд

Лицевые панели для DMX³ типоразмера 2

Крепятся защелками, стандартными винтами или винтами с фиксацией на 1/4 оборота

Упак.	Кат. №	
	3П/4П	**Фиксированное и выкатное исполнение**
1	3 392 05	Для шкафа на 36 модулей в ряд

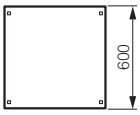

Элементы крепления для лицевых панелей **стр. 442**

XL³ S 4000

универсальные принадлежности и монтажные пластины

3 395 40

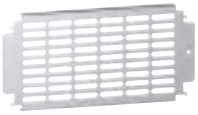

3 395 60

Упак.	Кат. №	Универсальные монтажные рейки
1	3 382 43	Для шкафа на 16 модулей в ряд
1	3 382 44	Для шкафа на 24 модуля в ряд
1	3 382 45	Для шкафа на 36 модулей в ряд
		Сплошные универсальные монтажные пластины
		Для шкафа на 16 модулей в ряд
		Высота (мм)
1	3 395 40	200
1	3 395 41	300
1	3 395 42	400
1	3 395 43	600
		Для шкафа на 24 модуля в ряд
1	3 395 44	200
1	3 395 45	300
1	3 395 46	400
1	3 395 47	600
		Для шкафа на 36 модулей в ряд
1	3 395 48	200
1	3 395 49	300
1	3 395 50	400
1	3 395 51	600
		Перфорированные универсальные монтажные пластины
		Для шкафа на 16 модулей в ряд
		Высота (мм)
1	3 395 60	200
1	3 395 61	300
1	3 395 62	400
1	3 395 63	600
		Для шкафа на 24 модуля в ряд
1	3 395 64	200
1	3 395 65	300
1	3 395 66	400
1	3 395 67	600
		Для шкафа на 36 модулей в ряд
1	3 395 68	200
1	3 395 69	300
1	3 395 70	400
1	3 395 71	600
		Универсальный суппорт для кабельной секции
1	3 397 51	Наклонный вертикальный суппорт для кабельной секции
		Сплошные монтажные пластины на всю высоту шкафа
		Для монтажа в шкафах XL³ S 4000

		Для шкафов	
		Высотой (мм)	Шириной (мм)
1	3 381 70	2000	600
1	3 381 71	2000	800
1	3 381 72	2200	600
1	3 381 73	2200	800

		Промежуточная пластина для монтажа
1	3 381 74	Для монтажа в шкафах XL³ S 4000 Для шкафов высотой 2200 мм может быть отрезана до 2000 мм

XL³ S 4000

сплошные лицевые панели

3 395 88

3 395 85

Упак.	Кат. №	Сплошные металлические лицевые панели на всю высоту шкафа
		Крепятся защелками, стандартными винтами или винтами с фиксацией на 1/4 оборота

		Общая высота лицевой панели (мм)	Полезная высота лицевой панели (мм)	Общая ширина лицевой панели (мм)	Полезная ширина лицевой панели (мм)
1	3 378 96	2000	1799	350	343
1	3 381 41	2000	1799	450	443
1	3 381 50	2200	1799	350	343
1	3 381 51	2200	1999	450	443

		Сплошные металлические лицевые панели для кабельных секций
		Для внутренних кабельных секций
		Для кабельных секций с высотой лицевой панели (мм)
1	3 379 19	1800
		Сплошные металлические лицевые панели
		Крепятся защелками, стандартными винтами или винтами с фиксацией на 1/4 оборота

		Для шкафов (число модулей)	Полезная высота лицевой панели (мм)
		Высота 50 мм	
1	3 395 92	16	49
1	3 395 95	24	49
1	3 395 98	36	49
		Высота 100 мм	
1	3 395 93	16	99
1	3 395 96	24	99
1	3 395 99	36	99
		Высота 150 мм	
1	3 395 94	16	149
1	3 395 97	24	149
1	3 396 00	36	149
		Высота 200 мм	
1	3 395 80	16	199
1	3 395 84	24	199
1	3 395 88	36	199
		Высота 300 мм	
1	3 395 81	16	299
1	3 395 85	24	299
1	3 395 89	36	299
		Высота 400 мм	
1	3 395 82	16	399
1	3 395 86	24	399
1	3 395 90	36	399
		Высота 600 мм	
1	3 395 83	16	599
1	3 395 87	24	599
1	3 395 91	36	599

Элементы крепления для лицевых панелей **стр. 442**

3 390 02

0 205 82

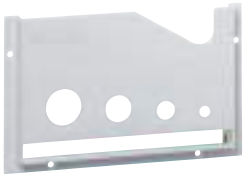

0 365 81

0 373 01

0 364 95

Упак.	Кат. №	Элементы крепления для лицевых панелей
1	3 397 00	Набор из 100 защелок для быстрой фиксации
1	3 397 01	Набор из 100 винтов с фиксацией на 1/4 оборота
1	3 397 02	Набор из 100 винтов
		Суппорты шины заземления
1	3 397 21	Для шкафов XL³ S 630 и 4000
		Наборы траверсов
1	3 397 31	Для шкафов шириной 450 мм
1	3 397 34	Для шкафов глубиной 400 мм
1	3 397 35	Для шкафов глубиной 600 мм
1	3 397 36	Для шкафов глубиной 800 мм
1	3 397 30	Для внешней кабельной секции
		Траверсы для суппортов шин
1	3 379 80	Для шкафа на 16 модулей в ряд
1	3 379 81	Для шкафа на 24 модуля в ряд
1	3 379 82	Для шкафа на 36 модулей в ряд
		Суппорты сборных шин
1	3 399 00	Изолирующий суппорт для плоских медных ступенчато расположенных шин до 400 А
1	3 399 01	Изолирующий суппорт для плоских медных расположенных в ряд шин до 400 А
1	3 399 02	Изолирующий суппорт для алюминиевых ступенчато расположенных шин С-образного сечения, до 630 А
1	3 399 03	Изолирующий концевой суппорт для алюминиевых ступенчато расположенных шин С-образного сечения, до 630 А
1	3 399 04	Плоский изолирующий суппорт для алюминиевых расположенных в ряд шин С-образного сечения, до 630 А
1	3 399 05	Плоский изолирующий концевой суппорт для алюминиевых расположенных в ряд шин С-образного сечения, до 630 А
1	3 399 06	Изолирующий суппорт для плоских медных сборных шин до 800 А
1	3 399 20	Суппорт для медных/алюминиевых расположенных в ряд шин (расст. между точками крепления 75 мм, глубина шкафа 400 мм)
1	3 399 21	Суппорт для медных/алюминиевых расположенных в ряд шин (расст. между точками крепления 75 мм, глубина шкафа 600 мм)
1	3 399 22	Суппорт для медных/алюминиевых расположенных в ряд шин (расст. между точками крепления 75 мм, глубина шкафа 800 мм)
1	3 399 23	Дополнительный суппорт для медных/алюминиевых расположенных в ряд шин, расст. между точками крепления 75 мм
1	3 399 24	Соединительный комплект для суппорта для алюминиевых расположенных в ряд шин до 3200 А
1	3 399 25	Суппорт для алюминиевых расположенных в ряд шин (расст. между точками крепления 125 мм, глубина шкафа 600 мм)
1	3 399 26	Суппорт для алюминиевых расположенных в ряд шин (расст. между точками крепления 125 мм, глубина шкафа 800 мм)
1	3 399 27	Дополнительный суппорт для алюминиевых расположенных в ряд шин, расст. между точками крепления 125 мм
1	3 399 29	Суппорт для медных расположенных в ряд шин (расст. между точками крепления 125 мм, глубина шкафа 600/800 мм, до 4000 А)
1	3 399 30	Дополнительный суппорт для медных расположенных в ряд шин (расст. между точками крепления 125 мм, до 4000 А)
1	3 399 31	Суппорт для алюминиевых ступенчато расположенных шин (расст. между точками крепления 75 мм, глубина шкафа 400 мм)
1	3 399 32	Суппорт для алюминиевых ступенчато расположенных шин (расст. между точками крепления 75 мм, глубина шкафа 600 мм)
1	3 399 33	Суппорт для алюминиевых ступенчато расположенных шин (расст. между точками крепления 75 мм, глубина шкафа 800 мм)

Упак.	Кат. №	Подъемные кольца
1	0 205 82	Комплект из 4 шт. Максимальная нагрузка: 340 кг на кольцо

Самоклеящиеся папки для документации

Открытые, цвет RAL 7035

Упак.	Кат. №	Габаритные размеры Высота (мм)	Габаритные размеры Ширина (мм)	Внутренние размеры Высота (мм)	Внутренние размеры Ширина (мм)	Внутренние размеры Глубина (мм)
20	0 365 80	235	340	200	310	18
20	0 365 81	165	260	130	230	18

Закрытые, цвет RAL 7035

Упак.	Кат. №	
1	0 365 82	Жесткая пластиковая, IP 50 Внутренние размеры: 324 x 120 x 18 мм

Прозрачная

Упак.	Кат. №	
10	0 097 99	Мягкая пластиковая, A4: 305 x 220 мм

Упак.	Кат. №	Соединительная пластина для алюминиевых шин
1	0 373 84	Соединительная пластина для алюминиевых шин
		Заглушки для шкафов, белый цвет RAL 9003
20	0 016 60	Ширина 5 модулей, отрезаются с шагом 1 или 1/2 модуля
20	3 397 54	Цельная на 24 модуля, отрезается на требуемую длину
		Защелкиваемые держатели самоклеящихся этикеток
10	3 397 55	24 модулей
10	3 397 56	36 модулей
		Подсоединение проводника защитного заземления
		Дополнительная медная шина
		Клеммники заземления. Крепятся на монтажных стойках шкафов с помощью прилагаемых кронштейнов
1	0 373 01	Для шкафа шириной 24 модуля
1	3 397 57	Для шкафа шириной 36 модулей
		Проводник выравнивания потенциалов
1	3 397 53	Длина 350 мм Сечение 6 мм²
		Фиксатор для кабель-канала Lina 25
1	3 397 58	Набор из 2-х штук. Крепится на монтажные стойки

Пластины Cabstop IP 55

Пластины кабельного ввода

Кабельные вводы, состоящие из кабельного зажима, обеспечивающего защиту от механического воздействия и элементов из эластомера, обеспечивающих герметичность. Мембрана прокалывается непосредственно кабелем (без применения инструмента). Обеспечивается плотное облегание кабеля.
Позволяет заменять кабель.
Огнестойкий полипропилен цвета RAL 7035.
Два варианта монтажа:
- Устанавливается на место штатной пластины кабельного ввода
- Устанавливается на ровной поверхности с помощью набора Кат. В комплект поставки входят:
- заглушки, позволяющие закрыть проколотый кабельный ввод, обеспечив степень защиты IP 55
- приспособление для извлечения кабеля

Упак.	Кат. №	Кол-во отверстий ⌀ 5-14 мм	Кол-во отверстий ⌀ 14-24 мм	Кол-во резервных отверстий	Устанавливается на место штатной пластины кабельного ввода щитов Atlantic шириной (мм)
1	0 364 94	13	1	-	300
1	0 364 95	13	1	1	400
1	0 364 96	28	2	1	500-1000
1	0 364 97	28	2	2	600-800-1200

Набор для монтажа пластины Cabstop

Упак.	Кат. №	
1	0 364 98	Для монтажа 2 пластин Cabstop: Кат. №№ 0 364 94 или 0 364 95, или 0 364 96, или 0 364 97 (см. выше) Поставляется с изолированными винтами Поддерживается степень защиты IP 55

XL³ S 4000

технические характеристики

Размеры

Крепление к полу

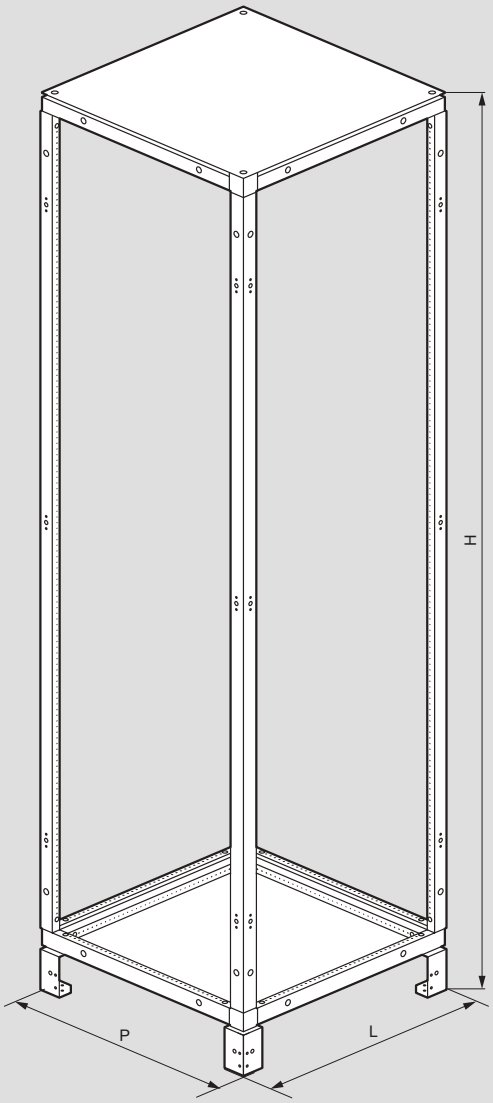

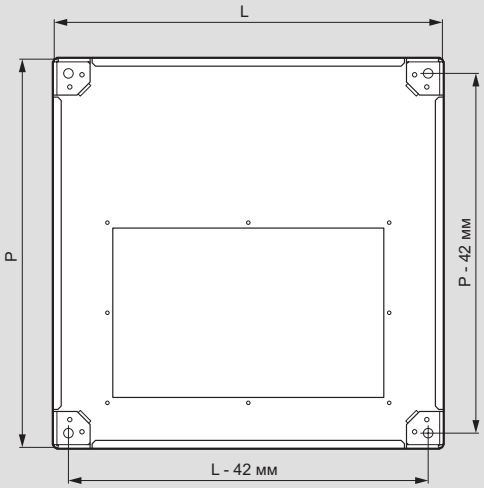

Кат. №	Габаритные размеры (мм)		
	W	H	D
3 380 01	424	1981	374
3 380 02	574	1981	374
3 380 03	774	1981	374
3 380 05	424	1981	574
3 380 06	574	1981	574
3 380 07	774	1981	574
3 380 09	424	1981	774
3 380 10	574	1981	774
3 380 11	774	1981	774
3 380 21	424	2181	374
3 380 22	574	2181	374
3 380 23	774	2181	374
3 380 25	424	2181	574
3 380 26	574	2181	574
3 380 27	774	2181	574
3 380 29	424	2181	774
3 380 30	574	2181	774
3 380 31	774	2181	774

Внешние кабельные секции

Кат. №	Габаритные размеры (мм)		
	W	H	D
3 380 00	324	1981	374
3 380 04	324	1981	574
3 380 08	324	1981	774
3 380 20	324	2181	374
3 380 24	324	2181	574
3 380 28	324	2181	774

XL³ S 630

таблица выбора

АППАРАТ	ШКАФ	ПОЛОЖЕНИЕ	КОНФИГУРАЦИЯ
	КРЕПЛЕНИЕ НА РЕЙКЕ		
МОДУЛЬНЫЕ АВТОМАТИЧЕСКИЕ ВЫКЛЮЧАТЕЛИ	Ширина 16 модулей	Вертикальное	-
	Ширина 24 модуля	Вертикальное	-
	Ширина 36 модулей	Вертикальное	-
DPX³ 160	Ширина 16 модулей	Вертикальное	Без бокового электродвигательного привода
		Вертикальное	С блоком дифф. защиты, без бокового электродвигательного привода
		Вертикальное	С боковым электродвигательным приводом
	Ширина 24 модуля	Вертикальное	Без бокового электродвигательного привода
		Вертикальное	С блоком дифф. защиты, без бокового электродвигательного привода
		Вертикальное	С боковым электродвигательным приводом
	Ширина 36 модулей	Вертикальное	Без бокового электродвигательного привода
		Вертикальное	С блоком дифф. защиты, без бокового электродвигательного привода
		Вертикальное	С боковым электродвигательным приводом
DPX³ 250	Ширина 16 модулей	Вертикальное	Без бокового электродвигательного привода
		Вертикальное	С блоком дифф. защиты, без бокового электродвигательного привода
		Вертикальное	С боковым электродвигательным приводом
		Вертикальное	С блоком дифф. защиты и крышкой выводов
	Ширина 24 модуля	Вертикальное	Без бокового электродвигательного привода
		Вертикальное	С блоком дифф. защиты, без бокового электродвигательного привода
		Вертикальное	С боковым электродвигательным приводом
		Вертикальное	С блоком дифф. защиты и крышкой выводов
	Ширина 36 модулей	Вертикальное	Без бокового электродвигательного привода
		Вертикальное	С блоком дифф. защиты, без бокового электродвигательного привода
		Вертикальное	С боковым электродвигательным приводом
		Вертикальное	С блоком дифф. защиты и крышкой выводов
DPX³ 160	КРЕПЛЕНИЕ НА ПЛАСТИНЕ		
	Ширина 16 модулей	Горизонтальное	3П
			3П или 4П с или без блока дифф. защиты
	Ширина 24 модуля	Горизонтальное	3П
			3П или 4П с или без блока дифф. защиты
	Ширина 36 модулей	Горизонтальное	3П
			3П или 4П с или без блока дифф. защиты
	Ширина 16 модулей	Вертикальное	3П или 4П
			4П с блоком дифф. защиты
	Ширина 24 модуля	Вертикальное	3П
			4П
			4П с блоком дифф. защиты
	Ширина 36 модулей	Вертикальное	3П
			4П
			4П с блоком дифф. защиты
DPX³ 250	Ширина 16 модулей	Горизонтальное	3П
			3П или 4П с или без блока дифф. защиты
	Ширина 24 модуля	Горизонтальное	3П
			3П или 4П с или без блока дифф. защиты
	Ширина 36 модулей	Горизонтальное	3П
			3П или 4П с или без блока дифф. защиты
	Ширина 16 модулей	Вертикальное	3П или 4П
			4П с блоком дифф. защиты
	Ширина 24 модуля	Вертикальное	3П
			4П
			4П с блоком дифф. защиты
	Ширина 36 модулей	Вертикальное	3П
			4П
			4П с блоком дифф. защиты
DRX 250 HP	Ширина 16 модулей	Горизонтальное	3П
			4П с или без блока дифф. защиты
	Ширина 24 модуля	Горизонтальное	3П
			4П с или без блока дифф. защиты
	Ширина 36 модулей	Горизонтальное	3П
			4П с или без блока дифф. защиты
	Ширина 16 модулей	Вертикальное	3П
			4П с или без блока дифф. защиты
	Ширина 24 модуля	Вертикальное	3П
			4П с или без блока дифф. защиты
	Ширина 36 модулей	Вертикальное	3П
			4П с или без блока дифф. защиты

ЭЛЕМЕНТЫ КРЕПЛЕНИЯ			ЛИЦЕВАЯ ПАНЕЛЬ	
РЕЙКА	МОНТАЖНАЯ ПЛАСТИНА	КРОНШТЕЙНЫ	ВЫСОТА (мм)	
КРЕПЛЕНИЕ НА РЕЙКЕ				
3 382 30	-	-	150	3 382 51
3 382 23	-	-	150	3 382 52
3 382 26	-	-	150	3 382 53
3 382 20 + 4 210 71	-	-	300	3 382 71
3 382 20 + 4 210 73	-	-	300	3 382 71
3 382 20 + 4 210 68	-	-	300	3 382 71
3 382 23 + 4 210 71	-	-	300	3 382 72
3 382 23 + 4 210 73	-	-	300	3 382 72
3 382 23 + 4 210 68	-	-	300	3 382 72
3 382 26 + 4 210 71	-	-	300	3 382 73
3 382 26 + 4 210 73	-	-	300	3 382 73
3 382 26 + 4 210 68	-	-	300	3 382 73
3 382 20 + 4 210 72	-	-	300	3 382 71
3 382 20 + 4 210 74	-	-	300	3 382 71
3 382 20 + 4 210 69	-	-	300	3 382 71
3 382 20 + 4 210 74	-	-	400	3 382 81
3 382 23 + 4 210 72	-	-	300	3 382 72
3 382 23 + 4 210 74	-	-	300	3 382 72
3 382 23 + 4 210 69	-	-	300	3 382 72
3 382 23 + 4 210 74	-	-	400	3 382 82
3 382 26 + 4 210 72	-	-	300	3 382 73
3 382 26 + 4 210 74	-	-	300	3 382 73
3 382 26 + 4 210 69	-	-	300	3 382 73
3 382 26 + 4 210 74	-	-	400	3 382 83
КРЕПЛЕНИЕ НА ПЛАСТИНЕ				
-	3 383 00	-	100	3 383 50
-	3 383 01	-	150	3 383 51
-	3 383 03	-	100	3 383 53
-	3 383 04	-	150	3 383 54
-	3 383 06	-	100	3 383 56
-	3 383 07	-	150	3 383 57
-	3 383 20	-	300	3 382 71
-	3 383 21	-	300	3 382 71
-	3 383 23	-	300	3 382 72
-	3 383 24	-	300	3 382 72
-	3 383 25	-	300	3 382 72
-	3 383 26	-	300	3 382 73
-	3 383 27	-	300	3 382 73
-	3 383 28	-	300	3 382 73
-	3 384 00	-	150	3 384 50
-	3 384 01	-	200	3 384 51
-	3 384 03	-	150	3 384 53
-	3 384 04	-	200	3 384 54
-	3 384 06	-	150	3 384 56
-	3 384 07	-	200	3 384 57
-	3 384 20	-	300	3 382 71
-	3 384 21	-	300	3 382 71
-	3 384 23	-	300	3 382 72
-	3 384 24	-	300	3 382 72
-	3 384 25	-	300	3 382 72
-	3 384 26	-	300	3 382 73
-	3 384 27	-	300	3 382 73
-	3 384 28	-	300	3 382 73
-	3 386 00	-	150	3 386 50
-	3 386 01	-	200	3 386 51
-	3 386 03	-	150	3 386 53
-	3 386 04	-	200	3 386 54
-	3 386 06	-	150	3 386 56
-	3 386 07	-	200	3 386 57
-	3 386 20	-	300	3 386 70
-	3 386 21	-	300	3 386 71
-	3 386 23	-	300	3 386 73
-	3 386 24	-	300	3 386 74
-	3 386 26	-	300	3 386 76
-	3 386 27	-	300	3 386 77

XL³ S 630

таблица выбора (продолжение)

АППАРАТ	ШКАФ	ПОЛОЖЕНИЕ	КОНФИГУРАЦИЯ
	КРЕПЛЕНИЕ НА РЕЙКЕ		
DPX-IS 250	Ширина 24 модуля	Горизонтальное	3П или 4П
	Ширина 36 модулей	Горизонтальное	3П или 4П
	Ширина 16 модулей	Вертикальное	3П или 4П
	Ширина 24 модуля	Вертикальное	3П или 4П
	Ширина 36 модулей	Вертикальное	3П или 4П
DRX 630 / DPX³ 630	Ширина 16 модулей	Горизонтальное	3П
			3П или 4П без блока дифф. защиты
	Ширина 24 модуля	Горизонтальное	3П
			3П или 4П без блока дифф. защиты
	Ширина 36 модулей	Горизонтальное	3П
			3П или 4П без блока дифф. защиты
			4П с блоком дифф. защиты
	Ширина 16 модулей	Вертикальное	3П или 4П без блока дифф. защиты
			4П с блоком дифф. защиты
	Ширина 24 модуля	Вертикальное	3П или 4П без блока дифф. защиты
			4П с блоком дифф. защиты
	Ширина 36 модулей	Вертикальное	3П или 4П без блока дифф. защиты
			4П с блоком дифф. защиты
DPX-IS 630	Ширина 24 модуля	Горизонтальное	3П или 4П
	Ширина 36 модулей	Горизонтальное	3П или 4П
	Ширина 16 модулей	Вертикальное	3П или 4П
	Ширина 24 модуля	Вертикальное	3П или 4П
	Ширина 36 модулей	Вертикальное	3П или 4П
SPX 000	Ширина 16 модулей	Вертикальное	3П
	Ширина 24 модуля	Вертикальное	3П
	Ширина 36 модулей	Вертикальное	3П
SPX 00	Ширина 16 модулей	Вертикальное	3П
	Ширина 24 модуля	Вертикальное	3П
	Ширина 36 модулей	Вертикальное	3П
SPX 1	Ширина 16 модулей	Вертикальное	3П
	Ширина 24 модуля	Вертикальное	3П
	Ширина 36 модулей	Вертикальное	3П
SPX 2	Ширина 16 модулей	Вертикальное	3П
	Ширина 24 модуля	Вертикальное	3П
	Ширина 36 модулей	Вертикальное	3П
SPX 3	Ширина 24 модуля	Вертикальное	3П
	Ширина 36 модулей	Вертикальное	3П
SPX-D 160	Ширина 16 модулей	Вертикальное	3П или 4П
	Ширина 24 модуля	Вертикальное	3П или 4П
	Ширина 36 модулей	Вертикальное	3П или 4П
	КРЕПЛЕНИЕ НА ШИНАХ		
SPX 000	Ширина 16 модулей	Вертикальное	3П
	Ширина 24 модуля	Вертикальное	3П
	Ширина 36 модулей	Вертикальное	3П
SPX 00	Ширина 16 модулей	Вертикальное	3П
	Ширина 24 модуля	Вертикальное	3П
	Ширина 36 модулей	Вертикальное	3П
SPX 1	Ширина 16 модулей	Вертикальное	3П
	Ширина 24 модуля	Вертикальное	3П
	Ширина 36 модулей	Вертикальное	3П
SPX 2	Ширина 16 модулей	Вертикальное	3П
	Ширина 24 модуля	Вертикальное/Горизонтальное(1)	3П
	Ширина 36 модулей	Вертикальное/Горизонтальное(2)	3П
SPX 3	Ширина 24 модуля	Вертикальное/Горизонтальное(1)	3П
	Ширина 36 модулей	Вертикальное/Горизонтальное(2)	3П

1: С траверсом Кат. № 3 379 81
2: С траверсом Кат. № 3 379 82

ЭЛЕМЕНТЫ КРЕПЛЕНИЯ			ЛИЦЕВАЯ ПАНЕЛЬ	
РЕЙКА	МОНТАЖНАЯ ПЛАСТИНА	КРОНШТЕЙНЫ	ВЫСОТА (мм)	
КРЕПЛЕНИЕ НА РЕЙКЕ				
-	3 389 02	-	300	3 389 42
-	3 389 04	-	300	3 389 44
-	3 389 20	-	300	3 382 71
-	3 389 22	-	300	3 382 72
-	3 389 24	-	300	3 382 73
-	3 387 00	-	150	3 387 50
-	3 387 01	-	200	3 387 51
-	3 387 03	-	150	3 387 53
-	3 387 04	-	200	3 387 54
-	3 387 06	-	150	3 387 56
-	3 387 07	-	200	3 387 57
-	3 387 07	-	200	3 387 58
-	3 387 20	-	400	3 387 70
-	3 387 21	-	600	3 387 71
-	3 387 24	-	400	3 387 74
-	3 387 25	-	600	3 387 75
-	3 387 27	-	400	3 387 77
-	3 387 28	-	600	3 387 78
-	3 390 02	-	300	3 390 41
-	3 390 14	-	300	3 390 43
-	3 390 20	-	400	3 390 50
-	3 390 22	-	400	3 390 52
-	3 390 24	-	400	3 390 54
-	3 392 60	-	300	3 392 70
-	3 392 61	-	300	3 392 71
-	3 392 62	-	300	3 392 72
-	3 392 60	-	300	3 393 00
-	3 392 61	-	300	3 393 01
-	3 392 62	-	300	3 393 02
-	3 393 20	-	400	3 393 30
-	3 393 21	-	400	3 393 31
-	3 393 22	-	400	3 393 32
-	3 393 50	-	400	3 393 60
-	3 393 51	-	400	3 393 61
-	3 393 52	-	400	3 393 62
-	3 393 81	-	400	3 393 91
-	3 393 82	-	400	3 393 92
-	3 394 60	-	300	3 394 71
-	3 394 61	-	300	3 394 73
-	3 394 62	-	300	3 394 75
КРЕПЛЕНИЕ НА ШИНАХ				
-	-	3 392 50	300	3 392 70
-	-	3 392 50	300	3 392 71
-	-	3 392 50	300	3 392 72
-	-	3 392 50	300	3 393 00
-	-	3 392 50	300	3 393 01
-	-	3 392 50	300	3 393 02
-	-	3 392 50	400	3 393 30
-	-	3 392 50	400	3 393 31
-	-	3 392 50	400	3 393 32
-	-	3 392 50	400	3 393 60
-	-	3 392 50	400	3 393 61
-	-	3 392 50	400	3 393 62
-	-	3 392 50	400	3 393 91
-	-	3 392 50	400	3 393 92

XL³ S 630

распределительные шкафы

3 375 81 + 3 382 00

3 375 82 + 3 382 00

3 375 83

3 375 20

3 378 68

Технические характеристики **стр. 457**

Шкафы оборудованы монтажными стойками и поставляются с суппортами для лицевых панелей (элементы крепления для лицевых панелей заказываются отдельно, см. стр. 456)
Двери и боковые панели заказываются отдельно
В шкафы можно установить аппараты до 630 А
Сертифицированы для создания комплектных устройств распределения и управления в соответствии с МЭК 61439-2
IP 40 с дверью
IP 30 без двери
Съемные разделяемые верхняя и нижняя панели
Совместимы с лотками Lina 25 и пластинами для ввода кабелей Cabstop™ (стр. 456)

Шкафы

Упак.	Кат. №	Высота (мм) общая	Высота (мм) лиц. панель	Ширина (мм) общая	Ширина (мм) полезная	Глубина (мм)
		Ширина 16 модулей				
		Лицевая панель: цвет RAL 9003				
		Корпус: цвет RAL 7016				
1	3 375 21	824	750	454	350	249
1	3 375 31	974	900	454	350	249
1	3 375 41	1124	1050	454	350	249
1	3 375 51	1274	1200	454	350	249
1	3 375 61	1424	1350	454	350	249
1	3 375 71	1574	1500	454	350	249
1	3 375 81	1724	1650	454	350	249
1	3 375 91	1874	1800	454	350	249
1	3 376 01	2024	1950	454	350	249
1	3 376 11	2174	2100	454	350	249
1	3 376 21	2324	2250	454	350	249
		Ширина 24 модуля				
1	3 375 22	824	750	604	574	249
1	3 375 32	974	900	604	574	249
1	3 375 42	1124	1050	604	574	249
1	3 375 52	1274	1200	604	574	249
1	3 375 62	1424	1350	604	574	249
1	3 375 72	1574	1500	604	574	249
1	3 375 82	1724	1650	604	574	249
1	3 375 92	1874	1800	604	574	249
1	3 376 02	2024	1950	604	574	249
1	3 376 12	2174	2100	604	574	249
1	3 376 22	2324	2250	604	574	249
		Ширина 36 модулей				
1	3 375 23	824	750	804	774	249
1	3 375 33	974	900	804	774	249
1	3 375 43	1124	1050	804	774	249
1	3 375 53	1274	1200	804	774	249
1	3 375 63	1424	1350	804	774	249
1	3 375 73	1574	1500	804	774	249
1	3 375 83	1724	1650	804	774	249
1	3 375 93	1874	1800	804	774	249
1	3 376 03	2024	1950	804	774	249
1	3 376 13	2174	2100	804	774	249
1	3 376 23	2324	2250	804	774	249

Внутренние кабельные секции

Упак.	Кат. №	Высота (мм) общая	Высота (мм) лиц. панель
		Внутренние кабельные секции в комплекте	
		Для монтажа справа или слева внутри шкафа XL³ S 630	
1	3 379 32	824	750
1	3 379 33	974	900
1	3 379 34	1124	1050
1	3 379 35	1274	1200
1	3 379 36	1424	1350
1	3 379 37	1574	1500
1	3 379 38	1724	1650
1	3 379 39	1874	1800
1	3 379 40	2024	1950
1	3 379 41	2174	2100
1	3 379 42	2324	2250

Внешние кабельные секции

Боковая кабельная секция

Крепятся к шкафу справа или слева с помощью соединительных комплектов Кат. №№ 3 379 49/50

		Высота (мм) общая	Высота (мм) лиц. панель	Ширина (мм) общая	Глубина (мм)
1	3 375 20	824	750	324	249
1	3 375 30	974	900	324	249
1	3 375 40	1124	1050	324	249
1	3 375 50	1274	1200	324	249
1	3 375 60	1424	1350	324	249
1	3 375 70	1574	1500	324	249
1	3 375 80	1724	1650	324	249
1	3 375 90	1874	1800	324	249
1	3 376 00	2024	1950	324	249
1	3 376 10	2174	2100	324	249
1	3 376 20	2324	2250	324	249

Боковые панели

Комплект из 2 панелей

		Для шкафов или кабельных секций с высотой лицевой панели (мм)
1	3 378 62	750
1	3 378 63	900
1	3 378 64	1050
1	3 378 65	1200
1	3 378 66	1350
1	3 378 67	1500
1	3 378 68	1650
1	3 378 69	1800
1	3 378 70	1950
1	3 378 71	2100
1	3 378 72	2250

Монтажные стойки для внутренних кабельных секций **стр. 450**

XL³ S 630

двери для шкафов

3 376 41

3 376 91

3 376 82

3 376 83

3 377 91

3 377 92

3 377 93

Упак.	Кат. №	Металлические двери для шкафов XL³ S 630
		Ширина 16 модулей
		Поставляются с фиксированными ручками Цилиндровый замок заказывается отдельно 2 или 3 точки запирания (в зависимости от высоты двери) Для шкафов с высотой лицевой панели (мм)
1	3 376 41	750
1	3 376 51	900
1	3 376 61	1050
1	3 376 71	1200
1	3 376 81	1350
1	3 376 91	1500
1	3 377 01	1650
1	3 377 11	1800
1	3 377 21	1950
1	3 377 31	2100
1	3 377 41	2250
		Ширина 24 модуля
1	3 376 42	750
1	3 376 52	900
1	3 376 62	1050
1	3 376 72	1200
1	3 376 82	1350
1	3 376 92	1500
1	3 377 02	1650
1	3 377 12	1800
1	3 377 22	1950
1	3 377 32	2100
1	3 377 42	2250
		Ширина 36 модулей
1	3 376 43	750
1	3 376 53	900
1	3 376 63	1050
1	3 376 73	1200
1	3 376 83	1350
1	3 376 93	1500
1	3 377 03	1650
1	3 377 13	1800
1	3 377 23	1950
1	3 377 33	2100
1	3 377 43	2250

Упак.	Кат. №	Остеклённые двери для шкафов XL³ S 630
		Ширина 16 модулей
		Поставляются с установленной ручкой Цилиндровые замки заказываются отдельно 2 или 3 точки запирания (в зависимости от высоты двери) Для шкафов с высотой лицевой панели (мм)
1	3 377 51	750
1	3 377 61	900
1	3 377 71	1050
1	3 377 81	1200
1	3 377 91	1350
1	3 378 01	1500
1	3 378 11	1650
1	3 378 21	1800
1	3 378 31	1950
1	3 378 41	2100
1	3 378 51	2250
		Ширина 24 модуля
1	3 377 52	750
1	3 377 62	900
1	3 377 72	1050
1	3 377 82	1200
1	3 377 92	1350
1	3 378 02	1500
1	3 378 12	1650
1	3 378 22	1800
1	3 378 32	1950
1	3 378 42	2100
1	3 378 52	2250
		Ширина 36 модулей
1	3 377 53	750
1	3 377 63	900
1	3 377 73	1050
1	3 377 83	1200
1	3 377 93	1350
1	3 378 03	1500
1	3 378 13	1650
1	3 378 23	1800
1	3 378 33	1950
1	3 378 43	2100
1	3 378 53	2250

Сменные ручки для дверей **стр. 450**

3 376 80

3 378 82

3 379 52

3 382 00

3 382 03

Упак.	Кат. №	Металлические двери для кабельных секций XL³ S 630
		Поставляются с установленной ручкой Цилиндровые замки заказываются отдельно 2 или 3 точки запирания (в зависимости от высоты двери)
		Для кабельных секций с высотой лицевой панели (мм)
1	3 376 40	750
1	3 376 50	900
1	3 376 60	1050
1	3 376 70	1200
1	3 376 80	1350
1	3 376 90	1500
1	3 377 00	1650
1	3 377 10	1800
1	3 377 20	1950
1	3 377 30	2100
1	3 377 40	2250

		Сменные ручки для двери
1	3 397 11	Для шкафа XL³ S 630 с высотой лицевой панели от 750 до 1200 мм
1	3 397 12	Для шкафа XL³ S 630 с высотой лицевой панели от 1350 до 1200 мм
1	3 397 16	Ручка с замком под ключ типа 405 для шкафа XL³ S 630 с высотой лицевой панели от 750 до 1200 мм Поставляется с двумя ключами
1	3 397 17	Ручка с замком под ключ типа 405 для шкафа XL³ S 630 с высотой лицевой панели от 1350 до 1200 мм Поставляется с двумя ключами

		Лицевые панели для кабельных секций
		Для внешней кабельной секции
		Для кабельных секций с высотой лицевой панели (мм)
1	3 378 82	750
1	3 378 84	900
1	3 378 86	1050
1	3 378 88	1200
1	3 378 90	1350
1	3 378 92	1500
1	3 378 94	1650
1	3 378 96	1800
1	3 378 98	1950
1	3 379 00	2100
1	3 379 02	2250
		Для внутренней кабельной секции
1	3 379 12	750
1	3 379 13	900
1	3 379 14	1050
1	3 379 15	1200
1	3 379 16	1350
1	3 379 17	1500
1	3 379 18	1650
1	3 379 19	1800
1	3 379 20	1950
1	3 379 21	2100
1	3 379 22	2250

		Кронштейн для крепления к стене
1	3 379 52	Комплект из 4 кронштейнов для крепления к стене

Упак.	Кат. №	Монтажные стойки для внутренних кабельных секций
		Для крепления оборудования во внутренней кабельной секции
		Для кабельных секций с высотой лицевой панели (мм)
1	3 397 86	750
1	3 397 87	900
1	3 397 88	1050
1	3 397 89	1200
1	3 397 90	1350
1	3 397 91	1500
1	3 397 92	1650
1	3 397 93	1800
1	3 397 94	1950
1	3 397 95	2100
1	3 397 96	2250

		Цоколи для шкафов XL³ S 630 и 4000
		Высота 100 мм
		Уголки для цоколя
1	3 382 00	Комплект из 4 шт.
		Пластина для цоколя
		Комплект из 2 шт.
		Длина (мм)
1	3 382 05	300
1	3 382 01	350
1	3 382 02	450
1	3 382 03	600
1	3 382 04	800

		Комплект для объединения
		Для объединения двух шкафов
1	3 379 50	Соединительные винты для шкафов XL³ S 630 и 4000
1	3 379 49	Соединительные пластины для шкафов XL³ S 630 и 4000 (используются для усиления соединения)

		Уплотнитель для поддержания степени защиты IP 43
1	3 379 51	Готов к использованию, для шкафов XL³ S 630/4000

		Комплекты финишной отделки IP 30
		Комплект из 2 шт. Для одного шкафа требуется 1 комплект отделки вертикальной установки и 1 комплект отделки горизонтальной установки
		Комплекты отделки вертикальной установки
		Для шкафов с высотой лицевой панели (мм)
1	3 379 60	750
1	3 379 61	900
1	3 379 62	1050
1	3 379 63	1200
1	3 379 64	1350
1	3 379 65	1500
1	3 379 66	1650
1	3 379 67	1800
1	3 379 68	1950
1	3 379 69	2100
1	3 379 70	2250
		Комплекты отделки горизонтальной установки
1	3 379 72	Для шкафа на 16 модулей в ряд
1	3 379 73	Для шкафа на 24 модуля в ряд
1	3 379 74	Для шкафа на 36 модулей в ряд
1	3 379 71	Для кабельной секции

XL³ S 630 – оборудование для монтажа модульных аппаратов и автоматических выключателей DPX³ на ⊔ рейке

4 210 71

3 382 52

3 382 62

Упак.	Кат. №	3-позиционные ⊔ рейки
		Для монтажа модульных аппаратов или автоматических выключателей DPX3 160/250 с переходником для ⊔ рейки
1	3 382 20	Для шкафа на 16 модулей в ряд
1	3 382 23	Для шкафа на 24 модуля в ряд
1	3 382 26	Для шкафа на 36 модулей в ряд
		Переходник для монтажа на рейку DIN
1	3 382 40	Для монтажа модульных аппаратов и автоматических выключателей DPX³ 160/250 на одной рейке
1	3 382 41	Для монтажа модульных аппаратов и автоматических выключателей DRX на одной рейке
1	3 382 42	Для монтажа автоматических выключателей DRX и DPX³ 160/250 на одной рейке
		Переходники для монтажа DPX³ 160 и 250 на ⊔ рейке
		Для монтажа автоматических выключателей DPX³ на ⊔ рейке
1	4 210 71	Для DPX³ 160 без бокового электродвигательного привода
1	4 210 73	Для DPX³ 160 с блоком дифф. защиты и без бокового электродвигательного привода
1	4 210 68	Для DPX³ 160 с боковым электродвигательным приводом
1	4 210 72	Для DPX³ 250 без бокового электродвигательного привода
1	4 210 74	Для DPX³ 250 с блоком дифф. защиты и без бокового электродвигательного привода
1	4 210 69	Для DPX³ 250 с боковым электродвигательным приводом
		Лицевые панели с вырезами для модульных аппаратов
		Крепятся защелками, стандартными винтами или винтами с фиксацией на 1/4 оборота
		Высотой 150 мм для модульных аппаратов
1	3 382 51	Для шкафа на 16 модулей в ряд
1	3 382 52	Для шкафа на 24 модуля в ряд
1	3 382 53	Для шкафа на 36 модулей в ряд
		Высотой 200 мм для аппаратов Vistop до 160 A
1	3 382 61	Для шкафа на 16 модулей в ряд
1	3 382 62	Для шкафа на 24 модуля в ряд
1	3 382 63	Для шкафа на 36 модулей в ряд
		Высотой 300 мм для аппаратов DPX³ 160/250 и DPX-IS 250
1	3 382 71	Для шкафа на 16 модулей в ряд
1	3 382 72	Для шкафа на 24 модуля в ряд
1	3 382 73	Для шкафа на 36 модулей в ряд
		Для аппаратов DPX³ 250 с блоком дифф. защиты и крышкой выводов
1	3 382 81	Для шкафа на 16 модулей в ряд
1	3 382 82	Для шкафа на 24 модуля в ряд
1	3 382 83	Для шкафа на 36 модулей в ряд

Элементы крепления для лицевых панелей **стр. 456**

XL³ S 630 – оборудование для монтажа автоматических выключателей DPX³ 160/250 на пластине

3 383 06

3 383 23

Упак.	Кат. №		Пластины уменьшенной высоты для монтажа DPX³ 160/250 в горизонтальном положении
	3П	4П	**DPX³ 160**
1	3 383 00	3 383 01	Для шкафа на 16 модулей в ряд
1	3 383 03	3 383 04	Для шкафа на 24 модуля в ряд
1	3 383 06	3 383 07	Для шкафа на 36 модулей в ряд
			DPX³ 250
1	3 384 00	3 384 01	Для шкафа на 16 модулей в ряд
1	3 384 03	3 384 04	Для шкафа на 24 модуля в ряд
1	3 384 06	3 384 07	Для шкафа на 36 модулей в ряд
			Пластины для монтажа DPX³ 160/250 в горизонтальном положении
	3П/4П		**DPX³ 160**
1	3 383 01		Для шкафа на 16 модулей в ряд
1	3 383 04		Для шкафа на 24 модуля в ряд
1	3 383 07		Для шкафа на 36 модулей в ряд
			DPX³ 250
1	3 384 01		Для шкафа на 16 модулей в ряд
1	3 384 04		Для шкафа на 24 модуля в ряд
1	3 384 07		Для шкафа на 36 модулей в ряд
			Пластины для монтажа DPX³ 160/250 в вертикальном положении
	3П/4П		**DPX³ 160**
	3 383 20		Для шкафа на 16 модулей в ряд
	3П	4П	
	3 383 23	3 383 24	Для шкафа на 24 модуля в ряд
	3 383 26	3 383 27	Для шкафа на 36 модулей в ряд
	4П с блоком дифф. защиты		
	3 383 21		Для шкафа на 16 модулей в ряд
	3 383 25		Для шкафа на 24 модуля в ряд
	3 383 28		Для шкафа на 36 модулей в ряд
	3П/4П		**DPX³ 250**
	3 384 20		Для шкафа на 16 модулей в ряд
	3П	4П	
	3 384 23	3 384 24	Для шкафа на 24 модуля в ряд
	3 384 26	3 384 27	Для шкафа на 36 модулей в ряд
	4П с блоком дифф. защиты		
	3 384 21		Для шкафа на 16 модулей в ряд
	3 384 25		Для шкафа на 24 модуля в ряд
	3 384 28		Для шкафа на 36 модулей в ряд

XL³ S 630

оборудование для монтажа DPX³ 160/250 на пластине (продолжение)

3 383 50

3 384 54

3 382 73

Упак.	Кат. №	
		Лицевые панели уменьшенной высоты для DPX³ 160/250 и DRX 250 HP, смонтированного в горизонтальном положении
		Крепятся защелками, стандартными винтами или винтами с фиксацией на 1/4 оборота
	3П	**Для DPX³ 160**
1	3 383 50	Для шкафа на 16 модулей в ряд
1	3 383 53	Для шкафа на 24 модуля в ряд
1	3 383 56	Для шкафа на 36 модулей в ряд
		Для DPX³ 250 и DRX 250 HP
1	3 384 50	Для шкафа на 16 модулей в ряд
1	3 384 53	Для шкафа на 24 модуля в ряд
1	3 384 56	Для шкафа на 36 модулей в ряд

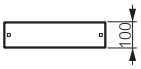

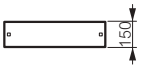

Упак.	Кат. №	
		Лицевые панели для DPX³ 160/250 и DRX 250 HP, смонтированного в горизонтальном положении
		Крепятся защелками, стандартными винтами или винтами с фиксацией на 1/4 оборота
	3П/4П	**Для DPX³ 160**
1	3 383 51	Для шкафа на 16 модулей в ряд
1	3 383 54	Для шкафа на 24 модуля в ряд
1	3 383 57	Для шкафа на 36 модулей в ряд
		Для DPX³ 250
1	3 384 51	Для шкафа на 16 модулей в ряд
1	3 384 54	Для шкафа на 24 модуля в ряд
1	3 384 57	Для шкафа на 36 модулей в ряд

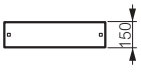

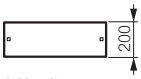

Упак.	Кат. №	
		Лицевые панели для DPX³ 160/250 и DRX 250 HP, смонтированного в вертикальном положении
		Крепятся защелками, стандартными винтами или винтами с фиксацией на 1/4 оборота
		Высота 300 мм
1	3 382 71	Для шкафа на 16 модулей в ряд
1	3 382 72	Для шкафа на 24 модуля в ряд
1	3 382 73	Для шкафа на 36 модулей в ряд

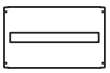

Элементы крепления для лицевых панелей **стр. 456**

XL³ S 630

оборудование для монтажа DRX 250 HP на пластине

3 386 03

3 386 01

3 386 56

Упак.	Кат. №	
		Пластины уменьшенной высоты для монтажа DRX 250 HP в горизонтальном положении
	3П	
1	3 386 00	Для шкафа на 16 модулей в ряд
1	3 386 03	Для шкафа на 24 модуля в ряд
1	3 386 06	Для шкафа на 36 модулей в ряд
		Пластины для монтажа DRX 250 HP в горизонтальном положении
	3П/4П	
1	3 386 01	Для шкафа на 16 модулей в ряд
1	3 386 04	Для шкафа на 24 модуля в ряд
1	3 386 07	Для шкафа на 36 модулей в ряд
		Пластины для монтажа DRX 250 HP в вертикальном положении
	3П	**Для DRX 250 HP**
1	3 386 20	Для шкафа на 16 модулей в ряд
1	3 386 23	Для шкафа на 24 модуля в ряд
1	3 386 26	Для шкафа на 36 модулей в ряд
	4П	**Для DRX 250 HP с или без блока дифф. защиты**
1	3 386 21	Для шкафа на 16 модулей в ряд
1	3 386 24	Для шкафа на 24 модуля в ряд
1	3 386 27	Для шкафа на 36 модулей в ряд
		Пластины уменьшенной высоты для монтажа DRX 250 HP в горизонтальном положении
		Крепятся защелками, стандартными винтами или винтами с фиксацией на 1/4 оборота
	3П	
1	3 386 50	Для шкафа на 16 модулей в ряд
1	3 386 53	Для шкафа на 24 модуля в ряд
1	3 386 56	Для шкафа на 36 модулей в ряд

Упак.	Кат. №	
		Лицевые панели для DRX 250 HP, смонтированного в горизонтальном положении
		Крепятся защелками, стандартными винтами или винтами с фиксацией на 1/4 оборота DRX 250 HP с или без блока дифф. защиты
	4П	
1	3 386 51	Для шкафа на 16 модулей в ряд
1	3 386 54	Для шкафа на 24 модуля в ряд
1	3 386 57	Для шкафа на 36 модулей в ряд

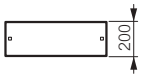

Упак.	Кат. №	
		Лицевые панели для DRX 250 HP, смонтированного в горизонтальном положении
		Крепятся защелками, стандартными винтами или винтами с фиксацией на 1/4 оборота
	3П	**Для DRX 250 HP**
1	3 386 70	Для шкафа на 16 модулей в ряд
1	3 386 73	Для шкафа на 24 модуля в ряд
1	3 386 76	Для шкафа на 36 модулей в ряд
	4П	**Для DRX 250 HP с или без блока дифф. защиты**
1	3 386 71	Для шкафа на 16 модулей в ряд
1	3 386 74	Для шкафа на 24 модуля в ряд
1	3 386 77	Для шкафа на 36 модулей в ряд

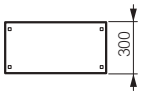

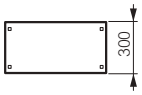

XL³ S 630

оборудование для монтажа DPX-IS 250 на пластине

3 389 20

3 382 73

Упак.	Кат. №	
		Пластины для монтажа DPX-IS 250 в горизонтальном положении
	3П/4П	
1	3 389 02	Для шкафа на 24 модуля в ряд
1	3 389 04	Для шкафа на 36 модулей в ряд
		Пластины для монтажа DPX-IS 250 в вертикальном положении
	3П/4П	
1	3 389 20	Для шкафа на 16 модулей в ряд
1	3 389 22	Для шкафа на 24 модуля в ряд
1	3 389 24	Для шкафа на 36 модулей в ряд
		Лицевые панели для DPX-IS 250, смонтированного в горизонтальном положении
		Крепятся защелками, стандартными винтами или винтами с фиксацией на 1/4 оборота
	3П/4П	
1	3 389 42	Для шкафа на 24 модуля в ряд
1	3 389 44	Для шкафа на 36 модулей в ряд
		Лицевые панели для DPX-IS 250, смонтированного в вертикальном положении
		Крепятся защелками, стандартными винтами или винтами с фиксацией на 1/4 оборота
	3П/4П	**Высота 300 мм**
1	3 382 71	Для шкафа на 16 модулей в ряд
	3 382 72	Для шкафа на 24 модуля в ряд
1	3 382 73	Для шкафа на 36 модулей в ряд

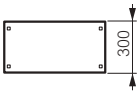

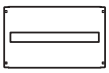

Элементы крепления для лицевых панелей **стр. 456**

XL³ S 630

оборудование для монтажа DRX 630/DPX³ 630 на пластине

3 387 00

3 387 20

3 387 53

3 387 70

Упак.	Кат. №	
		Пластины уменьшенной высоты для монтажа DRX/DPX³ 630 в горизонтальном положении
	3П	
1	3 387 00	Для шкафа на 16 модулей в ряд
	3 387 03	Для шкафа на 24 модуля в ряд
1	3 387 06	Для шкафа на 36 модулей в ряд
		Пластины для монтажа DRX/DPX³ 630 в горизонтальном положении
	3П/4П	
1	3 387 01	Для шкафа на 16 модулей в ряд
1	3 387 04	Для шкафа на 24 модуля в ряд
1	3 387 07	Для шкафа на 36 модулей в ряд
		Пластины для монтажа DRX/DPX³ 630 в вертикальном положении
	3П/4П	**Для DRX/DPX³ 630 без блока дифф. защиты**
1	3 387 20	Для шкафа на 16 модулей в ряд
1	3 387 24	Для шкафа на 24 модуля в ряд
1	3 387 27	Для шкафа на 36 модулей в ряд
	4П с блоком дифф. защиты	**Для DRX/DPX³ 630 с блоком дифф. защиты**
1	3 387 21	Для шкафа на 16 модулей в ряд
1	3 387 25	Для шкафа на 24 модуля в ряд
1	3 387 28	Для шкафа на 36 модулей в ряд
		Лицевые панели уменьшенной высоты для DRX/DPX³ 630, смонтированного в горизонтальном положении
	3П	
1	3 387 50	Для шкафа на 16 модулей в ряд
1	3 387 53	Для шкафа на 24 модуля в ряд
1	3 387 56	Для шкафа на 36 модулей в ряд
		Лицевые панели для DRX/DPX³ 630, смонтированного в горизонтальном положении
	4П	**Без блока дифф. защиты**
1	3 387 51	Для шкафа на 16 модулей в ряд
1	3 387 54	Для шкафа на 24 модуля в ряд
1	3 387 57	Для шкафа на 36 модулей в ряд
	4П с блоком дифф. защиты	**С блоком дифф. защиты**
1	3 387 58	Для шкафа на 36 модулей в ряд
		Лицевые панели для DRX/DPX³ 630, смонтированного в вертикальном положении
		Крепятся защелками, стандартными винтами или винтами с фиксацией на 1/4 оборота
	3П/4П	**Без блока дифф. защиты**
1	3 387 70	Для шкафа на 16 модулей в ряд
1	3 387 74	Для шкафа на 24 модуля в ряд
1	3 387 77	Для шкафа на 36 модулей в ряд
	4П с блоком дифф. защиты	**С блоком дифф. защиты**
1	3 387 71	Для шкафа на 16 модулей в ряд
1	3 387 75	Для шкафа на 24 модуля в ряд
1	3 387 78	Для шкафа на 36 модулей в ряд

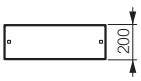

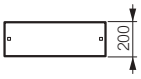

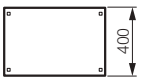

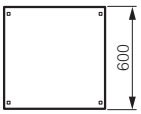

XL³ S 630

оборудование для монтажа DPX-IS 630 на пластине

3 390 02

3 390 20

3 390 41

3 390 50

Упак.	Кат. №	Пластины для монтажа DPX-IS 630 в горизонтальном положении
	ЗП/4П	
1	3 390 02	Для шкафа на 24 модуля в ряд
1	3 390 14	Для шкафа на 36 модулей в ряд

Упак.	Кат. №	Пластины для монтажа DPX-IS 630 в вертикальном положении
	ЗП/4П	
1	3 390 20	Для шкафа на 16 модулей в ряд
1	3 390 22	Для шкафа на 24 модуля в ряд
1	3 390 24	Для шкафа на 36 модулей в ряд

Упак.	Кат. №	Лицевые панели для DPX-IS 630, смонтированного в горизонтальном положении
		Крепятся защелками, стандартными винтами или винтами с фиксацией на 1/4 оборота
	ЗП/4П	
1	3 390 41	Для шкафа на 24 модуля в ряд
1	3 390 43	Для шкафа на 36 модулей в ряд

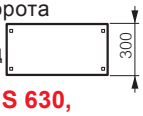

Упак.	Кат. №	Лицевые панели для DPX-IS 630, смонтированного в вертикальном положении
		Крепятся защелками, стандартными винтами или винтами с фиксацией на 1/4 оборота
	ЗП/4П	
1	3 390 50	Для шкафа на 16 модулей в ряд
1	3 390 52	Для шкафа на 24 модуля в ряд
1	3 390 54	Для шкафа на 36 модулей в ряд

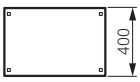

XL³ S 630 – оборудование для монтажа SPX и SPX-D на шинах или пластине

3 392 50

3 392 62

Упак.	Кат. №	Монтажные кронштейны для изолирующих суппортов разъединителя SPX
1	3 392 50	Для крепления изолирующих суппортов Кат. № 6 052 46, используемых для установки разъединителя SPX на сборную шину Для моделей SPX 000 - SPX 3 Кат. №№ 6 052 01/03/05/07/09

Упак.	Кат. №	Пластины для монтажа SPX в вертикальном положении
		Для SPX 000 и 00
		Для SPX Кат. №№ 6 052 00/02
1	3 392 60	Для шкафа на 16 модулей в ряд
1	3 392 61	Для шкафа на 24 модуля в ряд
1	3 392 62	Для шкафа на 36 модулей в ряд
		Для SPX 1
		Для SPX Кат. № 6 052 04
1	3 393 20	Для шкафа на 16 модулей в ряд
1	3 393 21	Для шкафа на 24 модуля в ряд
1	3 393 22	Для шкафа на 36 модулей в ряд
		Для SPX 2
		Для SPX Кат. № 6 052 06
1	3 393 50	Для шкафа на 16 модулей в ряд
1	3 393 51	Для шкафа на 24 модуля в ряд
1	3 393 52	Для шкафа на 36 модулей в ряд
		Для SPX 3
		Для SPX Кат. № 6 052 08
1	3 393 81	Для шкафа на 24 модуля в ряд
1	3 393 82	Для шкафа на 36 модулей в ряд

Упак.	Кат. №	Лицевые панели для SPX, установленного в вертикальном положении
		Крепятся защелками, стандартными винтами или винтами с фиксацией на 1/4 оборота
		Для SPX 000
1	3 392 70	Для шкафа на 16 модулей в ряд
1	3 392 71	Для шкафа на 24 модуля в ряд
1	3 392 72	Для шкафа на 36 модулей в ряд
		Для SPX 00
1	3 393 00	Для шкафа на 16 модулей в ряд
1	3 393 01	Для шкафа на 24 модуля в ряд
1	3 393 02	Для шкафа на 36 модулей в ряд
		Для SPX 1
1	3 393 30	Для шкафа на 16 модулей в ряд
1	3 393 31	Для шкафа на 24 модуля в ряд
1	3 393 32	Для шкафа на 36 модулей в ряд
		Для SPX 2
1	3 393 60	Для шкафа на 16 модулей в ряд
1	3 393 61	Для шкафа на 24 модуля в ряд
1	3 393 62	Для шкафа на 36 модулей в ряд
		Для SPX 3
1	3 393 91	Для шкафа на 24 модуля в ряд
1	3 393 92	Для шкафа на 36 модулей в ряд

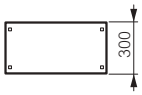

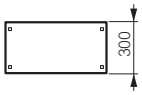

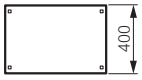

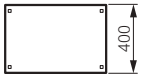

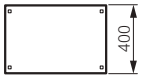

Элементы крепления для лицевых панелей **стр. 456**

XL³ S 630 – оборудование для монтажа SPX и SPX-D на шинах или пластине (продолжение)

3 393 95

3 394 61

3 394 73

Упак.	Кат. №	Лицевые панели для SPX, установленного в горизонтальном положении
		Крепятся защелками, стандартными винтами или винтами с фиксацией на 1/4 оборота
		Для SPX 2
		Для SPX Кат. № 6 052 06
1	3 393 65	Для шкафа на 24 модуля в ряд
1	3 393 66	Для шкафа на 36 модулей в ряд
		Для SPX 3
		Для SPX Кат. № 6 052 08
1	3 393 95	Для шкафа на 24 модуля в ряд
1	3 393 95	Для шкафа на 36 модулей в ряд

		Пластины для монтажа SPX-D 160 в вертикальном положении
	ЗП/4П	
1	3 394 60	Для шкафа на 16 модулей в ряд
1	3 394 61	Для шкафа на 24 модуля в ряд
1	3 394 62	Для шкафа на 36 модулей в ряд

		Лицевые панели для SPX-D 160, смонтированного в вертикальном положении
		Крепятся защелками, стандартными винтами или винтами с фиксацией на 1/4 оборота
	ЗП/4П	
1	3 394 71	Для шкафа на 16 модулей в ряд
1	3 394 73	Для шкафа на 24 модуля в ряд
1	3 394 75	Для шкафа на 36 модулей в ряд

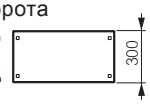

Элементы крепления для лицевых панелей **стр. 456**

XL³ S 630

универсальные принадлежности

3 395 40

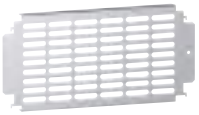

3 395 60

Упак.	Кат. №	Универсальные монтажные рейки
1	3 382 43	Для шкафа на 16 модулей в ряд
1	3 382 44	Для шкафа на 24 модуля в ряд
1	3 382 45	Для шкафа на 36 модулей в ряд

		Сплошные универсальные монтажные пластины
		Для шкафа на 16 модулей в ряд
		Высота (мм)
1	3 395 40	200
1	3 395 41	300
1	3 395 42	400
1	3 395 43	600
		Для шкафа на 24 модуля в ряд
1	3 395 44	200
1	3 395 45	300
1	3 395 46	400
1	3 395 47	600
		Для шкафа на 36 модулей в ряд
1	3 395 48	200
1	3 395 49	300
1	3 395 50	400
1	3 395 51	600

		Перфорированные универсальные монтажные пластины
		Для шкафа на 16 модулей в ряд
		Высота (мм)
1	3 395 60	200
1	3 395 61	300
1	3 395 62	400
1	3 395 63	600
		Для шкафа на 24 модуля в ряд
1	3 395 64	200
1	3 395 65	300
1	3 395 66	400
1	3 395 67	600
		Для шкафа на 36 модулей в ряд
1	3 395 68	200
1	3 395 69	300
1	3 395 70	400
1	3 395 71	600

		Универсальный суппорт для кабельной секции
1	3 397 51	Наклонный вертикальный суппорт для кабельной секции

3 395 88

3 395 85

3 399 02

0 205 82

Сплошные металлические лицевые панели

Крепятся защелками, стандартными винтами или винтами с фиксацией на 1/4 оборота

Упак.	Кат. №	Для шкафов (число модулей)	Полезная высота лицевой панели (мм)
		Высота 50 мм	
1	3 395 92	16	49
1	3 395 95	24	49
1	3 395 98	36	49
		Высота 100 мм	
1	3 395 93	16	99
1	3 395 96	24	99
1	3 395 99	36	99
		Высота 150 мм	
1	3 395 94	16	149
1	3 395 97	24	149
1	3 396 00	36	149
		Высота 200 мм	
1	3 395 80	16	199
1	3 395 84	24	199
1	3 395 88	36	199
		Высота 300 мм	
1	3 395 81	16	299
1	3 395 85	24	299
1	3 395 89	36	299
		Высота 400 мм	
1	3 395 82	16	399
1	3 395 86	24	399
1	3 395 90	36	399
		Высота 600 мм	
1	3 395 83	16	599
1	3 395 87	24	599
1	3 395 91	36	599

Элементы крепления для лицевых панелей

Упак.	Кат. №	
1	3 397 00	Набор из 100 защелок для быстрой фиксации
1	3 397 01	Набор из 100 винтов с фиксацией на 1/4 оборота
1	3 397 02	Набор из 100 винтов

Суппорты шины заземления

Упак.	Кат. №	
1	3 397 21	Для шкафов XL³ S 630 и 4000

Наборы траверсов

Упак.	Кат. №	
1	3 397 31	Длина 450 мм (для шкафа шириной 16 модулей)
1	3 397 30	Для внешней кабельной секции, длина 350 мм
1	3 397 37	Для внутренней кабельной секции

Траверсы для суппортов шин

Упак.	Кат. №	
1	3 379 80	Для шкафа шириной 16 модулей
1	3 379 81	Для шкафа шириной 24 модуля
1	3 379 82	Для шкафа шириной 36 модулей
1	3 379 83	Для монтажа в глубину (совместим со всеми шкафами XL³ 630 S)

Суппорты сборных шин

Упак.	Кат. №	
1	3 399 00	Изолирующий суппорт для медных сборных шин до 400 А
1	3 399 01	Плоский изолирующий суппорт для медных сборных шин до 400 А
1	3 399 02	Изолирующий суппорт для алюминиевых шин С-образного сечения, до 630 А
1	3 399 03	Изолирующий концевой суппорт для алюминиевых шин С-образного сечения, до 630 А
1	3 399 04	Плоский изолирующий суппорт для алюминиевых шин С-образного сечения, до 630 А
1	3 399 05	Плоский изолирующий концевой суппорт для алюминиевых шин С-образного сечения, до 630 А
1	3 399 06	Плоский изолирующий суппорт для медных сборных шин до 800 А

Подъемные кольца

Упак.	Кат. №	
1	0 205 82	Комплект из 4 шт. Максимальная нагрузка: 340 кг на кольцо

Самоклеящиеся папки для документации

Открытые, цвет RAL 7035

Упак.	Кат. №	Габаритные размеры: Высота, мм	Габаритные размеры: Ширина, мм	Внутренние размеры: Высота, мм	Внутренние размеры: Ширина, мм	Внутренние размеры: Глубина, мм
20	0 365 80	235	340	200	310	18
20	0 365 81	165	260	130	230	18

Закрытые, цвет RAL 7035

Упак.	Кат. №	
1	0 365 82	Жесткая пластиковая, IP 50 Внутренние размеры: 324 x 120 x 18 мм

Прозрачная

Упак.	Кат. №	
10	0 097 99	Мягкая пластиковая, A4: 305 x 220 мм

Соединительная пластина для алюминиевых шин 630 А

Упак.	Кат. №	
1	0 373 84	Соединительная пластина для алюминиевых шин

Заглушки для шкафов, белый цвет RAL 9003

Упак.	Кат. №	
20	0 016 60	Ширина 5 модулей, отрезаются с шагом 1 или 1/2 модуля
20	3 397 54	Цельная на 24 модуля, отрезается на требуемую длину

Защелкиваемые держатели самоклеящихся этикеток

Упак.	Кат. №	
10	3 397 55	24 модуля
10	3 397 56	36 модуля

Подсоединение проводника защитного заземления

Дополнительная медная шина

Клеммники заземления. Крепятся на монтажных стойках шкафов с помощью прилагаемых кронштейнов

Упак.	Кат. №	
1	0 373 01	Для шкафа шириной 24 модуля
1	3 397 57	Для шкафа шириной 36 модулей

Проводник выравнивания потенциалов

Упак.	Кат. №	
1	0 373 85	Длина 350 мм, сечение 6 мм²

Пластина кабельного ввода

Упак.	Кат. №	
1	3 379 54	Пластина кабельного ввода со вспененным уплотнением

Пластины Cabstop IP 55

Пластина для ввода кабеля

Кабельные вводы, состоящие из кабельного зажима, обеспечивающего защиту от механического воздействия и элементов из эластомера, обеспечивающих герметичность. Мембрана прокалывается непосредственно кабелем (без применения инструмента). Обеспечивает плотное облегание кабеля. Позволяет заменять кабель.
Пластина выполнена из огнестойкого полипропилена, цвет RAL 7035.
Два варианта монтажа:
- Устанавливается на место штатной пластины кабельного ввода
- Устанавливается на ровной поверхности с помощью набора Кат. № 0 364 98

В комплект поставки входят:
- заглушки, позволяющие закрыть проколотый кабельный ввод, обеспечив степень защиты IP 55
- приспособление для извлечения кабеля

Упак.	Кат. №	Кол-во отверстий Ø 5-14 мм	Кол-во отверстий Ø 14-24 мм	Кол-во резервных отверстий	Устанавливается на место штатной пластины кабельного ввода щитов Atlantic шириной (мм)
1	0 364 94	13	1	-	300
1	0 364 95	13	1	1	400
1	0 364 96	28	2	1	500-1000
1	0 364 97	28	2	2	600-800-1200

Набор для монтажа пластины Cabstop

Упак.	Кат. №	
1	0 364 98	Набор для монтажа пластины Cabstop Для монтажа двух пластин Cabstop Кат. №№ 0 364 94 или 0 364 95, или 0 364 96, или 0 364 97 (см. выше) Поставляется с изолированными винтами Поддерживается степень защиты IP 55

XL³ S 630

технические характеристики

Принцип монтажа

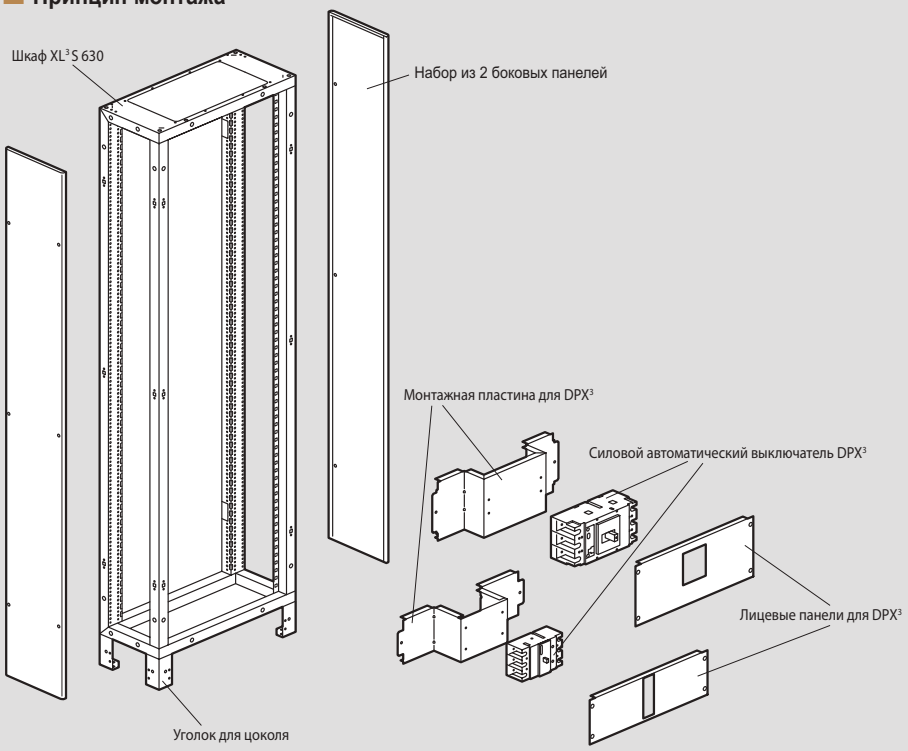

Размеры

Шкафы и внешние кабельные секции

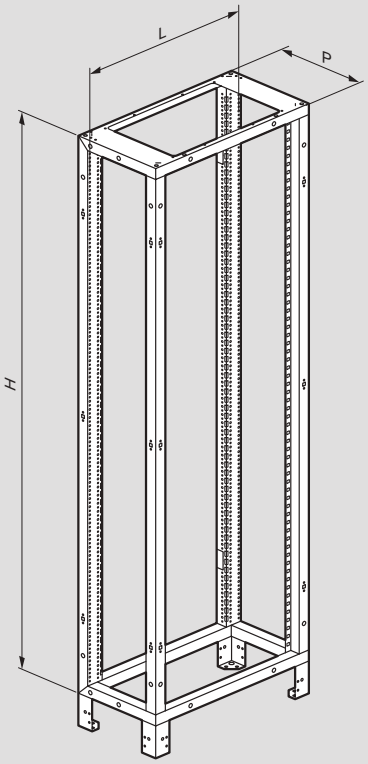

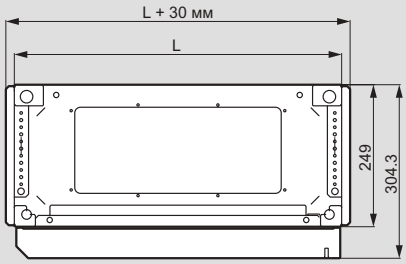

Шкафы на 16 модулей в ряд

Кат. №	Габаритные размеры (мм)		
	W	H	D
3 375 21	424	824	249
3 375 31	424	974	249
3 375 41	424	1124	249
3 375 51	424	1274	249
3 375 61	424	1424	249
3 375 71	424	1574	249
3 375 81	424	1724	249
3 375 91	424	1874	249
3 376 01	424	2024	249
3 376 11	424	2174	249
3 376 21	424	2324	249

Шкафы на 24 модуля в ряд

Кат. №	Габаритные размеры (мм)		
	W	H	D
3 375 22	574	824	249
3 375 32	574	974	249
3 375 42	574	1124	249
3 375 52	574	1274	249
3 375 62	574	1424	249
3 375 72	574	1574	249
3 375 82	574	1724	249
3 375 92	574	1874	249
3 376 02	574	2024	249
3 376 12	574	2174	249
3 376 22	574	2324	249

Шкафы на 36 модулей в ряд

Кат. №	Габаритные размеры (мм)		
	W	H	D
3 375 23	774	824	249
3 375 33	774	974	249
3 375 43	774	1124	249
3 375 53	774	1274	249
3 375 63	774	1424	249
3 375 73	774	1574	249
3 375 83	774	1724	249
3 375 93	774	1874	249
3 376 03	774	2024	249
3 376 13	774	2174	249
3 376 23	774	2324	249

Внешние кабельные секции

Кат. №	Габаритные размеры (мм)		
	W	H	D
3 375 20	324	824	249
3 375 30	324	974	249
3 375 40	324	1124	249
3 375 50	324	1274	249
3 375 60	324	1424	249
3 375 70	324	1574	249
3 375 80	324	1724	249
3 375 90	324	1874	249
3 376 00	324	2024	249
3 376 10	324	2174	249
3 376 20	324	2324	249

XL³ S 160 вместимостью 24 модуля на рейку

распределительные шкафы в металлическом корпусе, готовые к эксплуатации

3 372 04

3 372 24

Технические характеристики **стр. 461**

Шкафы поставляются с установленными в них рейками DIN ⊔ (расстояние между точками крепления 150 мм) и лицевыми панелями на всю высоту шкафа
Двери и клеммные колодки заказываются отдельно
Позволяют устанавливать автоматические выключатели в литом корпусе DPX³ 160 и DRX 125
Используются для создания низковольтных комплектных устройств в соответствии с МЭК 61439-2 и -3
IP 40 с дверью
IP 30 без двери
Верхняя и нижняя панели с выбивными отверстиями для ввода кабелей
Позволяют устанавливать лоток Lina 25

Настенные шкафы вместимостью 24 модуля на рейку

Корпус и лицевые панели: цвет RAL 9003

Упак.	Кат. №	Кол-во рядов	Ширина в модулях	Высота (мм)	Ширина (мм)	Глубина (мм)
1	3 372 02	2	48	440	595	135
1	3 372 03	3	72	590	595	135
1	3 372 04	4	96	740	595	135
1	3 372 05	5	120	890	595	135
1	3 372 06	6	144	1040	595	135
1	3 372 07	7	168	1190	595	135
1	3 372 08	8	192	1340	595	135

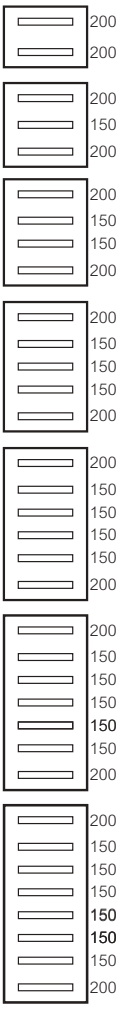

Встраиваемые шкафы вместимостью 24 модуля на рейку

Поставляются с монтажными кронштейнами
Лицевые панели: цвет RAL 9003

Упак.	Кат. №	Кол-во рядов	Ширина в модулях	Высота (мм)	Ширина (мм)	Глубина (мм)
1	3 372 22	2	48	512	667	138
1	3 372 23	3	72	662	667	138
1	3 372 24	4	96	812	667	138
1	3 372 25	5	120	962	667	138
1	3 372 26	6	144	1112	667	138
1	3 372 27	7	168	1262	667	138
1	3 372 28	8	192	1412	667	138

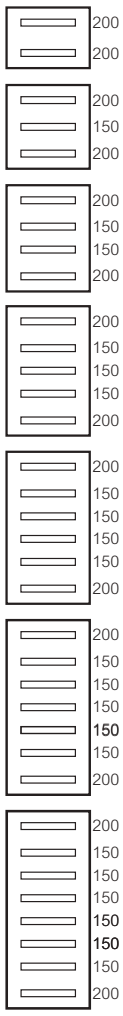

XL³ S 160 вместимостью 36 модулей на рейку

распределительные шкафы в металлическом корпусе, готовые к эксплуатации

3 372 14

3 372 34

Технические характеристики **стр. 461**

Шкафы поставляются с ⊥ смонтированными рейками (расстояние между точками крепления 150 мм) и лицевой панелью на всю высоту шкафа
Двери и клеммные колодки заказываются отдельно
Позволяют устанавливать автоматические выключатели в литом корпусе DPX³ 160 и DRX 125
Используются для создания низковольтных комплектных устройств в соответствии с МЭК 61439-2 и -3
IP 40 с дверью
IP 30 без двери
Верхняя и нижняя панели с выбивными отверстиями для ввода кабелей
Позволяют устанавливать лоток Lina 25

Настенные шкафы вместимостью 36 модулей на рейку

Корпус и лицевые панели: цвет RAL 9003

Упак.	Кат. №	Кол-во рядов	Ширина в модулях	Высота (мм)	Ширина (мм)	Глубина (мм)
1	3 372 14	4	144	740	810	135
1	3 372 15	5	180	890	810	135
1	3 372 16	6	216	1040	810	135
1	3 372 17	7	252	1190	810	135
1	3 372 18	8	288	1340	810	135

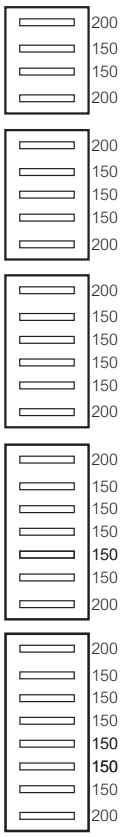

Встраиваемые шкафы вместимостью 36 модулей на рейку

Поставляются с монтажными кронштейнами
Лицевые панели: цвет RAL 9003

Упак.	Кат. №	Кол-во рядов	Ширина в модулях	Высота (мм)	Ширина (мм)	Глубина (мм)
1	3 372 34	4	144	812	883	138
1	3 372 35	5	180	962	883	138
1	3 372 36	6	216	1112	883	138
1	3 372 37	7	252	1262	883	138
1	3 372 38	8	288	1412	883	138

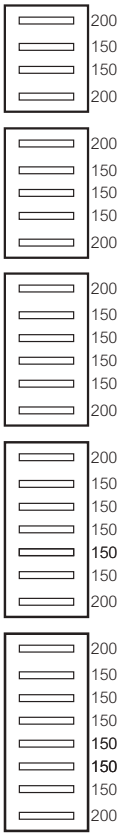

XL³ S 160

оборудование и принадлежности

3 372 54

3 372 64

3 372 74

3 372 84

0 203 99

Упак.	Кат. №	Металлические двери
		Поставляются с ручкой Кат. № 3 397 10
		Для шкафов вместимостью 24 модуля на рейку
		Для шкафа (количество модулей)
1	3 372 52	2 x 24
1	3 372 53	3 x 24
1	3 372 54	4 x 24
1	3 372 55	5 x 24
1	3 372 56	6 x 24
1	3 372 57	7 x 24
1	3 372 58	8 x 24
		Для шкафов вместимостью 36 модулей на рейку
1	3 372 64	4 x 36
1	3 372 65	5 x 36
1	3 372 66	6 x 36
1	3 372 67	7 x 36
1	3 372 68	8 x 36

		Остеклённая дверь
		Для шкафов вместимостью 24 модуля на рейку
		Для шкафа (количество модулей)
1	3 372 72	2 x 24
1	3 372 73	3 x 24
1	3 372 74	4 x 24
1	3 372 75	5 x 24
1	3 372 76	6 x 24
1	3 372 77	7 x 24
1	3 372 78	8 x 24
		Для шкафов вместимостью 36 модулей на рейку
1	3 372 84	4 x 36
1	3 372 85	5 x 36
1	3 372 86	6 x 36
1	3 372 87	7 x 36
1	3 372 88	8 x 36

		Сменные ручки для двери
1	3 397 10	Ручка для двери XL³ S 160
1	3 397 15	Ручка с замком под ключ 405 В комплекте с 2 ключами

		Принадлежности
		Комплект для объединения
1	3 374 04	Для объединения двух шкафов XL³ S 160 по вертикали
		Кронштейны для настенного монтажа
1	3 374 00	Комплект из 4 кронштейнов для крепления к стене

		Монтажная пластина и лицевая панель для DPX³ 160
1	3 374 10	Для шкафов XL³ S 160 вместимостью 24 модуля на рейку
1	3 374 11	Для шкафов XL³ S 160 вместимостью 36 модулей на рейку

Упак.	Кат. №	Самоклеящиеся папки для документации
		Открытые, цвет RAL 7035

Упак.	Кат. №	Габаритные размеры Высота (мм)	Габаритные размеры Ширина (мм)	Внутренние размеры Высота (мм)	Внутренние размеры Ширина (мм)	Внутренние размеры Глубина (мм)
20	0 365 80	235	340	200	310	18
20	0 365 81	165	260	130	230	18

		Закрытая, цвет RAL 7035
1	0 365 82	Жесткая пластиковая, IP 50 Внутренние размеры: 324 x 120 x 18 мм
		Прозрачная
10	0 097 99	Мягкая пластиковая, A4: 305 x 220 мм

		Переходник для монтажа на рейку DIN
1	3 382 40	Для монтажа автоматических выключателей DPX³ 160/250 и модульных аппаратов на одной рейке
1	3 382 41	Для монтажа автоматических выключателей DRX и модульных аппаратов на одной рейке
1	3 382 42	Для монтажа автоматических выключателей DRX и DPX³ 160/250 на одной рейке

		Заглушки, белый цвет RAL 9003
20	0 016 60	5 модулей. Отрезаются с шагом 1 или 1/2 модуля
20	3 397 54	Цельная на 24 модуля, отрезается на требуемую длину

		Защелкиваемые держатели самоклеящихся этикеток
		Поставляются с листом самоклеящихся этикеток для маркировки рядов на лицевой панели
10	3 397 55	24 модуля
10	3 397 56	36 модулей

		Подсоединение проводника защитного заземления
		Дополнительная медная шина
		Клеммники заземления. Крепятся на монтажных стойках шкафов с помощью прилагаемых кронштейнов
1	0 373 01	Для шкафа шириной 24 модуля
1	3 397 57	Для шкафа шириной 36 модулей
		Проводник эквипотенциального соединения
1	0 373 85	Длина 350 мм, сечение 6 мм²

XL³ S 160

технические характеристики

Размеры настенных шкафов

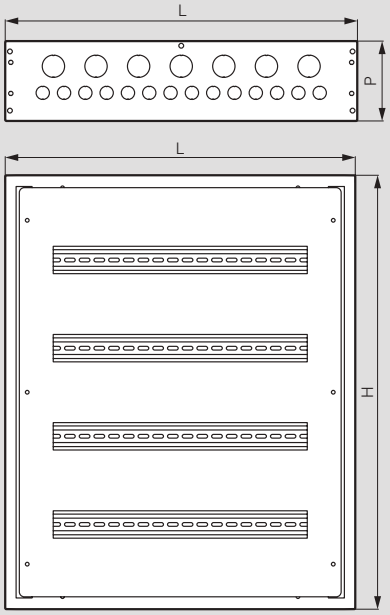

Шкафы вместимостью 24 модуля на рейку

Кат. №	H (мм)	W (мм)	D (мм)
3 372 02	440	595	135
3 372 03	590	595	135
3 372 04	740	595	135
3 372 05	890	595	135
3 372 06	1040	595	135
3 372 07	1190	595	135
3 372 08	1340	595	135

Шкафы вместимостью 36 модулей на рейку

Кат. №	H (мм)	W (мм)	D (мм)
3 372 14	740	810	135
3 372 15	890	810	135
3 372 16	1040	810	135
3 372 17	1190	810	135
3 372 18	1340	810	135

Размеры встраиваемых шкафов

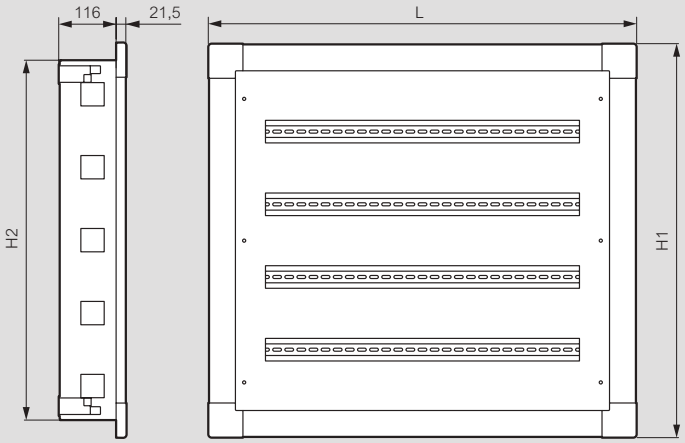

Шкафы вместимостью 24 модуля на рейку

Кат. №	H (мм)	W (мм)	D (мм)
3 372 22	512	440	667
3 372 23	662	590	667
3 372 24	812	740	667
3 372 25	962	890	667
3 372 26	1112	1040	667
3 372 27	1262	1190	667
3 372 28	1412	1340	667

Шкафы вместимостью 36 модулей на рейку

Кат. №	H (мм)	W (мм)	D (мм)
3 372 34	812	740	883
3 372 35	962	890	883
3 372 36	1112	1040	883
3 372 37	1262	1190	883
3 372 38	1412	1340	883

DPX3

ТОЧНОСТЬ ИЗМЕРЕНИЙ И ПОСТОЯННЫЙ КОНТРОЛЬ ЭЛЕКТРОСЕТЕЙ

ДО 1600 А

- 4 типоразмера
- 6 отключающих способностей
- версии со встроенной функцией измерения и дифференциальной защитой
- полная гамма аксессуаров и вспомогательных устройств
- возможность интеграции в системы диспетчеризации электрических сетей

ПОДПРОБНЕЕ НА СТР. 98

Распределительная система до 400 А

таблица выбора блоков и шин

КЛЕММНЫЕ КОЛОДКИ ОТ 63 ДО 100 А

Isc пиковый 17 кА

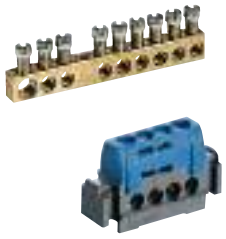

Кол-во подключений	Шины: неизолированные	Шины: на изолирующем суппорте	Клеммные колодки IP 2x (xxB): черные	синие	зеленые
4	0 048 01	0 048 20	0 048 50	0 048 40	0 048 30
6			0 048 16	0 048 15	
8	0 048 03	0 048 22	0 048 52	0 048 42	0 048 32
12		0 048 24	0 048 54	0 048 44	0 048 34
14	0 048 05				
17		0 048 25	0 048 55	0 048 45	0 048 35
19	0 048 06				
22			0 048 56	0 048 46	0 048 36
25-28	0 048 07 (25)				0 048 37
32-34					0 048 38

МОДУЛЬНЫЕ РАСПРЕДЕЛИТЕЛЬНЫЕ БЛОКИ ОТ 40 ДО 250 А

Isc пиковый 14.5 - 27 кА

Номинальный ток (А)	2 полюса: Кат. №	2 полюса: Кол-во и сечение гибких проводн. (мм²): Вход	2 полюса: Выход	4 полюса: Кат. №	4 полюса: Кол-во и сечение гибких проводн. (мм²): Вход	4 полюса: Выход	Клеммные колодки IP2x: PE	N	Дополн. выход (мм²)
40	0 048 81	2 x 10	11 x 4	0 048 85	2 x 10	11 x 4	0 048 34	0 048 44	12 x 6
100	0 048 80	2 x 16	5 x 10	0 048 84	2 x 16	5 x 10	0 048 32	0 048 42	8 x 6
125	0 048 82	2 x 25	2 x 16 + 11 x 10	0 048 88	2 x 25	2 x 25 + 11 x 10	0 048 35	0 048 45	16 x 6
				0 048 86	2 x 25	2 x 16 + 7 x 10		0 048 44	12 x 6
				0 048 76	1 x 35	1 x 25 + 1 x 16 + 14 x 10		0 048 46	21 x 6
160				0 048 79	1 x 70	2 x 25 + 4 x 16 + 8 x 10		0 048 45	16 x 6
250				0 048 77	1 x 120	1 x 35 + 2 x 25 + 2 x 16 + 6 x 10			

МОДУЛЬНЫЕ РАСПРЕДЕЛИТЕЛЬНЫЕ БЛОКИ И РАСПРЕДЕЛИТЕЛЬНЫЕ КЛЕММЫ ОТ 125 ДО 250 А

Isc пиковый 27 - 60 кА

Номинальный ток (А)	Кат. №	Кол-во и сечение проводников (мм²): Вход	Выход
125	0 048 71	4 x 35	12 x 6
160	0 048 83	1 x 50 (гибкие шины 13 мм макс.)	3 x 25 + 2 x 16 + 7 x 6
	0 048 67 (клемма)	Прямо к нижним клеммам DPX³, Vistop	6 x 25
250	0 048 73	1 x 120 (гибкие шины 16 мм макс.)	6 x 25 + 4 x 10
250	0 048 68 (клемма)	Прямо к нижним клеммам DPX³	4 x 35 + 2 x 25

СИЛОВЫЕ БЛОКИ ОТ 125 ДО 400 А

Isc пиковый 20 - 60 кА

Номинальный ток (А)	Суперплоские: Кат. №	Isc пик (кА)	Кол-во и сечение гибких проводн. (мм²): Вход	Выход	Ступенчатые: Кат. №	Isc пик (кА)	Кол-во и сечение гибких проводн. (мм²): Вход	Выход
125	0 374 47	25	1 x 35	10 x 16 (Ф) 17 x 16 (Н)	0 373 95	20	4 шины 12 x 4 мм 5 коннекторов 2 x 10	
					0 374 30	35	1 x 35	5 x 25
160					0 374 31	35	1 x 70	5 x 35
250	0 374 00	60	1 x 150	1 x 70 или 1 x 50 + 1 x 35 2 x 35	0 374 35	35	1 x 120	5 x 50
400					0 373 08	50 / 75	2 x ∅ 8,5 мм	21 M6 70 мм²

Клеммные колодки

0 048 03

0 048 12

0 048 32

Соответствуют МЭК 60998-2-1
Поставляются с полуввинченными винтами
100 А макс. - 400 В∿ для вводного кабеля 25 мм²
80 А макс. - 400 В∿ для вводного кабеля 16 мм²

Упак.	Кат. №		Ввод 6-25 мм²	Вывод 1,5-16 мм²	Длина, мм
		Клеммные колодки неизолированные			
		Крепятся винтами М4			
10	0 048 01		-	4	45
10	0 048 03		-	8	73
10	0 048 05		1	14	122
10	0 048 06		1	19	157
10	0 048 07		1	24	192
		Клеммные колодки на изолирующих основаниях			
		Чаще всего уст-ся на планке 12x2 мм			
		Оснащаются маркировкой Duplix(1)			
10	0 048 20(1)		-	4	47
10	0 048 22(1)		-	8	75
10	0 048 24(1)		1	12	113
10	0 048 25(1)		1	16	141
		Клеммные колодки IP 2x			
		Чаще всего уст-ся на планке 12x2 мм			
	Фаза (черный)	Нейтраль (синий)	Ввод 6-25 мм²	Вывод 1,5-16 мм²	Длина, мм
10	0 048 16	0 048 15	1(2)	5(2)	62
10	0 048 50	0 048 40	-	4	47
10	0 048 52	0 048 42	-	8	75
10	0 048 54	0 048 44	1	12	113
10	0 048 55	0 048 45	1	16	141
10	0 048 56	0 048 46	1	16	176
	Земля (зеленый)				
10	0 048 30		-	4	47
10	0 048 32		-	8	75
10	0 048 34		1	12	113
10	0 048 35		1	16	141
10	0 048 36		1	21	176
10	0 048 38		2	33	276
10	0 048 37		1	26	227
		Клеммные колодки 3-полюсные + нейтраль (3 черных + 1 синяя)			
			Ввод 6-25 мм²	Вывод 1,5-16 мм²	Длина, мм
			Нейтраль / Фаза	Нейтраль / Фаза	
	0 048 14		1 x 1 / 3 x 1	1 x 4 / 3 x 4	227
		Основания для клеммных колодок			
		Основания			
		Для установки неизолированных клеммных блоков и колодок «домино»			
5	4 048 18	28 отверстий, длина 227 мм			
5	0 048 17	35 отверстий, длина 276 мм			
		Универсальные основания			
5	0 048 11	Для установки клеммных колодок любого типа (кроме «домино») на рейку ⊔ или ⊏⊐			
		Основание для распределительного блока			
1	0 048 10	Позволяет составить распределительный блок, подключив до 4 колодок IP 2 x одного размера			
		Плоские шинки 12 x 2			
10	0 048 19	Длина 1 м			

(1) Все клеммные колодки оснащаются маркировкой Duplix: 2-зеленого цвета со значком ⏚; 2-синего цвета с буквой N; 2-красного цвета с буквой L
(2) Кат. № 0 048 15/16 - ввод 10-35 мм², вывод 6-25 мм²

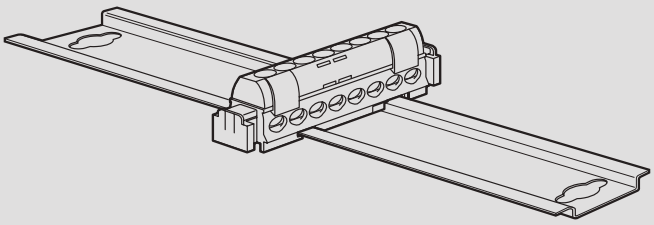

Для клеммных колодок
Кат. № 0 048 15/16/22/24/32/34/42/44/52/54
возможен непосредственный монтаж
на DIN-рейку

Использование оснований для клеммных колодок

4 048 18

Неизолированные клеммные колодки и клеммные блоки IP 2x (без основания) можно устанавливать
на основания Кат. № 4 048 18 с 28 отверстиями для требуемого количества кабелей ввода и вывода

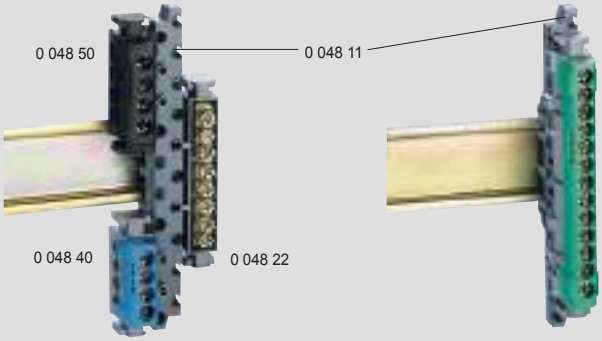

В случае установки на рейку ⊔ или ⊏⊐, на универсальные основания Кат. № 0 048 11 можно устанавливать клеммные колодки любого типа (кроме колодок «домино»)

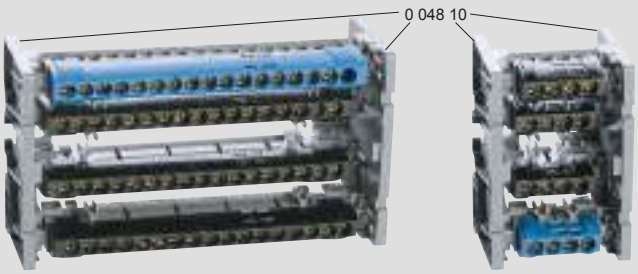

Чтобы составить распределительный модуль 2 P, 3 P или 4 P достаточно установить клеммные блоки IP 2 x
на основание Кат. № 0 048 10

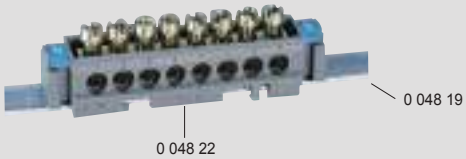

Клеммные колодки с изолирующими основаниями крепятся на плоские шинки 12 x 2 мм

Модульные распределительные блоки 125-160-250 А

0 048 83

0 048 77

Подключение кабеля с/без кабельных наконечников Starfix
Самозатухание при 750°C: 5с, при 960°C: 30с
Установка на рейку DIN
Оснащены держателем этикеток

Упак.	Кат. №	Модульные распределительные блоки

Однополюсные

Упак.	Кат. №		Кол-во подключений	Сечения проводников: Жесткий кабель	Сечения проводников: Гибкий кабель	Isc пиковый (кА)
4	0 048 71	125 A	4 12	16 - 50 1.5 - 6	16 - 35 1.5 - 6	35
4	0 048 83	160 A	1 7 2 3	35 - 70 2.5 - 10 6 - 25 10 - 35	25 - 50 1.5 - 10 6 - 16 10 - 25	27
4	0 048 73	250 A	1 4 6	70 - 150 2.5 - 16 10 - 35	70 - 120 2.5 - 10 10 - 25	60

Распределительные клеммы

1	0 048 67	Распределительные клеммы 160 A – 6 x 25²
1	0 048 68	для DPX³ 160, Vistop 100 A и 160 A, DX³ 125 A 250 A – 4 x 35² + 2 x 25² для DPX³ 250, DPX-IS 250

Модульные распределительные блоки 40-100-125-160 А

0 048 76 + 0 048 46

0 048 79

Подключение оконцованных
или неоконцованных наконечниками Starfix™ проводников
Снабжены изолирующей задней панелью
и прозрачной изолирующей передней крышкой,
самозатухающей до 960° C
Способы монтажа :
• на рейку
• на пластину, 2 винтами
При установки в распределительный щит или шкаф
блоки полностью закрываются заглушкой
для лицевой панели
Все шины блока изолированы.
Возможна маркировка каждой шины маркерами CAB 3™
Соответствуют EN 60947-1
Возможно добавление клеммной колодки IP 2X

Упак.	Кат. №	Модульные распределительные блоки

Двухполюсные

Упак.	Кат. №		Кол-во подключений на шину	Сечение проводников: Жесткий кабель	Сечение проводников: Гибкий кабель	Isc пик (КА)	Кол-во 17.5 мм модулей
5	0 048 81	40 A	11 2	1.5 - 4 6 - 16	0.75 - 4 4 - 10	20	6
10	0 048 80	100 A	5 2	2.5 - 10 10 - 25	1.5 - 10 6 - 16	20	4
5	0 048 82	125 A	11 2 2	2.5 - 10 10 - 25 10 - 35	1.5 - 10 6 - 16 10 - 25	18	8

Четырехполюсные

			Кол-во подключений на шину	Сечение проводников: Жесткий кабель	Сечение проводников: Гибкий кабель	Isc пик (КА)	Кол-во 17.5 мм модулей
5	0 048 85	40 A	11 2	1.5 - 4 6 - 16	0.75 - 4 4 - 10	20	6
10	0 048 84	100 A	5 2	2.5 - 10 10 - 25	1.5 - 10 6 - 16	20	4
5	0 048 86	125 A	7 2 2	2.5 - 10 10 - 25 10 - 35	1.5 - 10 6 - 16 10 - 25	20	6
5	0 048 88	125 A	11 4	2.5 - 10 10 - 35	1.5 - 10 6 - 25	14.5	8
1	0 048 76	125 A	14	2,5-10	1,5-10	14.5	8
5	0 048 79	160 A	1 8 4 2	35 - 70 2.5 - 10 10 - 25 10 - 35	35 - 70 1.5 - 10 6 - 16 10 - 25[1]	27	10
1	0 048 77	250 A	6 2 2 1 1	2,5-16 10-25 10 - 35 16 - 50 50-120	2,5-10 6-16 10-25 16-35 50-120	42	9

[1] Поставляются с наконечниками

Распределительные блоки

0 374 00

0 373 08

«Стандартное» распределение. Поставляются с защитным экраном

Упак.	Кат. №	Суперплоские распределительные блоки
		125 А
1	0 374 47	Крепится к рейке DIN (EN 60715) или пластине винтами М6. Имеет: - 1 зажим для присоед. подвод. проводника сечением до 35 мм² (допускается отвод) - 10 винтовых зажимов М5 для присоединения отходящих фазных проводников сеч. до 16 мм² - 17 винтовых зажимов М5 для присоединения отходящих нейтр. проводников сеч. до 16 мм² Возм. подкл. с пом. соединителя Кат. № 0 373 65 (стр. 398).
		250 А
1	0 374 00	Крепится винтами М6. К кажд. полюсу распред. блока присоединяется подводящий проводник сеч. до 150 мм². Полюс из частей, к которым м. б. присоединены проводники: 1 x 70 мм² или 1 x 50 мм² и 1 x 35 мм², или 2 x 35 мм², или 1 соединитель с 3 зажимами Кат. № 0 374 03 (стр. 470) для отход. проводников.
		Распред. блоки со ступенчато расположенными шинами
		125 А
1	0 373 95	Крепится к симметр. рейке DIN (EN 60715) глубиной 15 мм или к пластине винтами М4 (при снятом фиксаторе). 4 шины 12 x 4 мм, на каждой по 5 соединителей 2 x 10 мм² (поставляются не установленными).
1	0 374 30	Крепится к рейке DIN (EN 60715) фиксатором Кат. № 0 374 39 или к пластине винтами М6. 4 шины 15 x 4 мм, на каждой: - 1 винтовой зажим М8 для присоед. подводящего проводника сеч. до 35 мм² - 5 винтовых зажимов М6 для присоед. отходящих проводников сеч. до 25 мм²
		160 А
1	0 374 31	Крепится к рейке DIN (EN 60715) фиксатором Кат. № 0 374 39 или к пластине винтами М6. 4 шины 18 x 4 мм, на каждой: - 1 винтовой зажим М8 для присоед. подводящего проводника сеч. до 70 мм² - 5 винтовых зажимов М6 для присоед. отходящих проводников сеч. до 35 мм²
		250 А
1	0 374 35	Крепится к рейке DIN (EN 60715) фиксатором Кат. № 0 374 39 или к пластине винтами М6. 4 шины 25 x 4 мм, на каждой: - 1 винтовой зажим М10 для присоед. подводящего проводника сечением до 120 мм²; - 5 винтовых зажимов М8 для присоед. отходящих проводников сеч. до 35 мм²
		400 А
1	0 373 08	Уст. горизонтально в шкафу XL³ 400, вертикально в каб. секции XL³ 400, вертикально во внутр. кабельных секциях XL³ 800, а также на монтажных пластинах при пом. винтов М6, поставляемых в комплекте. Распред. блок состоит из 4 изолир. луженых шин 35 x 2 мм. На каждой: - 2 гладких отв. ∅ 8,5 мм для подкл. питания (гибких шин и т.д.) - 21 отв. с резьбой М6 для подкл. отходящих проводников сеч. до 70 мм² с кабельными наконечниками

Суперплоские распределительные блоки

Самозатухание: до 960 °С согласно EN 60695-2-11.
125 А Кат. № 0 374 47 – Iкз пиковый: 25 кА.

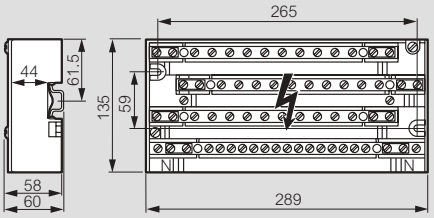

Напряжение изоляции согласно ГОСТ Р 50030.1-2000 (EN 60947-1) ГОСТ Р 50030.1-2000 (ГОСТ Р 50030.1-2000 (EN 60947-1)) / ГОСТ Р 51321.1-2000 (МЭК 61439-1 и МЭК 61439-2): 500 В.

250 А Кат. № 0 374 00 – Iкз пиковый 60 кА

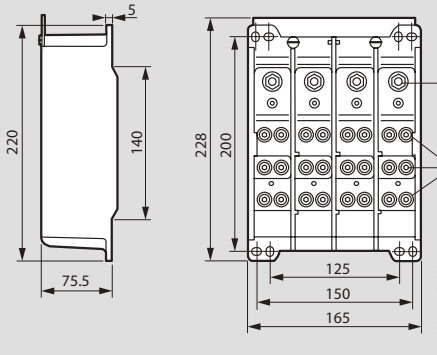

Напряжение изоляции согласно ГОСТ Р 50030.1-2000 (EN 60947-1) ГОСТ Р 50030.1-2000 (ГОСТ Р 50030.1-2000 (EN 60947-1)) / ГОСТ Р 51321.1-2000 (МЭК 61439-1 и МЭК 61439-2): 1000 В.

Распределительные блоки со ступенчато расположенными шинами

Самозатухание: до 850 °С согласно EN 60695-2-11.
125 А Кат. № 0 375 95 – Iкз пиковый 20 кА.

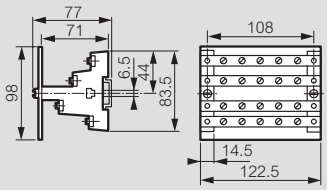

Напряжение изоляции согласно ГОСТ Р 50030.1-2000 (EN 60947-1) ГОСТ Р 50030.1-2000 (ГОСТ Р 50030.1-2000 (EN 60947-1)) / ГОСТ Р 51321.1-2000 (МЭК 61439-1 и МЭК 61439-2): 600 В.

125/160/250 А Кат. № 0 374 30/31/35 – Iкз пиковый 35 кА.

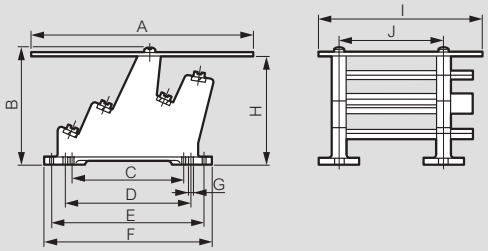

Напряжение изоляции согласно ГОСТ Р 50030. -2000 (EN 60947-1) ГОСТ Р 50030.1-2000 (ГОСТ Р ГОСТ Р 51321.1-2000 (МЭК 61439-1 и МЭК 61439-2): 1000 В. Uimp: 12 кВ, степень загрязнения: 3.

Размеры, мм

Распредели-тельные блоки	A	B	C	D	E	F	G	H	I	J
125 А	225	125	110	125	165	189	6.5	117.5	165	108
160 А	240	125	110	125	165	189	6.5	117.5	180	120
250 А	260	155	110	125	185	209	6.5	147.5	195	120

400 А[1] Кат.N 0 373 08 – Iкз пиковый: 42 кА. Напряжение изоляции согласно ГОСТ Р 50030.1-2000 (EN 60947-1)ГОСТ Р 50030.1-2000 (ГОСТ Р 50030.1-2000 (EN 60947-1)) / ГОСТ Р 51321.1-2000 (МЭК 61439-1 и МЭК 61439-2): 1000 В. Uimp: 12 кВ, степень загрязнения: 3
Самогашение: до 960 °С согласно EN 60695-2-11.

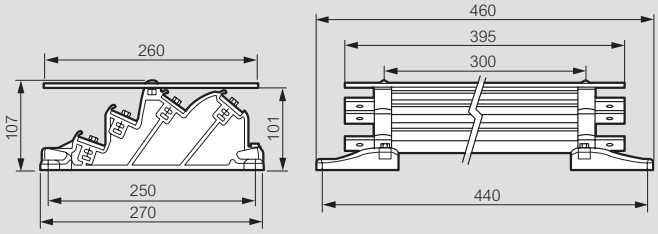

[1] При установке в горизонтальном положении с ограждением высотой не менее 300 мм

Распределительные блоки

Соответствуют ГОСТ Р 50030.1-2000 (EN 60947-1)
Напряжение изоляции согласно ГОСТ Р 50030.1-2000 (EN 60947-1)/ ГОСТ Р 51321.1-2000 (МЭК 61439-1 и МЭК 61439-2): 500 В.
Импульсное выдерживаемое напряжение (Uimp): 8 кВ, степень загрязнения: 3.
Использование для постоянного тока: без снижения номинальных значений.
Самозатухание: до 960 °C при установке токоведущих частей на суппорты.

Моноблочные распределительные блоки

2-полюсные 40 – 100 – 125 А, Кат. № 0 048 81/80/82

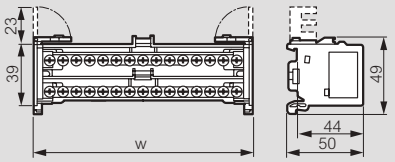

Кат.	Ширина (мм)
0 048 80	70
0 048 81	105
0 048 82	140
0 048 84	70
0 048 85	105
0 048 86	105
0 048 88	140
0 048 77	160
0 048 79	179

4-полюсные 40 – 100 – 125 А,

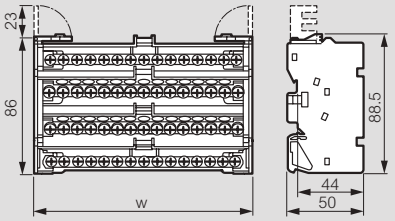

4-полюсные 160 А, Кат. № 0 048 79

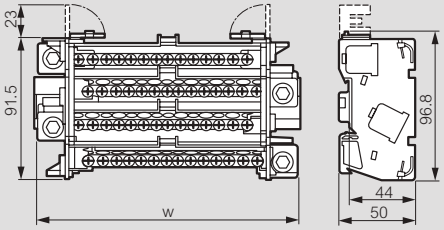

4-полюсные 250 А, Кат. № 0 048 77
Самозатухание: до 960 °C согласно EN 60695-2-11.

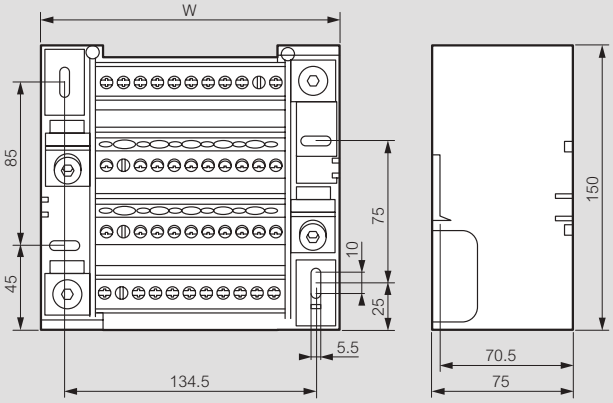

Использование с клеммными блоками со степенью защиты IP 2X

Модульный распределительный блок	Клеммные коробки со степенью защиты IP 2X	Снижение номинальных значений	
		Напряжение	Ток
0 048 80	0 048 32(1)	400 В	80 А
0 048 81	0 048 34(1)	400 В	40 А
0 048 82	0 048 35(1)	400 В	100 А
0 048 84	0 048 42(2)	400 В	80 А
0 048 85	0 048 44(2)	400 В	40 А
0 048 86	0 048 44(2)	400 В	100 А
0 048 88	0 048 45(2)	400 В	100 А
0 048 79	0 048 45(2)	400 В	100 А

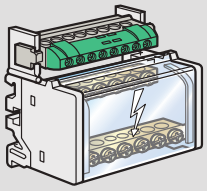

0 048 80 + 0 048 32

(1) ⏚
(2) Нейтраль

Модульные распределительные блоки

1-полюсные 125 – 160 – 250 А, Кат. № 0 048 71/83/73

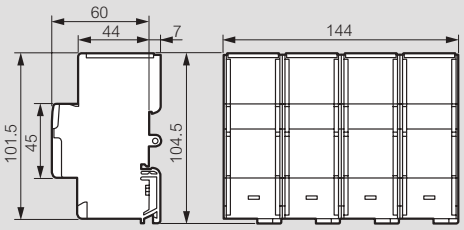

Подключение

125 А **160 А** **250 А**

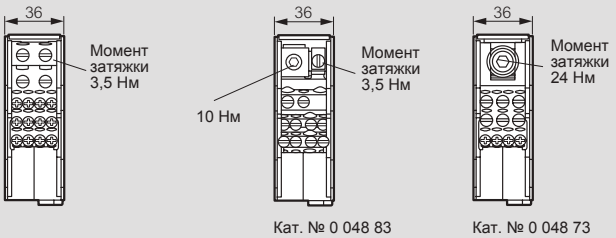

Распределительные зажимы, Кат. № 0 048 67/68

160 А **250 А**

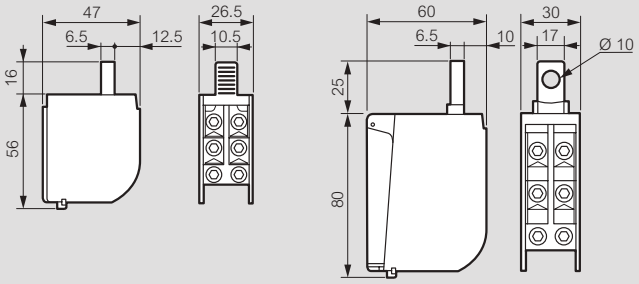

Сечение подключаемых гибких проводников

с наконечниками Starfix

Распределительный блок	Отверстия на шине		Гибкие проводники с наконечниками	
	Число	∅ (мм)	Сечение (мм²)	Starfix Кат. №
0 048 67	6	8.5	6 – 25	0 376 68 – 71
0 048 68	4 2	10 8.9	6 – 35 6 – 25	0 376 68 – 77 0 376 68 – 71
0 048 71	12 2 x 2	5.3 10	1.5 – 10 16 – 35	0 376 64 – 69 0 376 70 – 72 0 376 70 – 77
0 048 73	4 6 1	6 8.5 –	2.5 – 10 10 – 25 70 – 120	0 376 66 – 69 0 376 69 – 72 –
0 048 80	5 2	5.3 7.5	1.5 – 10 6 – 16	0 376 64 – 69 0 376 68 – 70 / 72
0 048 81	11 2	4.3 6	0.75 – 4 4 – 10	0 376 62 – 67 0 376 67 / 68 / 69
0 048 82	11 2 2	5.3 7.5 9	1.5 – 10 6 – 16 10 – 25	0 376 64 – 69 0 376 68 – 70 / 72 0 376 69 / 72 / 71
0 048 83	7 2 3 1	5.3 7.5 8.9 –	1.5 – 10 6 – 16 10 – 25 25 – 50	0 376 64 – 69 0 376 68 / 69 / 72 0 376 69 / 72 0 376 71 – 77 / 78
0 048 84	5 2	5.3 7.5	1.5 – 10 6 – 16	0 376 64 – 69 0 376 68 – 70 / 72
0 048 85	11 2	4.3 6	0.75 – 4 4 – 10	0 376 62 – 67 0 376 67 / 68 / 69
0 048 86	7 2 2	5.3 7.5 9	1.5 – 10 6 – 16 10 – 25	0 376 64 – 69 0 376 68 – 70 / 72 0 376 69 / 72
0 048 88	11 4	5.3 8.5	1,5 – 10 6 – 25	0 376 64 – 69 0 376 68 – 71
0 048 79	1 8 4 2	 5.3 7.5 8.5	35 – 70 1.5 – 10 6 – 16 10 – 25	0 376 77 / 78 0 376 64 – 69 0 376 68 – 70 / 72 0 376 69 / 72
0 048 77	6 2 2 1 1	6 7.5 8.5 10 –	2.5 – 10 6 – 16 10 – 25 16 – 35 50 – 120	0 376 66 – 69 0 376 68 – 70/72 0 276 69 – 72 0 376 70 – 72/7 0 371 78

Таблица выбора суппортов шин

стандартное распределение

СУППОРТЫ ШИН				XL³ 400		XL³ 800		
				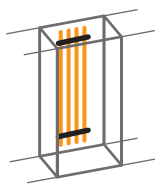	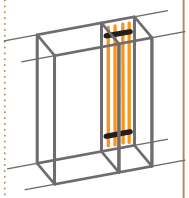	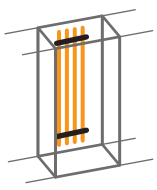	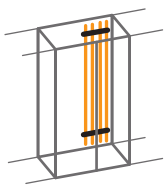	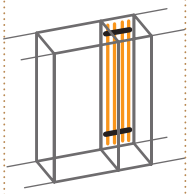
Тип медных шин	Макс. In (A)	Суппорты		Вертикально, в задней части шкафа или оболочки	Вертикально, в задней части кабельной секции	Вертикально, в задней части шкафа или оболочки	Вертикально, в задней части внутренней кабельной секции	Вертикально, в задней части внешней кабельной секции
Плоские	400	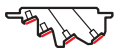	0 373 10		●		●	
			0 373 15	●		●(1)		
	800		0 373 20					●
	1 000	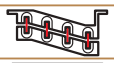	0 373 21					
	1 600		0 373 22/23					
	4 000	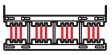	0 373 24/25					
С-образные	1 250		0 373 73/74					
	2 500	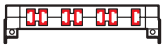	0 373 75/76					

(1) элемент расширения кат. № 0 373 14

ПЛОСКИЕ МЕДНЫЕ ШИНЫ			СУППОРТЫ ШИН							
			≤ 400 A				≤ 800 A		≤ 1 000 A	
			Кат. № 0 373 10		Кат. № 0 373 15		Кат. № 0 373 20		Кат. № 0 373 21	
Кат. №	Сечение, (мм)	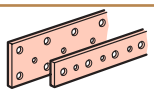 Кол-во шин на полюс	I (A) IP ≤ 30	I (A) IP > 30	I (A) IP ≤ 30	I (A) IP > 30	I (A) IP ≤ 30	I (A) IP > 30	I (A) IP ≤ 30	I (A) IP > 30
0 374 34	18 x 4	1	245	200	245	200	245	200	-	-
0 374 38	25 x 4	1	280	250	-	-	-	-	-	-
0 374 18	25 x 5	1	330	270	330	270	330	270	-	-
0 374 19	32 x 5	1	450	400	450	400	450	400	-	-
0 374 40	50 x 5	1	-	-	-	-	700	630	700	630
0 374 41	63 x 5	1	-	-	-	-	800	700	800	700
0 374 59	75 x 5	1	-	-	-	-	-	-	950	850
0 374 43	80 x 5	1	-	-	-	-	-	-	1 050	900

С-ОБРАЗНЫЕ МЕДНЫЕ ШИНЫ		СУППОРТЫ ШИН							
		≤ 1 000 A		≤ 1 250 A		≤ 2 000 A		≤ 2 500 A	
		Кат. № 0 373 21		Кат. № 0 373 75/76		Кат. № 0 373 73/74		Кат. № 0 373 73/74 + 0 373 77	
Кат. № и кол-во шин на полюс (фазу)	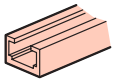 Сечение, мм²	I (A) IP ≤ 30	I (A) IP > 30	I (A) IP ≤ 30	I (A) IP > 30	I (A) IP ≤ 30	I (A) IP > 30	I (A) IP ≤ 30	I (A) IP > 30
1 x 0 374 60	155	500	400	500	400	500	400	-	-
1 x 0 374 61	265	800	630	800	630	800	630	-	-
1 x 0 374 62	440	1 250	1 000	1 000	800	1 000	800	-	-
2 x 0 374 62	880	-	-	-	-	1 600	1 250	-	-
1 x 0 098 82	640	-	-	1 250	1 000	-	-	-	-
1 x 0 374 62 + 1 x 0 098 82	1 080	-	-	-	1 000	-	-	2 000	1 600
2 x 0 098 82	1 280	-	-	-	-	-	-	2 900	2 500

XL³ 4 000																	
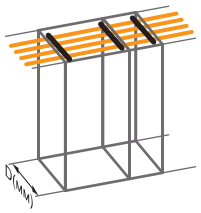			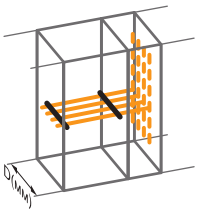			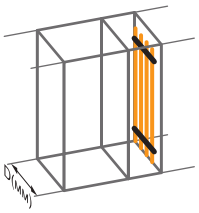			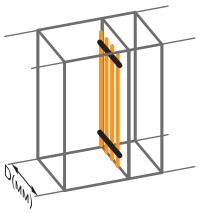		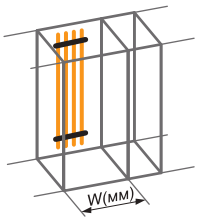					
Горизонтально, сверху или снизу (главные шины), мм			Горизонтально (передаточная шина), мм			Вертикально, сбоку в кабельной секции, мм			Вертикально, сбоку в оболочке, мм		Вертикально, сзади, мм			Горизонтально, сзади, мм		
D: 475	D: 725	D: 975	D: 475	D: 725	D: 975	D: 475	D: 725	D: 975	D: 725	D: 975	W: 475	W: 725	W: 975	W: 475	W: 725	W: 975
											●(5)					
						●(3)	●(4)	●(6)	●(3)	●(4)	●(3)	●(4)	●(6)	●(3)	●(4)	●(6)
						●(3)	●(4)	●(6)								
●(2)	●(3)	●(4)	●(2)	●(3)	●(4)	●(3)	●(4)	●(6)	●(3)	●(4)		●(4)	●(6)	●(3)	●(4)	●(6)●
	●(5)	●(8)		●(5)	●		●	●(6)		●				●(3+7)	●(4+7)	●(6+7)
	●					●	●(4)		●			●(4)				
		●					●	●(4)		●		●	●(6)			

(5) с укороченной монтажной рамой
(6) с поперечным элементом Кат. № 0 205 53
(7) для оболочек глубиной не менее 725 мм
(8) с монтажными стойками кат. № 0 205 20 в кабельных секциях

ПЛОСКИЕ МЕДНЫЕ ШИНЫ			СУППОРТЫ ШИН							
			≤ 1 600 A				≤ 4 000 A			
			Кат. № 0 373 22/23				Кат. № 0 373 24/25			
Кат. №	Сечение (мм)	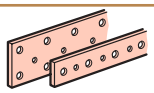 Кол-во шин на полюс	I (A) IP ≤ 30	IP > 30	I (A) IP ≤ 30	IP > 30	I (A) IP ≤ 30	IP > 30	I (A) IP ≤ 30	IP > 30
0 374 40	50 x 5	1	700	630	430	350	700	630	500	420
		2	1 150	1 000	650	510	1 180	1 020	750	630
		3	-	-	-	-	1600	1 380	1 000	900
		4	-	-	-	-	2 020	1 720	1 120	1 000
0 374 41	63 x 5	1	800	700	500	400	800	700	600	500
		2	1 350	1 150	770	590	1 380	1 180	750	630
		3	-	-	-	-	1900	1 600	1 100	1 000
		4	-	-	-	-	2 350	1 950	1 350	1 200
0 374 59	75 x 5	1	950	850	600	475	950	850	700	600
		2	1 500	1 300	890	700	1 600	1 400	1 000	850
		3	-	-	-	-	2 200	1 900	1 250	1 100
		4	-	-	-	-	2 700	2 300	1 600	1 400
0 374 43	80 x 5	1	1 000	900	630	500	1 000	900	750	630
		2	1 650	1 450	940	740	1 700	1 480	1 050	900
		3	-	-	-	-	2 350	2 000	1 300	1 150
		4	-	-	-	-	2 850	2 400	1 650	1 450
0 374 46	100 x 5	1	1 250	1 050	750	580	1 250	1 050	850	700
		2	1 900	1 600	1 120	900	2 050	1 800	1 200	1 050
		3	-	-	-	-	2 900	2 450	1 600	1 400
		4	-	-	-	-	3 500	2 900	1 900	1 650
	125 x 5	1	-	-	-	-	1 450	1 270	1 000	800
		2	-	-	-	-	2 500	2 150	1 450	1 250
		3	-	-	-	-	3 450	2 900	1 800	1 600
		4	-	-	-	-	4 150	3 450	2 150	1 950
	80 x 10	1	-	-	-	-	1 460	1 270	1 150	950
		2	-	-	-	-	2 500	2 150	1 700	1 500
		3	-	-	-	-	3 450	2 900	2 500	2 000
	100 x 10	1	-	-	-	-	1 750	1 500	1 350	1 150
		2	-	-	-	-	3 050	2 550	2 000	1 650
		3	-	-	-	-	4 150	3 500	2 900	2 400
	120 x 10	1	-	-	-	-	2 000	1 750	1 650	1 450
		2	-	-	-	-	3 600	2 950	2 500	2 000
		3	-	-	-	-	4 800	4 000	3 500	3 000

Соединение

0 375 05
на медной шине

0 374 80

0 374 03

«Стандартное» распределение

Упак.	Кат. №	Соединительный элемент
		С 3 отверстиями для присоединения отходящих проводников на ток 200 А
10	0 374 03	Устанавливается на плоских медных шинах и распределительных блоках Кат. № 0 374 00 (стр. 416) • 1 отверстие ∅ 5,3 мм для присоединения отходящего проводника сечением 1,5 - 6 мм² • 2 отверстия ∅ 7,5 мм для присоединения отходящих проводников сечением 6 - 16 мм² Размеры: 29 x 29 x 16,8 мм
		С 7 отверстиями для присоединения отходящих проводников на ток 400 А
5	0 374 05	Устанавливается на плоских медных шинах • 4 отверстия ∅ 5,3 мм для присоединения отходящих проводников сечением 1,5 - 6 мм² • 3 отверстия ∅ 7,5 мм для присоединения отходящих проводников сечением 6 - 16 мм² Размеры: 29 x 62,5 x 16,8 мм
		Распределительные коробки для разводки алюминиевых/медных кабелей сечением до 300 мм²
		Для разводки входящих и отходящих кабелей Коробка со степенью защиты IP2X с прозрачной самозатухающейся крышкой Универс. крепление: на монтажной рейке или панели Съемная крышка с возможностью опломбирования и местом для этикетки Рабочее напряжение: 690 В переменного тока в соответствии с EN 60947-1/МЭК 6064-1 • Подключение алюминиевых кабелей: Согласно NFC 63-061 класс B • Подключение медных кабелей: Согласно EN 60947-7-1 Поставляются с медными соединительными перемычками
5	0 374 80	Распределительная коробка для подключения медных/алюминиевых кабелей сечением до 120 мм² на ток до 300 А Входящие проводники: алюминиевые или медные сечением 16 - 120 мм² Отходящие проводники: медные сеч. 16 - 70 мм²
4	0 374 81	Распределительная коробка для подключения медных/алюминиевых кабелей сечением до 300 мм² на ток до 540 А Входящие проводники: алюминиевые сечением 70 - 300 мм² или медные сечением 70 - 185 мм² Отходящие проводники: медные сеч. 70 - 150 мм²

Алюминиевые шины и суппорты XL³

0 373 66

0 373 69

Упак.	Кат. №	Суппорты 630 – 1600 А
		для шин в форме «С»
		Для XL³
		Монтаж в XL³ • вертикально сзади • сбоку • сверху
1	0 373 66	XL³ глубиной 725 мм
1	0 373 68	XL³ глубиной 975 мм Для 3200 А удвоить суппорта
		Для кабельных секций
1	0 373 67	глубиной 725 мм
1	0 373 69	глубиной 975 мм Для токов 3200 А дублировать суппорты

Алюминиевые шины в форме «С»

Длина 1780 мм

Упак.	Кат. №	сечение мм²	I(A) IP ≤ 30	I(A) IP ≥ 30
1	0 373 54	524	800	630
1	0 373 55	549	1000	800
1	0 373 56	586	1250	1000
1	0 373 57	686	1450	1250
1	0 373 58	824	1750	1600

Упак.	Кат. №	Коннекторы
		Для подключения к шинам
1	0 373 82	1 шина на фазу
1	0 373 83	2 шины на фазу

Упак.	Кат. №	Аксессуары
80	0 373 59	Винт молотковидный для отходящих цепей M10
1	0 373 77	Комплект для соединения суппортов Кат. № 0 373 66, 0 373 68 для шин на 3200 А

Упак.	Кат. №	Коннектор 250 А
1	0 373 99	4 x 6 – 35 мм² 2 x 6 – 35 мм² Монтаж с Кат. № 0 373 59

Медные шины
стр. 468-469

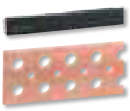

Изолирующие суппорты для распределительных шин

для шкафов и щитов

0 373 10

0 373 24

Упак.	Кат. №	Универсальные суппорты – одна шина на полюс питания
		≤ 280 A
10	0 373 98	Суппорт для одной шины 12 x 2 или 14 x 4 мм
10	0 374 37	Суппорт для одной шины 15 x 4 или 18 x 4 мм, или 25 x 4 мм
5	0 373 96	Комплект из двух 4-полюсных суппортов для шин 12 x 2 или 14 x 4 мм
1	0 374 32	Комплект из двух 4-полюсных суппортов для шин 15 x 4 или 18 x 4 мм
1	0 374 36	Комплект из двух 4-полюсных суппортов для шин 25 x 4 мм
		1 шина на полюс
		≤ 400 A
1	0 373 15	Суппорты для медных шин 18 x 4 и 32 x 5 мм Монтируются на шкафы и щиты
1	0 373 10	Суппорты для медных шин 25 x 4, 25 x 5 и 32 x 5 мм Применяются для монтажа шин вертикально Монтируются: - XL³ 400, во внешнюю кабельную секцию - XL³ 800, во внутреннюю кабельную секцию
1	0 373 11	Изолирующий профиль для медных шин 18 x 4, 25 ч 4, 25 x 5 и 35 x 5 мм, длина 1 м Поставляется с монтажными аксессуарами
		≤ 800 A
1	0 373 20	Суппорты для медных шин 25 x 5, 32 x 5, 50 x 5 и 65 x 5 мм Для наклонного положения шин
		≤ 1 000 A
1	0 373 21	Суппорты для медных шин 50 x 5, 63 x 5, 75 x 5 и 80 x 5 мм и шин в форме буквы C сечением 155, 265 и 440 мм², в наклонном положении

Упак.	Кат. №	1 или 2 шины на полюс
		≤ 1 600 A
1	0 373 22	Фиксированные суппорты для медных шин 50 x 5, 63 x 5 и 75 x 5, 80 x 5 и 100 x 5 мм
1	0 373 23	Дополнительный подвижный суппорт
		1 – 4 шины на полюс
		≤ 4 000 A
1	0 373 24	Суппорты для 4 медных шин толщиной 5 мм,или 3 медных шин толщиной 10 мм
1	0 373 25	Дополнительный подвижный суппорт
		Монтажные суппорты
		Набор из 2 регулируемых траверсов[1]
1	0 205 51	Длина 350 мм
1	0 205 52	Длина 600 мм
1	0 205 53	Длина 850 мм
		Набор из 2 траверсов для шасси
1	0 205 31	Длина 350 мм
1	0 205 32	Длина 600 мм
1	0 373 14	Удлиннитель суппорта служит для мотажа суппортов Кат. № 0 373 15 в шкафы XL³ 800 и XL³ 4000

Шкафы и щиты XL³ 800 (стр. 378)

Шкафы XL³ 4 000 (стр. 360)

[1] Фиксированные траверсы Кат. № 0 205 21/22/23, монтируются на внутренний каркас Кат. № 0 205 20

Изолирующие суппорты шин

Значение пикового тока (Ipk)

Расстояние между суппортами определяется исходя из электродинамических сил, возникающих при коротком замыкании. Эти силы возникают между шинами, когда по ним течет ток короткого замыкания, их величина пропорциональна пиковому значению этого тока. Значение пикового тока может быть определено двумя способами, исходя из имеющихся данных:

Способ 1:

По кривым ограничения для токоограничивающих аппаратов защиты

Кривые ограничения для аппаратов защиты (DX и DPX) определяют ограниченное пиковое значение тока по отношению к ожидаемому значению тока короткого замыкания. Прямая неограниченного пикового тока Isc соответствует отсутствию защиты в цепи. В приведенной справа таблице даны ограниченные значения пикового тока короткого замыкания, прямо соответствующие максимальным ожидаемым значениям, равным отключающей способности (Icu) аппаратов защиты. Для меньших, чем Icu, ожидаемых значений ограниченные пиковые значения определяются по графикам.

	Номинальный ток, (A)	Максимальный пиковый ток Isc, (kA)
DPX 250	Все	27
DPX-H 250	Все	34
DPX 630	Все	34
DPX-H 630	Все	42
DPX 1600	Все	85
DPX-H 1600	Все	110

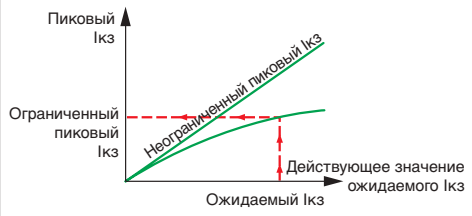

Способ 2:

Расчёт для аппаратов защиты без токоограничения

Если цепь с системой шин защищена аппаратом без токоограничения то пиковый ток будет гораздо выше. Ожидаемое пиковое значение рассчитывается по действующему значению тока короткого замыкания и коэффициенту асимметрии (n), указанному в таблице справа.

Ожидаемое действующее значение Iкз, кА	n
≤ 5	1.5
5 < I ≤ 10	1.7
10 < I ≤ 20	2
20 < I ≤ 50	2.1
50 < I	2.2

Определение расстояния между суппортами

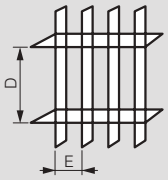

Максимальное расстояние D (мм) при регулируемом расстоянии E.

Суппорты		0 373 98				0 374 37			
Шины		0 373 88 (12 x 2) или 0 373 89 (12 x 4)				0 374 33 (15 x 4) или 0 374 34 (18 x 4) или 0 374 38 (25 x 4)			
E (mm)		50	75	100	125	50	75	100	125
Пиковый ток Ipk, кА	10	400	600	800		350	600	750	
	15	300	450	600	800	250	400	500	700
	20	250	350	450	600	150	225	300	375
	25	200	250	300	400	125	150	200	250
	30					100	125	150	175
	35						100	125	150

Максимальное расстояние D (мм) при фиксированном расстоянии E.

Суппорты		0 373 96		0 374 32	0 374 36	0 373 10				0 373 15		
Шины		0 373 88 (12 x 2)	0 373 89 (12 x 4)	0 374 33/34 (15 x 4) (18 x 4)	0 374 38 (25 x 4)	0 374 34 (18 x 4)	0 374 38 (25 x 4)	0 374 18 (25 x 5)	0 374 19 (32 x 5)	0 374 34 (18 x 4)	0 374 18 (25 x 5)	0 374 19 (32 x 5)
Пиковый ток Ipk, кА	10	200	400	550	650	550	650	800	900	1 000	1 200	1 500
	15	150	300	400	500	400	600	700	800	700	1 000	1 200
	20	125	200	300	400	300	450	550	700	550	750	950
	25	100	150	200	350	250	350	400	500	400	600	750
	30			150	200	200	300	350	400	350	500	650
	35			100	150	150	250	300	350	300	400	550
	40				100	150	200	300	300	250	350	450
	45						150	200	200	200	300	400
	50						150	175	100	200	300	400
	55						100	150	100	200	250	300
	60							150		200	250	300
	70									150	200	250
	80									150	200	250

Изолирующие суппорты шин

(продолжение)

Определение расстояния между суппортами

Максимальное расстояние D (мм) при фиксированном расстоянии E = 75 мм

Суппорты		0 373 20				0 373 21 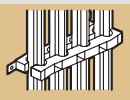						
Шины		1 шина на полюс питания				1 С-образная шина на полюс питания			1 плоская шина на полюс питания			
		0 374 18 (25 x 5)	0 374 19 (32 x 5)	0 374 40 (50 x 5)	0 374 41 (63 x 5)	0 374 60 155 мм²	0 374 61 265 мм²	0 374 62 440 мм²	0 374 40 (50 x 5)	0 374 41 (63 x 5)	0 374 59 (75 x 5)	0 374 43 (80 x 5)
Пиковый ток Ipk, кА	10	800	900			1 100	1 600	1 600	1 000	1 200	1 200	1 200
	15	600	600	700	800	800	1 000	1 300	800	900	1 000	1 000
	20	450	500	600	700	600	800	1 000	650	700	750	750
	25	350	400	500	550	450	650	800	500	600	600	600
	30	300	350	400	450	400	550	700	400	500	550	550
	35	250	300	350	400	350	450	600	350	450	450	450
	40	200	250	275	300	300	400	550	300	350	400	400
	45	200	200	225	250	250	350	500	300	300	350	350
	50	150	150	200	200	250	300	450	250	250	300	300
	60	125	125	150	150	200	300	400	200	250	250	250
	70	100	100	150	150	150	250	350	150	200	200	200
	80			100	100		200	300	100	150	200	200
	90						200	250	100	150	200	200
	100						150	250	100	150	150	150
	110						150	200	100	100	150	150
	120						150	200	100	100	100	100

Максимальное расстояние D (мм) при фиксированном расстоянии E = 75 мм

Суппорты		0 373 22, 0 373 23 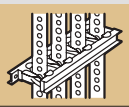									
Шины		1 шина на полюс питания					2 шины на полюс питания				
		0 374 40 (50 x 5)	0 374 41 (63 x 5)	0 374 59 (75 x 5)	0 374 43 (80 x 5)	0 374 46 (100 x 5)	0 374 40 (50 x 5)	0 374 41 (63 x 5)	0 374 59 (75 x 5)	0 374 43 (80 x 5)	0 374 46 (100 x 5)
Пиковый ток Ipk, кА	10	1 000	1 200	1 200	1 200	1 200					
	15	800	900	1 000	1 000	1 200					
	20	650	700	750	750	900					
	25	500	600	600	600	700					
	30	400	500	550	550	600	700	800			
	35	350	450	450	450	550					
	40	300	350	400	400	450	550	600	650	650	700
	45	300	300	350	350	400					
	50	250	250	300	300	350	450	500	500	500	550
	60	200	250	250	250	300	350	400	400	400	450
	70	150	200	250	250	250	250	350	350	350	400
	80	100	150	200	200	200	250	300	300	300	300
	90	100	150	200	200	200	200	250	300	300	300
	100	100	150	150	150	150	200	200	250	250	250
	110	100	100	150	150	150	200	150	200	200	200
	120	100	100	100	100	100	150	150	200	200	200

Дополнительный суппорт:

- Для горизонтальных шин [1]
Устанавливаются в дополнение:
  - к 2 фиксированным суппортам в оболочках шириной 725 или 975 мм;
  - к фиксированному суппорту в кабельных стойках шириной 475 мм.
- Для вертикальных шин
При необходимости устанавливаются в дополнение к 3 фиксированным суппортам

[1] Плоские шины следует устанавливать только на фиксированные суппорты

Максимальное расстояние D (мм) при фиксированном расстоянии E = 75 мм

Суппорты		1 x 0 373 73/74 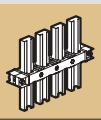				2 x 0 373 73/74		0 373 75/76 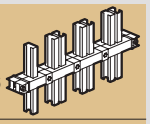
Шины		1 С-образная шина на полюс питания				2 С-образные шины		2 С-образные шины
		0 374 60	0 374 61	0 374 62	0 098 82	0 374 62 + 0 098 82	2 x 0 098 82	2 x 0 374 62
Пиковый ток Ipk, кА	15	1 600	1 600	1 600	1 600	1 600	1 600	1 600
	20	900	900	1 000	1 600	1 600	1 600	1 600
	25	900	900	1 000	1 000	1 600	1 600	1 000
	30	800	800	800	800	800	800	800
	35		800	800	800	800	800	800
	40		600	600	600	800	800	800
	45		600	600	600	800	800	800
	50		600	600	600	800	800	800
	60		500	600	600	600	600	
	70			500	500	600	600	500

Изолирующие суппорты шин

(продолжение)

Максимальное расстояние D (мм) для шин толщиной 5 мм при фиксированном расстоянии E = 125 мм

Суппоты	0 373 24, 0 373 25																			
Шины	**1 шина на полюс питания**					**2 шины на полюс питания**					**3 шины на полюс питания**					**4 шины на полюс питания**				
	50 x 5	**63 x 5**	**75 x 5 80 x 5**	**100 x 5**	**125 x 5**	**50 x 5**	**63 x 5**	**75 x 5 80 x 5**	**100 x 5**	**125 x 5**	**50 x 5**	**63 x 5**	**75 x 5 80 x 5**	**100 x 5**	**125 x 5**	**50 x 5**	**63 x 5**	**75 x 5 80 x 5**	**100 x 5**	**125 x 5**
Пиковый ток (Ipk, kA) **10**	1 550	1 700	1 700	1 700	1 700	1 700	1 700	1 700	1 700	1 700	-	-	-	-	-	-	-	-	-	-
15	1 050	1 200	1 350	1 550	1 700	1 550	1 700	1 700	1 700	1 700	1 700	-	-	-	-	-	-	-	-	-
20	800	900	1 000	1 150	1 350	1 200	1 350	1 500	1 700	1 700	1 550	1 700	1 700	1 700	1 700	1 700	1 700	1 700	1 700	1 700
25	650	750	800	950	1 100	950	1 100	1 200	1 400	1 550	1 250	1 450	1 600	1 700	1 700	1 550	1 700	1 700	1 700	1 700
30	550	600	700	800	900	800	900	1 000	1 150	1 300	1 050	1 200	1 350	1 550	1 700	1 300	1 500	1 700	1 700	1 700
35	450	550	600	650	800	700	800	900	1 000	1 150	900	1 050	1 150	1 300	1 500	1 150	1 250	1 450	1 650	1 700
40	400	450	550	600	700	600	700	800	900	1 000	800	900	1 050	1 150	1 300	1 000	1 100	1 300	1 450	1 650
45	350	400	450	550	600	550	600	700	800	900	700	800	900	1 050	1 200	900	1 000	1 150	1 300	1 450
50	350	350	450	500	550	500	550	650	700	800	650	750	850	950	1 050	800	900	1 050	1 150	1 350
60	300	300	350	400	450	400	450	550	600	700	550	600	700	800	900	650	750	850	1 000	1 100
70	250	250	300	350	400	350	400	450	500	650	450	550	600	700	750	600	650	750	850	950
80	-	250	250	300	350	300	350	400	450	550	400	450	550	600	700	500	600	650	750	850
90	-	-	250	250	300	300	300	350	400	500	350	400	500	550	600	450	500	600	650	750
100	-	-	-	250	300	250	300	300	350	500	350	400	450	500	550	400	450	550	600	700
110	-	-	-	250	250	250	250	300	350	450	300	350	400	450	500	350	450	500	550	600
120	-	-	-	-	250	-	250	250	300	450	300	300	350	400	450	350	400	450	550	550
130	-	-	-	-	250	-	-	250	300	400	250	300	350	350	450	300	350	400	500	550
140	-	-	-	-	-	-	-	250	250	400	250	250	300	350	400	300	350	400	450	500
150	-	-	-	-	-	-	-	-	250	350	250	250	300	350	350	300	300	350	400	450
160	-	-	-	-	-	-	-	-	250	350	-	250	250	300	350	250	300	350	400	350
170	-	-	-	-	-	-	-	-	-	350	-	250	250	300	350	250	300	300	350	300
180	-	-	-	-	-	-	-	-	-	300	-	-	250	300	300	250	250	300	350	300
190	-	-	-	-	-	-	-	-	-	-	-	-	250	250	300	250	250	300	300	250
200	-	-	-	-	-	-	-	-	-	-	-	-	-	250	300	-	250	250	300	250
210	-	-	-	-	-	-	-	-	-	-	-	-	-	250	250	-	250	250	250	200
220	-	-	-	-	-	-	-	-	-	-	-	-	-	250	250	-	-	250	250	200

Максимальное расстояние D (мм) для шин толщиной 10 мм при фиксированном расстоянии E = 125 мм

Суппоты	0 373 24, 0 373 25								
Шины	**1 шина на полюс питания**			**2 шины на полюс питания**			**3 шины на полюс питания**		
	80 x 10	**100 x 10**	**120 x 10**	**80 x 10**	**100 x 10**	**120 x 10**	**80 x 10**	**100 x 10**	**120 x 10**
Пиковый ток (Ipk, kA) **20**	1 700	1 700	1 700	1 700	1 700	1 700	1 700	1 700	1 700
25	1 600	1 700	1 700	1 700	1 700	1 700	1 700	1 700	1 700
30	1 350	1 550	1 700	1 700	1 700	1 700	1 700	1 700	1 700
35	1 150	1 300	1 450	1 700	1 700	1 700	1 700	1 700	1 700
40	1 050	1 150	1 300	1 500	1 700	1 700	1 700	1 700	1 700
45	900	1 050	1 150	1 350	1 550	1 700	1 700	1 700	1 700
50	850	950	1 050	1 200	1 400	1 550	1 600	1 700	1 700
60	700	800	850	1 000	1 150	1 300	1 350	1 550	1 700
70	600	700	750	900	1 000	1 100	1 150	1 300	1 500
80	550	600	650	750	900	1 000	1 000	1 150	1 300
90	500	550	600	700	800	900	900	1 050	1 100
100	450	500	550	600	700	800	850	900	950
110	400	450	500	550	650	750	750	800	800
120	350	400	450	550	600	650	700	750	750
130	350	350	400	500	550	600	650	700	700
140	300	350	400	450	500	600	600	650	650
150	300	350	350	450	500	550	550	650	600
160	250	300	350	400	450	500	550	600	500
170	250	300	300	350	450	500	500	500	500
180	250	300	300	350	400	450	500	450	450
190	250	250	300	350	400	450	450	400	400
200	200	250	300	300	350	400	450	400	400
210	200	250	250	300	350	350	400	350	350
220	-	250	250	300	350	300	350	300	300
230	-	200	250	300	300	300	300	300	300
240	-	-	200	250	300	250	300	250	250
250	-	-	200	250	300	250	250	250	250

Дополнительный суппорт:

- Для горизонтальных шин [1]
Устанавливаются в дополнение:
  - к 2 фиксированным суппортам в оболочках шириной 725 или 975 мм;
  - к фиксированному суппорту в кабельных стойках шириной 475 мм.
- При необходимости устанавливаются в дополнение к 3 фиксированным суппортам

[1] Плоские шины следует устанавливать только на фиксированные суппорты

Изоляционные характеристики

Согласно ГОСТ Р 50030.1-2000 (EN 60947-1)/ГОСТ Р 51321.1-2000 (МЭК 61439-1 и МЭК 61439-2) (степень загрязнения: 3)

Кат. №	0 373 98	0 374 37	0 373 96	0 374 32	0 374 36	0 373 10/20	0 373 21	0 373 22/23	0 373 24/25
Ui, В	500	500	690	1 000	1 000	1 000	1 000	1 000	1 000
Uimp, кВ	8	8	8	12	12	12	12	12	12

Изолирующие суппорты шин

(продолжение)

Размеры

Кат. № 0 373 98

Вид сбоку для шины 12 x 2 мм

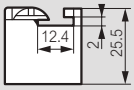

Вид сбоку для шины 12 x 4 мм

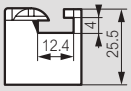

Вид сверху

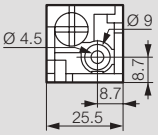

Кат. № 0 373 37

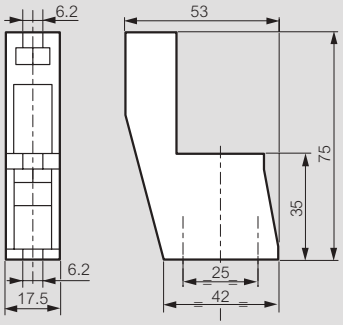

Кат. № 0 373 96

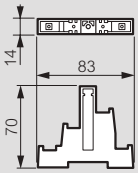

Кат. № 0 373 42

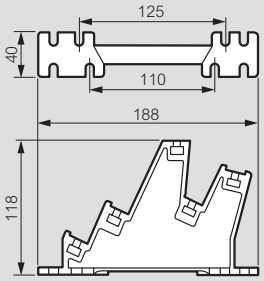

Кат. № 0 374 36

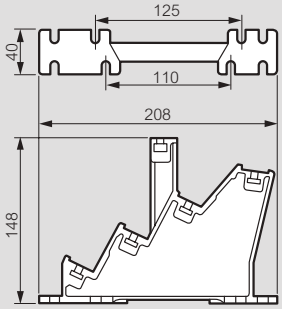

Кат. № 0 373 15

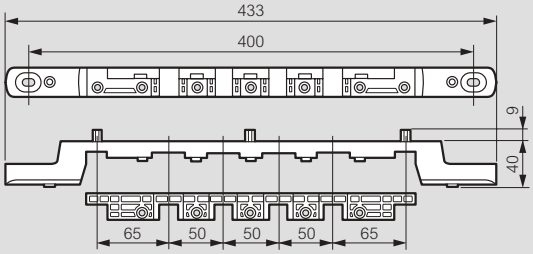

Кат. № 0 373 10

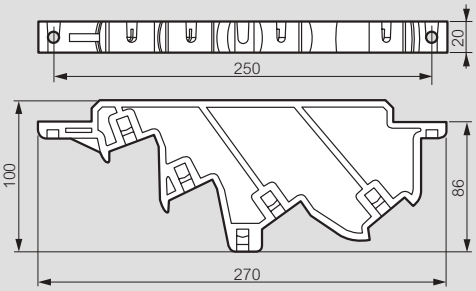

Кат. № 0 373 20

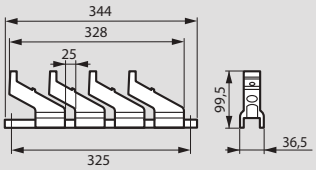

Кат. № 0 373 21

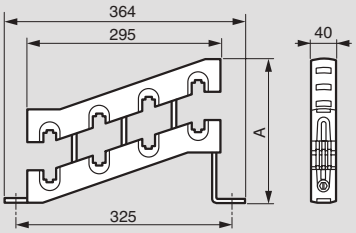

	Медная шина				
D, мм	С-образная шина	50 x 5	63 x 5	75 x 5	80 x 5
A	207	217	230	242	247

Кат. № 0 373 22 (фиксированный суппорт)

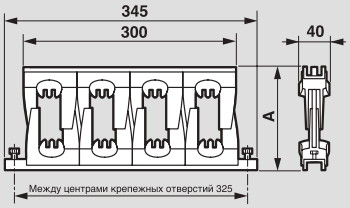

Кат. № 0 373 23 (дополнительный суппорт)

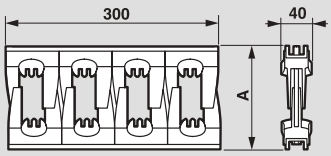

	Медная шина				
D, мм	50 x 5	63 x 5	75 x 5	80 x 5	100 x 5
A	112	125	137	142	162

Кат. № 0 373 73/74

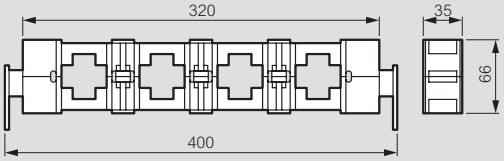

Кат. № 0 373 75,76

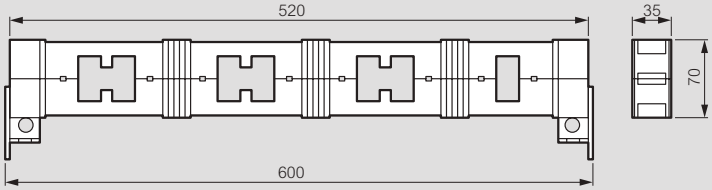

Кат. № 0 373 22
(фиксированный суппорт)

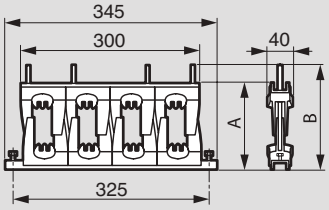

Кат. № 0 373 23
(дополнительный суппорт)

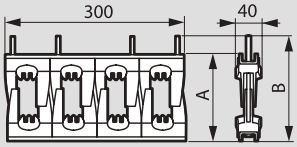

Шины толщиной 5 или 10 мм						
Кат. №	Размер мм	B 75	B 80	B 100	B 120	B 125
0 373 24	A	151	156	176	196	201
	B	187,5	192,5	215,5	232,5	237,5
0 373 25	C	151	156	176	196	201

СИСТЕМЫ РАСПРЕДЕЛЕНИЯ

VX³ IS и HX³ IS

Новая система распределения электроэнергии повышенной безопасности Legrand обеспечивает три уровня обслуживания так называемых ответственных электроустановок, для которых исключается возможность перерыва электроснабжения на время выполнения технического обслуживания (для больниц, центров обработки данных, аэропортов и т. п.)

ПРЕИМУЩЕСТВА СИСТЕМ РАСПРЕДЕЛЕНИЯ ЭЛЕКТРОЭНЕРГИИ ПОВЫШЕННОЙ БЕЗОПАСНОСТИ (IS) ОТ LEGRAND

ЭКОНОМИЯ ВРЕМЕНИ

- Легкость установки аппаратов
- Легкость монтажа внутренних цепей (без использования инструментов)

ПРОСТОТА И ЭКОНОМИЧНОСТЬ

- Соответствует всем уровням индекса обслуживания IS (легкость технического обслуживания и добавления аппаратов под напряжением)
- Позволяет управлять электродвигателями
- IS 223 обеспечивает использование модульных аппаратов
- Безопасность выполнения работ пользователями

ШАССИ VX³ IS

Установленные в шасси VX³ IS алюминиевые шины, покрытые луженой медью, имеют эксклюзивную конструкцию и обеспечивают автоматическое подключение монтажных оснований, что гарантирует высокое качество и долговечность контактных соединений.

1. Шкаф XL³ 4000, высота 2200 мм, глубина 725 или 975 мм
2. Шасси VX³ IS поставляется с изолирующими профилями, обеспечивающими степень защиты IP XXB, и с шинами VX³ IS (1250 A или 2000 A)
3. Монтажные основания VX³ IS. Данные основания крепятся в шасси VX³ IS. Выдвижная плата для аппаратов защиты
4. Универсальные монтажные основания (IS 223, 233 и 333) для установки различных функциональных блоков
5. Горизонтальный распределительный блок HX³ IS 400 A для установки выключателей в литом корпусе и модульных аппаратов
6. Горизонтальный распределительный блок HX³ IS 125 A для установки модульных аппаратов
7. Перегородки для внутреннего разделения вида 3b и 4b

Аппараты могут устанавливаться и сниматься под напряжением, но коммутационные аппараты и аппараты защиты должны находиться в отключенном состоянии, когда их вставляют или выдвигают.

ВЫБЕРИТЕ ТРЕБУЕМЫЙ УРОВЕНЬ ОБСЛУЖИВАНИЯ ИЗ ТРЕХ РЕШЕНИЙ ПОВЫШЕННОЙ БЕЗОПАСНОСТИ (IS), ПРЕДЛАГАЕМЫХ КОМПАНИЕЙ LEGRAND

Три решения Legrand позволяют добавлять новые аппараты в свободное пространство без отключения питания щита, что невозможно для традиционных решений (с выдвижными аппаратами).

IS 223 (DDF, ВИД РАЗДЕЛЕНИЯ 3B):

Ответственная электроустановка, допускается отключение функционального блока, требуется выполнение работ по подключению.

→ Возможность расширения электроустановки без снятия напряжения: позволяет добавлять аппараты, не обесточивая щит.

IS 233 (DDD, ВИД РАЗДЕЛЕНИЯ 3B):

Очень ответственная электроустановка, отключение электроснабжения допускается только для тестирования.

→ Возможность расширения электроустановки плюс техническое обслуживание без снятия напряжения:
без вмешательства во входящую линию,
без вмешательства в отходящую линию.

IS 333 (WWW, ВИД РАЗДЕЛЕНИЯ 3B):

Сверхответственная электроустановка, главным требованием является бесперебойность электроснабжения

→ Возможность расширения электроустановки плюс техническое обслуживание без снятия напряжения:
испытательное положение выдвижного блока позволяет проверить функционирование вспомогательных цепей.

РЕШЕНИЯ LEGRAND

в соответствии с индексами обслуживания

Мин. ожидаемый IS	Решение Legrand IS	Макс. вид разделения в решении Legrand	Индекс выдвижных частей в решении Legrand
111	Стационарное исполнение[1]	4b	FFF
211	223	4b[2]	DFF/DFD
221	223	4b[2]	DFF/DFD
222	223	4b[2]	DFF/DFD
223	223	4b[2]	DFF/DFD
231	233	4b	DDD
232	233	4b	DDD
233	233	4b	DDD
311	333	4b	WWW
321	333	4b	WWW
322	333	4b	WWW
323	333	4b	WWW
331	333	4b	WWW
332	333	4b	WWW
333	333	4b	WWW

1: с расположенной на двери поворотной рукояткой вводного аппарата
2: используются зажимы для присоединения внешних проводников

МОНТАЖНЫЕ ОСНОВАНИЯ И РАСПРЕДЕЛИТЕЛЬНЫЕ БЛОКИ

Монтажные основания IS для DPX³, а также универсальные монтажные основания соответствуют индексам обслуживания IS 223, IS 233 и IS 333. Распределительные блоки IS соответствуют уровню IS 223.

VX³ IS и HX³ IS

МОНТАЖНОЕ ОСНОВАНИЕ VX³ IS 223 ДЛЯ АВТОМАТИЧЕСКИХ ВЫКЛЮЧАТЕЛЕЙ DPX³

- Подключение к питающей цепи через монтажное основание
- Подключение отходящей цепи непосредственно к зажимам автоматического выключателя

1 Монтажное основание: непосредственное крепление к шасси
2 Выдвижная плата: для размещения аппаратов на монтажном основании
3 Присоединение отходящей цепи
4 Крышка выводов

→ Возможность добавления функциональных блоков под напряжением.

→ Замена функционального блока менее, чем за один час.

МОНТАЖНОЕ ОСНОВАНИЕ VX³ IS 233 ДЛЯ АВТОМАТИЧЕСКИХ ВЫКЛЮЧАТЕЛЕЙ DPX³

- Подключение к питающей цепи через монтажное основание
- Подключение к отходящей цепи через монтажное основание

1 Монтажное основание: непосредственное крепление к шасси
2 Выдвижная плата: для размещения аппаратов на монтажном основании
3 Присоединение отходящей цепи
4 Крышка выводов

→ Возможность добавления функциональных блоков под напряжением.

→ Замена функционального блока менее, чем за четверть часа.

МОНТАЖНОЕ ОСНОВАНИЕ VX³ IS 333 ДЛЯ АВТОМАТИЧЕСКИХ ВЫКЛЮЧАТЕЛЕЙ DPX³

- Подключение к питающей цепи через монтажное основание
- Подключение к отходящей цепи через монтажное основание
- Подключение вспомогательных цепей через втычной разъем

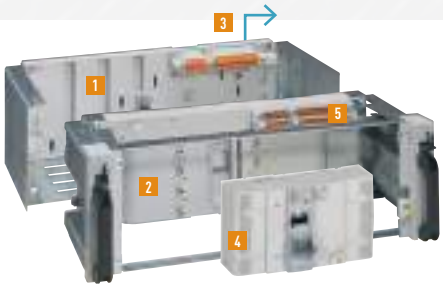

1 Монтажное основание: непосредственное крепление к шасси
2 Выдвижная плата: для размещения аппаратов на монтажном основании
3 Присоединение отходящей цепи
4 Крышка выводов
5 Втычной разъем для вспомогательной цепи

→ Возможность добавления функциональных блоков под напряжением.

→ Замена функционального блока менее, чем за четверть часа.

→ Блокирование функционального блока в отключенном положении для тестирования вспомогательных цепей.

РАСПРЕДЕЛИТЕЛЬНЫЙ БЛОК 125 А HX³ IS 223

- Для автоматических выключателей DX³
- Подключение к питающей цепи через распределительный блок
- Подключение отходящей цепи непосредственно к зажимам автоматического выключателя

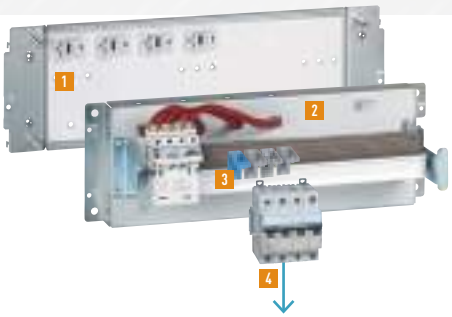

1 Монтажное основание: непосредственное крепление к шасси

2 Выдвижной распределительный блок: для размещения аппаратов, оснащенных контактным основанием, и подключения аппаратов к питающей цепи

3 Для подключения модульных аппаратов

4 Присоединение отходящей цепи

→ Возможность добавления аппаратов, когда щит находится под напряжением.

→ Возможность добавления ряда аппаратов, когда щит находится под напряжением.

→ Замена функционального блока менее, чем за один час.

РАСПРЕДЕЛИТЕЛЬНЫЙ БЛОК 400 А HX³ IS 223

- Для автоматических выключателей DX³ и DPX³
- Подключение к питающей цепи через распределительный блок
- Подключение отходящей цепи непосредственно к зажимам автоматического выключателя

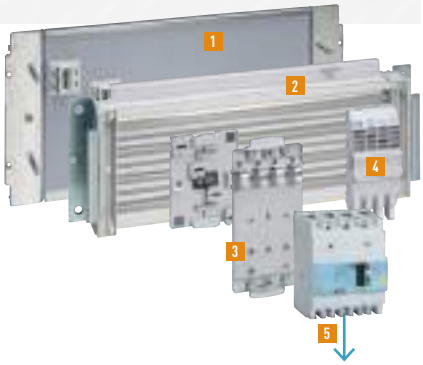

1 Монтажное основание: непосредственное крепление к шасси

2 Выдвижной распределительный блок: для размещения аппаратов, оснащенных контактным основанием, и подключения аппаратов к питающей цепи

3 Контактное основание DPX³

4 Контактное основание модульного аппарата

5 Присоединение отходящей цепи

→ Возможность добавления аппаратов, когда щит находится под напряжением.

→ Возможность добавления ряда аппаратов, когда щит находится под напряжением.

→ Замена функционального блока менее, чем за один час.

УНИВЕРСАЛЬНЫЕ МОНТАЖНЫЕ ОСНОВАНИЯ IS 223, IS 233 И IS 333:

Позволяют монтировать аппараты, не имеющие своего монтажного основания, например, электромагнитные пускатели.

IS 223, IS 233 IS 333

Индекс обслуживания (IS) характеризует возможности по выполнению работ, обслуживанию и модернизации НКУ. Благодаря алюминиевой шине повышенной безопасности VX³ IS IPxxB можно реализовать инновационные решения с индексами обслуживания 223, 233 и 333

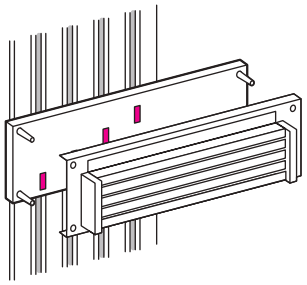

IS 223:
- Оптимизация расширения
Основания с автоматическим присоединением позволяют добавлять аппарат или рядный распределительный блок, не отключая НКУ

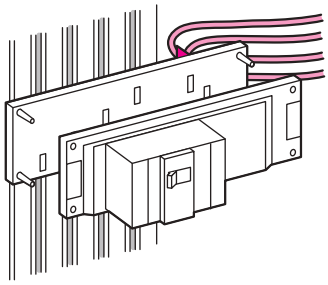

IS 233:
- Оптимизация расширения
- Оптимизация технического обслуживания
Замена аппарата без выполнения каких-либо действий с соединениями

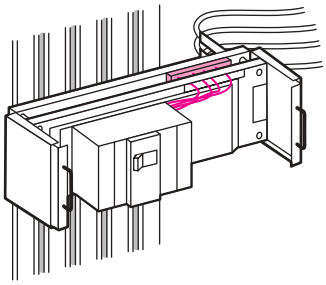

IS 333:
- Оптимизация расширения
- Оптимизация технического обслуживания
- Оптимизация работы
При переводе в положение "тест" главная цепь аппарата отсоединена, а вспомогательные цепи остаются присоединенными

Система распределения с повышенной безопасностью HX³ 125 IS до 125 А - горизонтальный монтаж в шкафах XL³ 4000

4 046 68

4 052 47

4 052 48

4 052 49

4 052 46

Упак.	Кат. №	Рядный распределительный блок HX³ 125 А IS 223
1	4 046 68	**Втычной распределительный блок** Для монтажа на функциональных стойках в шкафу XL³ 4000 Автоматическое присоединение и отсоединение к шинам VX³ IS в соответствии с индексом обслуживания IS 223 Основание с подачей питания через зажимы, снабженное рядным распределительным блоком HX³ 125 А и подсоединенным модулем питания (не снимается) Ширина: 24 модуля Вместимость: 20 модуля
		Присоединительные модули Для автоматического присоединения и отсоединения модульных аппаратов на распределительном блоке 125 А Для аппаратов с шириной полюса 1 модуль
1	4 052 47	Набор из 10 присоединительных модулей L1
1	4 052 48	Набор из 10 присоединительных модулей L2
1	4 052 49	Набор из 10 присоединительных модулей L3
1	4 052 46	Набор из 10 присоединительных модулей N

Система распределения с повышенной безопасностью HX³ 400 IS до 400 A

горизонтальный монтаж в шкафах XL³ 4000

4 046 60

4 045 01

Технические характеристики **см. в правой колонке**

Упак.	Кат. №	
		Рядный распределительный блок HX³ 400 A IS 223
		Для монтажа на функциональных стойках в шкафу XL³ 4000 Автоматическое присоединение и отсоединение к шинам VX³ IS в соответствии с индексом обслуживания IS 223 Совместимо с четырехполюсными основаниям аппаратов DPX³ и основаниями для модульных аппаратов
1	4 046 60	Распределительный блок на 24-модуля с питанием через зажимы
		Контактные основания HX³ для автоматических выключателей в литом корпусе DPX³
		Для автоматического присоединения автоматических выключателей в литом корпусе DPX³ с или без блока дифференциального тока к рядному распределительному блоку HX³ 400 A IS 223 Поставляются с крышкой выводов
		Для DPX³ 160
1	4 045 00	3П
1	4 045 01	4П с или без блока дифференциального тока
		Для DPX³ 250
1	4 045 02	3П
1	4 045 03	4П с или без блока дифференциального тока
		Контактные основания HX³ для модульных аппаратов DX³
		Для автоматического присоединения аппаратов DX³ к рядным распределительным блокам HX³ 400 A IS 223 Питание подается на основания через распределительный блок
		Втычные контактные основания для DX³ с шириной полюса 1 модуль
1	4 045 08	Для четырехполюсного DX³
1	4 045 09	Для трехполюсного DX³
1	4 045 10	Для однополюсного DX³ - фаза L1
1	4 045 11	Для однополюсного DX³ - фаза L2
1	4 045 12	Для однополюсного DX³ - фаза L3
1	4 045 13	Для однополюсного DX³ - нейтраль N
		Контактные основания с проводным присоединением для DX³ с шириной полюса 1,5 модуля
1	4 045 15	Для четырехполюсного DX³
1	4 045 16	Для трехполюсного DX³
1	4 045 17	Для однополюсного DX³ - нейтраль N
1	4 045 18	Для однополюсного DX³ - фаза L1
1	4 045 19	Для однополюсного DX³ - фаза L2
1	4 045 20	Для однополюсного DX³ - фаза L3
		Контактные основания с проводным присоединением для DX³ с шириной полюса 1 модуль - In ≤ 63 A
1	4 045 21	Для четырехполюсного DX³
1	4 045 22	Для трехполюсного DX³
1	4 045 23	Для однополюсного DX³ - нейтраль N
1	4 045 24	Для однополюсного DX³ - фаза L1
1	4 045 25	Для однополюсного DX³ - фаза L2
1	4 045 26	Для однополюсного DX³ - фаза L3
		Универсальное основание
1	4 045 27	Пустое основание, 1 модуль без подачи питания

Система распределения с повышенной безопасностью HX³ IS горизонтального монтажа

Рядный распределительный блок HX³ 125 A IS

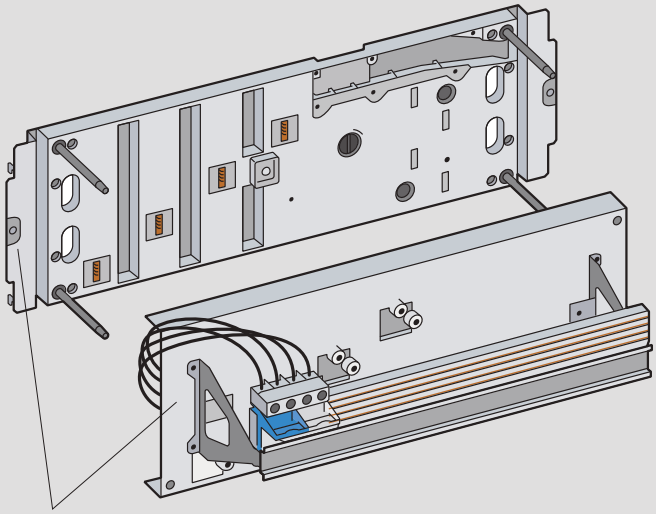

HX³ 125 A IS 223
рядный распределительный блок
Кат. № 4 046 68

Рядный распределительный блок HX³ 400 A IS

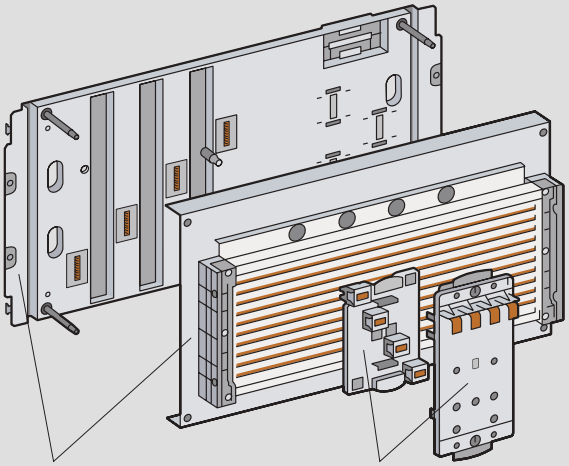

HX³ 400 A IS 233
рядный распределительный блок
Кат. № 4 046 60

Контактное основание HX³
для DPX³
Кат. № 4 045 01/03

Система распределения с повышенной безопасностью VX³ 2000 - IS до 2000 A

для вертикального монтажа в шкафах XL³ 4000

4 046 00

4 046 23

4 046 59

Шасси VX³ IS xx3

Шины из алюминия, покрытого луженой медью.
Специальный профиль для автоматического присоединения с помощью зажимов.
Совместимы с основаниями для аппаратов VX³ IS и рядными распределительными блоками HX³ IS.
Индекс обслуживания IS 223, 233 и 333 в зависимости от установленных оснований и распределительных блоков.
Поставляются с перегородками для внутреннего разделения вида 4b.
Для монтажа в шкафах XL³ 4000.

Шасси VX³ IS

Шасси состоят из вертикальных стоек и изолирующих суппортов для шин

Упак.	Глубина шкафа (мм) 725	975	
1	4 046 00	4 046 02	Для шкафа XL³ 4000 высотой 2200 мм

Рама для крепления лицевых панелей

Упак.	Кат. №	
1	0 208 55	Фиксируемая для шкафов шириной 725 или 975 мм без внутренней кабельной секции
1	0 208 56	Фиксируемая для шкафов шириной 975 мм с внутренней кабельной секцией

Покрытые луженой медью алюминиевые шины VX³ IS xx3

Передний профиль для автоматического присоединения
Задний С-образный профиль для подачи питания
Снабжен изолирующими профилями IP 2X
Высота 1800 мм

Упак.	Кат. №	
1	4 046 04	1250 A
1	4 046 06	2000 A

Монтажные основания VX³ IS для аппаратов

Для фиксации на функциональных рейках
Подача питания через зажимы
Автоматическое присоединение и отсоединение шасси VX³ IS

Монтажные основания VX³ IS 223

Автоматическое присоединение к питающей цепи
Подсоединение к отходящей цепи через передние выводы аппарата

Упак.	3P	4P	
1	4 046 10	4 046 11	Для DPX³ 160 с или без блока дифференциального тока
1	4 046 12	4 046 13	Для DPX³ 250 с или без блока дифференциального тока
1	4 046 16	4 046 17	Для DPX³ 630 с или без блока дифференциального тока

Монтажные основания VX³ IS 233

Автоматическое присоединение к питающей цепи
Автоматическое присоединение к отходящей цепи

Упак.			
1	4 046 20	4 046 21	Для DPX³ 160 без блока дифференциального тока
1	4 046 22	4 046 23	Для DPX³ 250 без блока дифференциального тока
1	4 046 26	4 046 27	Для DPX³ 630 без блока дифференциального тока
1		4 046 31	Для DPX³ 160 с блоком дифференциального тока
1		4 046 33	Для DPX³ 250 с блоком дифференциального тока
1	4 046 36	4 046 37	Для DPX³ 630 с блоком дифференциального тока

Монтажные основания VX³ IS 333

Автоматическое присоединение к питающей цепи
Автоматическое присоединение к отходящей цепи

Упак.			
1	4 046 40	4 046 41	Для DPX³ 160 без блока дифференциального тока
1	4 046 42	4 046 43	Для DPX³ 250 без блока дифференциального тока
1	4 046 46	4 046 47	Для DPX³ 630 без блока дифференциального тока
1		4 046 51	Для DPX³ 160 с блоком дифференциального тока
1		4 046 53	Для DPX³ 250 с блоком дифференциального тока
1	4 046 56	4 046 57	Для DPX³ 630 с блоком дифференциального тока

Оборудование для системы распределения с повышенной безопасностью IS

Специальные лицевые панели IS 223/233

Лицевые панели с петлями и запором

Упак.	Кат. №	
1	4 046 70	Для 3П/4П DPX³ 160/250 без аксессуаров Высота 200 мм
1	4 046 71	Для 3П/4П DPX³ 630 без аксессуаров Высота 300 мм
10	4 046 72	Для 3П/4П DPX³ 160/250 с поворотной ручкой или электродвигательным приводом - высота 200 мм
1	4 046 73	Для 3П/4П DPX3 160/630 с поворотной ручкой или электродвигательным приводом - высота 300 мм
1	4 046 74	Для рядного распределительного блока HX³ 400 A IS Высота 300 мм
10	4 046 75	Для рядного распределительного блока HX³ 125 A IS Высота 200 мм

Специальные лицевые панели IS 333

Упак.	Кат. №	
1	4 046 76	Для рядного распределительного блока HX³ 400 A IS Высота 300 мм
1	4 046 77	Для рядного распределительного блока HX³ 125 A IS Высота 200 мм
1	4 046 80	Для 3П/4П DPX³ 160/250 без аксессуаров Высота 200 мм
1	4 046 81	Для 3П/4П DPX³ 630 без аксессуаров Высота 300 мм
5	4 046 82	Для 3П/4П DPX³ 160/250 с поворотной ручкой или электродвигательным приводом - высота 200 мм
1	4 046 83	Для 3П/4П DPX³ 630 с поворотной ручкой или электродвигательным приводом - высота 300 мм

Монтажные кронштейны для стандартных лицевых панелей винтового крепления

Упак.	Кат. №	
20	4 046 79	4 кронштейна только для IS 333

Универсальные монтажные основания (высота 300 мм)

Упак.	Кат. №	
1	4 046 65	IS 223
1	4 046 66	IS 233
1	4 046 67	IS 333

Присоединительные комплекты для горизонтальных шин

Соединительные шины, подготовленные для подачи питания на шасси VX³ IS через главные верхние или нижние шины
Поставляются с перегородкой для горизонтальной шины

Упак.	Кат. №	
1	4 046 90	Для медных шин 4000 A, In = 1250 A (расстояние между осями шин 125 мм)
1	4 046 91	Для медных шин 4000 A, In = 2000 A (расстояние между осями шин 125 мм)
1	4 046 92	Для алюминиевых шин 1600 A, In = 1250 A (расстояние между осями шин 75 мм)
1	4 046 93	Для алюминиевых шин 3200 A, In = 2000 A (расстояние между осями шин 75 мм)

Присоединительный модуль для вспомогательного оборудования

Упак.	Кат. №	
1	4 046 59	Для монтажных оснований IS 223 и IS 233 (поставляется с основаниями IS 333)

Перегородки

Упак.	Кат. №	
1	4 046 85	Набор перегородок для горизонтальных шин во внутренней кабельной секции
1	4 046 86	Набор перегородок для горизонтальных шин во внешней кабельной секции
1	4 046 87	Набор задних перегородок IS 233/333, высота 200 мм
1	4 046 88	Набор задних перегородок IS 233/333, высота 300 мм
1	4 046 89	Перегородка высотой 300 мм для резерва

Система распределения с повышенной безопасностью VX³ 2000 вертикального монтажа

Монтаж

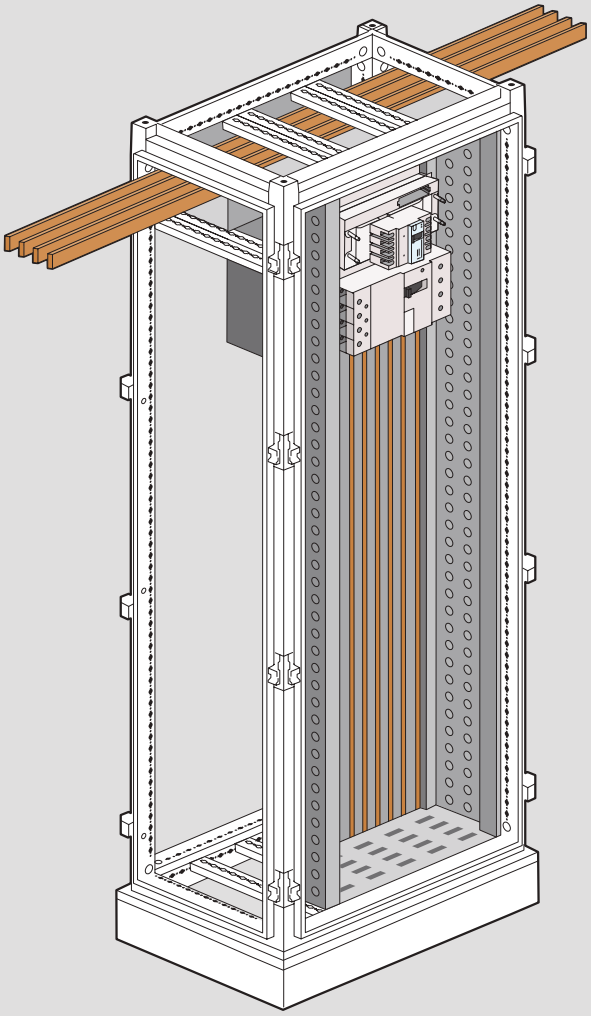

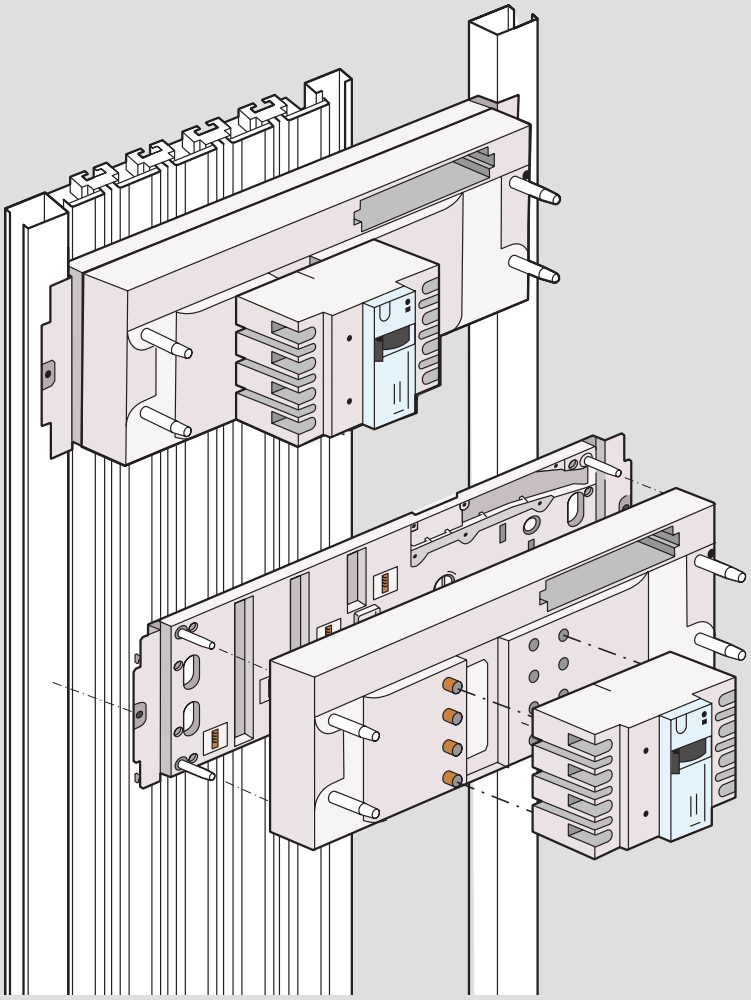

Размеры (мм)

Монтажное основание для DPX³ 160

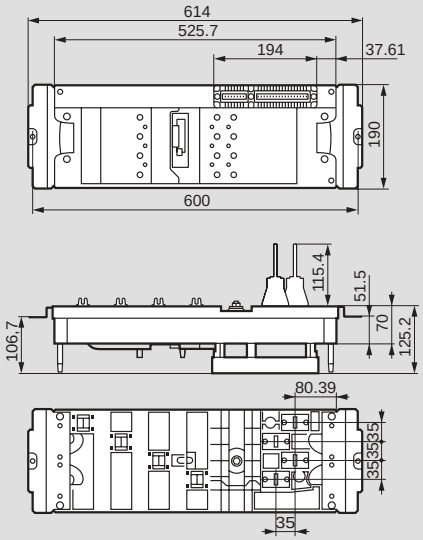

Монтажное основание для DPX³ 250

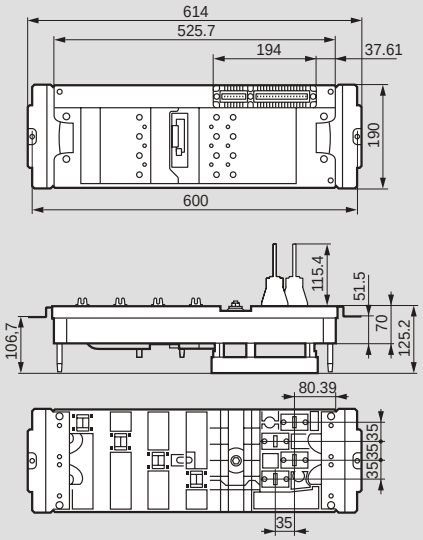

Монтажное основание для DPX³ 630

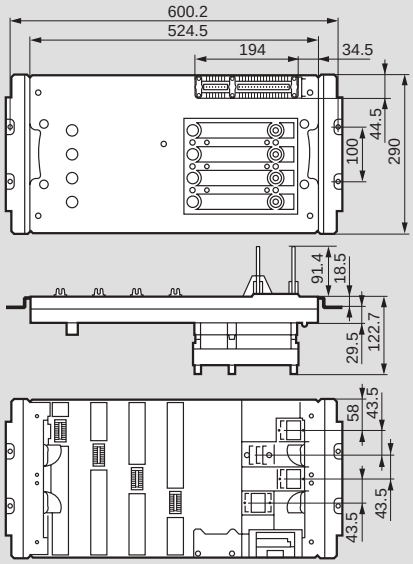

XL³ S 630 и XL³ S 4000

таблица выбора изолирующих суппортов шин

Монтаж		Макс In (A)	Плоские медные шины 400		800	3000	4000
		Суппорты	3 399 00	3 399 01	3 399 06	3 399 20/21/22/23 (расстояние между центрами крепежных отверстий: 75 мм)	3 399 29/30 (расстояние между центрами крепежных отверстий: 125 мм)
XL³ S 630							
Вертикально сзади в кабельной секции	Ш: 450 мм		3 399 00 + 3 379 80		3 399 06[11]		
Вертикально сзади в шкафах или других оболочках	Ш: 16 модулей						
	Ш: 24 модуля			3 399 01 + 3 379 81			
	Ш: 36 модулей			3 399 01 + 3 379 82			
Главные горизонтальные шины в задней части шкафа	Ширина кабельной секции: 350 мм		3 399 00 + 3 379 79 x 2[1]		3 399 06[11] + 3 379 79 x 2[1]		
	Ш: 16 модулей		3 399 00 + 3 379 80 x 2[1]		3 399 06[11] + 3 379 80 x 2[1]		
	Ш: 24 модуля		3 399 00 + 3 379 81 x 2[1]		3 399 06[11] + 3 379 81 x 2[1]		
	Ш: 36 модулей		3 399 00 + 3 379 82 x 2[1]		3 399 06[11] + 3 379 82 x 2[1]		
XL³ S 4000							
Главные горизонтальные шины в верхней или нижней части шкафа	Г: 400					3 399 20/23 + 3 399 36/37/38/39[5]	
	Г: 600	Доступ спереди[2]				3 399 21/23 + 3 399 36/37/38/39[5]	
		Доступ сзади[3]				3 399 21/23 + 3 399 36/37/38/39 или 3 399 20/23 + 3 399 36/37/38/39[6]	3 399 29/30
	Г: 800	Доступ спереди[2]				3 399 22/23 + 3 399 36/37/38/39[5]	
		Доступ сзади[3]				3 399 22/23 + 3 399 36/37/38/39 или 3 399 21/23 + 3 399 36/37/38/39[6]	3 399 29/30
Горизонтальные передаточные шины	Г: 400					3 399 20/23 + 3 399 36/37/38/39[7]	
	Г: 600	Доступ спереди[2]				3 399 21/23 + 3 399 36/37/38/39[7]	
		Доступ сзади[3]				3 399 21/23 + 3 399 36/37/38/39[7] или 3 399 20/23 + 3 399 36/37/38/39[8]	3 399 29/30
	Г: 800	Доступ спереди[2]				3 399 22/23 + 3 399 36/37/38/39[7]	
		Доступ сзади[3]				3 399 22/23 + 3 399 36/37/38/39[7] или 3 399 21/23 + 3 399 36/37/38/39[8]	3 399 29/30
Вертикально сбоку в кабельной секции	Г: 400		3 399 00 + 3 397 34			3 399 20/23 + 3 399 36/37/38/39[4]	
	Г: 600	Доступ спереди[2]	3 399 00 + 3 397 35		3 399 06 + 3 397 35	3 399 21/23 + 3 399 36/37/38/39	
		Доступ сзади[3]	3 399 00 + 3 397 35		3 399 06 + 3 397 35	3 399 21/23 + 3 399 36/37/38/39	
	Г: 800	Доступ спереди[2]	3 399 00 + 3 397 36		3 399 06 + 3 397 36	3 399 22/23 + 3 399 36/37/38/39	
		Доступ сзади[3]	3 399 00 + 3 397 36		3 399 06 + 3 397 36	3 399 22/23 + 3 399 36/37/38/39	

1: Между монтажными стойками шкафов устанавливают только фиксируемые суппорты (в зависимости от требуемого пикового тока)
2: Горизонтальные главные шины спереди в шкафу. Доступ к вертикальным шинам, следовательно, осуществляются из передней части оболочки, позади передней панели (в основном касается кабельной секции
3: Горизонтальные главные шины в задней части шкафа. Доступ к вертикальным шинам осуществляется через заднюю часть шкафа после снятия задних панелей.
4: Соединение возможно только с горизонтальной верхней или нижней шиной, состоящей из алюминиевых шин С-образного сечения.

Алюминиевые шины С-образного сечения						
630		1600			3200	
3 399 02/03	3 399 04/05	3 399 20/21/22/23 (расстояние между центрами крепежных отверстий: 75 мм)	3 399 31/32/33 (расстояние между центрами крепежных отверстий: 75 мм)	3 399 25/26/27 (расстояние между центрами крепежных отверстий: 125 мм)	3 399 20/21/22/23 (расстояние между центрами крепежных отверстий: 125 мм)	3 399 25/26/27 (расстояние между центрами крепежных отверстий: 125 мм)
XL³ S 630						
3 399 02/03 + 3 379 79						
	3 399 04/05 + 3 379 80					
	3 399 04/05 + 3 379 81					
	3 399 04/05 + 3 379 82					
3 399 02/03 + 3 379 79 x 2(1)						
3 399 02/03 + 3 379 80 x 2(1)						
3 399 02/03 + 3 379 81 x 2(1)						
3 399 02/03 + 3 379 82 x 2(1)						
XL³ S 4000						
		3 399 20/23 + 3 399 40(5)			3 399 20 + 3 399 23 + 3 399 24(5)	
		3 399 21/23 + 3 399 40(5)		3 399 25/27 + 3 399 40(5)	3 399 21 + 3 399 23 + 3 399 24(5)	3 399 25 + 3 399 27 + 3 399 24(5)
		3 399 21/23 + 3 399 40 или 3 399 20/23 + 3 399 40(6)		3 399 25/27 + 3 399 40(5)	3 399 21 + 3 399 23 + 3 399 24 или 3 399 20 + 3 399 23 + 3 399 24(6)	3 399 25 + 3 399 27 + 3 399 24(5)
		3 399 22/23 + 3 399 40(5)		3 399 26/27 + 3 399 40(5)	3 399 22 + 3 399 23 + 3 399 24(5)	3 399 26 + 3 399 27 + 3 399 24(5)
		3 399 22/23 + 3 399 40 или 3 399 21/23 + 3 399 40(6)		3 399 26/27 + 3 399 40 или 3 399 25/27 + 3 399 40(6)	3 399 22 + 3 399 23 + 3 399 24 или 3 399 21 + 3 399 23 + 3 399 24(6)	3 399 26 + 3 399 27 + 3 399 24 или 3 399 25 + 3 399 27 + 3 399 24(6)
		3 399 20/23 + 3 399 40(7)			3 399 20 + 3 399 23 + 3 399 24(7)	
		3 399 21/23 + 3 399 40(7)		3 399 25/27 + 3 399 40(7)	3 399 21 + 3 399 23 + 3 399 24(7)	3 399 25 + 3 399 27 + 3 399 24(7)
		3 399 21/23 + 3 399 40(7) или 3 399 20/23 + 3 399 40(8)		3 399 25/27 + 3 399 40(7)	3 399 21 + 3 399 23 + 3 399 24(7) или 3 399 20 + 3 399 23 + 3 399 24(8)	3 399 25 + 3 399 27 + 3 399 24(7)
		3 399 22/23 + 3 399 40(7)		3 399 26/27 + 3 399 40(7)	3 399 22 + 3 399 23 + 3 399 24(7)	3 399 26 + 3 399 27 + 3 399 24(7)
		3 399 22/23 + 3 399 40(7) или 3 399 21/23 + 3 399 40(8)		3 399 26/27 + 3 399 40(7) или 3 399 25/27 + 3 399 40(8)	3 399 22 + 3 399 23 + 3 399 24(7) или 3 399 21 + 3 399 23 + 3 399 24(8)	3 399 26 + 3 399 27 + 3 399 24(7) или 3 399 25 + 3 399 27 + 3 399 24(6)
3 399 02/03 + 3 397 34		3 399 20/23 + 3 399 40(4)				
3 399 02/03 + 3 397 35		3 399 21/23 + 3 399 40		3 399 25/27 + 3 399 40		
3 399 02/03 + 3 397 35		3 399 21/23 + 3 399 40		3 399 25/27 + 3 399 40		
3 399 02/03 + 3 397 36		3 399 22/23 + 3 399 40		3 399 26/27 + 3 399 40		
3 399 02/03 + 3 397 36		3 399 22/23 + 3 399 40		3 399 26/27 + 3 399 40		

6: Монтаж позади траверса центральной монтажной стойки
7: Монтаж на траверсе в шкафу
8: Монтаж позади монтажных стоек
9: Кроме глубины 400 мм
10: 2 набора шин размещаются друг над другом по высоте шкафа
11: Макс. 630 A

XL³ S 4000

таблица выбора изолирующих суппортов шин (продолжение)

Монтаж / Суппорты			Плоские медные шины				
	Макс In (A)		400		800	3000	4000
			3 399 00	3 399 01	3 399 06	3 399 20/21/22/23 (расстояние между центрами крепежных отверстий: 75 мм)	3 399 29/30 (расстояние между центрами крепежных отверстий: 125 мм)
			XL³ S 4000				
Вертикально сбоку в кабельной секции Ш: 350 мм	Г: 400		3 399 00 + 3 397 34			3 399 20/23 + 3 399 36/37/38/39(3)	
	Г: 600	Доступ спереди(1)	3 399 00 + 3 397 35		3 399 06 + 3 397 35	3 399 21/23 + 3 399 36/37/38/39	
		Доступ сзади(2)	3 399 00 + 3 397 35		3 399 06 + 3 397 35	3 399 21/23 + 3 399 36/37/38/39	
	Г: 800	Доступ спереди(1)	3 399 00 + 3 397 36		3 399 06 + 3 397 36	3 399 22/23 + 3 399 36/37/38/39	
		Доступ сзади(2)	3 399 00 + 3 397 36		3 399 06 + 3 397 36	3 399 22/23 + 3 399 36/37/38/39	
Вертикально сбоку в кабельной секции Ш: 450 мм	Г: 400		3 399 00 + 3 397 34			3 399 20/23 + 3 399 36/37/38/39(3)	
	Г: 600	Доступ спереди(1)	3 399 00 + 3 397 35		3 399 06 + 3 397 35	3 399 21/23 + 3 399 36/37/38/39	
		Доступ сзади(2)	3 399 00 + 3 397 35		3 399 06 + 3 397 35	3 399 21/23 + 3 399 36/37/38/39	3 399 29/30
	Г: 800	Доступ спереди(1)	3 399 00 + 3 397 36		3 399 06 + 3 397 36	3 399 22/23 + 3 399 36/37/38/39	
		Доступ сзади(2)	3 399 00 + 3 397 36		3 399 06 + 3 397 36	3 399 22/23 + 3 399 36/37/38/39	3 399 29/30
Вертикально сбоку внутри шкафа позади монтажных стоек	Г: 600 mm					3 399 20/23 + 3 399 36/37/38/39	
	Г: 800 mm				3 399 06 + 3 397 35	3 399 21/23 + 3 399 36/37/38/39	
Вертикально сбоку внутри шкафа на 36 модулей с центральной монтажной стойкой	Г: 600 mm				3 399 06 + 3 397 35		
	Г: 800 mm				3 399 06 + 3 397 36		
Вертикально сзади в шкафу между монтажными стойками	Ш: 16 модулей						
	Ш: 24 модуля			3 399 01 + 3 379 81			
	Ш: 36 модулей			3 399 01 + 3 379 82			
Вертикально сзади в шкафу или кабельной секции	Ш: 16 модулей / 450 мм					3 399 20/23 + 3 399 36/37/38/39(8)	
	Ш: 24 модуля				3 399 06 + 3 397 35	3 399 21/23 + 3 399 36/37/38/39(8)	
	Ш: 36 модулей				3 399 06 + 3 397 36	3 399 22/23 + 3 399 36/37/38/39(8)	
Главные горизонтальные шины в задней части шкафа(8)	Внутренняя кабельная секция					3 399 20 + 3 399 36/37/38/39 + 3 397 36 x 2	
	Внутренняя кабельная секция с промежуточной монтажной стойкой в задней части					3 399 20 + 3 399 36/37/38/39 + 3 397 37 x 2	
	Ширина кабельной секции: 350 мм					3 399 20 + 3 399 36/37/38/39 + 3 397 30 x 2	3 399 29 + 3 397 30 x 2
	Ширина кабельной секции: 450 мм / 16 модулей					3 399 20 + 3 399 36/37/38/39 + 3 397 31 x 2	3 399 29 + 3 397 31 x 2
	Ш: 24 модуля					3 399 20 + 3 399 36/37/38/39 + 3 397 35 x 2	3 399 29 + 3 397 35 x 2
	Ш: 36 модулей					3 399 20 + 3 399 36/37/38/39 + 3 397 36 x 2	3 399 29 + 3 397 36 x 2

1: Горизонтальные главные шины спереди в шкафу. Доступ к вертикальным шинам, следовательно, осуществляются из передней части оболочки, позади передней панели (в основном касается кабельной секции
2: Горизонтальные главные шины в задней части шкафа. Доступ к вертикальным шинам осуществляется через заднюю часть шкафа после снятия задних панелей.
3: Соединение возможно только с горизонтальной верхней или нижней шиной, состоящей из алюминиевых шин С-образного сечения.
4: В сборном шасси
5: Монтаж позади траверса центральной монтажной стойки

	Алюминиевые шины С-образного сечения						
	630		1600			3200	
	3 399 02/03	3 399 04/05	3 399 20/21/22/23 (расстояние между центрами крепежных отверстий: 75 мм)	3 399 31/32/33 (расстояние между центрами крепежных отверстий: 75 мм)	3 399 25/26/27 (расстояние между центрами крепежных отверстий: 125 мм)	3 399 20/21/22/23 (расстояние между центрами крепежных отверстий: 75 мм)	3 399 25/26/27 (расстояние между центрами крепежных отверстий: 125 мм)
	XL³ S 4000						
	3 399 02/03 + 3 397 34		3 399 20/23 + 3 399 40(3)	3 399 31(3)			
	3 399 02/03 + 3 397 35		3 399 21/23 + 3 399 40	3 399 32	3 399 25/27 + 3 399 40	3 399 21 + 3 399 23 + 3 399 24	3 399 25 + 3 399 27 + 3 399 24
	3 399 02/03 + 3 397 35		3 399 21/23 + 3 399 40	3 399 32	3 399 25/27 + 3 399 40	3 399 21 + 3 399 23 + 3 399 24	3 399 25 + 3 399 27 + 3 399 24
	3 399 02/03 + 3 397 36		3 399 22/23 + 3 399 40	3 399 33	3 399 26/27 + 3 399 40	3 399 22 + 3 399 23 + 3 399 24	3 399 26 + 3 399 27 + 3 399 24
	3 399 02/03 + 3 397 36		3 399 22/23 + 3 399 40	3 399 33	3 399 26/27 + 3 399 40	3 399 22 + 3 399 23 + 3 399 24	3 399 26 + 3 399 27 + 3 399 24
	3 399 02/03 + 3 397 34		3 399 20/23 + 3 399 40(3)	3 399 31(3)			
	3 399 02/03 + 3 397 35		3 399 21/23 + 3 399 40	3 399 32	3 399 25/27 + 3 399 40	3 399 21 + 3 399 23 + 3 399 24	3 399 25 + 3 399 27 + 3 399 24
	3 399 02/03 + 3 397 35		3 399 21/23 + 3 399 40	3 399 32	3 399 25/27 + 3 399 40	3 399 21 + 3 399 23 + 3 399 24	3 399 25 + 3 399 27 + 3 399 24
	3 399 02/03 + 3 397 36		3 399 22/23 + 3 399 40	3 399 33	3 399 26/27 + 3 399 40	3 399 22 + 3 399 23 + 3 399 24	3 399 26 + 3 399 27 + 3 399 24
	3 399 02/03 + 3 397 36		3 399 22/23 + 3 399 40	3 399 33	3 399 26/27 + 3 399 40	3 399 22 + 3 399 23 + 3 399 24	3 399 26 + 3 399 27 + 3 399 24
	3 399 02/03 + 3 397 34		3 399 20/23 + 3 399 40				
	3 399 02/03 + 3 397 35		3 399 21/23 + 3 399 40		3 399 25/27 + 3 399 40		
		3 399 04/05 + 3 379 80					
		3 399 04/05 + 3 379 81					
		3 399 04/05 + 3 379 82					
			3 399 20/23 + 3 399 40(8)				
			3 399 21/23 + 3 399 40(8)		3 399 25/27 + 3 399 40(8)		
			3 399 22/23 + 3 399 40(8)		3 399 26/27 + 3 399 40(8)		
			3 399 20 + 3 399 40 + 3 397 36 x 2		3 399 25 + 3 399 40 + 397 36 x 2	3 399 20 x 2(9) + 3 397 36 x 3	3 399 25 x 2(9) + 3 397 36 x 3
			3 399 20 + 3 399 40 + 3 397 37 x 2		3 399 25 + 3 399 40 + 3 97 37 x 2	3 399 20 x 2(9) + 3 397 37 x 3	3 399 25 x 2(9) + 3 397 37 x 3
			3 399 20 + 3 399 40 + 3 397 30 x 2		3 399 25 + 3 399 40 + 3 97 30 x 2	3 399 20 x 2(9) + 3 397 30 x 3	3 399 25 x 2(9) + 3 397 30 x 3
			3 399 20 + 3 399 40 + 3 397 31 x 2		3 399 25 + 3 399 40 + 3 97 31 x 2	3 399 20 x 2(9) + 3 397 31 x 3	3 399 25 x 2(9) + 3 397 31 x 3
			3 399 20 + 3 399 40 + 3 397 35 x 2		3 399 25 + 3 399 40 + 3 97 35 x 2	3 399 20 x 2(9) + 3 397 35 x 3	3 399 25 x 2(9) + 3 397 35 x 3
			3 399 20 + 3 399 40 + 3 397 36 x 2		3 399 25 + 3 399 40 + 3 97 36 x 2	3 399 20 x 2(9) + 3 397 36 x 3	3 399 25 x 2(9) + 3 397 36 x 3

6: Монтаж позади траверса центральной монтажной стойки
7: Монтаж позади монтажных стоек
8: Кроме глубины 400 мм
9: 2 набора шин размещаются друг над другом по высоте шкафа

XL³ S 630 и XL³ S 4000

выбор шин

Суппорты плоских шин			≤ 400						≤ 800			
			3 399 00				3 399 01		3 399 06			
			Вертикальная шина		Горизонтальная шина		Вертикальная шина		Вертикальная шина		Горизонтальная шина	
Плоские медные шины			Ток (A)		Ток (A)		Ток (A)		Ток (A)		Ток (A)	
Кат. №	Сечение (мм)	Шин на полюс		IP > 30	IP ≤ 30	IP > 30	IP ≤ 30	IP > 30	IP ≤ 30	IP > 30	IP ≤ 30	IP > 30
0 374 34	18 x 4	1	245	200	245	200	245	200	245	200	245	200
0 374 38	25 x 4	1	280	250	280	250	-	-	-	-	-	-
0 374 18	25 x 5	1	330	270	330	270	330	270	330	270	330	270
0 374 19	32 x 5	1	450	400	450	400	450	400	450	400	450	400
0 374 40	50 x 5	1	-	-	-	-	-	-	700	630	630	550
		2	-	-	-	-	-	-	-	-	-	-
		3	-	-	-	-	-	-	-	-	-	-
		4					-					
0 374 41	63 x 5	1	-	-	-	-	-	-	800	700	720	630
		2	-	-	-	-	-	-	-	-	-	-
		3	-	-	-	-	-	-	-	-	-	-
		4	-	-	-	-	-	-	-	-	-	-
0 374 59	75 x 5	1	-	-	-	-	-	-	-	-	-	-
		2	-	-	-	-	-	-	-	-	-	-
		3	-	-	-	-	-	-	-	-	-	-
		4	-	-	-	-	-	-	-	-	-	-
0 374 43	80 x 5	1	-	-	-	-	-	-	-	-	-	-
		2	-	-	-	-	-	-	-	-	-	-
		3	-	-	-	-	-	-	-	-	-	-
		4	-	-	-	-	-	-	-	-	-	-
0 374 46	100 x 5	1	-	-	-	-	-	-	-	-	-	-
		2	-	-	-	-	-	-	-	-	-	-
		3	-	-	-	-	-	-	-	-	-	-
		4	-	-	-	-	-	-	-	-	-	-
	125 x 5	1	-	-	-	-	-	-	-	-	-	-
		2	-	-	-	-	-	-	-	-	-	-
		3	-	-	-	-	-	-	-	-	-	-
		4	-	-	-	-	-	-	-	-	-	-
	50 x 10	1	-	-	-	-	-	-	-	-	-	-
		2	-	-	-	-	-	-	-	-	-	-
		3	-	-	-	-	-	-	-	-	-	-
	60 x 10	1	-	-	-	-	-	-	-	-	-	-
		2	-	-	-	-	-	-	-	-	-	-
		3	-	-	-	-	-	-	-	-	-	-
	80 x 10	1	-	-	-	-	-	-	-	-	-	-
		2	-	-	-	-	-	-	-	-	-	-
		3	-	-	-	-	-	-	-	-	-	-
	100 x 10	1	-	-	-	-	-	-	-	-	-	-
		2	-	-	-	-	-	-	-	-	-	-
		3	-	-	-	-	-	-	-	-	-	-
	120 x 10	1	-	-	-	-	-	-	-	-	-	-
		2	-	-	-	-	-	-	-	-	-	-
		3	-	-	-	-	-	-	-	-	-	-

Суппорты шин С-образного сечения			≤ 630						≤ 1600	
			3 399 02/03				3 399 04/05		3 399 31/32/33 (расстояние между центрами крепежных отверстий: 75 мм)	
			Вертикальная шина		Горизонтальная шина		Вертикальная шина		Горизонтальная шина	
Алюминиевые шины С-образного сечения			Ток (A)		Ток (A)		Ток (A)		Ток (A)	
Кат. №	Сечение (мм)	Шин на полюс		IP > 30	IP ≤ 30	IP > 30	IP ≤ 30	IP > 30	IP ≤ 30	IP > 30
4 044 30	187	1	320	250	320	250	320	250	-	-
4 044 31	238	1	500	400	500	400	500	400	-	-
4 044 32	323	1	700	630	700	630	700	630	-	-
0 373 54	524	1	-	-	-	-	-	-	800	630
0 373 55	549	1	-	-	-	-	-	-	1000	800
0 373 56	586	1	-	-	-	-	-	-	1250	1000
0 373 57	686	1	-	-	-	-	-	-	1450	1250
0 373 58	824	1	-	-	-	-	-	-	1750	1600
0 373 58 x 2	824 x 2	2	-	-	-	-	-	-	-	-

1: Один суппорт Кат. № 3 399 20/21/22 и один суппорт Кат. № 3 399 23 совместно
2: Один суппорт Кат. № 3 399 25/26 и один суппорт Кат. № 3 399 27 совместно

≤ 3000				≤ 4000			
3 399 20/21/22/23 (расстояние между центрами крепежных отверстий: 75 мм)				3 399 29/30 (расстояние между центрами крепежных отверстий: 125 мм)			
Вертикальная шина		Горизонтальная шина		Вертикальная шина		Горизонтальная шина	
Ток (A)		Ток (A)		Ток (A)		Ток (A)	
IP ≤ 30	IP > 30	IP ≤ 30	IP > 30	IP ≤ 30	IP > 30	IP ≤ 30	IP > 30
-	-	-	-	-	-	-	-
-	-	-	-	-	-	-	-
-	-	-	-	-	-	-	-
-	-	-	-	-	-	-	-
700	630	430	350	700	630	500	420
1150	1000	650	510	1180	1020	750	630
1600	1380	1000	900	1600	1380	1000	900
-	-	-	-	2020	1720	1120	1000
800	700	500	400	800	700	600	500
1350	1150	770	590	1380	1180	750	630
1900	1600	1100	1000	1900	1600	1100	1000
-	-	-	-	2350	1950	1350	1200
950	850	600	475	950	850	700	600
1500	1300	890	700	1600	1400	1000	850
2200	1900	1250	1100	2200	1900	1250	1100
-	-	-	-	2700	2300	1600	1400
1000	900	630	500	1000	900	750	630
1650	1450	940	740	1700	1480	1050	900
2350	2000	1300	1150	2350	2000	1300	1150
-	-	-	-	2850	2400	1650	1450
1250	1050	750	580	1250	1050	850	700
1900	1600	1120	900	2050	1800	1200	1050
2900	2450	1600	1400	2900	2450	1600	1400
-	-	-	-	3500	2900	1900	1650
1450	1270	1000	800	1450	1270	1000	800
2500	2150	1450	1250	2500	2150	1450	1250
3450	2900	1800	1600	3450	2900	1800	1600
-	-	-	-	4150	3450	2150	1950
950	850	880	650	950	850	880	650
1680	1470	1250	1050	1680	1470	1250	1050
-	-	-	-	2300	2030	2000	1600
1150	1020	1000	800	1150	1020	1000	800
2030	1750	1600	1250	2030	1750	1600	1250
-	-	-	-	2800	2400	2250	1850
1460	1270	1150	950	1460	1270	1150	950
2500	2150	1700	1500	2500	2150	1700	1500
-	-	-	-	3450	2900	2500	2000
1750	1500	1350	1150	1750	1500	1350	1150
3050	2550	2000	1650	3050	2550	2000	1650
-	-	-	-	4150	3500	2900	2400
2000	1750	1650	1450	2000	1750	1650	1450
3600	3000	2500	2000	3600	3000	2500	2000
-	-	-	-	4800	4000	3500	3000

≤ 1600 / 3200							
3 399 20/21/22/23 (расстояние между центрами крепежных отверстий: 75 мм)				3 399 25/26/27 (расстояние между центрами крепежных отверстий: 125 мм)			
Вертикальная шина		Горизонтальная шина		Вертикальная шина		Горизонтальная шина	
Ток (A)		Ток (A)		Ток (A)		Ток (A)	
IP ≤ 30	IP > 30	IP ≤ 30	IP > 30	IP ≤ 30	IP > 30	IP ≤ 30	IP > 30
-	-	-	-	-	-	-	-
-	-	-	-	-	-	-	-
-	-	-	-	-	-	-	-
800	630	630	500	800	630	630	500
1000	800	800	630	1000	800	800	630
1250	1000	1000	800	1250	1000	1000	800
1450	1250	1250	1000	1450	1250	1250	1000
1750	1600	1400	1250	1750	1600	1400	1250
3500(1)	3200(1)	2400	2000	3500(2)	3200(2)	2400	2000

4 044 32 + 3 399 02 + 3 379 80 (p. 20)

Алюм. шины С-образн. сечения

Шины С-образного сечения из алюминия, покрытого луженой медью
Гарантированная электролитическая совместимость с медью

30 x 14 мм, длина 1600 мм

Упак.	Кат. №	Сечение (мм)	Допустимый ток (A) IP ≤ 30	Допустимый ток (A) IP > 30
1	4 044 30	187	320	250
1	4 044 31	238	500	400
1	4 044 32	323	700	630
		40 x 30 мм, длина 1780 мм		
1	0 373 54	524	800	630
1	0 373 55	549	1000	800
1	0 373 56	586	1250	1000
1	0 373 57	686	1450	1250
1	0 373 58	824	1750	1600

Изолирующие колпачки для гаек

Упак.	Кат. №	
1	3 399 41	Упаковка с 50 колпачками для гаек M8
1	3 399 42	Упаковка с 50 колпачками для гаек M10
1	3 399 43	Упаковка с 50 колпачками для гаек M12

Медные шины

Жесткие, плоские, с резьбовыми отверстиями

Упак.	Кат. №	Сечение (мм)	Допустимый ток (A) IP ≤ 30	Допустимый ток (A) IP > 30	Диаметр отверстия (мм)	Длина (мм)
10	0 373 88	12 x 2	110	80	M5	990
10	0 373 89	12 x 4	160	125	M5	990
10	0 374 33	15 x 4	200	160	M6	990
10	0 374 34	18 x 4	245	200	M6	990
10	0 374 38	25 x 4	280	250	M6	990
4	0 374 18	25 x 5	330	270	M6	1750
4	0 374 19	32 x 5	450	400	M6	1750
		Жесткие, плоские, с гладкими отверстиями				
1	0 374 40	50 x 5	700	630	10.5 - 6.5	1750
1	0 374 41	63 x 5	800	700	10.5 - 8.5	1750
1	0 374 59	75 x 5	950	850	10.5 - 6.5	1750
1	0 374 43	80 x 5	1000	900	10.5 - 6.5	1750
1	0 374 46	100 x 5	1250	1050	10.5 - 6.5	1750

Аксессуары

Изолирующий профиль

Упак.	Кат. №	
10	0 373 11	Изолирующий профиль для плоских медных шин 18 x 4, 25 x 4, 25 x 5 и 32 x 5 мм, длина 1 м Поставляется с клипсами

Винт изолирующий

Упак.	Кат. №	
50	0 367 74	M6 x 10

Винт с контактной шайбой

Упак.	Кат. №	
50	0 367 75	M6 x 10

Viking™ 3 силовые клеммы

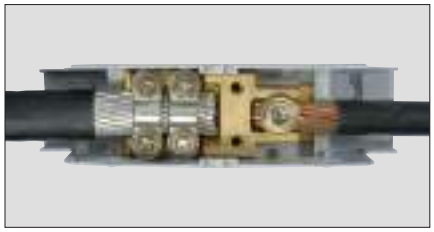

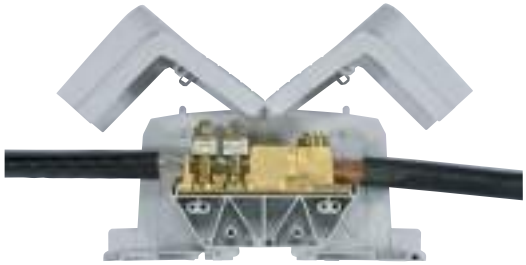

0 390 11

С маркировкой CAB 3 и Duplix

Возможность уплотнения

0 390 10

0 390 72

0 390 31

Для медных и алюминиевых проводников

Позволяют обеспечить соединение между входящими и отходящими кабелями
Фиксация металлической защелкой на рейке ⎵ глубиной 15 мм, на рейке ⎵ глубиной 15 мм, соответствующей EN 60715, а также крепление винтами к пластине
Закрываются крышками с отверстиями под кабель
Маркируются при помощи систем CAB 3, Duplix
Испытания при помощи щупа ∅ 4 мм при закрытых крышках
Клеммы одинаковой ширины соединяются резьбовым стержнем
Возможность использования шунта Кат. № 0 394 46/47

Два вывода под кабель

Упак.	Кат. №	Сечение гибкого или жесткого проводника (мм²)	Сечение гибкого или жесткого проводника (мм²)	Шаг (мм)
5	0 390 10	Al/Cu 35 - 120	Cu 35 - 70	42
5	0 390 11	Al/Cu 70 - 300	Cu 70 - 150	55

Два вывода под наконечник

Упак.	Кат. №	Площадь соед. пластины макс. (мм²)	Площадь соед. пластины макс. (мм²)	Шаг (мм)
5	0 390 13	Al/Cu 95	Al/Cu 95	36
5	0 390 14	Al/Cu 150	Al/Cu 150	42
5	0 390 15	Al/Cu 300	Al/Cu 300	55

Вывод под наконечник – вывод под кабель

Упак.	Кат. №	Площадь соед. пластины макс. (мм²)	Сечение гибкого или жесткого проводника (мм²)	Шаг (мм)
5	0 390 17	Al/Cu 150	Cu 35 - 95	42
5	0 390 18	Al/Cu 300	Cu 70 - 150	55

Вывод под кабель – вывод под наконечник

Упак.	Кат. №	Сечение гибкого или жесткого проводника (мм²)	Площадь соед. пластины макс. (мм²)	Шаг (мм)
5	0 390 20	Cu 35 - 120 Al 35 - 120	Al/Cu 120 Al/Cu 70	42
5	0 390 21	Cu 70 - 300 Al 70 - 300	Al/Cu 300 Al/Cu 150	55

Аксессуары к клеммам для соединения алюминиевых и медных проводников

Шунт

Упак.	Кат. №	
5	0 394 46	Для клемм с шагом 36 и 42 мм
5	0 394 47	Для клемм с шагом 55 мм

С болтовыми выводами

Позволяют обеспечить соединение между входящими и отходящими кабелями
Для шин и кабелей с наконечниками
Пластиковая основа
Используется с маркировочными пластинами

Для симметричных реек

Фиксация металлической защелкой на рейке ⎵ глубиной 15 мм и рейке ⎵ глубиной 15 мм, соответствующей EN 60715

Упак.	Кат. №	Подключение макс. (мм²)	Ширина пластины (мм)	∅ винта	Шаг (мм)
5	0 390 71	35	15	M 8	26
5	0 390 72	70	20	M 10	34
5	0 390 73	120	25	M 10	34
5	0 390 74	240	35	M 12	46

Для несимметричных реек

Фиксация металлической защелкой на рейке ⎵ соответствующей EN 60715

Упак.	Кат. №				
5	0 390 31	35	15	M 8	26
5	0 390 32	70	20	M 10	34
5	0 390 33	120	25	M 10	34
5	0 390 34	240	35	M 12	46

Аксессуары к клеммам с болтовыми выводами

Разделительные перегородки

С возможностью установки защитных крышек
Возможность маркировки с помощью CAB 3

Упак.	Кат. №	
10	0 394 77	Для клемм с шагом 26 мм
10	0 394 78	Для клемм с шагом 34 и 46 мм

Защитные крышки

Для установки на разделительные перегородки

Упак.	Кат. №	
5	0 394 86	Для 3 клемм с шагом 46 мм или 4 клемм с шагом 34 мм
5	0 394 88	Для 4 клемм с шагом 26 мм
5	0 394 89	Для 4 клемм с шагом 46 мм

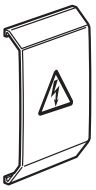

Фиксаторы клеммников (стр. 508)

Viking™ 3 силовые клеммы

Технические характеристики силовых клемм для соединения алюминиевых и медных проводников

IK 04
Соответствие МЭК 60947-7-1, EN 60947-7-1, UL 1059, 486 E - CSA 22-2, ГОСТ Р 50030.7.1
Огнестойкость в соответствии с МЭК 60695-2-11: 960 °C (кроме крышки)
Класс V2 в соответствии с UL 94
Напряжение изоляции Ui: 1000 В
Номинальное импульсное выдерживаемое напряжение Uimp: 12 кВ
Материал изоляции:
- изолятор: полиамид: от -30 °C до + 100 °C
- крышка: полипропилен: от -25 °C до +100 °C

Таблица соединений

Кат. №	Присоединение (мм²)	Ширина пласт. (мм)	Винт ∅	Присоединение (мм²)	Ширина пласт. (мм)	Винт ∅	Шаг (мм)
Кабель - кабель							
0 390 10	Жесткий или гибкий Cu/Al: 35 - 120			Жесткий или гибкий Cu: 35 - 70			42
0 390 11	Жесткий или гибкий Cu/Al: 70 to 300			Жесткий или гибкий Cu: 70 to 150			55
Два вывода под наконечник							
0 390 13	Cu/Al: макс. 95	28	M 8	Cu/Al: макс. 95	28	M 8	36
0 390 14	Cu/Al: макс. 150	34	M 10	Cu/Al: макс. 150	34	M 10	42
0 390 15	Cu/Al: макс. 300	46	M 12	Cu/Al: макс. 300	46	M 12	55
Вывод под наконечник – вывод под кабель							
0 390 17	Cu/Al: макс. 150	34	M 10	Жесткий/гибкий Cu: 35 - 95			42
0 390 18	Cu/Al: макс. 300	46	M 12	Жесткий/гибкий Cu: 70 - 150			55
Вывод под кабель – вывод под наконечник							
0 390 20	Жесткий/гибкий Cu: 35 - 120 Al: 35 - 120			Cu/Al: макс. 120 Cu/Al: макс. 70	34 34	M 10 M 10	42 42
0 390 21	Жесткий/гибкий Cu: 70 - 300 Al: 70 - 300			Cu/Al: макс. 300 Cu/Al: макс.150	46 46	M 12 M 12	55 55

Кабель Al/Cu - кабель Cu

Два вывода под кабель

Кабель Al/Cu – вывод под кабель

Вывод под кабель – кабель Cu

Таблица токов

Кат. №	Ток (А)				Ток К.З. (кА)		Момент затяжки (Нм)		Шаг (мм)
	Шунт. вход	Токи вх./вых.			Шунт. вход	Вх/вых.	монтаж	завод	
	МЭК	МЭК	CSA	UL					
Два вывода под кабель									
0 390 10	340	250	200	175	14.4	8.4	15	15	42
0 390 11	570	400	300	285	36	18	35	35	55
Два вывода под наконечник									
0 390 13	310	310	250	230	11.4	11.4	15	15	36
0 390 14	415	415	340	285	18	18	15	15	42
0 390 15	670	670	520	420	36	36	35	35	55
Вывод под наконечник – вывод под кабель									
0 390 17	415	315	210	230	18	11.4	15	15	42
0 390 18	670	420	325	285	36	18	35	35	55
Вывод под кабель – вывод под наконечник									
0 390 20	340	340	235	255	14.4	8.4	15	15	42
0 390 21	570	570	375	420	36	18	35	35	55
Шунты									
0 394 46	450 макс.						6		
0 394 47	700 макс.						10		

Соответствие единиц измерения сечения кабеля

мм²	35	70	95	120	150	185	300
AWG	2	00	0000	250	300	350	600

Размеры (мм)

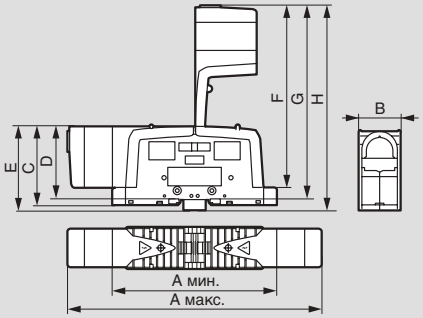

Кат. №	A макс.	A мин.	B	C	D	E	F	G	H
0 390 13	227	155	36	82	73	88	176	185	191
0 390 10/14/17/20	296	200	42	83.5	74.5	89.5	212	221	227
0 390 11/15/18/21	337	216	55	107.3	98.5	113.5	257	266	272

Характеристики силовых клемм с болтовыми выводами

Кат. №	Напряжение (В) МЭК	Ток (А) МЭК
0 390 31/71	1000	125
0 390 32/72	1000	192
0 390 33/73	1000	269
0 390 34/74	1000	415

МЭК EN 60947-7-1
Огнестойкость:
960 °C, МЭК EN 60695-2-11
Класс V2 в соответствии с UL 94
Материал изоляции:
полиамид: от -30 °C до +100 °C

Размеры (мм)

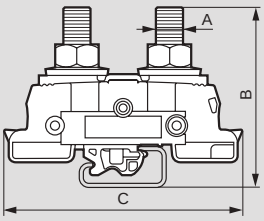

Кат. № 0 390 31/32/33/34

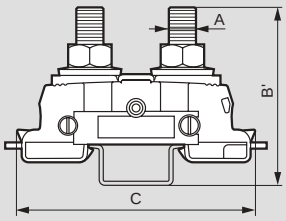

Кат. № 0 390 71/72/73/74

Кат. №	A	B	B'	C
0 390 31	M 8	56		84
0 390 32	M 10	61		84
0 390 33	M 10	61		84
0 390 34	M 12	64		86
0 390 71	M 8		55.3	84
0 390 72	M 10		60.4	84
0 390 73	M 10		60.4	84
0 390 74	M 12		63.5	86

Разделительные перегородки

Размеры (мм)

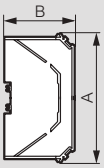

Кат. № 0 394 77/78

Кат. №	A	B	p.
0 394 77	106	82	8
0 394 78	188	102	12

ОПТИМИЗИРОВАННОЕ ТРЕХФАЗНОЕ РАСПРЕДЕЛЕНИЕ ДЛЯ МОДУЛЬНОГО ОБОРУДОВАНИЯ ДО 125 А

- **Экономия пространства** благодаря установке рядом с рейками для VX³ и над аппаратами для HX³
- **Экономия времени** Меньше проводов, автоматические клеммы IP 2x для гибкого и быстрого подсоединения
- **Удобная регулировка** Легкая установка и регулировка высоты благодаря адаптируемым фиксаторам
- **Свобода конфигурации** Комбинирование 1П, 2П, 3П и 4П аппаратов на одной рейке

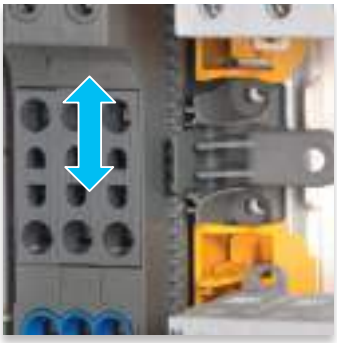

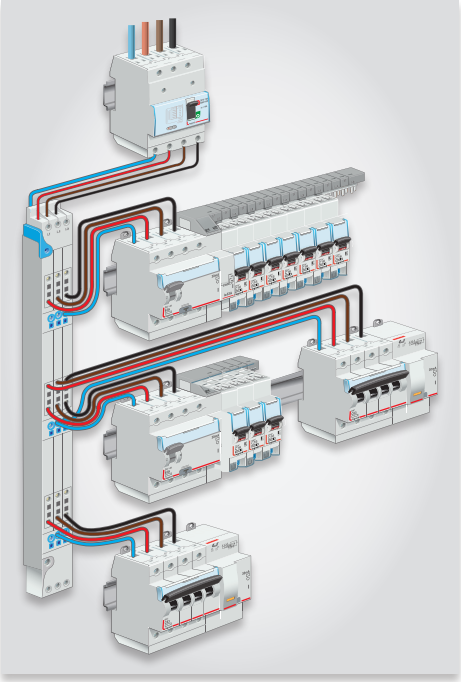

▶▶▶ Вертикальное распределение VX³ на токи 63 А и 125 А, стр. 495

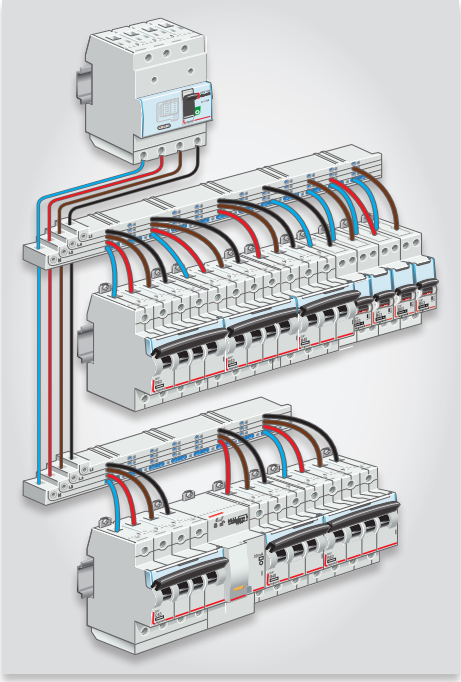

▶▶▶ Горизонтальное распределение HX³ на токи 63 А, стр. 496

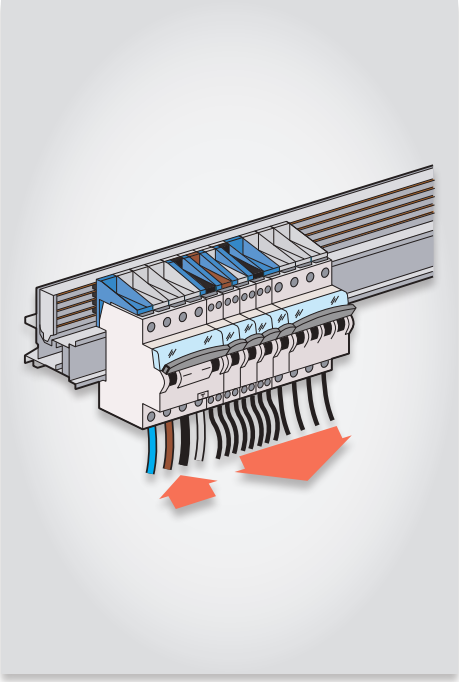

▶▶▶ Горизонтальное распределение на токи 125 А, втычная технология, стр. 497

Таблица выбора для оптимизированного распределения

VX³								
Компоненты для распределительных устройств VX³	**Iмакс (A)**	**Способ монтажа**		**Кат. №**	**Plexo³ XL³ 125 XL³ 160**	**XL³ 400**	**XL³ 800**	**XL³ 4000**
Вертикальный распределительный блок VX³, с автоматическими зажимами (стр. 495)	**63 A**		боковой	Для щитков 3-рядные : 4 050 23 4-рядные : 4 050 24 5-рядные : 4 050 25 6-рядные : 4 050 26	●			
	125 A		боковой	Для щитков 4-рядные : 4 050 34 5-рядные : 4 050 35 6-рядные : 4 050 36	●(1)	●	●	

HX³									
Компоненты для распределительных устройств HX³		**Iмакс (A)**	**Кат. №**	**Шкафы и щитки**					
				Ekinoxe	**XL³ 125 Plexo³**	**XL³ 160**	**XL³ 400**	**XL³ 800**	**XL³ 4000**
Гребенчатая шина HX³, однополюсная универсальная (стр. 494)		**63 A**	4 049 26 (на 13 модулей) 4 049 37 (на 57 модулей)	●	●	●	●	●	●
Распределительный блок HX³, с автоматическими зажимами (стр. 496)		**125 A**	4 052 30 (половина ряда) 4 052 31 (1 ряд)		● (половина ряда)	●	●	●	●
Распределительные блоки HX³, втычная технология (стр. 497)		**125 A**	4 052 40 (на 24 модуля)			●	●	●	●
			4 052 41 (на 36 модуля)				●	●	●

Горизонтальное оптимизированное распределение HX³ до 63 А

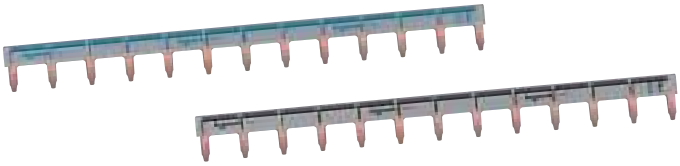

4 049 26
Универсальная гребенчатая шина, фаза + нейтраль
черная сторона - фаза, синяя сторона - нейтраль

4 049 05

Упак.	Кат. №	
		Гребенчатые шины HX³, оптимизированные однополюсные
		Универсальные гребенчатые шины (фаза или нейтраль) Обеспечивают подачу питания ряду устройств или группе аппаратов DX³ и DNX³ (фаза + нейтраль) Возможно подсоединение как к автоматическим так и винтовым зажимам Могут использоваться как для фазного, так и для нейтрального проводника (после переворачивания)
20	4 049 26	Рассчитан на 13 модулей, расстояние между осями зубьев: 1 модуль
10	4 049 37	Рассчитан на 57 модулей (1 м) Расстояние между осями зубьев: 1 модуль
10	4 049 33	Рассчитан на 57 модулей (1 м) Расстояние между осями зубьев: 1,5 модуля
		Концевой колпачок
40	4 049 89	Для универсальных однополюсных гребенчатых шин
		Дополнительные принадлежности для однофазных распределительных устройств
		Зажимы для присоединения проводников, устанавливаемые на универсальные гребенчатые шины Присоединение проводников возможно только к винтовым зажимам
20	4 049 05	Сечение присоединяемых проводников от 4 до 25 мм², IP 2X

Горизонтальное оптимизированное распределение HX³ до 63 А

4 049 38

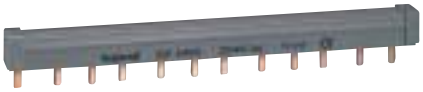

4 049 42

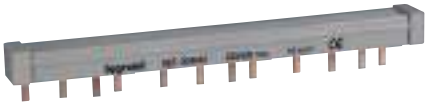

4 049 44

4 049 06

Упак.	Кат. №		
		Традиционные гребенчатые шины HX³ для винтовых зажимов Обеспечивают подачу питания ряду устройств или группе аппаратов	
		Двухполюсные гребенчатые шины Длина	Макс. количество присоединяемых аппаратов
50	4 049 38[1]	12 модулей	6
10	4 049 39	56 модулей (1 м)	28
		Двухполюсные гребенчатые шины, распределенные на 3 фазы	
3	4 049 40[1]	12 модулей	6
10	4 049 41	56 модулей (1 м)	28
		Трехполюсные гребенчатые шины	
40	4 049 42[1]	12 модулей	4
10	4 049 43	56 модулей (1 м)	19
		Четырехполюсные гребенчатые шины	
30	4 049 44[1]	12 модулей	3
10	4 049 45	57 модулей (1 м)	14
		Зажимы для присоединения проводников	
20	4 049 06	Для стандартных гребенчатых шин любого типа Сечение присоединяемых проводников: от 6 до 35 мм²	
		Концевые заглушки	
20	4 049 90	Для двухполюсных гребенчатых шин, рассчитанных на 56 модулей, а также для трехполюсных шин	
20	4 049 91	Для трехполюсных гребенчатых шин, а также двухполюсных, распределенных на 3 фазы	
		Дополнительные принадлежности для защиты зубьев	
20	4 049 88	Для стандартных гребенчатых шин любого типа, рассчитанных на 12 модулей, отделяемые	

1: Укомплектованы концевыми заглушками

Характеристики гребенчатых шин HX³

Кат. №	Тип гребенчатой шины	Длина	Макс. количество присоединяемых аппаратов	Сечение (мм²)	Макс. допустимый ток в зависимости от типа питания: 1 боковая точка	1 центральная точка	2 точки
Компоненты для оптимизированного распределения HX³							
4 049 26(1)	Универсальная, фаза или нейтраль	13 модулей	13	16	63	80	100
4 049 37(1)		57 модулей	57				
4 049 33		57 модулей	37	16	63	80	100
Традиционные компоненты для распределения HX³, для аппаратов DX³ с зажимами в одной плоскости							
4 049 38	Двухполюсная	12 модулей	6	10	-	63	90
4 049 39		56 модулей	28	16	-	80	100
4 049 40	Двухполюсная, сбалансированная на 3 фазы	12 модулей	6	10	-	63	90
4 049 41		56 модулей	28	16	-	80	100
4 049 42	Трехполюсная	12 модулей	4	10	-	63	90
4 049 43		57 модулей	19	16	-	80	100
4 049 44	Четырехполюсная	12 модулей	3	10	-	63	90
4 049 45		56 модулей	14	16	-	80	100

(1) Гребенчатые шины Кат. № 4 049 26 и 4 049 37 допускают использование в цепях фотоэлектрических установок до 1000 В постоянного тока. Применение наконечников обязательно

Вертикальные распределительные блоки VX³ на 63 и 125 А

Вертикальные распределительные блоки VX³ на 63 и 125 А

4 050 24

4 050 34

Технические характеристики **указаны в правой колонке**

Четырехполюсный распределительный блок IP XXB, оснащенный автоматическими выходными зажимами
Обеспечивает распределение с помощью гибких проводников как с наконечниками, так и без них
Подключение цепей питания сверху или снизу к винтовым зажимам
Поставляются в комплекте с заглушками для закрытия неиспользуемых зажимов питания и крепежными петлями

Упак.	Кат. №	
		Вертикальные распределительные блоки VX³ на 63 А с автоматическими зажимами Для бокового монтажа в щитках Plexo³, XL³ 125, XL³ 160 Крепежные петли для выравнивания в вертикальном положении при установке на стойки Номинальное сечение зажимов: - цепь питания: 6–16 мм² (гибкие) / 25 мм² (жесткие) - выходящие линии: 4–10 мм² (гибкие)
2	4 050 23	Для 3-рядных щитков 3 x 4 выходящих линий для фазовых проводников + 6 выходящих линий для нейтральных проводников
2	4 050 24	Для 4-рядных щитков 3 x 6 выходящих линий для фазовых проводников + 9 выходящих линий для нейтральных проводников
2	4 050 25	Для 5-рядных щитков 3 x 8 выходящих линий для фазовых проводников + 12 выходящих линий для нейтральных проводников
2	4 050 26	Для 6-рядных щитков 3 x 10 выходящих линий для фазовых проводников + 15 выходящих линий для нейтральных проводников
		Вертикальные распределительные блоки VX³ на 125 А с автоматическими зажимами Для бокового монтажа в щитках XL³ 160 и XL³ 400 Номинальное сечение зажимов: - цепь питания: 16-35 мм² (гибкие) / 50 мм² (жесткие) - выходящие линии: 6-16 мм² (гибкие)
1	4 050 34	Для 4-рядных щитков. Высота: 506 мм 3 x 6 выходящих линий для фазовых проводников + 9 выходящих линий для нейтральных проводников
1	4 050 35	Для 5-рядных щитков. Высота: 631 мм 3 x 8 выходящих линий для фазовых проводников + 12 выходящих линий для нейтральных проводников
1	4 050 36	Для 6-рядных щитков. Высота: 756 мм 3 x 10 выходящих линий для фазовых проводников + 15 выходящих линий для нейтральных проводников

Технические характеристики

Рабочее напряжение (Ue): 230/400 В~
Рабочая частота: 50/60 Гц
Макс. допустимый ток короткого замыкания (Ipk):
- VX³ 63 А с автоматическими зажимами: 20 кА
- VX³ 125 А с автоматическими зажимами: 30 кА
Напряжение изоляции (Ui): 500 В~
Степень защиты: IP XXB

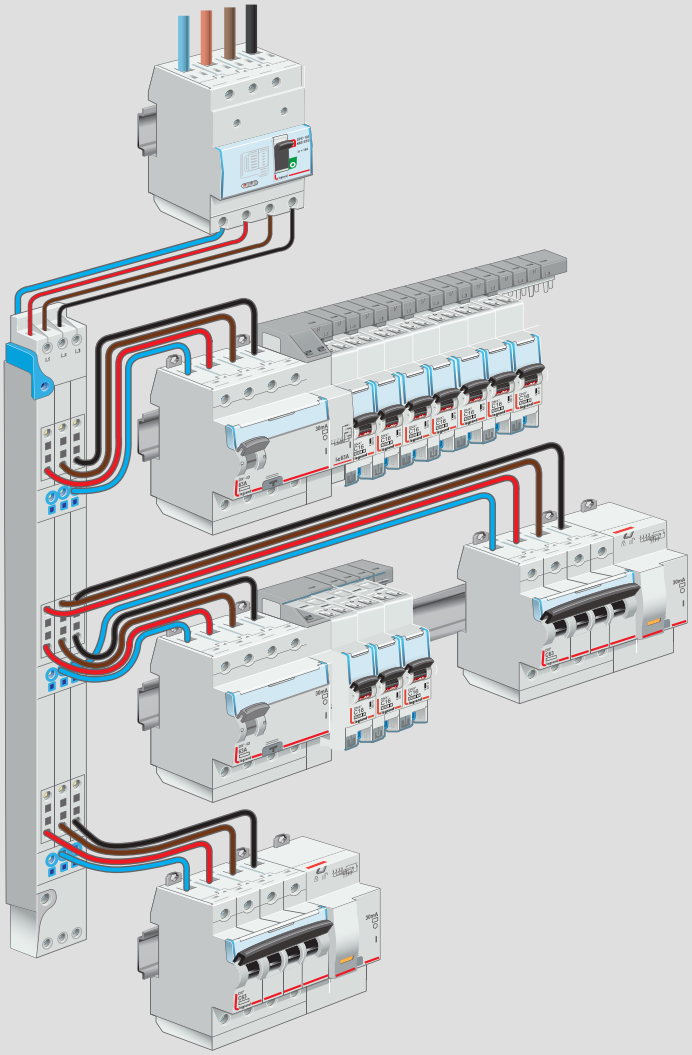

Размеры

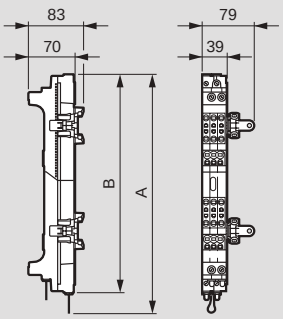

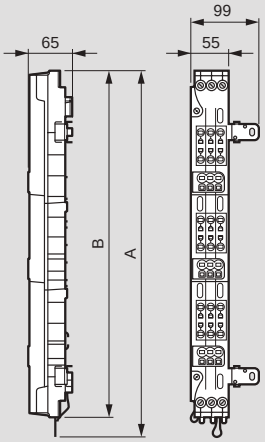

	4 050 23	4 050 24	4 050 25	4 050 26
A	336	461	586	711
B	324	449	574	699

	4 050 34	4 050 35	4 050 36
A	506	631	756
B	478	603	728

Горизонтальные распределительные блоки HX³ до 125 А

Четырехполюсные распределительные блоки с автоматическими зажимами

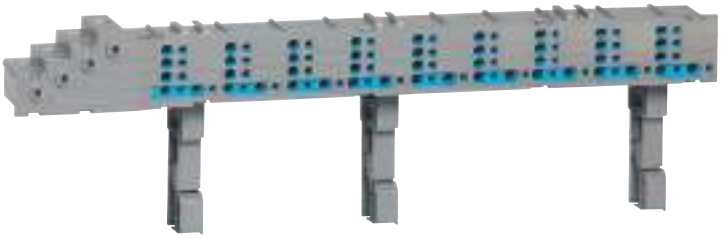

4 052 30

Технические характеристики **указаны в правой колонке**

Четырехполюсные распределительные блоки IP XXB, оснащенные автоматическими зажимами
Обеспечивают распределение рядами с помощью гибких проводников как с наконечниками, так и без них, а также с помощью жестких проводников
Подключение цепей питания к винтовым зажимам сверху, снизу или сквозное
Поставляются с крепежными зажимами для установки на рейки
Возможна установка на сплошную монтажную пластину

Упак.	Кат. №	Горизонтальные распределительные блоки HX³ до 125 А с автоматическими зажимами
		Номинальное сечение зажимов: - цепь питания: 10–35 мм² (жесткие или гибкие) - не более 25 мм² в случае сквозного подключения - выходящие линии: 0,5–6 мм² (гибкие)
1	4 052 30	Для полного ряда Устанавливаются в щитки и шкафы XL³ 160/400/800/4000 3 x 9 выходящих линий для фазовых проводников + 18 выходящих линий для нейтральных проводников
1	4 052 31	Для половины ряда Устанавливаются в щитки и шкафы XL³ 160/400/800/4000 3 x 4 выходящих линий для фазовых проводников + 8 выходящих линий для нейтральных проводников

Технические характеристики

Рабочее напряжение (Ue): 230/400 В~
Рабочая частота: 50/60 Гц
Макс. допустимый ток короткого замыкания (Ipk): 20 кА
Напряжение изоляции (Ui): 500 В~
Импульсное напряжение Uimp: 6 кВ - степень загрязнения 3
Рабочий ток: 125 А
Степень защиты: IP XXB

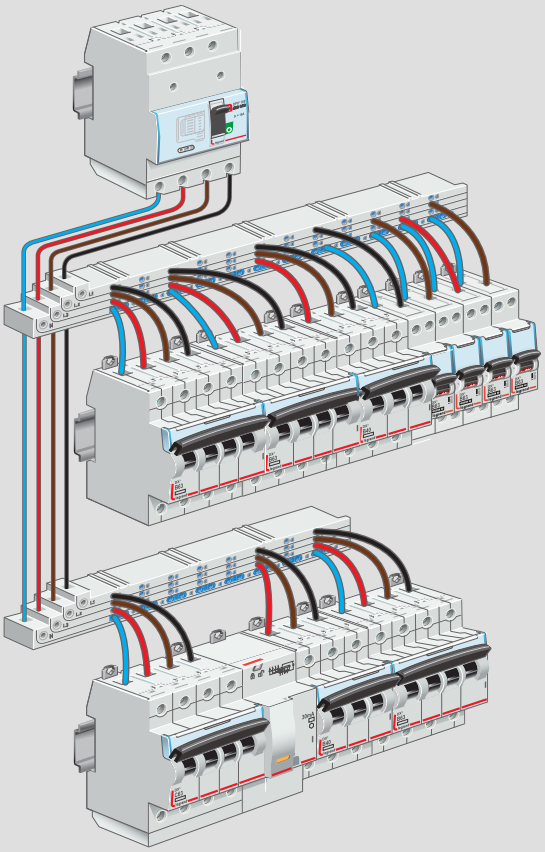

Размеры

Кат. № 4 052 30

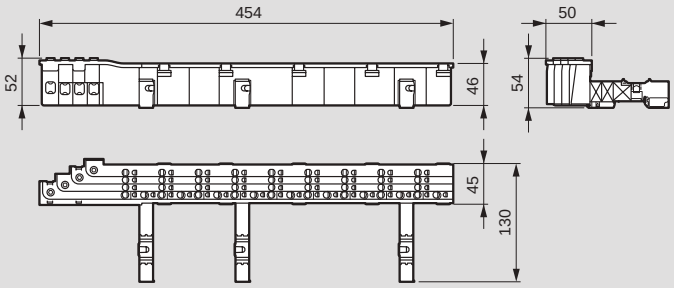

Кат. № 4 052 31

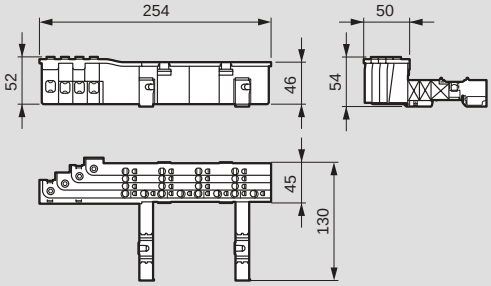

Горизонтальное распределение HX³ втычного типа до 80/125 А

4 052 40 + 4 052 42

4 052 47

4 052 48

4 052 49

4 052 46

Технические характеристики **указаны в правой колонке**

Обеспечивают трехфазное распределение без кабельного соединения модульных аппаратов DX³ при токе до 125 А на 1 ряд
Автоматические подсоединение и отсоединение аппаратов при полном соблюдении требований безопасности, в том числе если распределительный блок находится под напряжением, что обеспечивается благодаря степени защиты IP XXB распределительного блока и присоединительных модулей аппаратов
Отсутствие каких-либо ограничений по компоновке и объединению аппаратов: 1П, 2П, 3П, 4П, блоков дифференциального тока, сигнальных контактов, аппаратов управления…
Выбор присоединяемой фазы осуществляется посредством выбора присоединительного модуля
Установка в шкафы XL³ 400/800/4000 вместе с рейкой с 2 положениями Кат. №№ 0 202 01, 0 206 01/51 и в щитки XL³ 160 с помощью монтажной принадлежности Кат. № 4 052 24

Упак.	Кат. №	**Рядные распределительные блоки HX³, 80/125 А втычная технология**
		Распределительные блоки с автоматическими зажимами Закрепляются непосредственно на рейках, Кат. №№ 0 202 06, 0 206 01 и 0 206 51 Поставляются с модулем питания
1	4 052 40	24 модуля
1	4 052 41	36 модулей
		Модуль питания 125 А
1	4 052 42	Вводный клеммный терминал для запитывания шин
		Присоединительные модули Обеспечивают автоматическое присоединение модульных аппаратов к рядному распределительному блоку на 80/125 А и отсоединение от него
1	4 052 47	Набор соединительных модулей L1 (10 шт.)
1	4 052 48	Набор соединительных модулей L2 (10 шт.)
1	4 052 49	Набор соединительных модулей L3 (10 шт.)
1	4 052 46	Набор соединительных модулей N (10 шт.)
		Дополнительная принадлежность для установки в щиток XL³ 160
1	4 052 24	Обеспечивает установку рядного втычного распределительного блока HX³, 125 А, рассчитанного на 24 модуля, Кат. № 4 052 20

Горизонтальное распределение HX³ втычного типа до 80/125 А

Технические характеристики

Рабочее напряжение (Ue): 230/400 В~
Рабочая частота: 50/60 Гц
Макс. допустимый ударный ток (Ipk): 25 кА
Напряжение изоляции (Ui): 690 В~
Рабочий ток: макс. 125 А для распределительного блока (центральная подача питания)
макс. 80 А для распределительного блока (боковая подача питания)
Степень защиты: IP 20
Максимальное сечение присоединяемых к модулю питания проводников: 50 мм²

Совместимые модульные аппараты DX3
Выключатели дифференциального тока (ВДТ), 2П, для защиты отходящих линий
Выключатели дифференциального тока (ВДТ), 4П, для защиты отходящих линий
Автоматические выключатели дифференциального тока (АВДТ), 4П, для защиты отходящих линий
Автоматические выключатели дифференциального тока (АВДТ), 2П, для защиты отходящих линий
Автоматические выключатели, 1П 2П 3П 4П, 1 модуль на полюс(1)

(1) Кроме изделий, предназначенных для четырехполюсной гребенчатой шины HX³

Применение

Подача питания непосредственно на модуль питания (с защитой отходящих линий)

125 А

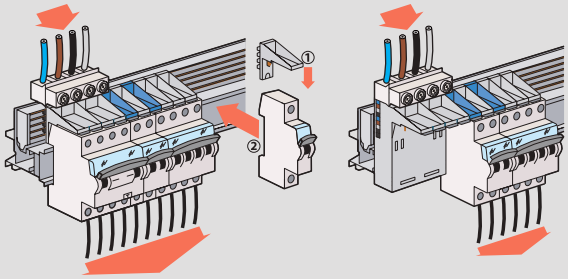

80 А

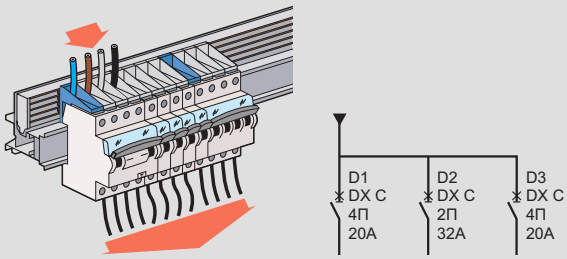

Непрямая подача питания через вводной аппарат ряда
Распределительный блок защищен вводным аппаратом группы, а его рабочий ток ограничен номиналом этого аппарата

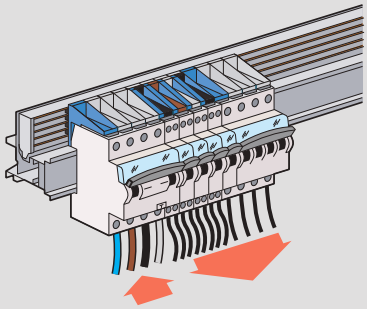

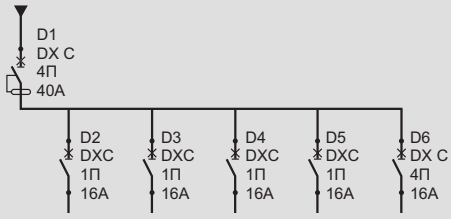

Монтажное оборудование и промышленные разъёмы

Клеммные блоки Viking™ 3

Стр. 500
Таблица выбора клеммных блоков Viking™ 3

Монтажное оборудование

Стр. 514
Кабельные наконечники и инструменты для опрессовки Starfix

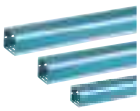

Стр. 523
Кабель-каналы Lina 25 и Transcab

Система управления и сигнализации Osmoz

Стр. 538
Устройства управления и кнопочные посты Osmoz в сборе

Выключатели нагрузки

Стр. 550
Кулачковые переключатели

Трансформаторы

Стр. 562
Трансформаторы управления и сигнализации

Промышленные разъёмы и щиты Hypra и P17

Стр. 582
Промышленные разъёмы Hypra IP 44-67

НОВИНКИ

Моноблочная сигнализация Osmoz
(стр. 543)

Стр. 504
Клеммные блоки Viking™ 3 с винтовыми зажимами

Стр. 506
Клеммные блоки Viking™ 3 с пружинными зажимами

Стр. 508
Аксессуары для клеммных блоков Viking™ 3

Стр. 516
Система CAB 3 для маркировки кабеля и клеммных блоков

Стр. 518
Системы Memocab, Duplix для маркировки кабеля и клеммных блоков

Стр. 520
Монтажные хомуты Colson, кабельные хомуты Colring

Стр. 528
Гибкие трубы RTA из полиамида SFP

Стр. 534
Гибкие металлопластиковые и ПВХ трубы RTA

НОВИНКА

Стр. 540
Устройства управления Osmoz для комплектации

Стр. 545
Кнопочные посты Osmoz для комплектации

Стр. 546
Аксессуары Osmoz

Стр. 557
Выключатели-разъединители на токи 20 – 100 А

Стр. 560
Технические характеристики выключателей-разъединителей на токи 20 – 100 А

Стр. 564
Трансформаторы питания электрооборудования

Стр. 569
Стабилизированные импульсные источники питания

Стр. 573
Трансформаторы безопасности и разделения цепей

Стр. 575
Изолирующие трансформаторы и автотрансформаторы

Стр. 587
Разъемы Нурга в пластиковых и металлических корпусах

Стр. 594
Сборные и комбинированные щитки Нурга

Стр. 598
Промышленные разъёмы P17 и P17 Tempra Pro

Стр. 604
Комбинированные и сборные щитки P17

Viking™ 3 винтовые клеммы и аксессуары

для медных проводников

				ЭЛЕКТРИ-ЧЕСКАЯ СХЕМА
0 371 61, 0 371 63, 0 371 64, 0 371 66, 0 371 69, 0 371 68, 0 371 00, 0 371 08, 0 371 78, 0 371 20, 0 371 30	**Общего назначения** (стр. 504)	1 соединение, 1 вход/1 выход		
		1 соединение, 1 вход/3 выхода		
		2 соединения, двухъярусные		
		3 соединения, трехъярусные		
0 371 71, 0 371 76, 0 371 79	**Заземляющие** (стр. 504)	1 соединение, 1 вход/1 выход, металлическое основание		
		1 соединение, 2 входа/2 выхода, металлическое основание		
0 371 80, 0 371 81, 0 371 84, 0 371 86, 0 371 87	**С разъединителем** (стр. 505)	1 соединение	С разрывом цепи (для вставки)	
			С держателем предохранителя 5 x 20	
			С держателем предохранителя 5 x 20 и индикатором его срабатывания	
			С разъединителем, для нейтрали	N
			Общего назначения: рычажный	
			Общего назначения: компактный	
			Для непрерывных цепей: рычажный	
			Для непрерывных цепей: компактный	
			С держателем плавкой вставки 5 x 20 с поворотной головкой	
			С держателем плавкой вставки 6 x 32 с поворотной ручкой	
0 371 53, 0 371 56	**Многофункциональные** (стр. 505)	1 соединение	Модульные	
			С держателем диода 1 N4007	
		2 соединения, двухъярусные	С держателем диода 1 N4007	
			Со светодиодным индикатором напряжения	
0 371 51, 0 371 52, 0 371 92	**Для доп. устройств** (стр. 505)	3 соединения, трехъярусные	Для присоединения датчика	
			Для присоединения исполнительного механизма	
	PEN (стр. 504)		Фаза/нейтраль/земля	
	Измерительные (стр. 505)	1 соединение	Для разъединения цепи измерения	

(1) Индикатор срабатывания предохранителя 12/24/48 В пост./перем. тока Кат. № 0 375 24 или 110/250 В перем. тока Кат. № 0 375 25
(2) Или концевой стопор Кат. № 0 375 10

КЛЕММА				ИЗОЛЯЦИЯ		ЭКВИПОТЕНЦИАЛЬНАЯ ГРЕБЕНКА					ЗАЩИТНЫЕ ЭКРАНЫ		ИЗМЕР. ВЫВОДЫ
Емкость зажимов (мм²)	Шаг (мм)	Цвет	Кат. №	Торц. крышка	Разделительные и изолирующие перегородки	2-контактн., фронтальной установки	3-контактн., фронтальной установки	10-контактн., фронтальной установки	12-контактн., боковой установки	Шина 12-конт., фронтальной установки	На один полюс	Отрез. по месту	Измерительный гнездовой вывод
2.5	5	●	0 371 60	0 375 50[2]	0 375 60	0 375 02		0 375 00 ● 0 375 01 ●			0 375 65	0 375 68	0 375 27
		●	0 371 00										
		●	0 371 20										
		●	0 371 30										
4	6	●	0 371 61	0 375 50[2]	0 375 60	0 375 05		0 375 03 ● 0 375 04 ●			0 375 65	0 375 68	0 375 27
		●	0 371 01										
		●	0 371 21										
		●	0 371 31										
		●	0 371 77										
6	8	●	0 371 62	0 375 50[2]	0 375 60	0 375 08	0 375 07				0 375 66	0 375 68	0 375 27
		●	0 371 02										
		●	0 371 78										
10	10	●	0 371 63	0 375 50[2]	0 375 60					0 375 40	0 375 66	0 375 68	0 375 75
		●	0 371 03										
16	12	●	0 371 64	0 375 51	0 375 61					0 375 42	0 375 67	0 375 69	0 375 76
		●	0 371 04										
		●	0 371 98										
35	15	●	0 371 65	0 375 51	0 375 61					0 375 44	0 375 67	0 375 69	0 375 76
		●	0 371 05										
		●	0 371 99										
70	22	●	0 371 66	Встроен									
4	6	●	0 371 69	0 375 52	0 375 62	0 375 05		0 375 03 ● 0 375 04 ●					0 375 27
		●	0 371 09										
2.5	5	●	0 371 67	0 375 53	0 375 63	0 375 02		0 375 00 ● 0 375 01 ●					0 375 27[3]
		●	0 371 07										
4	6	●	0 371 68	0 375 53	0 375 63	0 375 05		0 375 03 ● 0 375 04 ●					0 375 27[3]
		●	0 371 08										
2.5	5	●	0 371 51	0 375 54	0 375 54	0 375 02[3]		0 375 00 ●[3] 0 375 01 ●[3]	0 375 46 ●[5] 0 375 47 ●[5]				0 375 27[3]
2.5	5	◐	0 371 70	0 375 50[2]									
4	6	◐	0 371 71										
6	8	◐	0 371 72										
10	10	◐	0 371 73										
16	12	◐	0 371 74	0 375 51									
35	15	◐	0 371 75										
35	15		0 371 76										
4	6	◐	0 371 79	0 375 52									
2.5	6	●	0 371 80	0 375 55	0 375 62	0 375 05		0 375 03 ● 0 375 04 ●					0 375 27
		●	0 371 81	0 375 55	0 375 62	0 375 05		0 375 03 ● 0 375 04 ●					
		●	0 371 81 + 0 375 24/25[1]										
		◐	0 371 82										
		●	0 371 83										
		●	0 371 84	0 375 55	0 375 62	0 375 05		0 375 03 ● 0 375 04 ●					0 375 27
		●	0 371 85	0 375 55	0 375 62	0 375 05		0 375 03 ● 0 375 04 ●					
		●	0 371 86	0 375 55	0 375 62	0 375 05		0 375 03 ● 0 375 04 ●					0 375 27
10	12	●	0 371 87	0 375 56									
		●	0 371 88										
2.5	5	●	0 371 53	0 375 55		0 375 02		0 375 00 ● 0 375 01 ●					0 375 27
		●	0 371 54										
4	6	●	0 371 55	0 375 53	0 375 63	0 375 05		0 375 03 ● 0 375 04 ●					0 375 27[3]
		●	0 371 56	0 375 53	0 375 63	0 375 05[5]		0 375 03 ●[5] 0 375 04 ●[5]					
2.5	5	●	0 371 51	0 375 54	0 375 54	0 375 02[4]		0 375 00 ●[3] 0 375 01 ●[3]	0 375 46 ●[5] 0 375 47 ●[5]				0 375 27[3]
		●	0 371 52										
4	8	●	0 371 92	0 375 57									0 375 77

[3] Верхний ярус [4] Только нижний ярус
[5] Нижний и средний ярус

АКСЕССУАРЫ

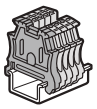

Концевые стопоры (стр. 508)

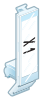

Держатель маркировочного элемента для концевого стопора (стр. 508)

Миниатюрный рычажный разъединитель (стр. 509)

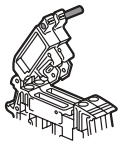

Соединительные штифты для рычажных разъединителей (стр. 509)

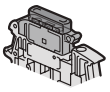

Индикаторы срабатывания предохранителей (стр. 509)

Зажимы экрана (стр. 509)

CAB 3 (стр. 516)

Viking™ 3 пружинные клеммы и аксессуары

для медных проводников

				ЭЛЕКТРИ-ЧЕСКАЯ СХЕМА
0 372 60; 0 372 61; 0 372 64; 0 372 40; 0 372 69; 0 372 68; 0 372 02; 0 372 47; 0 372 21; 0 372 42	**Проходные** (стр. 506)	1 соединение, два проводника, 1 вход/1 выход		
		1 соединение, три проводника, 1 вход/2 выхода		
		1 соединение, четыре проводника, 1 вход/3 выхода		
		2 соединения, четыре проводника, двухъярусные		
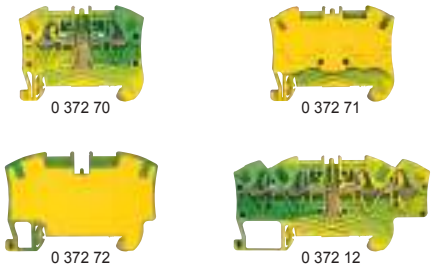 0 372 70; 0 372 71; 0 372 72; 0 372 12	**Заземляющие** (стр. 506)	1 соединение	1 вход/1 выход, металлическое основание	
			1 вход/2 выхода, металлическое основание	
			2 входа/ 2 выхода, металлическое основание	
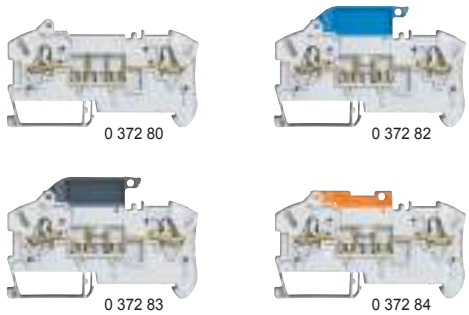 0 372 80; 0 372 82; 0 372 83; 0 372 84	**С разъедини-телем** (стр. 507)	1 соединение Два проводника	С разрывом цепи (для вставки)	
			С держателем предохранителя 5 x 20	
			С держателем предохранителя 5 x 20 и индикатором срабатывания	
			С разъединителем, для нейтрали	
			Общего назначения: рычажный	
			Общего назначения: компактный	
			Для непре-рывных цепей: рычажный	
			Для непре-рывных цепей: компактный	
0 372 54; 0 372 56	**Многофункци-ональные** (стр. 506)	1 соединение, 2 входа/2 выхода	С держателем диода 1 N4007	
		2 соединения, 4 проводника Двухъярусные	С держателем диода 1 N4007	
			Со индикатором напряжения	

(1) Индикатор срабатывания предохранителя 12/24/48 В пост./перем. тока Кат. № 0 375 24 или 110/250 В перем. тока Кат. № 0 375 25
(2) Только нижний ярус (3) Только верхний ярус (4) Сила тока до 24 А согласно МЭК EN 60947-7-1

КЛЕММА				ИЗОЛЯЦИЯ		ЭКВИПОТЕНЦИАЛЬНАЯ ГРЕБЕНКА			ИЗМЕР. ВЫВОДЫ
Емкость зажимов (мм²)	Шаг (мм)	Цвет	Кат. №	Торц. крышка	Разделительные и изолирующие перегородки	2-контактн.	3-контактн.	10-контактн.	Измерительный гнездовой вывод
4	5	●	0 372 60	0 375 86	0 375 95	0 375 02(4)		0 375 00 ●(4) 0 375 01 ●(4)	0 375 27
		●	0 372 00						
		●	0 372 20						
4	6	●	0 372 61	Встроен.	0 375 95	0 375 05		0 375 03 ● 0 375 04 ●	0 375 27
		●	0 372 01						
		●	0 372 21						
6	8	●	0 372 62	Встроен.		0 375 08	0 375 07		0 375 27
		●	0 372 02						
10	10	●	0 372 63	Встроен.		0 375 82			
		●	0 372 03						
16	12	●	0 372 64	Встроен.		0 375 85			
		●	0 372 04						
4	5	●	0 372 40	0 375 87	0 375 95	0 375 02(4)		0 375 03 ●(4) 0 375 04 ●(4)	0 375 27
		●	0 372 41						
		●	0 372 42						
4	6	●	0 372 43	Встроен.	0 375 95	0 375 05		0 375 03 ● 0 375 04 ●	0 375 27
		●	0 372 44						
4	5	●	0 372 46	0 375 88	0 375 95	0 375 02(4)		0 375 00 ●(4) 0 375 01 ●(4)	0 375 27
		●	0 372 47						
4	6	●	0 372 69	Встроен.		0 375 05		0 375 03 ● 0 375 04 ●	0 375 27
		●	0 372 09						
4	5	●	0 372 67	0 375 89	0 375 96	0 375 02(4)		0 375 00 ●(4) 0 375 01 ●(4)	0 375 27(3)
		●	0 372 07						
4	6	●	0 372 68	Встроен.	0 375 96	0 375 05		0 375 03 ● 0 375 04 ●	0 375 27(3)
		●	0 372 08						
4	5		0 372 70	0 375 86					
4	6		0 372 71	Встроен.					
6	8		0 372 72						
10	10		0 372 73						
16	12	◐	0 372 74						
4	5		0 372 10	0 375 87					
4	6		0 372 11	Встроен.					
4	5		0 372 12	0 375 88					
4	6		0 372 79	Встроен.					
2.5	6	●	0 372 80	0 375 90		0 375 05		0 375 03 ● 0 375 04 ●	0 375 27
		●	0 372 81	0 375 90		0 375 05		0 375 03 ● 0 375 04 ●	
		●	0 372 81 + 0 375 24/25(1)						
		◐	0 372 82						
		●	0 372 83						
		●	0 372 84	0 375 90		0 375 05		0 375 03 ● 0 375 04 ●	0 375 27
		●	0 372 85	0 375 90		0 375 05		0 375 03 ● 0 375 04 ●	
		●	0 372 86	0 375 90		0 375 05		0 375 03 ● 0 375 04 ●	0 375 27
4	5		0 372 54	0 375 88	0 375 95				
		●	0 372 55	0 375 89	0 375 96	0 375 02(4)		0 375 00 ● 0 375 01 ●	
			0 372 56	0 375 89	0 375 96	0 375 02(4)		0 375 00 ●(4) 0 375 01 ●(4)	

АКСЕССУАРЫ

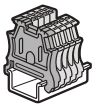

Концевые стопоры (стр. 508)

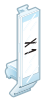

Держатель маркировочного элемента для концевого стопора (стр. 508)

Миниатюрный рычажный разъединитель (стр. 509)

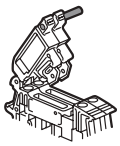

Соединительные штифты для рычажных разъединителей (стр. 509)

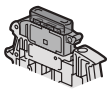

Индикаторы срабатывания предохранителей (стр. 509)

Зажимы экрана (стр. 509)

CAB 3 (стр. 516)

Винтовые клеммы Viking™ 3

Преобразование схемы TN-C в TN-S
Разделение PEN-проводника сечением 10 мм2
0 371 98 + 0 371 04 + 0 375 42

0 371 61 + 0 371 01 + 0 371 21 + 0 371 31 + 0 371 77

0 371 69

0 371 68

0 371 74

0 371 76

0 371 79

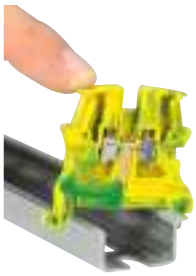

0 371 70 на рейке 4

Единый профиль для клемм с шагом до 10 мм, одинаковая высота для клемм с шагом от 12 до 22 мм

Технические характеристики **стр. 510**

Используются для соединения двух гибких или жестких проводников, снабжены двумя гнездами для установки гребенок в два ряда с шагом контактов до 8 мм
Для ⊔ реек глубиной 15 мм и ⊔ EN 60715 глубиной 7,5 и 15 мм

Проходные клеммы

Серые – общего назначения, синие – для нулевого рабочего проводника, оранжевые – для непрерывных цепей, красные – специального назначения (для цепей защиты, безопасности и т.д.), зеленые могут использоваться для заземления в электроустановках класса изоляции II

Упак.	Кат. №	Цвет	Номинальное сечение (мм²)	Емкость зажимов: Жесткий проводник (мм²)	Емкость зажимов: Гибкий проводник (мм²)(3)	Шаг (мм)
		Однополюсные, 1 вход/1 выход				
60	0 371 60	серый	2.5	0.25 - 4	0.25 - 2.5	5
60	0 371 00	синий				
60	0 371 20	оранжевый				
60	0 371 30	красный				
50	0 371 61	серый	4	0.25 - 6	0.25 - 4	6
50	0 371 01	синий				
50	0 371 21	оранжевый				
50	0 371 31	красный				
40	0 371 62	серый	6	0.5 - 10	0.25 - 6	8
40	0 371 02	синий				
30	0 371 63	серый	10	1.5 - 16	2.5 - 10	10
30	0 371 03	синий				
20	0 371 64	серый	16	1.5 - 25	4 - 16	12
20	0 371 04	синий				
20	0 371 98	зелёный				
20	0 371 65	серый	35	2.5 - 50	4 - 35	15
20	0 371 05	синий				
20	0 371 99	зелёный				
10	0 371 66(1)	серый	70	25 - 95	16 - 70	22
		Однополюсные, 2 входа/ 2 выхода				
25	0 371 69	серый	4	0.25 - 6	0.25 - 4	6
25	0 371 09	синий				
		Двухполюсные двухъярусные				
60	0 371 67	серый	2.5	0.25 - 4	0.25 - 2.5	5
60	0 371 07	синий				
60	0 371 68	серый	4	0.25 - 6	0.25 - 4	6
60	0 371 08	синий				
		Трехполюсные трехъярусные				
50	0 371 51(2)	серый	2.5	0.25 - 4	0.25 - 2.5	5

(1) Со встроенной торцевой крышкой
(2) Соединительная способность: макс. 2,5 мм² с эквипотенциальной гребенкой
(3) С или без кабельного наконечника

Заземляющие клеммы

Упак.	Кат. №	Цвет	Номинальное сечение (мм²)	Емкость зажимов: Жесткий проводник (мм²)	Емкость зажимов: Гибкий проводник (мм²)(3)	Шаг (мм)
		Однополюсные, 1 вход/1 выход, металлическое основание				
		Безвинтовое крепление на DIN рейку с шагом до 10 мм				
60	0 371 70	желто-зеленый	2.5	0.25 - 4	0.25 - 2.5	5
50	0 371 71	желто-зеленый	4	0.25 - 6	0.25 - 4	6
40	0 371 72	желто-зеленый	6	0.5 - 10	0.25 - 6	8
30	0 371 73	желто-зеленый	10	1.5 - 16	2.5 - 10	10
10	0 371 74	желто-зеленый	16	1.5 - 25	4 - 16	12
10	0 371 75	желто-зеленый	35	2.5 - 50	4 - 35	15
		Однополюсные металлические неизолированные				
10	0 371 76	-	35	2.5 - 50	4 - 35	15
		Однополюсные, 2 входа/ 2 выхода, металлическое основание				
		Безвинтовое крепление на рейке				
50	0 371 79	желто-зеленый	4	0.25 - 6	0.25 - 4	6
		Однополюсные, 1 вход/1 выход, пластиковое основание				
		Могут использоваться для заземления в электроустановках класса изоляции II				
50	0 371 77	зеленый	4	0.25 - 6	0.25 - 4	6
40	0 371 78	зеленый	6	0.5 - 10	0.25 - 6	8

Клемма для присоединения фазного, нулевого и заземляющего проводников

Упак.	Кат. №	Цвет	Номинальное сечение (мм²)	Емкость зажимов: Жесткий проводник (мм²)	Емкость зажимов: Гибкий проводник (мм²)(3)	Шаг (мм)
		Трехполюсная трехярусная, металлическое основание				
		Желто-зеленая маркировка для нижнего яруса				
		Безвинтовое крепление на рейке				
50	0 371 52(2)	серый	2.5	0.25 - 4	0.25 - 2.5	5

Винтовые клеммы Viking™ 3 (продолжение)

0 371 80 с предохранителем автомобильного типа

0 371 82 + 0 371 83 + 0 371 85

0 371 84 + 0 371 86

0 371 87

0 371 53

0 371 55

0 371 51

0 371 52

0 371 92

Технические характеристики **стр. 510**

Обеспечивают электрическое соединение двух гибких или жестких медных проводников
2 зоны для потенциалоуравнивающих перемычек, которые устанавливаются напрямую без закрепления винтами, шаг выводов до 8 мм (верхний ярус только для многоярусных клемм)
Для ⊔ реек глубиной 15 мм и реек ⊔ EN 60715 глубиной 7,5 и 15 мм

Однополюсные клеммы с разъединителем

Разъединение с помощью ножевого, рычажного или компактного рычажного разъединителя (с инструментом)

Упак.	Кат. №		Цвет	Номинальное сечение (мм²)	Емкость зажимов: Жесткий проводник (мм²)	Емкость зажимов: Гибкий проводник (мм²)(2)	Шаг (мм)
		С разрывом цепи (для установки функциональной вставки) Возможность установки предохранителя автомобильного типа, мини выключателя или рычажного разъединителя Кат. № 0 375 15/16/17/18					
20	0 371 80		серый	2.5	0.25 - 2.5	0.25 - 2.5	6
		С рычажным разъединителем и держателем предохранителя 5 x 20					
20	0 371 81		серый	2.5	0.25 - 2.5	0.25 - 2.5	6
		С рычажным разъединителем, для нейтрали					
20	0 371 82		серо-синий	2.5	0.25 - 2.5	0.25 - 2.5	6
		С рычажным разъединителем, общего назначения					
20	0 371 83		серый	2.5	0.25 - 2.5	0.25 - 2.5	6
		С компактным рычажным разъединителем, общего назначения					
20	0 371 84		серый	2.5	0.25 - 2.5	0.25 - 2.5	6
		С рычажным разъединителем, для непрерывных цепей					
20	0 371 85		оранжевый	2.5	0.25 - 2.5	0.25 - 2.5	6
		С компактным рычажным разъединителем, для непрерывных цепей					
20	0 371 86		оранжевый	2.5	0.25 - 2.5	0.25 - 2.5	6
		С держателем предохранителя 5 x 20 с поворотной головкой					
20	0 371 87		серый	10	0.25 - 16	0.25 - 10	12
		С держателем предохранителя 6,3 x 32 с поворотной головкой					
20	0 371 88		серый	10	0.25 - 16	0.25 - 10	12

Многофункциональные клеммы

Однополюсные модульные
С винтовым соединением компонентов

Упак.	Кат. №		Цвет	Номинальное сечение (мм²)	Емкость зажимов: Жесткий проводник (мм²)	Емкость зажимов: Гибкий проводник (мм²)(2)	Шаг (мм)
20	0 371 53		серый	2.5	0.25 - 4	0.25 - 2.5	5
		Однополюсные с диодом					
20	0 371 54		серый	2.5	0.25 - 4	0.25 - 2.5	5
		Двухполюсные двухъярусные с диодом					
60	0 371 55		серый	4	0.25 - 6	0.25 - 4	6
		Двухполюсные двухъярусные со светодиодом Индикатор напряжения (12/24 В пост./перем. тока)					
60	0 371 56		серый	4	0.25 - 6	0.25 - 4	6

Клеммы для присоединения датчиков и исполнительных устройств

Для присоединения датчиков Кат. № 0 371 51 или исполнительных механизмов Кат. № 0 371 52 и распределения источников питания с помощью эквипотенциальных гребенок Кат. № 0 375 46/47 (стр. 508).

Упак.	Кат. №		Цвет	Номинальное сечение (мм²)	Емкость зажимов: Жесткий проводник (мм²)	Емкость зажимов: Гибкий проводник (мм²)(2)	Шаг (мм)
		Трехполюсные трехъярусные для датчиков					
50	0 371 51(1)		серый	2.5	0.25 - 4	0.25 - 2.5	5
		Трехполюсные трехъярусные для исполнительных механизмов Желто-зеленая маркировка для нижнего яруса Металлическое основание. Безвинтовое крепление на рейке					
50	0 371 52(1)		серый	2.5	0.25 - 4	0.25 - 2.5	5

Клемма измерительная с разъединителем

Однополюсная
Обеспечивает безопасное выполнение работ (измерений, замен и т.д.) в цепях измерения тока, напряжения и мощности.

Упак.	Кат. №	Цвет	Номинальное сечение (мм²)	Емкость зажимов: Жесткий проводник (мм²)	Емкость зажимов: Гибкий проводник (мм²)(2)	Шаг (мм)
25	0 371 92	серый	4	0.25 - 4	0.25 - 4	8

(1) Соединительная способность: макс. 2,5 мм2 с эквипотенциальной гребенкой
(2) С или без кабельного наконечника

Пружинные клеммы Viking™ 3

0 372 60 + 0 372 00 + 0 372 20

0 372 01

0 372 21

0 372 63

0 372 40

Безынструментальный монтаж жесткого проводника и гибкого с наконечником в клеммы с шагом до 6 мм

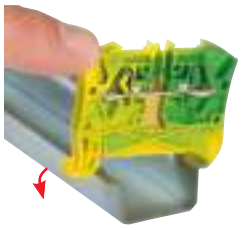

0 372 70
Автоматическая фиксация на рейку 4

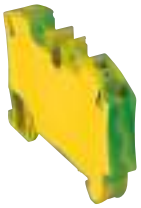

0 372 72

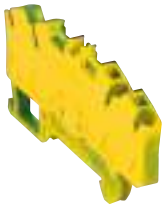

0 372 79

Технические характеристики **стр. 512**

Безвинтовое присоединение проводников с помощью стальной пружины
Предназначены для соединения двух жестких медных проводников или гибких проводников с наконечниками или без них (стр. 500)
К клеммам с шагом до 6 мм жесткий проводник или гибкий проводник с наконечником присоединяется без использования инструмента
2 зоны для потенциалоуравнивающих перемычек, которые устанавливаются напрямую (верхний ярус только для двухъярусных клемм)
Для ⊔ реек глубиной 15 мм и ⊔ реек EN 60715 глубиной 7,5 и 15 мм

Проходные клеммы

Серые – общего назначения, синие – для нулевого рабочего проводника, оранжевые – для непрерывных цепей.

Упак.	Кат. №	Цвет	Номинальное сечение (мм²)	Емкость зажимов: Жесткий проводник (мм²)	Гибкий проводник (мм²)	Гибкий проводник с наконечником (мм²)	Шаг (мм)
Однополюсные, два проводника, 1 вход/1 выход							
60	0 372 60	серый	4	0.5 - 6	0.5 - 4	0.5 - 2.5	5
60	0 372 00	синий					
60	0 372 20	оранж.					
50	0 372 61[1]	серый	4	0.5 - 6	0.5 - 4	0.5 - 4	6
50	0 372 01[1]	синий					
50	0 372 21[1]	оранж.					
50	0 372 62[1]	серый	6	0.5 - 6	0.5 - 6	0.5 - 6	8
50	0 372 02[1]	синий					
40	0 372 63[1]	серый	10	0.75 - 10	0.75 - 10	0.75 - 10	10
40	0 372 03[1]	синий					
10	0 372 64[1]	серый	16	4 - 16	4 - 16	4 - 16	12
10	0 372 04[1]	синий					
Однополюсные, три проводника, 1 вход/2 выхода							
60	0 372 40	серый	4	0.5 - 6	0.5 - 4	0.5 - 2.5	5
60	0 372 41	синий					
60	0 372 42	оранж.					
50	0 372 43[1]	серый	4	0.5 - 6	0.5 - 4	0.5 - 4	6
50	0 372 44[1]	синий					
Однополюсные, четыре проводника, 2 входа/2 выхода							
60	0 372 46	серый	4	0.5 - 6	0.5 - 4	0.5 - 2.5	5
60	0 372 47	синий					
50	0 372 69[1]	серый	4	0.5 - 6	0.5 - 4	0.5 - 4	6
50	0 372 09[1]	синий					
Двухполюсные, четыре проводника, двухъярусные							
60	0 372 67	серый	4	0.5 - 6	0.5 - 4	0.5 - 2.5	5
60	0 372 07	синий					
50	0 372 68[1]	серый	4	0.5 - 6	0.5 - 4	0.5 - 4	6
50	0 372 08[1]	синий					

Заземляющие клеммы

Металлическое основание
Безвинтовое крепление на рейке
Сечение проводника заземления от 10 мм²

Упак.	Кат. №	Цвет	Номинальное сечение (мм²)	Емкость зажимов: Жесткий проводник (мм²)	Гибкий проводник (мм²)	Гибкий проводник с наконечником (мм²)	Шаг (мм)
Однополюсные, два проводника, 1 вход/1 выход							
60	0 372 70	желто-зеленый	4	0.5 - 6	0.5 - 4	0.5 - 2.5	5
50	0 372 71[1]	желто-зеленый	4	0.5 - 6	0.5 - 4	0.5 - 4	6
25	0 372 72[1]	желто-зеленый	6	0.5 - 6	0.5 - 6	0.5 - 6	8
20	0 372 73[1]	желто-зеленый	10	0.75 - 10	0.75 - 10	0.75 - 10	10
15	0 372 74[1]	желто-зеленый	16	4 - 16	4 - 16	4 - 16	12
Однополюсные, три проводника, 1 вход/2 выхода							
40	0 372 10	желто-зеленый	4	0.5 - 6	0.5 - 4	0.5 - 2.5	5
30	0 372 11[1]	желто-зеленый	4	0.5 - 6	0.5 - 4	0.5 - 4	6
Однополюсные, четыре проводника, 2 входа/2 выхода							
40	0 372 12	желто-зеленый	4	0.5 - 6	0.5 - 4	0.5 - 2.5	5
30	0 372 79[1]	желто-зеленый	4	0.5 - 6	0.5 - 4	0.5 - 4	6

Многофункциональные

Упак.	Кат. №	Цвет	Номинальное сечение (мм²)	Емкость зажимов: Жесткий проводник (мм²)	Гибкий проводник (мм²)	Гибкий проводник с наконечником (мм²)	Шаг (мм)
Однополюсные, четыре проводника, 2 входа/2 выхода, с диодом							
60	0 372 54	серый	4	0.5 - 6	0.5 - 4	0.5 - 2.5	5
Двухполюсные, четыре проводника, , двухъярусные, с диодом							
60	0 372 55	серый	4	0.5 - 6	0.5 - 4	0.5 - 2.5	5
Двухполюсные, четыре проводника, двухъярусные, со светодиодом Индикатор напряжения (12/24 В пост./перем. тока)							
60	0 372 56	серый	4	0.5 - 6	0.5 - 4	0.5 - 2.5	5

[1] Со встроенной торцевой крышкой

Пружинные клеммы Viking™ 3 (продолжение) и аксессуары

0 372 80
с предохранителем автомобильного типа

0 372 81
с разрывом цепи

0 372 81
с индикатором срабатывания предохранителя (стр. 509)

0 372 82 + 0 372 83 + 0 372 85

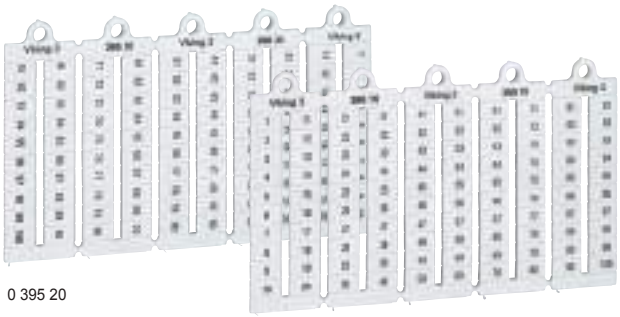

0 395 20

0 395 70

0 372 84

0 372 54

0 372 56

0 372 55

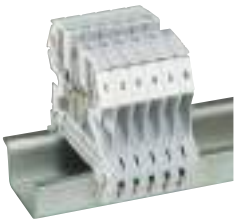

395 05 для клеммных блоков Viking 3

Технические характеристики **стр. 512**

Безвинтовое присоединение проводников с помощью стальной пружины
Предназначены для соединения двух жестких медных проводников или гибких проводников с или без наконечников (стр. 514)
К клеммам с шагом до 6 мм жесткий проводник или гибкий проводник с наконечником присоединяется без использования инструмента
2 зоны для потенциалоуравнивающих перемычек, которые устанавливаются напрямую (верхний ярус только для двухъярусных клемм)
Для реек ⊔ глубиной 15 мм и реек ⊔ EN 60715 глубиной 7,5 и 15 мм

Однополюсные клеммы с разъединителем, 2 провода

Разъединение с помощью ножевого, рычажного или компактного рычажного разъединителя (с инструментом)

С разрывом цепи (для установки функциональной вставки)
Возможность установки предохранителя мини-типа или автомобильного выключателя, или рычажного разъединителя
Кат. № 0 375 15/16/17/18

Упак.	Кат. №		Цвет	Емкость зажимов: Номинальное сечение (мм²)	Жесткий проводник (мм²)	Гибкий проводник (мм²)	Гибкий проводник с наконечником (мм²)	Шаг (мм)
20	0 372 80		серый	2.5	0.5 - 2.5	0.5 - 2.5	0.5 - 2.5	6
		С рычажным разъединителем и держателем предохранителя 5 x 20						
20	0 372 81		серый	2.5	0.5 - 2.5	0.5 - 2.5	0.5 - 2.5	6
		С рычажным разъединителем, для нейтрали						
20	0 372 82		серый/ синий	2.5	0.5 - 2.5	0.5 - 2.5	0.5 - 2.5	6
		С рычажным разъединителем, общего назначения						
20	0 372 83		серый	2.5	0.5 - 2.5	0.5 - 2.5	0.5 - 2.5	6
		С компактным рычажным разъединителем, общего назначения						
20	0 372 84		серый	2.5	0.5 - 2.5	0.5 - 2.5	0.5 - 2.5	6
		С рычажным разъединителем, для непрерывных цепей						
20	0 372 85		оранж.	2.5	0.5 - 2.5	0.5 - 2.5	0.5 - 2.5	6
		С компактным рычажным разъединителем, для непрерывных цепей						
20	0 372 86		оранж.	2.5	0.5 - 2.5	0.5 - 2.5	0.5 - 2.5	6

Соединительные штифты для ножевых разъединителей и индикаторы срабатывания предохранителя (стр. 509)

Маркировочные листы без надписей

Лист на 100 надрезанных этикеток
Нанесение надписей вручную или с помощью Logicab 2

Упак.	Кат. №	
1000	0 395 00	Для клемм с шагом 5 мм
1000	0 395 01	Для клемм с шагом 6 мм
1000	0 395 02	Для клемм с шагом 8 мм

Цифры

Крепятся на клемму спереди

Упак.	Кат. № Горизонт. формат	Кат. № Вертик. формат	
			Шаг 5 мм
1000	0 395 05	0 395 55	1 - 10 (используются 10 раз)
1000	0 395 06	0 395 56	11 - 20 (используются 10 раз)
1000	0 395 07	0 395 57	21 - 30 (используются 10 раз)
1000	0 395 08	0 395 58	31 - 40 (используются 10 раз)
1000	0 395 09	0 395 59	1 - 50 (используются 2 раза)
1000	0 395 10	0 395 60	1 - 100
1000	0 395 11	0 395 61	101 - 200
1000	0 395 12		201 - 300
			Шаг 6 мм
1000	0 395 15	0 395 65	1 - 10 (используются 10 раз)
1000	0 395 16	0 395 66	11 - 20 (используются 10 раз)
1000	0 395 17	0 395 67	21 - 30 (используются 10 раз)
1000	0 395 18	0 395 68	31 - 40 (используются 10 раз)
1000	0 395 19	0 395 69	1 - 50 (используются 2 раза)
1000	0 395 20	0 395 70	1 - 100
1000	0 395 21	0 395 71	101 - 200
1000	0 395 22		201 - 300
1000	0 395 23		301 - 400
1000	0 395 24		401 - 500
			Шаг 8 мм
1000	0 395 25		1 - 10 (используются 10 раз)
1000	0 395 26		11 - 20 (используются 10 раз)
1000	0 395 27		21 - 30 (используются 10 раз)
1000	0 395 28		31 - 40 (используются 10 раз)
1000	0 395 29		1 - 50 (используются 2 раза)
1000	0 395 30		1 - 100
1000	0 395 31		101 - 200

Аксессуары для Viking™ 3

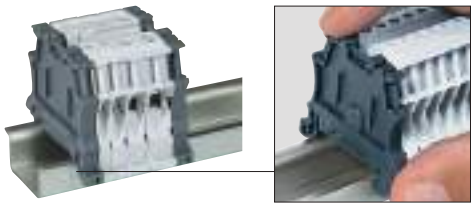

Торцевой стопор 0 375 10, безвинтовое крепление

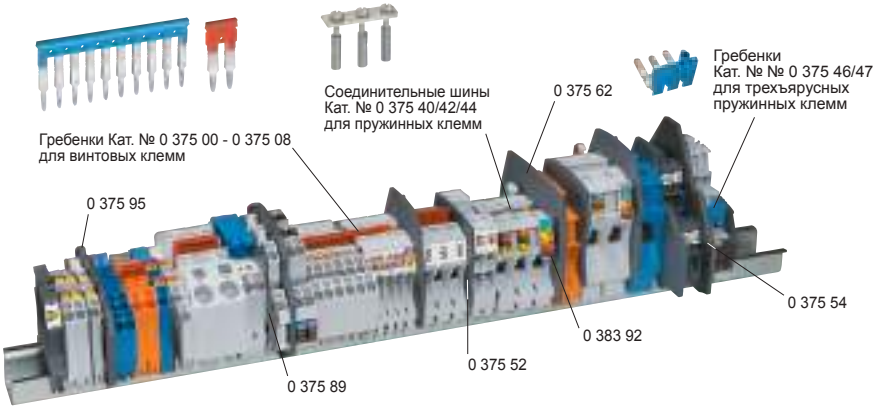

0 375 11 с держателем маркировочного элемента 0 395 96

0 375 12 с маркировочным элементом CAB 3

0 375 13 с держателем маркировочного элемента Duplix 0 384 98

Технические характеристики **стр. 513**

Упак.	Кат. №	**Монтажные рейки**
		Длиной 2 м
10	0 374 04	⊔ EN 60715 глубиной 7,5 мм
10	0 374 07	⊔ глубиной 15 мм
10	0 477 22	⊔ глубиной 7,5 мм с удлиненными отверстиями
10	0 477 23	⊔ глубиной 15 мм с удлиненными отверстиями
		Адаптор для монтажа на ассиметричную рейку
20	0 364 66	Монтаж на рейку ⊏ изделий предназначенных для ⊔ Ширина 17 мм. Подъем 6 мм
		Кронштейны для монтажа под углом 45°
10	0 394 49	Две скобы для установки рейки под углом 45° Комплект с 4 винтами M6, гайками, шайбами
		Фиксаторы клеммников
		Маркировка с помощью CAB 3
		Шаг 6 мм, защелкивается на рейке
50	0 375 10	Безвинтовое крепление Для реек ⊔ глубиной 7,5 и 15 мм Возможность установки держателей маркировочных элементов Кат. № 0 395 96 Используется как торцевая крышка для винтовых клемм с шагом 5, 6, 8 и 10 мм с 1 входом/1 выходом
		Шаг 8 мм
20	0 375 11	Для реек ⊔ глубиной 7,5 и 15 мм Место под держатели маркеров Кат. № 0 395 96.
		Шаг 10 мм
10	0 375 12	Для реек ⊔ глубиной 15 мм и 7,5 мм (за исключением реек, прикрепляемых к панели) Для поддержки шины заземления: - латунной шины Кат. № 0 373 00/01 - медной шины 12x4 мм с зажимами Кат. № 0 373 02 - клеммы IP 2X с плоской стальной шиной 12 x 2 мм Кат. № 0 048 19 - медной шины 12 x 4 мм Кат. № 0 373 49 или 0 373 89 - экранирующей шины 10 x 3 мм Кат. № 0 375 34
		Шаг 12 мм
20	0 375 13	Для реек ⊏ и ⊔ глубиной 7,5 и 15 мм После отрезания верхней перегородки может быть промаркирована с помощью Кат. № 0 384 98 (стр. 519)
		Аксессуары для маркировки
20	0 395 96	Прозрачный держатель маркировочных элементов с изменяемым углом установки Крепится на торцевые крышки Кат. № 0 375 10/11 Поставляется с табличкой 32 x 9,5 мм Может держать табличку Кат. № 0 395 97
20	0 395 97	Табличка 28 x 9,5 мм под гравировку Для держателя Кат. № 0 395 96. Гибкий ABS Белая гравировка на черном фоне.
10	0 395 98	Черный несмываемый фломастер для маркировки

Упак.	Кат. №	**Торцевые крышки**
		Серые
		Для винтовых клемм
100	0 375 50	С шагом 5/6/8/10 мм, 1 вход/1 выход
20	0 375 51	С шагом 12 и 15 мм, 1 вход/1 выход
20	0 375 52	С 2 входами/2 выходами
20	0 375 53	Двухъярусных
20	0 375 54	Трехъярусных
20	0 375 55	С разъединителем шагом 6 мм и функциональных с шагом 5 мм
20	0 375 56	С держателем предохранителя с поворотной головкой 5 x 20 и 6 x 32
10	0 375 57	Измерительных с разъединителем
		Для пружинных клемм с шагом 5 мм
		Увеличивает шаг клеммы до 6 мм для гибкого проводника с наконечником 4 мм²
50	0 375 86	1 вход/1 выход
50	0 375 87	1 вход/2 выхода
20	0 375 88	2 входа/2 выхода
20	0 375 89	Двухъярусных
		Для пружинных клемм с шагом 6 мм
20	0 375 90	С разъединителем
		Разделительные и изолирующие перегородки
		Серые
		Для винтовых клемм
20	0 375 60	С шагом 5, 6, 8 и 10 мм, 1 вход/1 выход
10	0 375 61	С шагом 12 и 15 мм, 1 вход/1 выход
10	0 375 62	2 входа/2 выхода и с разъединителем шагом 6 мм
10	0 375 63	Двухъярусных
20	0 375 54	Трехъярусных
		Для пружинных клемм
10	0 375 95	С шагом 5 и 6 мм, 1 вход/1 выход, 1 вход/2 выхода и 2 входа/2 выхода
10	0 375 96	Двухъярусных
		Эквипотенциальные гребенки
		Эквипотенциальные гребенки для винтовых и пружинных клемм
		Фронтальной установки, безвинтовые. Изолированные и разделяемые. Соединение непрерывное/с перерывами
20	0 375 00[(1)(4)]	10-контакт. для клемм с шагом 5 мм, синие
20	0 375 01[(1)(4)]	10-контакт. для клемм с шагом 5 мм, красные
50	0 375 02[(1)(4)]	2-контакт. для клемм с шагом 5 мм, красные
20	0 375 03[(2)(4)]	10-контактные для клемм с шагом 6 мм, синие
20	0 375 04[(2)(4)]	10-контактные для клемм с шагом 6 мм, красные
50	0 375 05[(2)(4)]	2-контактные для клемм с шагом 6 мм, красные
20	0 375 07[(3)]	3-контактные для клемм с шагом 8 мм, красные
20	0 375 08[(3)]	2-контактные для клемм с шагом 8 мм, красные

(1) Клеммы Кат. № 0 371 51/52: только верхний ярус
Клеммы Кат. № 0 372 56: только нижний ярус
(2) Клеммы Кат. № 0 371 56: только нижний ярус
(3) За исключением Кат. № 0 371 92
(4) Кроме клемм Кат. № 0 372 54

Аксессуары для Viking™ 3 (продолжение)

0 371 80 + 0 375 15 + 0 375 25

0 372 81 + 0 375 24

0 375 15

0 375 16

0 375 17

0 375 18

0 375 66 + 0 371 63 + 0 371 03

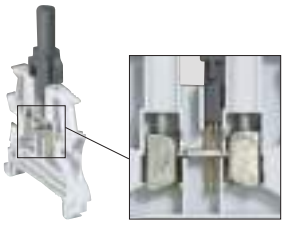

0 375 27 + 0 371 61

0 375 76 + 0 371 64

0 375 77 + 0 371 92 с разрывом цепи

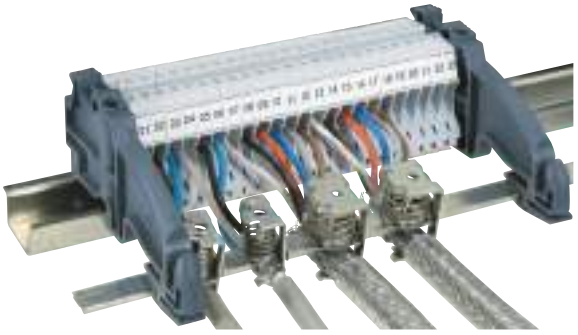

Клеммы для присоединения экранов с торцевыми стопорами 0 375 12, шиной 0 375 34 и зажимами 0 375 30/31

Технические характеристики **стр. 513**

Упак.	Кат. №	
		Эквипотенциальные гребенки (продолжение)
		Шины для винтовых клемм
		Фронтальной установки с винтами. Собранные. Соединение: непрерывное/с перерывами
10	0 375 40	12-контактные для клемм с шагом 10 мм
10	0 375 42[1]	12-контактные для клемм с шагом 12 мм
10	0 375 44	12-контактные для клемм с шагом 15 мм
		Гребенки на 12 трехярусные клеммы
		Для нижнего и среднего яруса клемм Кат. № 0 371 51/52. Установка сбоку Изолированные и разделяемые
10	0 375 46	Коричневые, для клемм с шагом 5 мм
10	0 375 47	Синие, для клемм с шагом 5 мм
		Гребенки для пружинных клеммн
		Фронтальной установки, безвинтовые, изолированные. Красные
20	0 375 82	2-контактные для клемм с шагом 10 мм
20	0 375 85	2-контактные для клемм с шагом 12 мм
		Аксессуары для клемм с разъединителем
		Для винтовых и пружинных клемм
		Рычажные разъединители
		Для клемм Кат. № 0 371 80 и 0 372 80 Рычажно-ручное разъединение, компактные – с использованием инструмента
10/50	0 375 15	Рычажный держатель предохранителя 5 x 20
10/50	0 375 16	Синий рычажный разъединитель нейтрали
10/50	0 375 17	Серый рычажный разъединитель
10/50	0 375 18	Компактный рычажный разъединитель
		Соединительные штифты для разъединителей
		Для стандартных и компактных разъединителей
20	0 375 21	Для 2 клемм
20	0 375 22	Для 3 клемм
		Индикатор срабатывания
		Для клемм Кат. № 0 371 81, 372 81 или на разъед-ль 0 375 15 (при откл. цепи)
10/50	0 375 24	12/24/48 ⎓ и ∿ для клемм с рычажным держателем предохранителя 5 x 20
10/50	0 375 25	110/250 ⎓ и ∿ для клемм с рычажным держателем предохранителя 5 x 20
		Аксессуары для экранирования
		Безопасный монтаж экранир. оплетки
		Зажимы экранов
		Для винтовых и пружинных клемм - вворачивается в соединительную шину 10 x 3 мм Кат. № 0 375 03 - крепится винтами M4 (в комплекте) к плате - защелкивается на монтажную рейку ⊔ Кат. № 0 364 69
10	0 375 30	Для кабеля диаметром от 3 до 8 мм
10	0 375 31	Для кабеля диаметром от 4 до 13,5 мм
4	0 375 32	Для кабеля диаметром от 10 до 20 мм

Упак..	Кат. №	
		Аксессуары для экранирования (продолжение)
		Безопасный монтаж экранирующей оплетки
		Соединительная шина для экранов
		Для винтовых и пружинных клемм. Стальная Длина 1 м. Используется с концевыми стопорами Кат. № 0 375 12
10	0 375 34	10 x 3 мм
		Соединительная скоба для экранов
50	0 375 35	Для винтовых клемм с шагом 5, 6, 8 и 10 мм с 1 входом/1 выходом. Присоединение зажимами 2,8 x 0,8 мм или сваркой Соединительная способность: 1 мм²
		Защитный экран
		На один полюс
		Для винтовых клемм с 1 входом/1 выходом
10	0 375 65	Шаг 5 и 6 мм
10	0 375 66	Шаг 8 и 10 мм
10	0 375 67	Шаг 12 и 15 мм
		Отрезаемые по месту
		Длиной 1 м. Для установки на разделительной изолирующей перегородке. Для винтовых клемм с 1 входом/1 выходом
10	0 375 68	Шаг 5, 6, 8, 10 мм (перегородка Кат. № 0 375 60)
10	0 375 69	Шаг 12 и 15 мм (перегородка Кат. № 0 375 61)
		Аксессуары для измерений
		Для винтовых и пружинных клемм
10	0 375 27[2]	Гнездовой вывод под измерительный щуп ∅ 4 мм для клемм с шагом 5, 6, 48 мм
		Для винтовых клемм
50	0 375 75	Гнездовой вывод под измерительный щуп ∅ 2 мм для клемм с шагом 10 мм Кат. № 0 371 03/63
20	0 375 76	Гнездовой вывод под измерительный щуп ∅ 4 мм для клемм с шагом 12 и 15 мм Кат. № 0 371 04/05/64/65
10	0 375 77	Гнездовой вывод под измерительный щуп ∅ 4 мм для клемм с разъединителем Кат. № 0 371 92
		Измерительный щуп IP2X
1/10	0 394 45	Щуп ∅ 2 мм с защитным колпачком Для проведения измерений в соответствии с требования по безопасности на производстве Надевается на измерительный щуп ∅ 4 мм

[1] За исключением Кат. № 0 371 87

[2] За исключением размыкающих клемм с рычажным разъединителем, винтовых клемм и клемм со светодиодом и пружинных многофункциональных клемм. Двух- и трехъярусные клеммы: только верхний ярус

Характеристики и размеры (мм)

Полиамид. Огнестойкость: класс V2 в соответствии с UL 94, 960 °C в соответствии с МЭК EN 60695-2-11

Клеммы общего назначения

Кат. №	Напряжение (В)			Ток (А)				Номинальное сечение, мм²		
	МЭК	CSA	UL	Ie	МЭК	CSA	UL	МЭК (мм²)	CSA (AWG)	UL (AWG)
0 371 00/20/30/60	800	600	600	27	24	20	20	2.5	12	12
0 371 01/21/31/61				36	32	30	30	4	10	10
0 371 02/62				48	41	46	46	6	8	8
0 371 03/63				63	57	60	60	10	6	6
0 371 04/64				85	76	85	85	16	4	4
0 371 05/65				138	125	115	115	35	2	2
0 371 07/67	500	300	300	27	24	20	20	2.5	12	12
0 371 08/68				36	32	30	30	4	10	10
0 371 09/69				36	32	30	30	4	10	10
0 371 66	1000	600	600	213	192	200	200	70	000	000
0 371 77	800	600	600	36	32	30	30	4	10	10
0 371 78				48	41	46	46	6	8	8

Кат. № 371 51: см. описание клемм для датчиков
МЭК 60947-7-1, CSA № 22-2 № 158, UL 1059, ГОСТ Р 50030.7.1
Ie: номинальный ток согласно стандарту NF C 15100, табл. 52H, столбец 4

Кат. № 0 371 00/01 /02/03/20/21/30/31 /60/61/62/63/77/78

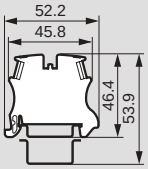

Кат. № 0 371 04/05/64 /65/98/99

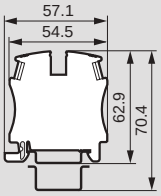

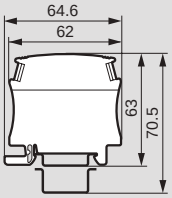

Кат. № 0 371 09/69

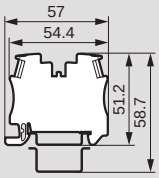

Кат. № 0 371 07/08/67/68

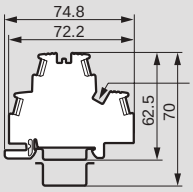

Зона для автоматической гребёнки

Сертификация ATEX:
LCIE 07 ATEX 0010 U-0081 Ex II 1 или 2 G, или D Ex e/i/tD/iD II

Сертификацию прошли винтовые одно-, двух- и трехъярусные клеммы, заземляющие клеммы с металлическим и пластиковым основанием.
Основные технические характеристики:
Рабочая температура: от -30 °C до +55 °C.
Максимальная температура материалов: +85 °C

Рабочее напряжение в соответствии с МЭК 60079-7 и ГОСТ Р 51330.8-99:
Одноярусные клеммы: 500 В
Клеммы с четырьмя выводами в одной группе: 250 В.
Двух- и трехъярусные клеммы: 250 В

Номинальный ток

Сечение проводника (мм²)	2.5	4	6	10	16	35	70
Номинальный ток (А)	18	23	30	42	57	93	144

Аттестация соответствия компонентов для заказчика выполняется по дополнительному требованию

Заземляющие клеммы

Кат. №	Напряжение (В)			Ток (А)		Номинальное сечение, мм²		
	МЭК	CSA	UL	Ie	МЭК	МЭК (мм²)	CSA (AWG)	UL (AWG)
0 371 70	800	600	600	-	-	2.5	12	12
0 371 71				-	-	4	10	10
0 371 72				-	-	6	8	8
0 371 73[1]				63	57	10	6	6
0 371 74[1]				85	76	16	4	4
0 371 75[1]				138	125	35	2	2
0 371 76	-	-	-	-	-	35	-	-
0 371 77	800	600	600	-	-	4	10	10
0 371 78						6	8	8
0 371 79	500	300	300	-	-	4	10	10

МЭК 60947-7-2, CSA № 22-2 № 158, UL 1059, ГОСТ Р 50030.7.2

[1] Заземляющие клеммы

Кат. № 0 371 70/71/72/73

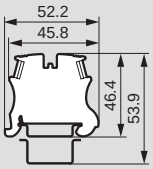

Кат. № 0 371 74/75

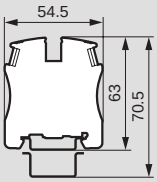

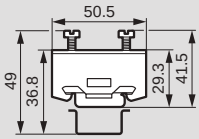

Кат. № 0 371 77/78

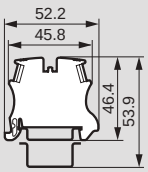

Кат. № 0 371 79

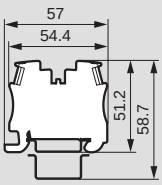

Клеммы с разъединителем

Кат. №	Напряжение (В)			Ток (А)			Номинальное сечение, мм²		
	МЭК	CSA	UL	МЭК	CSA	UL	МЭК (мм²)	CSA (AWG)	UL (AWG)
0 371 80	500	300	300	15	15	15	2.5	12	12
0 371 81 или 0 371 80 + 0 375 15	250	250	250	6.3	6.3	6.3			
0 371 82	500	300	300	15	15	15			
0 371 83									
0 371 84									
0 371 85									
0 371 86									
0 371 87	250	250	250	10	10	10	10	6	6

МЭК 60947-7-1/7-3, CSA № 22-2 № 158, UL 1059, ГОСТ Р 50030.7.1 и 50030.7.2

Мощность в соответствии с МЭК EN 60947-7-3

Кат. №	Короткое замыкание		Короткое замыкание + перегрузка	
	Отдельные клеммы	Клеммные блоки	Отдельные клеммы	Клеммные блоки
0 371 81 или 0 371 80 + 0 375 15[1]	4 Вт/6,3 А	1,6 Вт/6,3 А	1,6 Вт/6,3 А	-
	Pvk = 4,75 Вт	Pvk = 2 Вт	Pv = 1,65 Вт	-
0 371 87	4 Вт	2,5 Вт	1,6 Вт	-
	Pvk = 5 Вт	Pvk = 2,7 Вт	Pv = 1,8 Вт	-

[1] С или без индикатора срабатывания предохранителя Кат. № 0 375 25

Кат. № 0 371 80

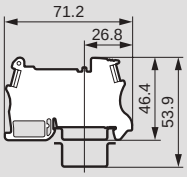

Кат. № 0 371 81/82/83/85

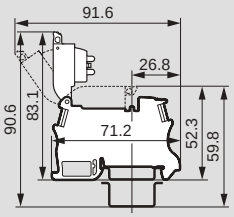

Кат. № 0 371 84/86

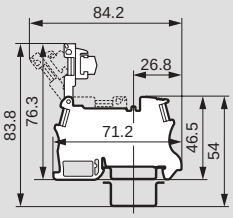

Кат. № 0 371 87/88

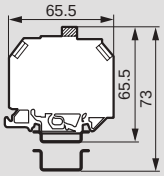

Винтовые клеммы Viking™ 3

Многофункциональные клеммы

Кат. №	Напряжение (В)			Ток (А)			Номинальное сечение		
	МЭК	CSA	UL	МЭК	CSA	UL	МЭК (мм²)	CSA (AWG)	UL (AWG)
0 371 53	250	-	-	-	-	-	2.5	-	-
0 371 54	250	-	-	1	-	-	2.5	-	-
0 371 55	500	300	300	1	1	1	4	10	10
0 371 56	12 - 24	12 - 24	12 - 24	32	30	30	4	10	10

EC 60947-7-1/7-2 ,CSA № 22-2 № 158, UL 1059, ГОСТ Р 50030.7.1 и 50030.7.2

Кат. № 0 371 53/54

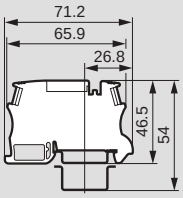

Кат. № 0 371 55/56

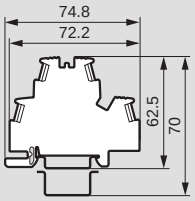

Схемы

Кат. № 0 371 53

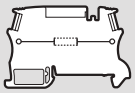

Кат. № 0 371 54

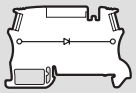

Кат. № 0 371 55

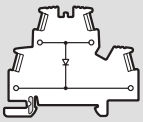

Кат. № 0 371 56

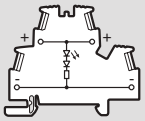

Диод для Кат. № 0 371 54/55
- типа 1N4007, 1A
- прямой ток 1 A
- макс. обратное напряжение 1000 В
- обратный ток 5 пА при 25 °C

Клеммы для присоединения датчиков, исполнительных механизмов, фазного, нулевого рабочего и нулевого заземляющего проводников

Кат. №	Напряжение (В)			Ток (А)				Номинальное сечение		
	МЭК	CSA	UL	Ie	МЭК	CSA	UL	МЭК (мм²)	CSA (AWG)	UL (AWG)
0 371 51 0 371 52	400	300	300	27	24	20	20	2.5	12	12

МЭК 60947-7-1/7-2, CSA № 22-2 № 158, UL 1059, ГОСТ Р 50030.7.1 и 50030.7.2
Ie: номинальный ток согласно стандарту NF C 15100, табл. 52H, столбец 4

Кат. № 0 371 51/52

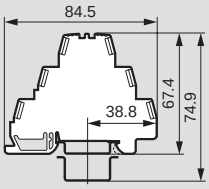

Принцип подключения

Клемма для присоединения датчика Кат. № 0 371 51

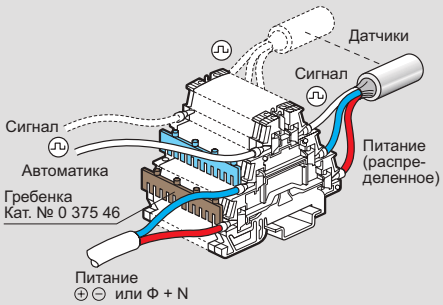

Клемма для присоединения датчика
Кат. № 0 371 52

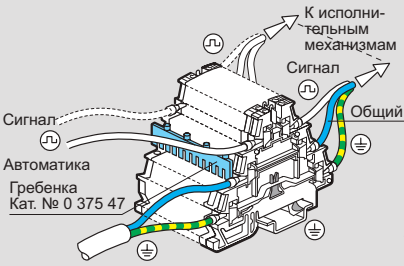

Клемма для фазного, нулевого рабочего и нулевого заземляющего проводников (PNE)
Кат. № 0 371 52

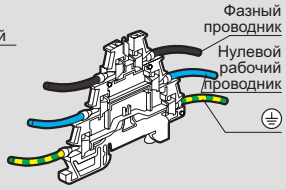

Измерительная клемма с разъединителем

Кат. №	Напряжение (В)			Ток (А)			Номинальное сечение		
	МЭК	CSA	UL	МЭК	CSA	UL	МЭК (мм²)	CSA (AWG)	UL (AWG)
0 371 92	800	-	-	24	-	-	4	-	-

Кат. № 0 371 92

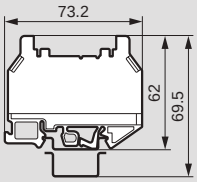

Принцип подключения измерительных клемм Кат. № 0 371 92

Цепь измерения тока

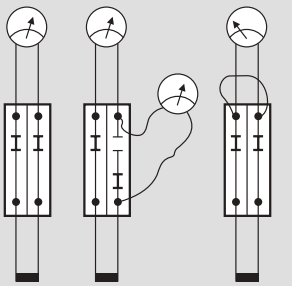

Стандарт-
ное

Коротко-
замкнутое

Для одной измерительной цепи:
2 клеммы с разъединителем
Кат. № 0 371 92
4 гнездовых вывода под измерительный щуп ∅ 4 мм
Кат. № 0 375 77
1 торцевая крышка Кат. № 0 375 57
1 шунт с штыревыми выводами ∅ 4 мм

Цепь измерения мощности

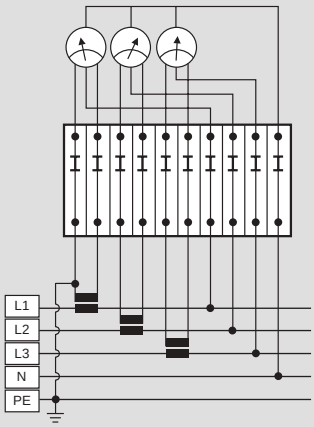

10 клемм с разъединителем
Кат. № 0 371 92
12 гнездовых выводов под измерительный щуп ∅ 4 мм
Кат. № 0 375 77
1 торцевая крышка Кат. № 0 375 57
3 шунта с штыревыми выводами ∅ 4 мм

Снятие изоляции (мм)

Ширина винтовой клеммы (мм)	Гибкий или жесткий провод
5	6 - 8
6	
8	10 - 12
10	
12[1]	13 - 17
15	14 - 18
22	15 - 22

[1] От 11 до 14 мм для клемм Кат. № 0 371 87/88

Защита от возникновения пожара и связанной с ним паники в общественных зданиях. Рекомендации UTE C 12-201

Глава EL 3. Электроустановки, обеспечивающие безопасность. «Электроустановки общественных зданий должны оставаться в рабочем состоянии в течение времени, необходимого для эвакуации людей или оказания первой помощи».

Глава EL 16, раздел 1a. Цепи питания электроустановок, обеспечивающих безопасность. «Оборудование и его клеммы и оболочка (за исключением влагонепроницаемых устройств) должны выдерживать испытание нагретой до 960 °C нитью накаливания в течение не менее 5 секунд». Клеммы Viking 3 удовлетворяют условиям испытания нагретой до 960°C нитью накаливания (5 сек.) в соответствии со стандартом МЭК 60695-2-1.

Характеристики и размеры (мм)

Полиамид. Огнестойкость: класс V2 в соответствии с UL 94, 960°C в соответствии с МЭК EN 60695-2-11

Клеммы общего назначения

Кат. №	Напряжение (В)			Ток (А)				Номинальное сечение		
	МЭК	CSA	UL	Ie	МЭК	CSA	UL	МЭК (мм²)	CSA (AWG)	UL (AWG)
0 372 00	800	600	600	36	32	20	20	4	12	12
0 372 01										
0 372 02				48	41	30	30	6	10	10
0 372 03				63	57	50	50	10	8	8
0 372 04				85	76	60	60	16	6	6
0 372 07	500	300	300	36	32	30	30	4	10	10
0 372 08										
0 372 09	800	600	600			20	20		12	12
0 372 20										
0 372 21										
0 372 40										
0 372 41										
0 372 42										
0 372 43										
0 372 44										
0 372 46										
0 372 47										
0 372 60										
0 372 61										
0 372 62				48	41	30	30	6	10	10
0 372 63				63	57	50	50	10	8	8
0 372 64				85	76	60	60	16	6	6
0 372 67	500	300	300	36	32	20	20	4	12	12
0 372 68										
0 372 69	800	600	600			20	20		12	12

МЭК 60947-7-1, CSA № 22-2 № 158, UL 1059, ГОСТ Р 50030.7.1
Ie: номинальный ток согласно стандарту NF C 15100, табл. 52H, столбец 4

Заземляющие клеммы

Кат. №	Напряжение (В)			Ток (А)		Номинальное сечение		
	МЭК	CSA	UL	Ie	МЭК	МЭК (мм²)	CSA (AWG)	UL (AWG)
0 372 10	800	600	600	-	-	4	10	10
0 372 11								
0 372 12								
0 372 70								
0 372 71								
0 372 72				-	-	6		
0 372 73(1)				63	57	10	8	8
0 372 74(1)				85	76	16	6	6
0 372 79				-	-	4	10	10

МЭК 60947-7-2, CSA № 22-2 № 158, UL 1059, ГОСТ Р 50030.7.2
(1) Заземляющие клеммы

Многофункциональные клеммы

Кат. №	Напряжение (В)			Ток (А)			Номинальное сечение		
	МЭК	CSA	UL	МЭК	CSA	UL	МЭК (мм²)	CSA (AWG)	UL (AWG)
0 372 54	500	300	300	1	1	1	4	12	12
0 372 55									
0 372 56	12 - 24	12 - 24	12 - 24	-	-	-			

МЭК 60947-7-1, CSA № 22-2 № 158, UL 1059, ГОСТ Р 50030.7.1

Кат. № 0 372 00/01 /20/21/60/61/70/71

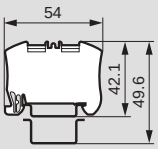

Кат. № 0 372 02 /62/72

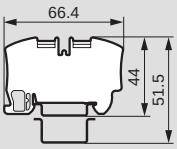

Кат. № 0 372 03 /63/73

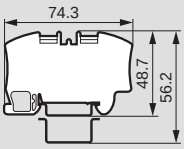

Кат. № 0 372 04 /64/74

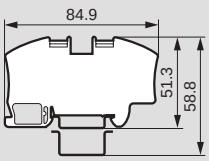

Кат. № 0 372 10/11 /40/41/42/43/44

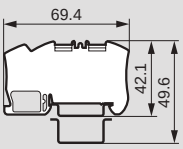

Кат. № 0 372 09/12 /46/47/54/69/79

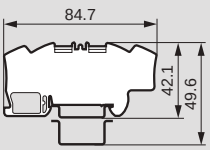

Кат. № 0 372 07/08/55/56/67/68

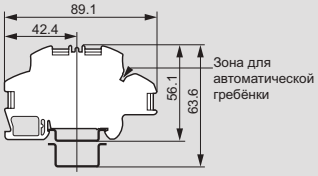

Схемы

Кат. № 0 372 55

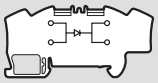

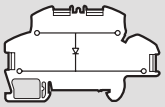

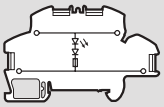

Диод для Кат. № 0 372 54/55
- типа 1N4007, 1A
- прямой ток 1 A
- макс. обратное напряжение 1000 В
- обратный ток 5 пА при 25 °C

Сертификация ATEX:
LCIE 07 ATEX 0010 U-0081 Ex II1 или 2 G или D Ex e/i/tD/iD II:

Сертификацию прошли винтовые одно-, двух- и трехъярусные клеммы, заземляющие клеммы с металлическим и пластиковым основанием.

Основные технические характеристики:

Рабочая температура: от -30 °C до +55 °C.
Максимальная температура материалов: +85 °C
Рабочее напряжение в соответствии с EN 60079-7:
для одноярусных клемм 500 В;
для клемм с четырьмя выводами в одной группе: 500 В;
для двухъярусных клемм 250 В.

Номинальный ток:

Сечение проводника (мм²)	4	6	10	16
Номинальный ток (А)	23	30	42	57

Аттестация соответствия компонентов для заказчика выполняется по дополнительному требованию

Клеммы с разъединителем

Кат. №	Напряжение (В)			Ток (А)			Номинальное сечение		
	МЭК	CSA	UL	МЭК	CSA	UL	МЭК (мм²)	CSA (AWG)	UL (AWG)
0 372 80	500	300	300	15	15	15	2.5	14	14
0 372 81 или 0 372 80 + 0 375 15	250	250	250	6.3	6.3	6.3			
0 372 82	500	300	300	15	15	15			
0 372 83									
0 372 84									
0 372 85									
0 372 86									

МЭК 60947-7-1/7-3 ,CSA № 22-2 № 158, UL 1059, ГОСТ Р 50030.7.1 и 50030.7.2

Мощность в соответствии с EN 60947-7-3

Кат. №	Короткое замыкание		Короткое замыкание + перегрузка	
	Отдельные клеммы	Клеммные блоки	Отдельные клеммы	Клеммные блоки
0 372 81 или 0 372 80 + 0 375 15(1)	4 Вт/6,3 А	1,6 Вт/6,3 А	1,6 Вт/6,3 А	-
	Pvk = 4,75 Вт	Pvk = 2 Вт	Pv = 1,65 Вт	-

(1) С или без индикатора срабатывания предохранителя Кат. № 0 375 25

Кат. № 0 372 80

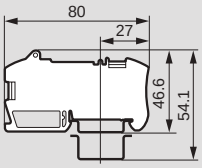

Кат. № 0 372 81/82/83/85

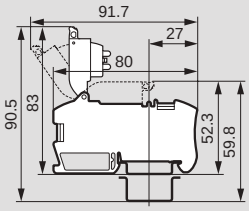

Кат. № 0 372 84/86

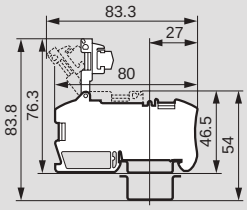

Снятие изоляции (мм)

Ширина винтовой клеммы (мм)	Гибкий или жесткий провод
5	8 - 12
6	
8	
10	8 - 13
12	8 - 15

Защита от возникновения пожара и связанной с ним паники в общественных зданиях • Рекомендации UTE C 12-201

Глава EL 3. Электроустановки, обеспечивающие безопасность. «Электроустановки общественных зданий должны оставаться в рабочем состоянии в течение времени, необходимого для эвакуации людей или оказания первой помощи».

Глава EL 16, раздел 1а. Цепи питания электроустановок, обеспечивающих безопасность. «Оборудование и его клеммы и оболочка (за исключением влагонепроницаемых устройств) должны выдерживать испытание нагретой до 960°C нитью накаливания в течение не менее 5 секунд».

Клеммы Viking 3 удовлетворяют условиям испытания нагретой до 960°C нитью накаливания (5 сек.) в соответствии со стандартом МЭК 60695-2-11.

Клеммный блок с шагом 5 или 6 мм

Токоведущая часть клеммного блока с пружинными зажимами с шагом 5 мм идентична блокам с шагом 6 мм. Единственное отличие – отсутствие перегородки у блоков с шагом 5 мм

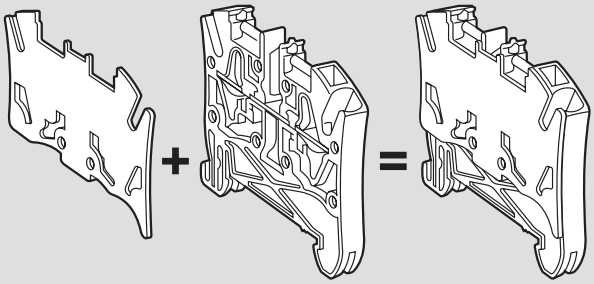

Изолирующая перегородка + блок с шагом 5 мм

Блок с шагом 6 мм со встроенной перегородкой

Блоки с шагом предназначены для присоединения проводников номинальным сечением 4 мм2 / 32 А

Единственное ограничение для блоков с шагом 5 мм при подсоединении проводников с наконечниками: сечение до 2,5 мм2, ток 24 А:

	Жесткие проводники	Гибкие проводники	Гибкие проводники с кабельным наконечником
Клеммные блоки с шагом 5 мм	6 мм² / 32 А	4 мм² / 32 А	2,5 мм² / 24 А
Клеммные блоки с шагом 6 мм			4 мм² / 32 А

Клеммные блоки с пружинными зажимами с шагом 5 мм позволяют уменьшить размеры клеммной группы на 32 А, подсоединяемой с помощью жестких или гибких проводников без наконечников

Характеристики и размеры (мм)

Концевые стопоры

Кат. № 0 375 10

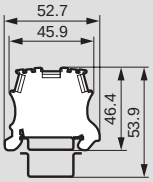

Кат. № 0 375 11

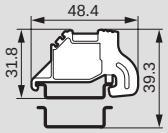

Кат. № 0 375 13

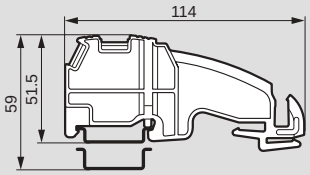

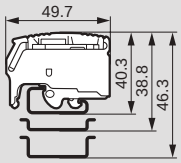

Торцевая крышка

Кат. №	Толщина (мм)
0 375 50	2
0 375 51	2.5
0 375 52	2
0 375 53	2
0 375 54	2.5
0 375 55	2
0 375 56	1.4
0 375 57	1.4
0 375 86	1
0 375 87	1.1
0 375 88	1.1
0 375 89	1.1
0 375 90	2

Разделительные и изолирующие перегородки

Кат. №	Толщина (мм)
0 375 54	2.5
0 375 60	2.5
0 375 61	2.6
0 375 62	2.5
0 375 63	2.5
0 375 95	2.8
0 375 96	2.7

Эквипотенциальные гребенки/ шины

Кат. №	Сечение (мм²)
0 375 01 /00	2.5
0 375 02	2.5
0 375 04 /03	4
0 375 05	4
0 375 07	6
0 375 08	6
0 375 40	10
0 375 42	16
0 375 44	35
0 375 46	2.5
0 375 47	2.5
0 375 82	10
0 375 85	16

Зажимы экранов

Монтаж на шину 10 x 3 Кат. № 0 375 34

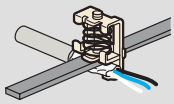

Монтаж на рейку с аксессуаром Кат. № 0 364 69

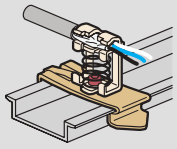

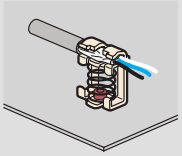

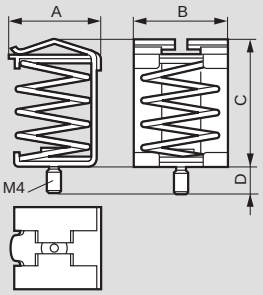

Кат. №	A	B	C	D
0 375 30	13.5	18	26	5.6
0 375 31	20	20.3	31.4	5.3
0 375 32	24.8	26	40	5.3

Наконечники и инструмент для опрессовки Starfix™

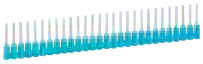
0 376 50

0 376 66

0 376 77

0 376 87

0 376 43

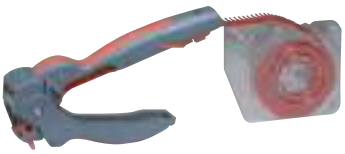
0 376 09 + лента 0 376 43

Выбор сечения кабеля

0 376 39

0 376 92

0 376 06

Наконечники с изолированным фланцем

Обеспечивают эквипотенциальное соединение всех проволочек жилы кабеля. Активная часть покрыта электролитической медью
Соответствуют NF C 63-023
Температурный диапазон: -30 °C до +85 °C (+110 °C пиковая)
Материал изоляции: полиамид 6/6
Сопротивление изоляции: 30 кВ/мм
Фактор диэлектрических потерь: 0,075 Tg5

Наконечники в лентах

Упак.	Кат. №	Сечение кабеля (мм²)	Цвет	Кол-во лент	Кол-во наконечников в ленте
500	0 376 50	0.25	бирюзовый	10	50
500	0 376 60	0.34	зеленый	10	50
480	0 376 61	0.5	белый	12	40
480	0 376 62	0.75	синий	12	40
1000	0 376 63	1	красный	25	40
1000	0 376 64	1.5	черный	25	40
1000	0 376 66	2.5	серый	25	40
250	0 376 67	4	оранжевый	10	25
250	0 376 68	6	зеленый	10	25

Наконечники россыпью (в пакетах)

Упак.	Кат. №	Сечение кабеля (мм²)	Цвет	Кол-во лент	Кол-во наконечников в ленте
500	0 377 50	0.25	бирюзовый	5	100
500	0 377 60	0.34	зеленый	5	100
1000	0 377 61	0.5	белый	10	100
1000	0 377 62	0.75	синий	10	100
1000	0 377 63	1	красный	10	100
1000	0 377 64	1.5	черный	10	100
1000	0 377 66	2.5	серый	10	100
250	0 377 67	4	оранжевый	5	50
250	0 377 68	6	зеленый	5	50

Наконечники россыпью (в коробках)

Упак.	Кат. №	Сечение кабеля (мм²)	Цвет
100	0 376 69	10	коричневый
100	0 376 72[1]	16	белый
100	0 376 70	16	белый
50	0 376 71	25	черный
50	0 376 77	35	красный
30	0 376 78	50	синий

Двойные наконечники россыпью

Упак.	Кат. №	Сечение кабеля (мм²)	Цвет
100/500	0 376 87	2 x 0.75	синий
100/500	0 376 88	2 x 1	красный
100/500	0 376 89	2 x 1.5	черный
100/500	0 376 90	2 x 2.5	серый

Ленты большой емкости

Большое кол-во наконечников для снижения частоты перезарядки инструмента
Упакованы в прозрачный пластик
Для обжимного инструмента Кат. № 0 376 09

Упак.	Кат. №	Сечение (мм²)	Цвет	Наконечников в ленте
3 000	0 376 41	0.5	белый	300
3 000	0 376 42	0.75	синий	300
3 000	0 376 43	1	красный	300
3 000	0 376 44	1.5	черный	300
2 500	0 376 45	2.5	серый	250

Инструмент для опрессовки наконечников в лентах

Для наконечников 0.5 - 6 мм², обжим в четырех точках. Кабели с наконечниками рекомендуется присоединять к пружинным клеммам
Поставляется со специальной кассетой для ленты

Упак.	Кат. №	
1	0 376 08	**Инструмент Starfix для опрессовки наконечников сечением 0,25 и 0,34 мм²** Поставляется с пустой кассетой
1	0 376 09	**Инструмент Starfix для опрессовки наконечников сечением 0,5 - 2,5 мм²** Снабжен регулировочным колесиком Поставляется с пустой кассетой
1	0 376 39	Комплект для опрессовки: - 1 обжимной инструмент Starfix Кат. № 0 376 09 с пустой кассетой - 120 наконечников 0,5 мм² - 120 наконечников 0,75 мм² - 240 наконечников 1 мм² - 320 наконечников 1,5 мм² - 200 наконечников 2,5 мм²
1	0 376 10	**Инструмент Starfix для опрессовки наконечников сечением 4 и 6 мм²** Снабжен регулировочным колесиком Поставляется с пустой кассетой
1	0 376 97	**Многофункциональный инструмент Starfix S для наконечников сечением 0,5 - 2,5 мм²** 4 функции: резка, зачистка, скручивание, опрессовка Поставляется с 5 пустыми кассетами Для правшей или левшей

Инструмент для опрессовки одиночных и двойных наконечников

Упак.	Кат. №	
1	0 376 06	**Инструмент Starfix для опрессовки наконечников сечением 0,25 - 6 мм²** Обжим в 4 точках наконечников от 0,25 до 6 мм² Кабели с наконечниками рекомендуется присоединять к пружинным клеммам Поставляется с подъемной собачкой Для правшей или левшей

Комплект для опрессовки наконечников сечением 10 - 50 мм²

Упак.	Кат. №	
1	0 376 92	Комплект для опрессовки: - 1 инструмент с приспособлением с для контроля качества опрессовки наконечников 10 - 50 мм² - 30 одиночных наконечников 10 мм² - 20 одиночных наконечников 16 мм² - 15 одиночных наконечников 25 мм² - 10 одиночных наконечников 35 мм² - 10 одиночных наконечников 50 мм²

[1] Укороченный наконечник

Кассета Starfix™

0 376 47

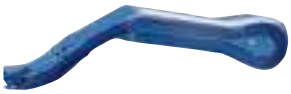

0 376 81

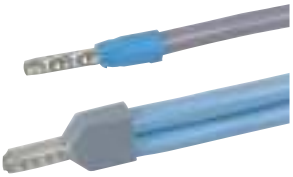

Для подачи одиночных и двойных наконечников

Типы кабелей и наконечников

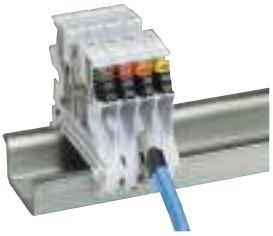

Упак.	Кат. №	Кассеты Starfix
		Для обжимного инструмента Starfix Для подачи наконечников в лентах в обжимные инструменты Starfix Кат. № 0 376 08/09/10
		Сечение наконечника (мм²) / Цвет
10	0 376 46	0,25 и 0,34 — желтый
10	0 376 47	0,5 – 2,5 — красный
10	0 376 48	4 и 6 — оранжевый
		Для обжимного инструмента Starfix S Для зарядки инструмента наконечниками
		Площадь поперечного сечения наконечников (мм²) / Цвет
5	0 376 80	0.5 — Белый
5	0 376 81	0.75 — Синий
5	0 376 82	1 — Красный
5	0 376 83	1.5 — Черный
5	0 376 84	2.5 — Серый
		Ящик для инструмента
1	0 382 00	Поставляется без инструмента и наконечников Служит для переноски : • Наконечников Starfix™ • Маркеров CAB 3™ • Маркеров Duplix™

Таблица соответствия

Сечение (мм²) / Наконечник	Одиночный наконечник	Ленты большой емкости	Кассета Starfix™	Кассета Starfix™
0.5	0 376 61	0 376 41	0 376 47	0 376 80
0.75	0 376 62	0 376 42	0 376 47	0 376 81
1	0 376 63	0 376 43	0 376 47	0 376 82
1.5	0 376 64	0 376 44	0 376 47	0 376 83
2.5	0 376 66	0 376 45	0 376 47	0 376 84

Размеры (мм)

Одиночные наконечники

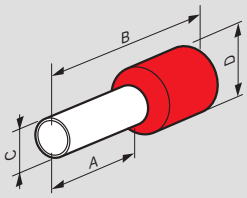

Кат. №		Сечение (мм²)	A	B	C	D
0 376 50		0.25	8	14.5	1.1	3
0 376 60		0.34	8	14.5	1.1	3
0 376 61	0 376 41	0.5	8	14.5	1.5	3.4
0 376 62	0 376 42	0.75	8	14.5	1.5	3.4
0 376 63	0 376 43	1	8	14.5	1.7	3.6
0 376 64	0 376 44	1.5	8	14.5	2	4.1
0 376 66	0 376 45	2.5	8	14.5	2.6	4.8
0 376 67		4	12	21	3.2	5.7
0 376 68		6	12	23	3.9	7.2
0 376 69		10	12	21	4.9	8.1
0 376 72		16	12	23	6.3	9.8
0 376 70		16	18	29	6.3	9.8
0 376 71		25	18	31	7.9	12
0 376 77		35	18	32	8.9	13.5
0 376 78		50	20	36	11.1	16.1

Двойные наконечники

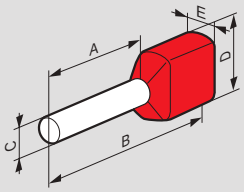

Кат. №	Сечение (мм²)	A	B	C	D	E
0 376 87	2 x 0.75	8	15	2.1	6	3.3
0 376 88	2 x 1	8	15	2.35	6	4
0 376 89	2 x 1.5	8	16	2.6	7.2	4.2
0 376 90	2 x 2.5	10	18.5	3.3	8.4	4.8

Пример использования инструмента Starfix Кат. № 0 376 09

1 Установите кассету

2 Отрегулируйте сечение

Удобная рукоятка, изготовленная из двух материалов

3 Вставьте кабель

4 Обожмите

Пример использования инструмента Starfix S Кат. № 376 97

1 Отрегулируйте сечение

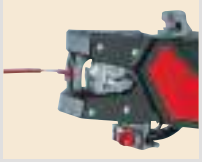

2 Зачистите и скрутите

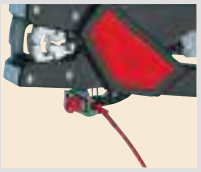

3 Обожмите

CAB 3

система маркировки кабеля и клеммных блоков Viking 3

Безупречная фиксация на кабеле

Маркеры для кабеля сечением 0,15 – 0,5 мм² и 0,5 – 1,5 мм² и для клеммных блоков (до 4-х маркеров)

Цифры: международная кодировка

Упак.		Кат. № 0,15 – 0,5²	Кат. № 0,5 – 1,5²		
1000	1200	0 381 00	0 382 10	0	Черный
1000	1200	0 381 01	0 382 11	1	Коричневый
1000	1200	0 381 02	0 382 12	2	Красный
1000	1200	0 381 03	0 382 13	3	Оранжевый
1000	1200	0 381 04	0 382 14	4	Желтый
1000	1200	0 381 05	0 382 15	5	Зеленый
1000	1200	0 381 06	0 382 16	6	Голубой
1000	1200	0 381 07	0 382 17	7	Фиолетовый
1000	1200	0 381 08	0 382 18	8	Серый
1000	1200	0 381 09	0 382 19	9	Белый

0 382 12

0 381 06

Буквы: черные на желтом фоне

Упак.	Кат. № 0,15 – 0,5²	Кат. № 0,5 – 1,5²	
300	0 381 10	0 383 00	A
300	0 381 11	0 383 01	B
300	0 381 12	0 383 02	C
300	0 381 13	0 383 03	D
300	0 381 14	0 383 04	E
300	0 381 15	0 383 05	F
300	0 381 16	0 383 06	G
300	0 381 17	0 383 07	H
300	0 381 18	0 383 08	I
300	0 381 19	0 383 09	J
300	0 381 20	0 383 10	K
300	0 381 21	0 383 11	L
300	0 381 22	0 383 12	M
300	0 381 23	0 383 13	N
300	0 381 24	0 383 14	O
300	0 381 25	0 383 15	P
300	0 381 26	0 383 16	Q
300	0 381 27	0 383 17	R
300	0 381 28	0 383 18	S
300	0 381 29	0 383 19	T
300	0 381 30	0 383 20	U
300	0 381 31	0 383 21	V
300	0 381 32	0 383 22	W
300	0 381 33	0 383 23	X
300	0 381 34	0 383 24	Y
300	0 381 35	0 383 25	Z

0 381 28

0 383 17

Условные обозначения: черные на желтом фоне

Упак.	Кат. № 0,15 – 0,5²	Кат. № 0,5 – 1,5²	
300	0 381 40	0 382 70	/
300	0 381 41	0 382 71	•
300	0 381 42	0 382 72	+
300	0 381 43	0 382 73	–
300	0 381 44	0 382 74	∿
300	0 381 45	0 382 75	⎓
300	0 381 46	0 382 76	⏚

0 381 43

0 382 72

Маркировочные элементы для клемм и кабелей сечением от 1,5 до 2,5 мм²

Цифры: черные на белом фоне (желтый или черный фон - по заказу)

Упак.	Кат. №	
240	0 381 60	01 - 20
240	0 381 61	21 - 40
240	0 381 62	41 - 60
240	0 381 63	61 - 80
240	0 381 64	81 - 100
240	0 381 65	Без надписей

0 381 64

CAB 3

система маркировки кабеля

Клеммный блок с маркировочными элементами CAB 3 в держателях

Маркеры для кабеля сечением 1,5 – 2,5 мм² и 4 – 6 мм²

Цифры: международная кодировка цветов

Упак.		Кат. № 1,5 – 2,5²	Кат. № 4 – 6²		
1200	800	0 382 20	0 382 30	0	Черный
1200	800	0 382 21	0 382 31	1	Коричневый
1200	800	0 382 22	0 382 32	2	Красный
1200	800	0 382 23	0 382 33	3	Оранжевый
1200	800	0 382 24	0 382 34	4	Желтый
1200	800	0 382 25	0 382 35	5	Зеленый
1200	800	0 382 26	0 382 36	6	Голубой
1200	800	0 382 27	0 382 37	7	Фиолетовый
1200	800	0 382 28	0 382 38	8	Серый
1200	800	0 382 29	0 382 39	9	Белый

0 382 26

0 382 32

Буквы: черные на желтом фоне

Упак.	Кат. № 1,5 – 2,5²	Кат. № 4 – 6²	
300	0 383 30	0 383 60	A
300	0 383 31	0 383 61	B
300	0 383 32	0 383 62	C
300	0 383 33	0 383 63	D
300	0 383 34	0 383 64	E
300	0 383 35	0 383 65	F
300	0 383 36	0 383 66	G
300	0 383 37	0 383 67	H
300	0 383 38	0 383 68	I
300	0 383 39	0 383 69	J
300	0 383 40	0 383 70	K
300	0 383 41	0 383 71	L
300	0 383 42	0 383 72	M
300	0 383 43	0 383 73	N
300	0 383 44	0 383 74	O
300	0 383 45	0 383 75	P
300	0 383 46	0 383 76	Q
300	0 383 47	0 383 77	R
300	0 383 48	0 383 78	S
300	0 383 49	0 383 79	T
300	0 383 50	0 383 80	U
300	0 383 51	0 383 81	V
300	0 383 52	0 383 82	W
300	0 383 53	0 383 83	X
300	0 383 54	0 383 84	Y
300	0 383 55	0 383 85	Z

0 383 46

0 383 79

Условные обозначения: черные на желтом фоне

Упак.	Кат. № 1,5 – 2,5²	Кат. № 4 – 6²	
300	0 382 80	0 382 90	/
300	0 382 81	0 382 91	•
300	0 382 82	0 382 92	+
300	0 382 83	0 382 93	–
300	0 382 84	0 382 94	∿
300	0 382 85	0 382 95	⎓
300	0 382 86	0 382 96	⏚

0 382 82

0 382 94

Маркировочные элементы для клемм и кабелей сечением от 0,5 до 1,5 мм²

Цифры: черные на белом фоне (желтый или черный фон – по заказу)

Упак.	Кат. №	
240	0 381 50	01 - 20
240	0 381 51	21 - 40
240	0 381 52	41 - 60
240	0 381 53	61 - 80
240	0 381 54	81 - 100
240	0 381 55	Без надписей

0 381 51

CAB 3

система маркировки кабеля и клеммных блоков Viking 3

384 90

384 92

383 97

382 08

Упак.	Кат. №	Аппликаторы
		Прозрачные: мгновенная идентификация маркеров Для быстрого выбора и нанесения маркера на проводник
		Для маркеров сеч. (мм²) / Цветная маркировка аппликаторов для идентификации сечения
10	0 383 94	0,15 - 0,5 — CAB 3
10	0 383 95	0,5 - 1,5 — CAB 3
10	0 383 96	1,5 - 2,5 — CAB 3
10	0 383 97	4 - 6 — CAB 3
		Наборы маркеров CAB 3 (цифры)
		Для кабеля сечением:
1	0 382 01	0,15 - 0,5 мм²: 2500 маркеров + 10 аппликаторов (250 цифр 0 - 9)
1	0 382 02	0,5 - 1,5 мм²: 3000 маркеров + 10 аппликаторов (300 цифр 0 - 9)
1	0 382 03	1,5 - 2,5 мм²: 3000 маркеров + 10 аппликаторов (300 цифр 0 - 9)
1	0 382 04	4 - 6 мм²: 2000 маркеров + 10 аппликаторов (200 цифр 0 - 9)
		Чемоданчик инструментальный переносной
1	0 382 00	**Для системы маркировки CAB 3, наконечников Starfix...** Поставляется без маркеров со съемным отделением для аппликаторов и маркеров Высота 85, глубина 280, ширина 450 мм Металлический, с замком
		Касса для маркеров CAB 3
1	0 382 08	Состоит из полочек, расположенных друг над другом и предназначенных для: • Раскладки маркеров по блокам для нанесения на рабочем месте • Хранения вблизи рабочего места коробок с маркерами размером: выс. 450, глуб. 300, шир. 255 мм • Крепления к стене и соединения сразу нескольких касс
		Держатели
100	0 383 92	Держатели маркировочных элементов Защелкиваются на клеммах Viking 3 Вместимость: 7 маркировочных элементов от 0,15 до 0,5 мм² 6 маркировочных элементов от 0,5 до 1,5 мм²
		Аксессуары CAB 3
		Держатели маркировочных элементов Для кабелей сечением 10 - 70 мм² Вместимость: 8 маркировочных элементов (цифры, буквы, знаки) для кабелей сечением 0,5 – 1,5 мм² или 1,5 – 2,5 мм² Черные, для кабеля сечением (мм²):
100	0 384 90	10 - 16
50	0 384 91	25 - 35
50	0 384 92	50 - 70

Система маркировки CAB 3

для кабелей и клемм Viking 3

Размеры

Маркировочные элементы
Полиамид 6/6

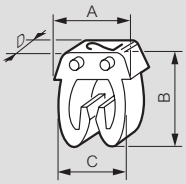

Размеры	Сечение кабеля (мм²)			
	0.15 - 0.5	0.5 - 1.5	1.5 - 2.5	4 - 6
A (мм)	5	5	5.6	8
B (мм)	5.05	6.4	7.6	9.6
C (мм)	3.7	4.3	4.9	7.1
D (мм)	2.3	3	3	3
∅ мин./макс. (мм)	0.8/2.2	2.2/3	2.8/3.8	4.3/5.3

Кат. № 0 381 50 - 0 381 55 и 0 381 60 - 0 381 65:
Ширина шага маркировки D = 6 мм

Держатели маркировочных элементов

Кат. № 0 384 90 Кат. № 0 384 91 Кат. № 0 384 92

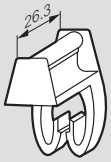

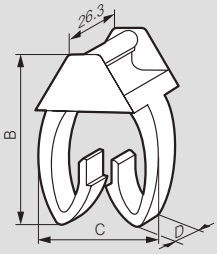

Размеры	Сечение маркируемого кабеля (мм²)		
	10 - 16	25 - 35	50 - 70
A (мм)	18	24.3	27.2
B (мм)	8.9	12.2	17.2
C (мм)	7	7	10

Держатели маркировочных элементов
Кат. № 0 383 92

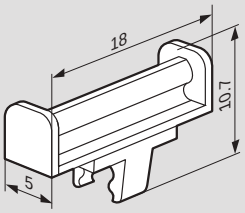

Кат. № 0 384 92, надетый на кабель

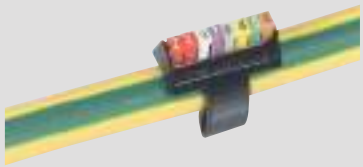

Описание чемоданчика для инструментов и принадлежностей Кат. № 0 382 00

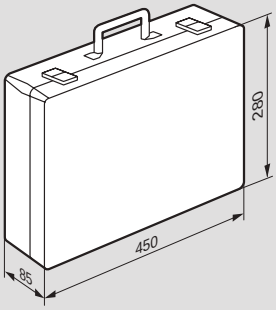

В нижнем лотке:
• 8 средних отделений
(в каждую помещается одна коробка CAB 3)
• 1 большое отделение

В верхнем лотке:
• 12 маленьких отделений
(<=> 6 коробок CAB 3)
• 1 среднее отделение для кассет
Вместимость: прибл. 15 000 маркировочных элементов CAB 3

0 382 00

Memocab™

система маркировки для кабеля

0 379 97 + 0 379 96

0 379 99

0 379 89

0 379 91

Держатели маркеров

Упак.	Кат. №	Сечение (мм²) мин.	Сечение (мм²) макс.	Диаметр (мм) мин.	Диаметр (мм) макс.
		Для кабелей			
		Длина маркировки: 12 мм (4 маркера)			
1 000	0 379 27	0,5	1,5	1,3	3,5
1 000	0 379 28	1,5	4	2,3	4,8
		Длина маркировки: 15 мм (6 маркеров)			
1 000	0 379 30	0,25	1,5	1,3	3,5
1 000	0 379 31	0,75	4	2,3	4,8
500	0 379 32	4	16	4,2	7,6
		Длина маркировки: 18 мм (7 маркеров и компьютерных маркеров)			
1 000	0 379 36	0,25	1,5	1,3	3,5
1 000	0 379 37	0,75	4	2,3	4,8
500	0 379 38	4	16	4,2	7,6
500	0 379 33	16	50	7,6	12,5
200	0 379 34	50	95	12,5	19
100	0 379 35	95	300	19	29,5
		Длина маркировки: 30 мм (12 маркеров)			
500	0 379 40	0,25	1,5	1,3	3,5
500	0 379 41	0,75	4	2,3	4,8
200	0 379 42	4	16	4,2	7,6
200	0 379 43	16	50	7,6	12,5
		Длина 500 мм (разрезается)			
10	0 379 44	0,75	4	2,3	4,8
		Для одновременной одинаковой маркировки в двух держателях			
		Держатель для маркеров 18 или 30 мм, предварительно надрезанных и свернутых в бухту			
		Длина маркировки: 18 мм (7 маркеров и этикетка)			
1 000	0 379 20	0,25	1,5	1,3	3,5
1 000	0 379 21	0,75	4	2,3	4,8
500	0 379 22	4	16	4,2	7,6
		Длина маркировки: 30 мм (12 маркеров)			
500	0 379 10	0,25	1,5	1,3	3,5
500	0 379 11	0,75	4	2,3	4,8
		На клейком основании			
100	0 377 10	Длина маркировки: 17,5 мм (7 маркеров и этикетка)			
		Для кабеля			
100	0 377 12	Длина маркировки: 20 мм (8 маркеров и этикетка) Крепление хомутами Colring			
200	0 387 42	Длина маркировки: 30 мм			

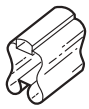

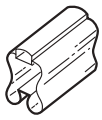

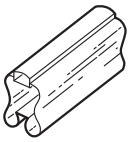

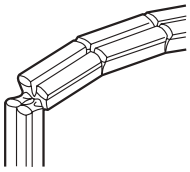

Оборудование

Упак.	Кат. №	
		Пенал для маркеров
1	0 379 91	Для 48 блоков маркеров (поставляется пустая)
		Захваты
		Для компоновки и укладки маркеров в держатель
10	0 379 90	Для держателя маркеров 30 мм
10	0 379 92	Для держателя маркеров 15 мм
10	0 379 89	Двойной захват для держателей 30 и 18 мм одновременной двойной маркировки Кат. 0 379 20
		Инструмент для извлечения маркеров
10	0 379 93	Для держателя 15 мм

Переносной чемоданчик для маркеров и инструмента

Упак.	Кат. №	
1	0 379 99	В комплект входят: • 1 пенал Кат. № 0 379 91 • 2 захвата Кат. № 0 379 90/92 • 1 инструмент для извлечения Кат. № 0 379 93 • 50 держателей маркеров Кат. № 0 379 36 • 50 держателей маркеров Кат. № 0 379 37 • 20 держателей маркеров Кат. № 0 379 38

Memocab™

система маркировки кабеля и клеммных блоков Viking 3

Упак. [1]	Кат. №	Маркеры шириной 2,3 мм	
		Международная кодировка цветов	
600	0 378 01	Фиолетовый	7
600	0 378 02	Оранжевый	3
600	0 378 03	Белый	9
600	0 378 04	Серый	8
600	0 378 05	Зеленый	5
600	0 378 06	Желтый	4
600	0 378 07	Коричневый	1
600	0 378 08	Голубой	6
600	0 378 09	Черный	0
600	0 378 10	Красный	2
		Цифры	
		Черная маркировка на белом фоне	
600	0 377 80	0	
600	0 377 81	1	
600	0 377 82	2	
600	0 377 83	3	
600	0 377 84	4	
600	0 377 85	5	
600	0 377 86	6	
600	0 377 87	7	
600	0 377 88	8	
600	0 377 89	9	
		Заглавные буквы	
		Черная маркировка на белом фоне	
240	0 378 26	A	
240	0 378 27	B	
240	0 378 28	C	
240	0 378 29	D	
240	0 378 30	E	
240	0 378 31	F	
240	0 378 32	G	
240	0 378 33	H	
240	0 378 34	I	
240	0 378 35	J	
240	0 378 36	K	
240	0 378 37	L	
240	0 378 38	M	
240	0 378 39	N	
240	0 378 40	O	
240	0 378 41	P	
240	0 378 42	Q	
240	0 378 43	R	
240	0 378 44	S	
240	0 378 45	T	
240	0 378 46	U	
240	0 378 47	V	
240	0 378 48	W	
240	0 378 49	X	
240	0 378 50	Y	
240	0 378 51	Z	
		Условные обозначения	
		Черная маркировка на белом фоне	
240	0 379 54	/	
240	0 379 55	•	
240	0 379 56	+	
240	0 379 57	—	
240	0 379 58	∿	
240	0 379 59	⎓	
240	0 379 60	⏚	

0 378 06

0 377 85

0 378 30

0 379 56

[1] В упаковке из 600 маркеров находится 25 блоков по 24 маркера
В упаковке из 240 маркеров находится 10 блоков по 24 маркера
[2] В упаковке из 800 маркеров находится 40 блоков по 20 маркера
В упаковке из 600 маркеров находится 30 блоков по 20 маркера
[3] Для установки держателей маркеров на кабель необходимы стяжки шириной не более 3,5 мм

Duplix™

система маркировки кабеля

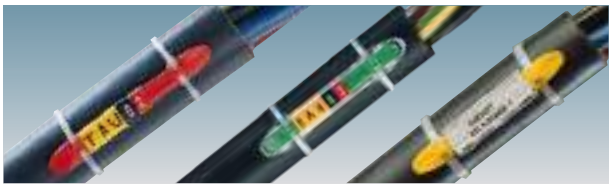

Упак.[2]	Кат. № 7 символов	Кат. № 14 символов	Держатели маркеров[3]
100	0 384 50	0 384 60	● черный
100	0 384 52	0 384 62	● красный
100	0 384 54	0 384 64	● желтый
100	0 384 55	0 384 65	● зеленый
100	0 384 56	0 384 66	● синий

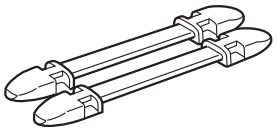

Упак.[2]	Кат. №	Маркеры
		Цифры: международная кодировка
800	0 384 00	0 Черный
800	0 384 01	1 Коричневый
800	0 384 02	2 Красный
800	0 384 03	3 Оранжевый
800	0 384 04	4 Желтый
800	0 384 05	5 Зеленый
800	0 384 06	6 Синий
800	0 384 07	7 Фиолетовый
800	0 384 08	8 Серый
800	0 384 09	9 Белый
		Буквы: черные на желтом фоне
600	0 384 10	A
600	0 384 11	B
600	0 384 12	C
600	0 384 13	D
600	0 384 14	E
600	0 384 15	F
600	0 384 16	G
600	0 384 17	H
600	0 384 18	I
600	0 384 19	J
600	0 384 20	K
600	0 384 21	L
600	0 384 22	M
600	0 384 23	N
600	0 384 24	O
600	0 384 25	P
600	0 384 26	Q
600	0 384 27	R
600	0 384 28	S
600	0 384 29	T
600	0 384 30	U
600	0 384 31	V
600	0 384 32	W
600	0 384 33	X
600	0 384 34	Y
600	0 384 35	Z
		Условные обозначения: черные на желтом фоне
600	0 384 40	/
600	0 384 41	.
600	0 384 42	+
600	0 384 43	
600	0 384 44	∿
600	0 384 45	⎓
600	0 384 46	⏚
600	0 384 99	Цвет белый
1	0 384 96	Набор 100 цифр от 0 до 9

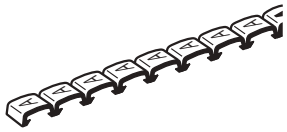

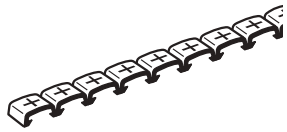

Упак.[2]	Кат. №	Аксессуары
100	0 384 97	**Защитная крышка от УФ излучения** Устанавливается защёлкиванием на держателях маркеров 7 символов Не подходит для держателей маркеров 14 символов
100	0 384 98	**Держатель бумажной этикетки** Устанавливаются защёлкиванием на держателях маркеров 7 символов Для держателей маркеров 14 символов возможно применение двух Кат. № 0 384 98 на одном держателе. Подходят любые бумажные или ламинированные этикетки 9 мм Возможна установка на фиксаторы клеммников Кат. 0 375 13 (стр. 508)
1	0 382 00	**Чемоданчик инструментальный** Для систем маркировки Duplix, CAB 3, наконечников Starfix Поставляется пустым со съемной полочкой для маркеров и держателей

Colson™ монтажные хомуты

0 319 16

0 319 96

Упак.	Кат. №	Стойкие к ультрафиолетовым лучам (УФ) монтажные хомуты Соответствуют EN 50146 Не содержат галогенов.	Ширина (мм)	Длина (мм)	Макс. ∅ охвата (мм)	Мин. ∅ охвата (мм)	Вес (гр)
100/1 000	0 319 10		9	123	22	4	2.2
100/1 000	0 319 13		9	185	42	10	3.2
100/1 000	0 319 16		9	262	62	26	4.7
100/1 000	0 319 19		9	357	92	26	6.9
100/500	0 319 20		9	498	140	74	12.7
100	0 319 21		9	750	220	74	16.9
100	0 319 22		6	119	25	4	1.6
100/1 000	0 319 25		6	180	45	10	2
		Монтажный комплект Состав :					
100	0 319 47	Хомуты Кат. № 0 319 13 + дюбели Кат. № 0 319 58					
		Монтажный инструмент Colson™					
1/10	0 319 96	Для затяжки и обрезки хомутов Colson™ и Col 6					
		Монтажные хомуты					
		Для промышленных предприятий Монтаж инструментом Spit Pulsa					
50	0 319 63	Для труб ∅ 16 - 25					
50	0 319 64	Для труб ∅ 25 - 40					
		Для жилых зданий					
100	0 319 02	Для труб IRL 16 - 32 или кабелей диам. 15 - 30 мм²					

Высокое качество хомутов Colson™

Типы испытаний
- Входной контроль исходных материалов.
- Выходной контроль на поточной линии и в лаборатории (см. результаты испытаний на прочность).
- Проверка упаковки на поточной линии.

Стойкость к химическим реактивам

- Являются стойкими к нефти, маслам, нефтепродуктам, солевому туману
- Низкая стойкость к хлоросодержащим растворителям

Влагостойкость

Поглощение влаги: H 1 %

Низкие температуры

- Работа: – 40 °C
- Монтаж: – 30 °C

Солнечный свет

Максимальные температуры эксплуатации:
- 85 °C в пиковом режиме
- 120 °C выдерживают (1 000 часов при 100 °C)
- защищены от УФ

Характеристики хомутов Colson™

Кислородный индекс: ASTM D 2863-76, 22.5 %
Разъедаемость газами: UTE C 20-453 oct. 76, < 5 %
Самозатухающий материал: UL 94 HB

Маркировка хомутов Colson™

Каждый хомут Colson маркируется производителем (метод производства, время производства). Legrand подчеркивает, что хомуты выпускаются под строгим контролем качества и заказчик всегда может быть уверен в высоком качестве хомутов Colson™

Прочность на разрыв (по EN 50146)

Условия испытаний
- Температура 23 °C
- Относительная влажность воздуха 50 %
- Скорость нарастания усилия 25.4 мм/мин

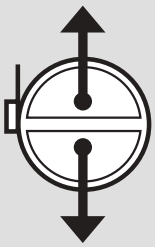

Предел прочности на разрыв

Кат. №	Макс. усилие фиксатора (daN)	Прочность на разрыв	
		Диам. при испытании (мм) по условиям EN 50146	Мин. предел прочности (daN)
0 319 10	4	20	36
0 319 13	4	20	36
0 319 16	5	26	53
0 319 19	5	26	53
0 319 20	5.5	74	53
0 319 21	5.5	74	53
0 319 22	4	20	22
0 319 25	4	20	22

Colring™ кабельные хомуты

0 320 42 блистерная упаковка

0 320 61/14/31/19/20/49

Under Writers Laboratories Listed (Etats-Unis)

LLOYD'S REGISTER OF SHIPPING

0 318 04

0 318 24

Для фиксации группы электрических кабелей
Неразблокируемые хомуты с внутренними зубцами
Соответствуют EN 62275 type 1

Бесцветные кабельные хомуты

Блистерная упаковка, 100 шт.

Упак.	Кат. №	Ширина, мм	Длина, мм	Ø охвата петли, мм Макс.	Ø охвата петли, мм Мин.
100/1000	0 320 30	2.4	95	18	1.6
100/1000	0 320 31	2.4	140	33	1.6
100/1000	0 320 32	2.4	180	46	1.6
100/1000	0 320 37	3.5	140	33	1.6
100/1000	0 320 38	3.5	180	46	1.6
100/2000	0 320 39	3.5	280	77	1.6
100/2000	0 320 40	3.5	360	102	1.6
100/1000	0 320 42	4.6	180	46	1.6
100/2000	0 320 43	4.6	280	77	1.6
100/2000	0 320 44	4.6	360	102	1.6
100/1000	0 320 47[3]	7.6	180	42	4.8
100	0 320 49[3]	7.6	360	98	4.8
100	0 320 50[3]	7.6	720	218	4.8
100/1000	0 320 45[2]	7.6	550	166	4.8
100/1000	0 320 46[2]	9	760	218	14
100/500	0 320 48[2]	9	810	246	14
50/500	0 320 51[2]	12.6	1030	317	20

Упаковка: пакет, 100 шт.

Кроме Кат. № 0 318 38 - 50 шт.

Упак.	Кат. №	Ширина, мм	Длина, мм	Ø охвата петли, мм Макс.	Ø охвата петли, мм Мин.
100	0 318 20	2.4	95	18	1.6
100	0 318 21	2.4	140	33	1.6
100	0 318 22	2.4	180	46	1.6
100	0 318 23	3.5	140	33	1.6
100	0 318 24	3.5	180	46	1.6
100	0 318 25	3.5	280	77	1.6
100	0 318 26	3.5	360	102	1.6
100	0 318 27	4.6	180	46	1.6
100	0 318 28	4.6	280	77	1.6
100	0 318 29	4.6	360	102	1.6
100	0 318 33	4.6	430	125	1.6
100	0 318 30	7.6	180	42	4.8
100	0 318 34	7.6	290	78	4.8
100	0 318 31	7.6	360	98	4.8
100	0 318 35	7.6	550	166	4.8
100	0 318 32[1]	7.6	720	218	4.8
100	0 318 36	9	710	218	14
100	0 318 37	9	810	246	14
100	0 318 38	12.6	1030	317	20

Упаковка: пакет, 100 шт.

С внешними зубцами
Ограниченная маркировка кабелей

Упак.	Кат. №	Ширина, мм	Длина, мм	Ø охвата петли, мм Макс.	Ø охвата петли, мм Мин.
100	0 320 52[1]	2.4	105	22	1.6
100	0 320 54[1]	3.5	140	33	1.6
100	0 320 55	4.6	180	46	1.6
100	0 320 57	4.6	360	102	1.6
100	0 320 58	7.6	360	98	4.8

Монтажные хомуты для маркировки кабеля

Упаковка: пакет, 100 шт.

Упак.	Кат. №	Ширина, мм	Длина, мм	Ø охвата петли, мм Макс.	Ø охвата петли, мм Мин.
100/3000	0 320 61[1]	2.4	95	18	4
100/2500	0 320 63[1]	4.6	180	46	9.5

Чёрные кабельные хомуты

Устойчивы к высоким температурам
Стойкие к ультрафиолетовым лучам (УФ)

Блистерная упаковка, 100 шт.
Кроме Кат. №№ 0 320 25 - 0 320 29:
В пакете: Кат. № 0 320 28 - 50 шт.

Упак.	Кат. №	Ширина, мм	Длина, мм	Ø охвата петли Макс.	Ø охвата петли Мин.
100	0 320 12	2.4	95	18	1.6
100	0 320 13	2.4	140	33	1.6
100	0 320 14	2.4	180	46	1.6
100	0 320 15	3.5	140	33	1.6
100	0 320 18	3.5	180	46	1.6
100	0 320 19	3.5	280	77	1.6
100	0 320 20	3.5	360	102	1.6
100	0 320 22	4.6	180	46	1.6
100	0 320 23	4.6	280	77	1.6
100	0 320 24	4.6	360	102	1.6
100	0 320 29[3]	7.6	360	98	4.8
100	0 320 25[2]	7.6	550	166	4.8
100	0 320 26[2]	9	760	218	14
100	0 320 27[2]	9	810	246	14
100	0 320 28[2]	12.6	1030	317	20

Упаковка: пакет, 100 шт.

Кроме Кат. № 0 318 18 - 50 шт.

Упак.	Кат. №	Ширина, мм	Длина, мм	Ø охвата петли Макс.	Ø охвата петли Мин.
100	0 318 00	2.4	95	18	1.6
100	0 318 01	2.4	140	33	1.6
100	0 318 02	2.4	180	46	1.6
100	0 318 03	3.5	140	33	1.6
100	0 318 04	3.5	180	46	1.6
100	0 318 05	3.5	280	77	1.6
100	0 318 06	3.5	360	102	1.6
100	0 318 07	4.6	180	46	1.6
100	0 318 08	4.6	280	77	1.6
100	0 318 09	4.6	360	102	1.6
100	0 318 13	4.6	430	125	1.6
100	0 318 10	7.6	180	42	4.8
100	0 318 14	7.6	290	78	4.8
100	0 318 11	7.6	360	98	4.8
100	0 318 15	7.6	550	166	4.8
100	0 318 12[1]	7.6	720	218	4.8
100	0 318 16	9	710	218	14
100	0 318 17	9	810	246	14
100	0 318 18	12.6	1030	317	20

1: Хомуты уложены одинаково
2: Упаковка: пакет по 100 шт.
3: Хомуты уложены одинаково, упаковка: пакет по 100 шт.

Colring™ аксессуары, инструмент Colring™ P46

0 320 88

0 395 98

Упак.	Кат. №	Аксессуары
		Самоклеющиеся площадки Для хомутов шириной до 4.6 мм макс.
100/2 000	0 320 65	Безцветные
100	0 320 67	Черные

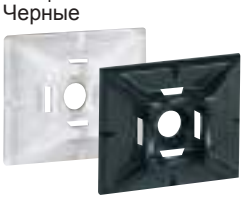

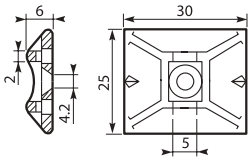

		Базы для монтажа на винтах
1 000	0 320 70	Для хомутов шириной 4.6 мм макс. Для винтов ∅ 4 мм

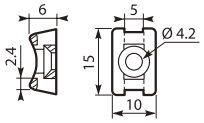

		Для любых хомутов
100	0 320 72	Винты ∅ 5 мм

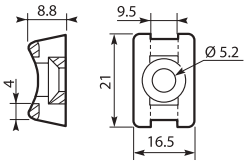

		Монтажное основание
1 000	0 320 76	Для хомутов шириной 4.6 мм макс. Для металлических пластин толщиной 0.5 - 3 мм. Диаметр отверстия 6 - 6.35 мм

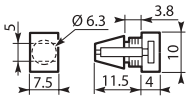

		Пластина для маркировки 40 x 22 мм
100	0 320 85	Для хомутов шириной 4.6 мм макс. Для маркировки используйте фломастер Кат. № 0 395 98

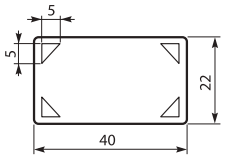

		Инструмент Colring™ P46 Для затяжки хомутов Colring™ макс. ширина 4.6 мм Автоматическое обрезания хомутов после затяжки
1	0 320 88	P 46 для кабелей толщиной 4.6 мм макс.
10	0 395 98	Фломастер Цвет черный

Colring™ монтажные хомуты

Colring™ без защиты от УФ

Материал: полиамид 6/6
Температура:
- рабочая:
  - постоянная: 20 000 ч: 85 °C
  - долговременная: 1 000 ч: 100 °C
  - макс. допустимая: 130 °C
- Низкие температуры:
  - рабочая: – 40 °C
  - монтаж: – 10 °C

Стойкость у УФ: без защиты
Материал: ASTM D 4066 82 Класс 1
Кислородный индекс: 28.5 % (ASTM D-2863)

Colring™ высокотемпературные и с защитой от УФ

Материал: черный полиамид 6/6
Температура:
- рабочая:
  - постоянная: 20 000 ч: 105 °C
  - долговременная: 1 000 ч: 120 °C
  - макс. допустимая: 150 °C
- низкие температуры:
  - рабочая: – 40 °C
  - монтаж: 0 °C

Стойкость к УФ: защищены
Материал: ASTM D-4066-82, Класс 2
Кислородный индекс: 26 % (ASTM D-2863)

Общие характеристики

Удержание влаги : 1.2 %
Дымостойкость < 5 % (UTE C 20-453 Oct. 76)
Одобрено UL 1565 No E73369 и MIL-S-3 367
Материал не содержит галогенов
Огнестойкость: UL 94 V2

Стойкость к агрессивным веществам:
- высокая стойкость к соединениям на основе: нефти, масел, нефтепродуктов, хлоркаучука
- ограниченная стойкость к сульфонатам
- отсутствует стойкость к фенолам

Монтажные хомуты Полиаид 6/6		Макс. усилие замка	Предел прочности на разрыв Согласно UL 1565	
Черные Высокотемперат. гарантируемая Защита от УФ	Безцветные Без защиты от УФ	(daN)	Испыт. ∅ (мм)	Мин. прочн. (daN)
0 320 12	**0 320 30**	0,5	18	8,0
	0 320 31(1)	0,5	20	8,0
	0 320 32(1)	0,5	20	8,0
0 320 15	**0 320 37**	0,5	20	13,0
	0 320 38(1)	0,5	20	13,0
	0 320 39(1)	0,5	20	13,0
	0 320 40(1)	0,5	20	13,0
0 320 22	**0 320 42**	0,5	20	22,0
	0 320 43	0,5	20	22,0
0 320 24	**0 320 44**	0,5	20	22,0
0 320 29	**0 320 47**(1)	1	20	53,0
	0 320 49	1	20	53,0
	0 320 50(1)	1	20	53,0
	0 320 61	0,5	20	8,0
	0 320 63	0,5	20	22,0
	0 320 52	0,45	20	8,0
	0 320 54	0,6	20	13,0
	0 320 55	0,9	20	22,0
	0 320 57	0,9	20	22,0
	0 320 58	1,5	20	53,0

Габариты

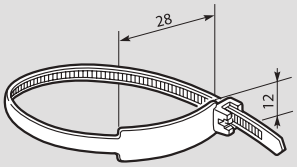

0 320 63

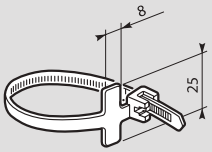

0 320 61

Кабель-каналы Lina 25™

исключительные технологии

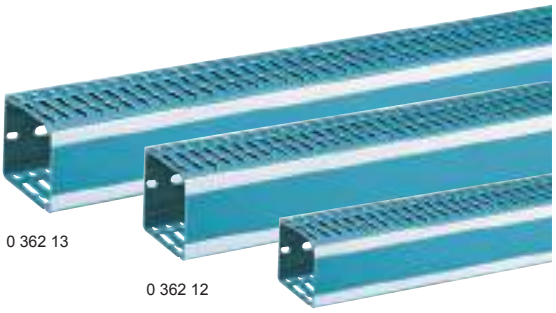

0 362 13

0 362 12

0 362 01

0 367 10

6 361 78

Упак.[1]	Кат. №	Кабель-каналы Lina 25™
		Изготовлены из ПВХ 2525 синего цвета Имеют перфорацию на боковых стенках с шагом 12,5 мм Длина 2 м Ширина x глубина (A и B) (мм)
60	0 362 00	25 x 25
56	0 362 05	40 x 25
56	0 362 01	25 x 40
56	0 362 06	40 x 40
40	0 362 11	60 x 40
56	0 362 02	25 x 60
48	0 362 07	40 x 60
40	0 362 12	60 x 60
32	0 362 16	80 x 60
40	0 362 08	40 x 80
32	0 362 13	60 x 80
24	0 362 17	80 x 80
16	0 362 25	120 x 80
		Аксессуары для Lina 25 и Transcab
		Материал: ABS Позволяют осуществлять маркировку канала
50	0 367 02	Держатель этикеток с шагом 6/6,5 Защелкивается на зубьях кабель-канала Предназначен для самоклеющихся этикеток
36[1]	0 370 10	Лента – удлинитель Длина 2 м Позволяет объединить 2 держателя этикеток для маркировки на большую длину
1	0 367 10	Инструмент режущий 6/6.5 для Lina 25 и Transcab
		Рукав монтажный
25	6 361 77	∅ 6 мм
25	6 361 78	∅ 12 мм
25	6 361 83	∅ 22 мм
25	6 361 79	огнестойкий ∅ 12 мм

Аксессуары Linafix

исключительные технологии

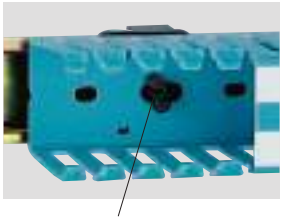

Linafix 0 366 40

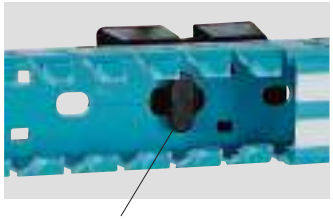

Linafix 0 366 41

Linafix 0 366 42

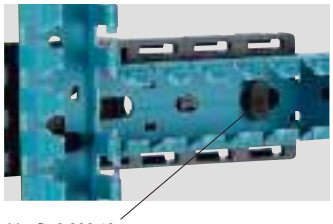

Linafix 0 366 43

Упак.	Кат. №	Linafix: аксессуары для крепления кабель-каналов Lina 25™
		Материал: полиамид 6/6 Позволяет закрепить кабель-каналы на любых основаниях сдвигом
20	0 367 00	**На рейке-шасси** Обеспечивает вертикальное крепление
100	0 366 40	**На траверсах ⊏, ⊔ глубиной 15 мм** Крепление поворотом на 1/4 оборота
20	0 366 41	**На перфорированных пластинах Lina 25** Крепление сдвигом
20	0 366 42	**На дверях под Osmoz™** Крепление сдвигом Адаптированы для установки устройств управления и сигнализации Osmoz (∅ 22)
10	0 366 43	**На профильных направляющих Lina 25** Фиксация позволяет выравнивать пластину с перфорацией на дне кабель-канала Позволяет зафиксировать кабель-канал вертикально и горизонтально (возможно усиление рейкой ⊔ глубиной 15 мм)
100	0 366 46	**На сплошных пластинах** Пластиковые фиксаторы длиной 12 мм, для пластин до 30/10[e], ∅ сверления от 5,5 до 6 мм
50	0 367 01	**Удержание кабеля** Хомут для удержания кабеля в перфорированном кабель-канале во время монтажа

[1] Количество метров в упаковке

6 361 25

6 361 17

Перфорированные боковые стенки (с шагом 12,5 мм, расстояние между пальцами 6 мм)
Допускается проход кабелей до 6 мм без удаления пальцев
Два ребра жесткости на стенке кабель-каналов, насечки на зубьях и основании
Длина кабель-каналов 2 м
Соответствуют EN 500 82 в части 2 и 3
Цвет 7030 серый
Сертификат пожарной безопасности

Пластиковые кабель-каналы (крышка + основание)

Упак.	Кат. № Серый RAL 7030	Ширина x глубина (A и B) (мм)	Емкость (мм²)
32	6 360 95	15 x 25	264
60	6 361 00	25 x 25	391
56	6 361 05	40 x 25	692
40	6 360 96	15 x 40	455
56	6 361 01	25 x 40	720
48	6 361 06	40 x 40	1 245
32	6 361 11	60 x 40	1 932
24	6 361 15	80 x 40	2 647
24	6 361 19	100 x 40	3 363
56	6 361 02	25 x 60	1 159
48	6 361 07	40 x 60	2 007
32	6 361 12	60 x 60	3 115
24	6 361 16	80 x 60	4 200
24	6 361 20	100 x 60	5 307
16	6 361 24	120 x 60	6 403
40	6 361 03	25 x 80	1 600
40	6 361 08	40 x 80	2 717
32	6 361 13	60 x 80	4 216
24	6 361 17	80 x 80	5 715
16	6 361 21	100 x 80	7 215
16	6 361 25	120 x 80	8 729
24	6 361 09	40 x 100	3 354
24	6 361 14	60 x 100	5 216
20	6 361 18	80 x 100	7 078
16	6 361 22	100 x 100	8 960
12	6 361 23	150 x 100	13 683

Гибкий кабелепровод

Полиэстер черного цвета
Поставляется в барабане, длина 50 м с указателем за 3 м до конца рулона

			Предельные диаметры
1	0 366 38	∅ 15 мм	от 10 до 30 мм
1	0 366 39	∅ 35 мм	от 20 до 60 мм

Фломастер черного цвета

10	0 395 98	Несмываемый, для маркировки

Размеры

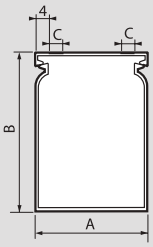

Кат. №	A (мм)	B (мм)	C (мм)	D (мм)
0 362 00 / 3 829 290	25	25	6	10.1
0 362 01 / 3 829 291	25	40	5	12.6
0 362 02 / 3 829 292	25	60	6	16.1
0 362 05 / 3 829 295	40	25	10	10.1
0 362 06 / 3 829 296	40	40	10	12.6
0 362 07 / 3 829 297	40	60	10	16.1
0 362 08 / 3 829 298	40	80	10	18.6
0 362 11 / 0 636 111	60	60	10	16.1
0 362 12 / 0 636 112	60	60	10	16.1
0 362 13 / 0 636 113	60	80	10	18.6
0 362 16 / 0 636 116	80	60	10	16.1
0 362 17 / 0 636 117	80	80	10	18.6
0 362 25 / 3 829 975	120	80	10	18.6

Ширина от 25 до 120 мм

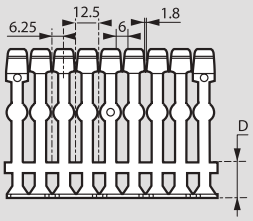

Ширина от 80 до 120 мм

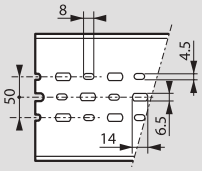

Ширина от 25 до 60 мм

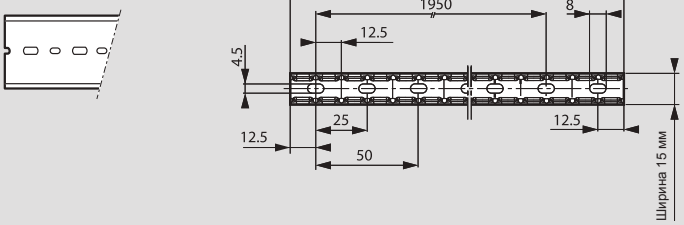

Расчет полезного сечения кабель-канала

Данная диаграмма приведена для кабеля H 05 V – K и H 07 V – K с коэффициентом использования объема 0,75

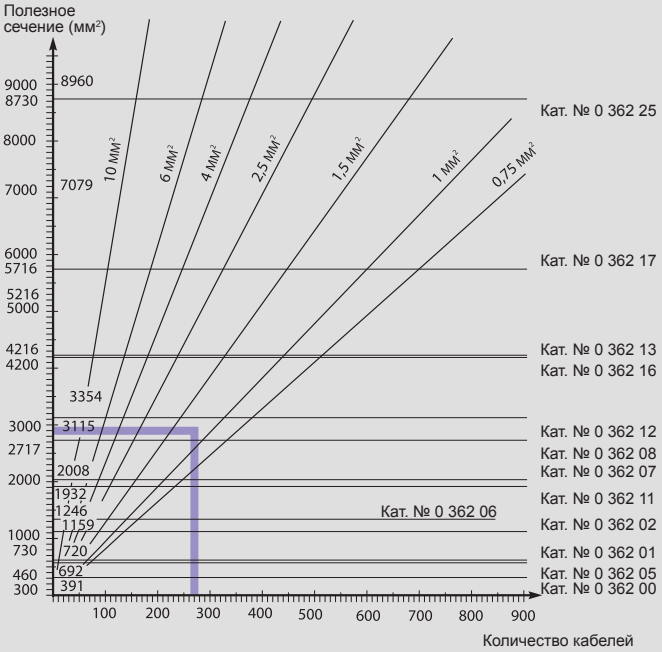

Пример:

Допустим, что 150 кабелей сечением 0,75 мм² составляют в общем 1 230 мм²

и 120 кабелей сечением 1,5 мм² составляют 1 700 мм², т.е. в сумме 2 930 мм²

В этом случае следует выбрать кабель-канал Кат. № 0 362 12 – 60 x 60 для сечения 3115 мм²

(1) Количество метров в упаковке

Надежная защита кабельных сетей от внешних воздействий

ВСЕГДА гарантированная защита

RTA – это разработанная компанией Legrand система из труб, фитингов и других аксессуаров, предназначенных для защиты кабелей и мест их соединений в силовых и сигнальных цепях.
Система RTA – это гарантированная защита кабелей от:

- Сжатия и скручивания,
- Ударов и изгибания,
- Толчков, растяжения и вибраций,
- Искр и огня,
- Химически активных веществ и препаратов,
- Проникновения твердых тел и жидкостей,
- Попадания опилок и пыли,
- Электромагнитных полей,
- УФ лучей и атмосферных воздействий.

Широкая номенклатура труб RTA

В номенклатуру труб RTA входят:
системы **гибких** и **жёстких** труб, которые подразделяются на различные серии в зависимости от исходного материала, механических и температурных свойств и областей применения.

СИСТЕМЫ ГИБКИХ ТРУБ					ЖЕСТКИЕ ТРУБЫ
ПЛАСТИКОВЫЕ			КОМПОЗИТНЫЕ	ОЦИНКОВАННАЯ И НЕРЖАВЕЮЩАЯ СТАЛЬ	ОЦИНКОВАННАЯ И НЕРЖАВЕЮЩАЯ СТАЛЬ
ПВХ	Полиамид	Полиэстер	Металлопластик		

За подробной информацией по трубам RTA
обращайтесь в представительство Legrand в Вашем регионе

Гибкие трубы RTA из полиамида SFP

с муфтами и разветвителями

	СТАНДАРТНЫЕ		РОБОТОТЕХНИЧЕСКИЕ		TR		
	Гофрированные трубы		Гофрированные трубы		Гофрированные трубы в стальной оплётке		Защитные кольца
Ø номинальный (мм)	Ø наружный (мм)	Кат. №	Ø наружный (мм)	Кат. №	Ø наружный[1] (мм)	Кат. №	Кат. №
	РЕЗЬБА ISO						
7	10	0 637 01	10	0 637 21	-	-	-
8	12	0 637 02	12	0 637 22	12 / 14,5	6 664 39	6 669 46
12	16	0 637 03	16	0 637 23	16 / 18,5	6 664 41	6 669 48
15	20	0 637 04	20	0 637 24	20 / 22,5	6 664 42	6 669 49
19	25	0 637 05	25	0 637 25	25 / 27,5	6 664 44	6 669 51
25	32	0 637 06	32	0 637 26	32 / 34,5	6 664 46	6 669 53
33	40	0 637 07	40	0 637 27	40 / 44,5	6 664 48	6 669 55
42	50	0 637 08	50	0 637 28	50 / 52,5	6 664 50	6 669 57
	РЕЗЬБА PG						
7	10	0 637 01	10	0 637 21	-	-	-
8	12	0 637 02	12	0 637 22	12 / 14,5	6 664 39	6 669 46
12	16	0 637 03	16	0 637 23	16 / 18,5	6 664 41	6 669 48
15	20	0 637 04	20	0 637 24	20 / 22,5	6 664 42	6 669 49
19	25	0 637 05	25	0 637 25	25 / 27,5	6 664 44	6 669 51
25	32	0 637 06	32	0 637 26	32 / 34,5	6 664 46	6 669 53
33	40	0 637 07	40	0 637 27	40 / 44,5	6 664 48	6 669 55
42	50	0 637 08	50	0 637 28	50 / 52,5	6 664 50	6 669 57

[1] Внешний диаметр внутренней трубы из полиамида / внешний диаметр с оплеткой
[2] Вводы / выводы
[3] Только для труб СТАНДАРТНЫЕ PA 6.6 и РОБОТОТЕХНИЧЕСКИЕ PA 12

Гибкие трубы RTA из полиамида SFP

с муфтами и разветвителями

	МУФТЫ			РАЗВЕТВИТЕЛИ		АКСЕССУАРЫ		ГАЙКИ
		Прямые муфты штуцерного типа «труба-коробка»	Угловые муфты 90° штуцерного типа «труба-коробка»	Вводные цоколи 90° штуцерного типа		«труба-2 трубы меньшего диаметра»	Уплотнители IP 68	Стыкуемые держатели[3]	Полиамид
Резьба	Кат. №	Кат. №	Кат. №	Для труб Ø наружный[2] (мм)	Кат. №	Кат. №	Кат. №	Кат. №
РЕЗЬБА ISO								
ISO 12	6 664 68	6 665 65	-	-	-	6 669 59	6 669 81	3 866 71
ISO 16	6 664 70	6 665 66	-	12 / 10 - 10	6 669 38	6 669 60	6 669 82	3 866 72
ISO 16	6 664 73	6 665 68	-	16 / 12 - 12	6 669 39	6 669 62	6 669 84	3 866 72
ISO 20	6 664 74	6 665 69	-	16 / 12 - 12	6 669 39	6 669 62	6 669 84	3 866 73
ISO 20	6 664 75	6 665 70	-	20 / 12 - 12	6 669 40	6 669 63	6 669 85	3 866 73
ISO 25	6 664 76	6 665 71	-	20 / 16 - 16	6 669 41	6 669 63	6 669 85	3 866 74
ISO 25	6 664 79	6 665 73	-	25 / 20 - 20	6 669 42	6 669 65	6 669 87	3 866 74
ISO 32	6 664 82	6 665 75	-	-	-	6 669 67	6 669 89	3 866 75
ISO 40	6 664 85	-	6 668 80	-	-	6 669 69	6 669 91	3 866 76
ISO 50	6 664 88	-	6 668 82	-	-	6 669 71	6 669 93	3 866 77
РЕЗЬБА PG								
PG 7	6 665 14	6 665 77	-	-	-	6 669 59	6 669 81	3 866 61
PG 9	6 665 15	-	-	-	-	6 669 59	6 669 81	3 866 62
PG 7	6 665 18	6 665 78	-	12 / 10 - 10	6 669 38	6 669 60	6 669 82	3 866 61
PG 9	6 665 19	6 665 79	-	12 / 10 - 10	6 669 38	6 669 60	6 669 82	3 866 62
PG 11	6 665 20	-	-	12 / 10 - 10	6 669 38	6 669 60	6 669 82	3 866 63
PG 11	6 665 27	6 665 82	-	16 / 12 - 12	6 669 39	6 669 62	6 669 84	3 866 63
PG 13,5	6 665 28	6 665 83	-	16 / 12 - 12	6 669 39	6 669 62	6 669 84	3 866 64
PG 13,5	6 665 30	6 665 84	-	20 / 12 - 12	6 669 40	6 669 63	6 669 85	3 866 64
PG 16	6 665 31	6 665 85	-	20 / 16 - 16	6 669 41	6 669 63	6 669 85	3 866 65
PG 16	6 665 35	6 665 88	-	25 / 20 - 20	6 669 42	6 669 65	6 669 87	3 866 65
PG 21	6 665 36	6 665 89	-	25 / 20 - 20	6 669 42	6 669 65	6 669 87	3 866 66
PG 29	6 665 39	6 665 91	-	-	-	6 669 67	6 669 89	3 866 67
PG 36	6 665 42	-	6 668 80	-	-	6 669 69	6 669 91	3 866 68
PG 42	6 665 45	-	6 668 82	-	-	6 669 71	6 669 93	3 866 69
PG 48	6 665 46	-	6 668 82	-	-	6 669 71	6 669 93	3 866 70

Гибкие трубы RTA из полиамида SFP

с муфтами и разветвителями

0 637 05

0 637 24

6 664 42

6 669 48

Технические характеристики **стр. 530**

Защищают электрические кабели с изоляцией в условиях, где необходима повышенная гибкость. Обладают высокой ударопрочностью, устойчивы к воздействию химических веществ, низких и высоких температур. Соответствуют стандарту EN 50086-1
IP 66 без уплотнителя , IP 68 с герметичным уплотнителем
Изготовлены из полиамида, не содержат галогены

Стандартные

Гофрированные трубы из полиамида PA 6.6
Цвет черный. Имеют широкий спектр применения как стандартное решение в большинстве механизмов и электрических установок, где требуется дополнительная защита кабелей и проводов

Упак.	Кат. №	Ø (мм) внутренний	Ø (мм) наружный
50[1]	0 637 01	7	10
50[1]	0 637 02	8	12
50[1]	0 637 03	12	16
50[1]	0 637 04	15	20
50[1]	0 637 05	19	25
25[1]	0 637 06	25	32
25[1]	0 637 07	33	40
25[1]	0 637 08	42	50

Роботехнические

Гофрированные трубы из высокоэластичного полиамида PA 12. Обладают повышенной гибкостью и стойкость к динамическим воздействиям (постоянное движение, изгибание, растяжение, скручивание). Применяются в механизмах находяшихся постоянно в движении, даже при низкой температуре

Упак.	Кат. №	Ø (мм) внутренний	Ø (мм) наружный
50[1]	0 637 21	7	10
50[1]	0 637 22	8	12
50[1]	0 637 23	12	16
50[1]	0 637 24	15	20
50[1]	0 637 25	19	25
25[1]	0 637 26	25	32
25[1]	0 637 27	33	40
25[1]	0 637 28	42	50

TR

Гофрированные трубы из полиамида PA 6.6 в проволочной стальной оплетке. Подходят для тяжелых условий эксплуатации с риском возможного разбрызгивания раскаленных частиц (стружка от резки металла, дуговая сварка, брызги металла из доменных печей и т.д.), как дополнительная защита кабелей и проводов

Упак.	Кат. №	Ø (мм) внутренний	Ø (мм) наружный[2]
50[1]	6 664 39	8	12 / 14,5
50[1]	6 664 41	12	16 / 18,5
50[1]	6 664 42	15	20 / 22,5
50[1]	6 664 44	19	25 / 27,5
25[1]	6 664 46	25	32 / 34,5
25[1]	6 664 48	33	40 / 44,5
25[1]	6 664 50	42	50 / 52,5

Защитные кольца TR

Устанавливаются только на трубах TR с проволочной стальной оплёткой
Необходимы для монтажа труб TR с цоколями, муфтами и разветвителями из полиамида

Упак.	Кат. №	Ø наружный (мм) Труба с оплеткой
25	6 669 46	14,5
25	6 669 48	18,5
25	6 669 49	22,5
10	6 669 51	27,5
10	6 669 53	34,5
10	6 669 55	44,5
5	6 669 57	52,5

[1] Длина в метрах, в упаковке.
[2] Внешний диаметр внутренней трубы из полиамида / внешний диаметр с оплеткой.

Муфты «труба-коробка», разветвители, цоколи

6 664 76

6 665 71

6 668 82

6 669 38

Технические характеристики **стр. 531**

Для гибких труб из полиамида SFP

Прямые и угловые 90° муфты штуцерного типа

Упак.	Кат. № Прямые	Кат. № Угловые 90°	Ø наружный (мм) труба из полиамида	Резьба
25	6 664 68	6 665 65	10	ISO 12
25 | 15	6 664 70	6 665 66	12	ISO 16
15 | 10	6 664 73	6 665 68	16	ISO 16
15 | 10	6 664 74	6 665 69	16	ISO 20
10	6 664 75	6 665 70	20	ISO 20
10	6 664 76	6 665 71	20	ISO 25
10 | 5	6 664 79	6 665 73	25	ISO 25
5	6 664 82	6 665 75	32	ISO 32
5	6 664 85		40	ISO 40
1	6 664 88		50	ISO 50
25	6 665 14	6 665 77	10	PG 7
25	6 665 15		10	PG 9
25 | 15	6 665 18	6 665 78	12	PG 7
25 | 15	6 665 19	6 665 79	12	PG 9
25	6 665 20		12	PG 11
15 | 10	6 665 27	6 665 82	16	PG 11
15 | 10	6 665 28	6 665 83	16	PG 13,5
10	6 665 30	6 665 84	20	PG 13,5
10	6 665 31	6 665 85	20	PG 16
10 | 5	6 665 35	6 665 88	25	PG 16
10 | 5	6 665 36	6 665 89	25	PG 21
5	6 665 39	6 665 91	32	PG 29
5	6 665 42		40	PG 36
1	6 665 45		50	PG 42
1	6 665 46		50	PG 48

Вводные цоколи 90°

Предназначенны для ввода труб под углом 90° к плоской поверхности панелей. Монтаж на панели винтами (винты в комплект поставки не входят)

		Ø наружный (мм) труба из полиамида
1	6 668 80	40
1	6 668 82	50

Разветвители Y

Предназначены для разветвления трубы большего диаметра на две трубы меньшего диаметра. Фиксация на поверхности винтами (винты в комплект поставки не входят)

		Ø наружный (мм) труба из полиамида[1]
1	6 669 38	12 / 10 - 10
1	6 669 39	16 / 12 - 12
1	6 669 40	20 / 12 - 12
1	6 669 41	20 / 16 - 16
1	6 669 42	25 / 20 - 20

Аксессуары

для гибких труб из полиамида SFP

6 669 65

6 669 85

Пример совмещения цоколей

3 866 74

Технические характеристики **стр. 531**

Герметичные уплотнители IP 68

Устанавливаются на концах труб для получения герметичного соединения IP 68 с муфтами и разветвителями. Поставляются в пакете

Упак.	Кат. №	Ø наружный (мм) труба из полиамида
50	6 669 59	10
50	6 669 60	12
50	6 669 62	16
50	6 669 63	20
10	6 669 65	25
10	6 669 67	32
10	6 669 69	40
10	6 669 71	50

Монтажные цоколи быстрой фиксации

Аксессуар для крепления труб из полиамида SFP к корпусам оборудования и стенам. Фиксируются винтами к поверхностям (винты не поставляются в комплекте)
Труба на цоколе монтируется простым зажиманием её в цоколе и закрытием фиксирующей скобы Дополнительные хомуты и стяжки не нужны
Цоколи могут совмещатся между собой фиксаторами входящими в комплект поставки
Поставляются в пакете
PA 6.6 черного цвета

		Ø наружный (мм) труба из полиамида
25	6 669 81	10
25	6 669 82	12
25	6 669 84	16
10	6 669 85	20
10	6 669 87	25
10	6 669 89	32
5	6 669 91	40
5	6 669 93	50

Гайки

Шестигранные, с манжетой, позволяющей защитить поверхность при фиксации муфты с трубой на оборудовании. PA 6.6 армированный стекловолокном, чёрного цвета

		Резьба
50	3 866 71	ISO 12
50	3 866 72	ISO 16
50	3 866 73	ISO 20
50	3 866 74	ISO 25
25	3 866 75	ISO 32
25	3 866 76	ISO 40
25	3 866 77	ISO 50
50	3 866 61	PG 7
50	3 866 62	PG 9
50	3 866 63	PG 11
50	3 866 64	PG 13,5
50	3 866 65	PG 16
50	3 866 66	PG 21
25	3 866 67	PG 29
25	3 866 68	PG 36
25	3 866 69	PG 42
25	3 866 70	PG 48

[1] Вводы / выводы

Гибкие трубы RTA из полиамида SFP, муфты, разветвители и аксессуары

Характеристики

Труба из полиамида SFP		Стандартные	Робототехнические	TR
Материалы [1]		PA 6.6	PA 12	PA 6.6 +оцинкованная сталь
Соответствует EN 50086-1	Наруж. диам. <=12 мм	2223	1142	2443
	Наруж. диам. > 12 мм	2443	1452	
Прочность к сжатию		320 H	125 H	320 H
Ударостойкость	Наруж. диам. <=12 мм	IK 06(1 Дж)	IK 04 (0,5 Дж)	IK 08 (6 Дж)
	Наруж. диам. > 12 мм	IK 08 (6 Дж)	IK 08 (6 Дж)	
Диапазон рабочих температур[2]	Мин.	- 25 °C	- 45 °C	- 25 °C
	Макс.	+ 105°C	+ 90 °C	+ 105 °C
Герметичность соответствует CEI EN 60529		IP 66 / IP 68 (с уплотнителем)		
Способность к самозатуханию согласно EN 50086-1		Нераспространение горения		
Способность к самозатуханию[3] согласно CEI EN 60695-2-11		750 °C		
Устойчивость к основным химическим веществам	Бензин без свинца	•••	•••	•••
	Разбавленные промышленные детергенты	•••	•••	•••
	Дизельное топливо	•••	••	•••
	Смазочные масла	•••	•••	•••
	Разбавленные кислоты	•	•	-
	Разбавленные щелочные растворы	•••	•••	•••
	Растворители для очистки	•••	•••	•••

[1] Материал, не содержащий галогенов
[2] Миним. - 45 °C, максим. + 105 °C для муфт и разветвителей
[3] 850 °C для муфт и разветвителей

••• Очень хорошая
•• Хорошая
• Ограниченная

Радиус изгиба труб

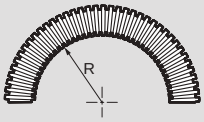

Кат. №	Ø внутр. (мм)	мин. R (мм)[1]		
		Стандарт.	Робототех.	TR
0 637 01/21	7	18	16	-
0 637 02/22/32	8	20	18	23
0 637 03/23/33	12	25	22	25
0 637 04/24/34	15	30	27	30
0 637 05/25/35	19	40	36	40
0 637 06/26/36	25	50	45	55
0 637 07/27/37	33	60	54	70
0 637 08/28/38	42	70	63	110

[1] Ориентировочные показатели

Габариты

Прямые муфты штуцерного типа «труба-коробка»

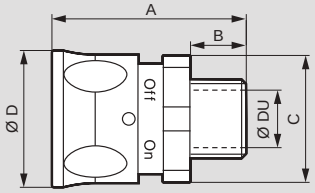

ISO

Кат. №	Резьба	Габариты (мм)				
		Ø DU	A	B	C (в разрезе)	Ø D
6 664 68	ISO 12	7	41,5	10	22	24
6 664 70	ISO 16	9	41,5	10	24	26
6 664 73	ISO 16	11	46	12	28	30,5
6 664 74	ISO 20	12,5	46	12	28	30,5
6 664 75	ISO 20	14,5	49	14	32	34,5
6 664 76	ISO 25	15,5	49	14	32	34,5
6 664 79	ISO 25	19	52	14	38	39,5
6 664 82	ISO 32	26	56	14	45	47
6 664 85	ISO 40	33,4	59	14	54	55
6 664 88	ISO 50	42,8	66	16	64	65

PG

Кат. №	Резьба	Габариты (мм)				
		Ø DU	A	B	C (в разрезе)	Ø D
6 665 14	PG 7	7	41,5	10	22	24
6 665 15	PG 9	7	41,5	10	22	24
6 665 18	PG 7	8	41,5	10	24	26
6 665 19	PG 9	9	41,5	10	24	26
6 665 20	PG 11	9	41,5	10	24	26
6 665 27	PG 11	12,5	46	12	28	30,5
6 665 28	PG 13,5	12,5	46	12	28	30,5
6 665 30	PG 13,5	15,5	49	14	32	34,5
6 665 31	PG 16	15,5	49	14	32	34,5
6 665 35	PG 16	17,5	52	14	38	39,5
6 665 36	PG 21	19	52	14	38	39,5
6 665 39	PG 29	26	56	14	45	47
6 665 42	PG 36	33,4	59	14	54	55
6 665 45	PG 42	42,8	66	16	64	65
6 665 46	PG 48	42,8	66	16	64	65

Угловые муфты «труба-коробка» 90° штуцерного типа

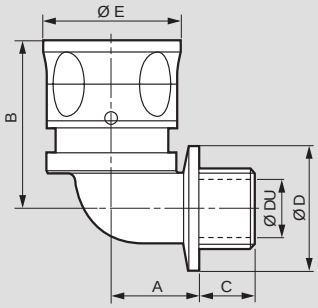

РЕЗЬБА ISO

Кат. №	Резьба	Габариты (мм)					
		Ø DU	A	B	C	Ø D	Ø E
6 665 65	ISO 12	7	16	33,5	10	17,5	24
6 665 66	ISO 16	8,2	17	34	10	21	26
6 665 68	ISO 16	10,4	19,5	39,5	12	26	30,5
6 665 69	ISO 20	10,4	19,5	39,5	12	26	30,5
6 665 70	ISO 20	13,8	22	41,5	14	31	34,5
6 665 71	ISO 25	13,8	22	41,5	14	31	34,5
6 665 73	ISO 25	16,9	25	48	14	34	39,5
6 665 75	ISO 32	25,3	28,5	58,5	14	43	47

РЕЗЬБА PG

Кат. №	Резьба	Габариты (мм)					
		Ø DU	A	B	C	Ø D	Ø E
6 665 77	PG 7	7	16	33,5	10	17,5	24
6 665 78	PG 7	8,2	17	34	10	21	26
6 665 79	PG 9	8,2	17	34	10	21	26
6 665 82	PG 11	10,4	19,5	39,5	12	26	30,5
6 665 83	PG 13,5	10,4	19,5	39,5	12	26	30,5
6 665 84	PG 13,5	13,8	22	41,5	14	31	34,5
6 665 85	PG 16	13,8	22	41,5	14	31	34,5
6 665 88	PG 16	16,9	25	48	14	34	39,5
6 665 89	PG 21	16,9	25	48	14	34	39,5
6 665 91	PG 29	25,3	28,5	58,5	14	43	47

Вводные цоколи 90°

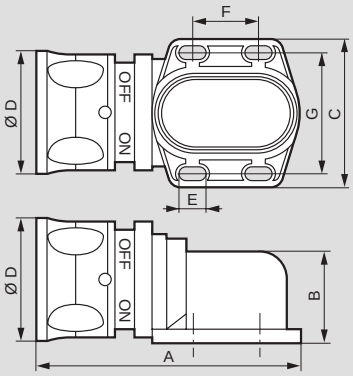

Кат. №	Габариты (мм)						
	A	B	C	Ø D	E	F	G
6 668 80	130	60	89	47	13	43	75
6 668 82	155	60	89	55	13	43	75

Гибкие трубы RTA из полиамида SFP, муфты, разветвители и аксессуары

Разветвители (тройники)

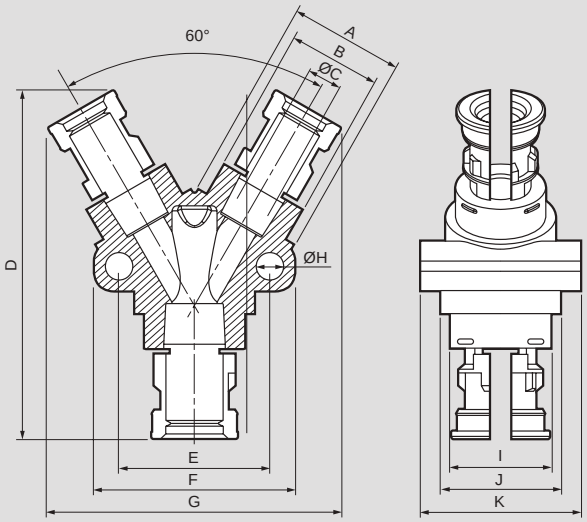

Кат. №	Габариты (мм)										
	Ø A	Ø B	Ø C	D	E	F	G	Ø H	Ø I	Ø J	K
6 669 38	22	18,1	7	69,2	30	40	58,1	5,5	20,1	24	32
6 669 39	24	20,1	9	74,5	30	40	-	5,5	23,9	28,5	32
6 669 40	24	20,1	9	77,2	42	54	-	6,5	27,9	32,5	41
6 669 41	28,5	23,9	12,5	85,5	42	54	-	6,5	27,9	32,5	41
6 669 42	32,5	27,9	15,5	90,8	42	54	-	6,5	33,1	37,5	41

Герметичный уплотнитель IP 68

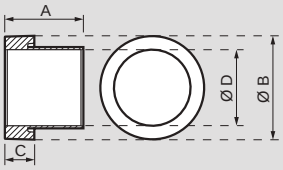

Кат. №	Габариты (мм)			
	A	Ø B	C	Ø D
6 669 59	10	9,7	3,6	7
6 669 60	10	11,7	3,5	8
6 669 62	11	15,6	3,5	12
6 669 63	15	19,8	5	15
6 669 65	9	24,9	7	19
6 669 67	23	31,9	9	25
6 669 69	24,5	39,9	9	33
6 669 71	27,5	49,9	10	42

Монтажные цоколи быстрой фиксации

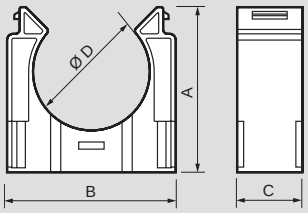

Кат. №	Габариты (мм)			
	A	B	C	Ø D
6 669 81	21,5	22,5	18	10
6 669 82	24,5	23,5	18	12
6 669 84	28,5	26	18	16
6 669 85	32,5	32	18	20
6 669 87	39	38	18	25
6 669 89	45	46,5	18	32
6 669 91	53,5	53,5	18	40
6 669 93	61	63	18	50

Гайки

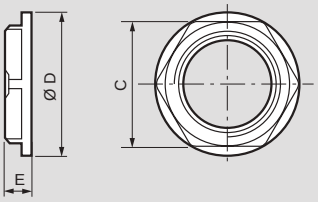

РЕЗЬБА ISO

Кат. №	Резьба	Габариты (мм)		
		C	E	Ø D
3 866 71	ISO 12	19	5	21
3 866 72	ISO 16	22	5	24
3 866 73	ISO 20	26	6	28
3 866 74	ISO 25	32	6	35
3 866 75	ISO 32	41	7	43
3 866 76	ISO 40	50	7	56
3 866 77	ISO 50	60	8	66

РЕЗЬБА PG

Кат. №	Резьба	Габариты (мм)		
		C	E	Ø D
3 866 61	PG 7	19	5	21
3 866 62	PG 9	22	5	24
3 866 63	PG 11	24	5	26
3 866 64	PG 13,5	26	6	28
3 866 65	PG 16	32	6	35
3 866 66	PG 21	36	7	38
3 866 67	PG 29	46	7	51
3 866 68	PG 36	60	8	66
3 866 69	PG 42	70	8	76
3 866 70	PG 48	75	8	81

Защитные кольца TR

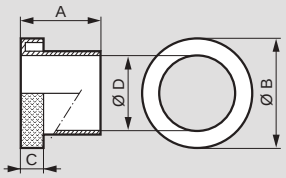

Кат. №	Габариты (мм)			
	A	Ø B	C	Ø D
6 664 39	21	19,7	6	12
6 664 41	21	24,8	6	16
6 664 42	21	28,8	6	20
6 664 44	21	34,6	8	25
6 664 46	21	42	8	32
6 664 48	21	50	10	40
6 664 50	21	61	10	50

Принцип монтажа

Монтаж муфты RTA из полиамида SFP

1.Ввести трубу в муфту до упора

2.Сдвинуть фланец муфты на трубу

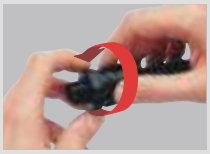

3.Прокручивая фланец муфты на 1/4 до положения «ON», зафиксировать муфту на трубе

Монтаж с герметичным уплотнителелем IP68

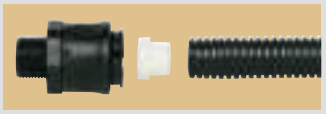

1.Установить уплотнитель на трубу

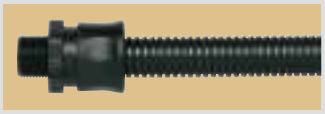

2.Смонтировать муфту на трубе (см. выше)

Монтаж муфт с трубами TR с помощью защитного кольца

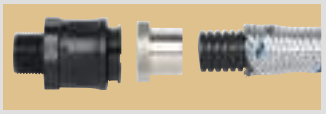

1.Комплектность монтажа

2.Установить защитное кольцо

3.Смонтировать муфту (см. выше)

Дополнительные характеристики

Муфты, разветвители, цоколи обеспечивают повышенную прочность на растяжение при статической и динамической нагрузке.
Безынструментальный монтаж с трубами из полиамида SFP, стандартными, роботехническими и TR. Прямой ввод трубы в муфты, блокировка трубы на муфте простым сдвигом фланца, фиксация трубы на муфте поворотом фланца муфты на 1/4 оборота.
IP 66 без уплотнителя, IP 68 с герметичным уплотнителем
Поставляются в пакете
Изготовлены из полиамида PA 6.6 без галогенов. Цвет черный

Гибкие трубы RTA ПВХ

с пластиковыми муфтами

	Трубы ПВХ			МУФТЫ UNIVERSALE	ГАЙКИ
	GE-PVC	FP 2000			
	Простые	Усиленные (армированы проволочной спиралью)		Прямые муфты штуцерного типа «труба-коробка» (полиамид)	Пластик (полиамид)
полезный Ø (мм)	Кат. №	Кат. №	Резьба	Кат. №	Кат. №
	РЕЗЬБА ISO				
8	3 873 42	0 635 21	ISO 16	3 829 21	3 866 72
10	3 873 43	0 635 22	ISO 16	3 829 22	3 866 72
			ISO 20	3 829 23	3 866 73
13	3 873 44	0 635 23	ISO 20	3 829 24	3 866 73
18	3 873 45	0 635 24	ISO 25	3 829 25	3 866 74
24	3 873 46	0 635 25	ISO 32	3 829 26	3 866 75
32	3 873 47	0 635 26	ISO 40	0 636 09	3 866 76
34	3 873 48	0 635 27	ISO 40	3 829 29	3 866 76
45,5	3 873 50	0 635 29	ISO 50	3 829 97	3 866 77
	РЕЗЬБА PG				
8	3 873 42	0 635 21	PG 9	3 829 11	3 866 62
			-	-	-
10	3 873 43	0 635 22	PG 11	3 829 12	3 866 63
			PG 13,5	3 829 13	3 866 64
13	3 873 44	0 635 23	PG 13,5	3 829 14	3 866 64
			PG 16	3 829 15	3 866 65
18	3 873 45	0 635 24	PG 21	3 829 16	3 866 66
24	3 873 46	0 635 25	PG 29	3 829 17	3 866 67

Комплектность монтажа

Труба GE-PVC + муфта Universale	Труба FP 2000 + муфта Universale	Труба FP 2000 + муфта Metal 2000	Трубы FA, PN или P2 + муфта Metal 2000
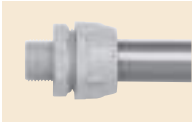	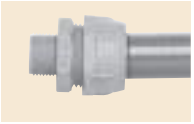		

Гибкие трубы RTA ПВХ FP 2000 и металлопластиковые

с металлическими муфтами

	ТРУБА ПВХ FP 2000	ТРУБЫ ИЗ МЕТАЛЛОПЛАСТИКА FA	PN	P2		МУФТЫ Metal 2000		ГАЙКИ
	Усиленные (армированы проволочной спиралью)	Стальные. Покрыты ПВХ гофрированного профиля.	Стальные. Покрыты гладким ПВХ.	Двойные стальные. Покрыты гладким ПВХ.		Прямые муфты штуцерного типа	Угловые муфты 90° штуцерного типа	Металлические
полезный Ø (мм)	Кат. №	Кат. №	Кат. №	Кат. №	Резьба	Кат. №	Кат. №	Кат. №
РЕЗЬБА ISO								
8,5	0 635 21	3 874 21	3 874 90	6 661 50	ISO 16	3 820 41	3 823 41	3 866 31
10	0 635 22	3 874 22	3 874 91	6 661 51	ISO 16	3 820 42	3 823 42	3 866 31
					ISO 20	3 820 43	3 823 43	3 866 32
14	0 635 23	3 874 23	3 874 92	6 661 52	ISO 20	3 820 44	3 823 44	3 866 32
19	0 635 24	3 874 24	3 874 93	6 661 53	ISO 25	3 820 45	3 823 45	3 866 33
24	0 635 25	3 874 25	3 874 94	6 661 54	ISO 25	3 820 37	-	3 866 33
					ISO 32	3 820 46	3 823 46	3 866 34
32	0 635 26	3 874 26	3 874 95	6 661 55	ISO 40	3 820 47	3 823 47	3 866 35
37	0 635 27	3 874 27	3 874 96	6 661 56	ISO 50	3 820 48	3 823 48	3 866 36
47	0 635 29	3 874 28	3 874 97	6 661 57	ISO 63	3 820 49	3 823 49	3 866 37
РЕЗЬБА PG								
8,5	0 635 21	3 874 21	3 874 90	6 661 50	PG 9	3 820 22	3 823 22	3 866 22
					PG 11	3 820 23	3 823 23	3 866 23
10	0 635 22	3 874 22	3 874 91	6 661 51	PG 11	3 820 25	3 823 24	3 866 23
14	0 635 23	3 874 23	3 874 92	6 661 52	PG 13,5	3 820 28	3 823 26	3 866 24
					PG 16	3 820 29	3 823 27	3 866 25
19	0 635 24	3 874 24	3 874 93	6 661 53	PG 21	0 636 60	3 823 28	3 866 26
24	0 635 25	3 874 25	3 874 94	6 661 54	PG 29	3 820 31	3 823 29	3 866 27
32	0 635 26	3 874 26	3 874 95	6 661 55	PG 36	3 820 32	3 823 30	3 866 28
37	0 635 27	3 874 27	3 874 96	6 661 56	PG 42	3 820 33	3 823 31	3 866 29
47	0 635 29	3 874 28	3 874 97	6 661 57	PG 48	3 820 34	3 823 32	3 866 30

Гибкие металлопластиковые и ПВХ трубы RTA

3 873 46

0 635 25

3 874 25

3 874 90

6 661 51

Технические характеристики **стр. 536-537**

Защищают электрические кабели с изоляцией при эксплуатации в тяжелых условиях промышленных предприятий и условиях окружающей среды, где требуется высокая устойчивость к воздействию химических веществ. Очень высокая гибкость. Трубы PVC FP 2000 и металлопластиковые соответствуют стандарту EN 50086-1. Металлопластиковые трубы P2 соответствуют стандарту UL 224.

ПВХ

Упак.	Кат. №	Ø (мм) внутренний	Ø (мм) наружный
		Трубы GE – PVC Простая труба из гладкого ПВХ серого цвета IP 65 с муфтами Universale	
50[1]	3 873 42	10	14
50[1]	3 873 43	12	16
50[1]	3 873 44	15,5	20,5
50[1]	3 873 45	20,5	26,5
25[1]	3 873 46	27	33,5
25[1]	3 873 47	34,5	41,5
25[1]	3 873 48	39,5	47,5
25[1]	3 873 50	51	61
		Трубы FP 2000 Труба из серого ПВХ армирования проволочной спиралью. Гладкая внутренняя поверхность облегчает скольжение кабелей внутри трубы Гарантия механической прочности. IP 44 с муфтами Universale. IP 66 с муфтами Metal 2000	
50[1]	0 635 21	10	15,5
50[1]	0 635 22	12,5	17,5
50[1]	0 635 23	16	21
50[1]	0 635 24	21	26
25[1]	0 635 25	27	33,5
25[1]	0 635 26	35,5	42,5
25[1]	0 635 27	40,5	48,5
25[1]	0 635 29	52	60,5

Из металлопластика

Упак.	Кат. №	Ø (мм) внутренний	Ø (мм) наружный
		Стальные, покрыты ПВХ гофрированного профиля Превосходная механическая прочность Электрическая неразрывность гарантирована с муфтами из металла Metal 2000 IP 65 с муфтами Metal 2000	
		Трубы FA	
50[1]	3 874 21	10	14
50[1]	3 874 22	12	15,5
50[1]	3 874 23	15,5	19,5
50[1]	3 874 24	20,5	24,5
50[1]	3 874 25	26,5	31,5
25[1]	3 874 26	34,5	40
25[1]	3 874 27	39,5	45
25[1]	3 874 28	50,5	56
		Трубы PN Стальные, покрыты гладким ПВХ Превосходная износостойкость и ударопрочность	
50[1]	3 874 90	10	15,5
50[1]	3 874 91	12	18
50[1]	3 874 92	15,5	21,5
50[1]	3 874 93	20,5	27
25[1]	3 874 94	26,5	34
25[1]	3 874 95	34,5	42,5
25[1]	3 874 96	39,5	48,5
25[1]	3 874 97	50,5	61
		Трубы P2 Трубы из двойной стали, покрыты гладким серым ПВХ. Высокая механическая прочность, повышенная прочность на растяжение и скручивание	
50[1]	6 661 50	10	15,5
50[1]	6 661 51	12	18
50[1]	6 661 52	15,5	21,5
50[1]	6 661 53	20,5	27
25[1]	6 661 54	26,5	33,5
25[1]	6 661 55	34,5	42,5
25[1]	6 661 56	39,5	48
25[1]	6 661 57	50,5	60

[1] Длина в метрах, в упаковке.

Муфты Universale и Metal 2000

для труб ПВХ и металлопластиковых

0 636 07

3 820 37

3 823 46

3 866 36

Технические характеристики **стр. 536-537**

Прямые муфты типа Universale

Для труб из ПВХ. IP 65 с трубой GE-PVC
IP 44 с трубой FP 2000
Поставляются в пакете
Гайки заказываются отдельно
Материал полиамид PA 6.6 усиленный стекловолокном, серого цвета

Упак.	Кат. №	Ø трубы (мм) внутр. мин.	Ø трубы (мм) наружн. макс.	Резьба
25	3 829 21	10	16	ISO 16
25	3 829 22	12	18	ISO 16
25	3 829 23	12	18	ISO 20
10	3 829 24	15	21,5	ISO 20
10	3 829 25	20	26,5	ISO 25
5	3 829 26	27	36,5	ISO 32
1	0 636 09	34,5	42,5	ISO 40
1	3 829 29	39	50	ISO 40
1	3 829 97	50	61	ISO 50
25	3 829 11	10	16	PG 9
25	3 829 12	12	18	PG 11
25	3 829 13	12	18	PG 13,5
10	3 829 14	15	21,5	PG 13,5
10	3 829 15	15	21,5	PG 16
10	3 829 16	20	26,5	PG 21
5	3 829 17	27	33,5	PG 29

Гайки для муфт Universale

Шестигранные, с манжетой, позволяющей защитить поверхность при фиксации муфты с трубой на оборудовании. Полиамид PA 6.6 армированный стекловолокном, чёрного цвета

Кат. №	Резьба
3 866 72	ISO 16
3 866 73	ISO 20
3 866 74	ISO 25
3 866 75	ISO 32
3 866 76	ISO 40
3 866 77	ISO 50
3 866 62	PG 9
3 866 63	PG 11
3 866 64	PG 13,5
3 866 65	PG 16
3 866 66	PG 21
3 866 67	PG 29

Муфты штуцерного типа Metal 2000

Для труб ПВХ FP 2000 и металлопластиковых труб FA, PN, P2
Герметичное кольцо обеспечивает необходимый класс защиты IP между муфтой и трубой. IP 66 с трубой PVC FP 2000.
IP 65 с металлопластиковыми трубами FA, PN, P2. Шайба из лужёной стали гарантирует электрическую неразрывность и защиту кабелей благодаря вкрутке внутрь металлической трубы. Гайки заказываются отдельно.
Поставляются в пакете
Из латуни (латунно-никелевый сплав)

Упак.	Кат. № Прямые	Кат. № Угловые 90°	Ø внутрен. (мм) трубы	Резьба
1	3 820 41	3 823 41	10	ISO 16
1	3 820 42	3 823 42	12	ISO 16
1	3 820 43	3 823 43	12	ISO 20
1	3 820 44	3 823 44	15,5	ISO 20
1	3 820 45	3 823 45	20,5	ISO 25
1	3 820 37		26,5	ISO 25
1	3 820 46	3 823 46	26,5	ISO 32
1	3 820 47	3 823 47	34,5	ISO 40
1	3 820 48	3 823 48	39,5	ISO 50
1	3 820 49	3 823 49	50,5	ISO 63
1	3 820 22	3 823 22	10	PG 9
1	3 820 23	3 823 23	10	PG 11
1	3 820 25	3 823 24	12	PG 11
1	3 820 28	3 823 26	15,5	PG 13,5
1	3 820 29	3 823 27	15,5	PG 16
1	0 636 60	3 823 28	20,5	PG 21
1	3 820 31	3 823 29	26,5	PG 29
1	3 820 32	3 823 30	34,5	PG 36
1	3 820 33	3 823 31	39,5	PG 42
1	3 820 34	3 823 32	50,5	PG 48

Гайки для муфт Metal 2000

Из латуни (латунно-никелевый сплав)

Кат. №	Резьба
3 866 31	ISO 16
3 866 32	ISO 20
3 866 33	ISO 25
3 866 34	ISO 32
3 866 35	ISO 40
3 866 36	ISO 50
3 866 37	ISO 63
3 866 22	PG 9
3 866 23	PG 11
3 866 24	PG 13,5
3 866 25	PG 16
3 866 26	PG 21
3 866 27	PG 29
3 866 28	PG 36
3 866 29	PG 42
3 866 30	PG 48

Гибкие трубы RTA ПВХ и муфты Universale

Характеристики

Труба ПВХ		GE-PVC	FP 2000
Материалы		ПВХ пластифициро-ванный	ПВХ пластифициро-ванный. Армированный проволочной стальной спиралью
Соответствует EN 50086-1		-	2311
Прочность к сжатию		-	320 Н
Ударостойкость			IK 07 (2 Дж)
Диапазон рабочих температур [1]	Мин.	- 15°C	+ 5 °C
	Макс.	+ 70 °C	+ 60 °C
Герметичность согласно CEI EN 60529	С муфтой Universale	IP 65	IP 44
	С муфтой Metal 2000	-	IP 66
Способность к самозатуханию согласно EN 50086-1 [2]		Нераспространение горения	
Устойчивость к основным химическим веществам	Бензин без свинца	••	•••
	Разбавленные промышленные детергенты	•••	•••
	Дизельное топливо	••	•••
	Смазочные масла	•••	••
	Разбавленные кислоты	••	••
	Разбавленные ще-лочные растворы	•	•
	Растворители для очистки	••	•

[1] Миним. - 20 °C, максим. 80 °C для муфт
[2] Муфты Universale самозатухание при 850°C согласно CEI EN 60695-2-11 - V.O. согласно UL 94

••• Очень хорошая
•• Хорошая
• Ограниченная

Радиус изгиба труб

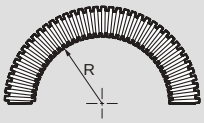

GE-PVC			FP 2000		
Кат. №	Ø внутрен.	R мин. (мм)[1]	Кат. №	Ø внутрен.	R мин. (мм)[1]
3 873 42	10	25	0 635 21	10	40
3 873 43	12	30	0 635 22	12,5	55
3 873 44	15,5	40	0 635 23	16	70
3 873 45	20,5	50	0 635 24	21	80
3 873 46	27	70	0 635 25	27	90
3 873 47	34,5	80	0 635 26	35,5	120
3 873 48	39,5	90	0 635 27	40,5	140
0 635 10	51	110	0 635 29	52	160

[1] Ориентировочные показатели

Габариты

Прямые муфты «труба-коробка» штуцерного типа Universale

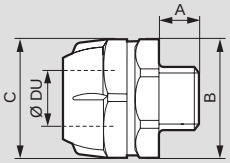

РЕЗЬБА ISO

Кат. №	Резьба	Габариты (мм)			
		Ø DU	A	B (в разрезе)	C (в разрезе)
3 829 21	ISO 16	8	10	24	25
3 829 22	ISO 16	10	12	26	28
3 829 23	ISO 20	10	12	26	28
3 829 24	ISO 20	13	13	31	34
3 829 25	ISO 25	18	14	36	40
0 636 07	ISO 32	24	15	45	48
0 636 09	ISO 40	32	15	54	60
3 829 29	ISO 40	34	15	61	67
3 829 97	ISO 50	45,5	20	73	80

РЕЗЬБА PG

Кат. №	Резьба	Габариты (мм)			
		Ø DU	A	B (в разрезе)	C (в разрезе)
3 829 11	PG 9	8	10	24	25
3 829 12	PG 11	10	12	26	28
3 829 13	PG 13,5	10	13	26	28
3 829 14	PG 13,5	13	13	31	34
3 829 15	PG 16	13	13	31	34
3 829 16	PG 21	18	14	36	40
3 829 17	PG 29	24	15	45	48

Гайки для муфт Universale

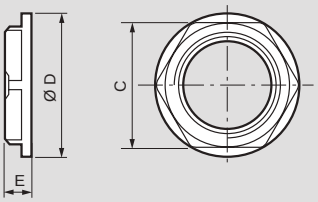

РЕЗЬБА ISO

Кат. №	Резьба	Габариты		
		C	E	Ø D
3 866 72	ISO 16	22	5	24
3 866 73	ISO 20	26	6	28
3 866 74	ISO 25	32	6	35
3 866 75	ISO 32	41	7	43
3 866 76	ISO 40	50	7	56
3 866 77	ISO 50	60	8	66

РЕЗЬБА PG

Кат. №	Резьба	Габариты		
		C	E	Ø D
3 866 62	PG 9	22	5	24
3 866 63	PG 11	24	5	26
3 866 64	PG 13,5	26	6	28
3 866 65	PG 16	32	6	35
3 866 66	PG 21	36	7	38
3 866 67	PG 29	46	7	51

Принцип монтажа

Монтаж муфт Universale

1. Монтажный комплект – труба и муфта Universale

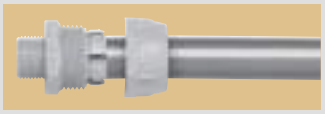

2. Установить фланец на трубу и вставить муфту

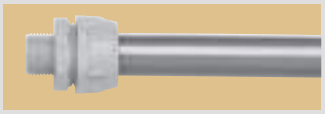

3. Закручивая фланец на муфте зафиксировать соединение

Гибкие металлопластиковые трубы RTA и муфты «труба-коробка» Metal 2000

Характеристики

Труба из металлопластика		FA	PN	P2
Материалы		Оцинкованная сталь покрытая ПВХ		
Соответствует EN 50086-1		3 3 3 1	3 3 3 1	4 4 3 1
Прочность к сжатию		750 Н	750 Н	1250 Н
Ударостойкость		IK 07 (2 Дж)	Ik 07 (2 Дж)	Ik 08 (6 Дж)
Диапазон рабочих температур[1]	Мин.	- 15 °C		
	Макс.	+ 60 °C		
Герметичность соответствует CEI EN 60529		IP 65		
Способность к самозатуханию согласно EN 50086-1		Нераспространение горения		
Устойчивость к основным химическим веществам	Бензин без свинца	•••	••	•••
	Разбавленные промышленные детергенты	•••	•••	•••
	Дизельное топливо	••	••	••
	Смазочные масла	•••	•••	•••
	Разбавленные кислоты	••	•	••
	Разбавленные щелочные растворы	•	•	•
	Растворители для очистки	•	•	•

[1] Миним. - 20 °C, максим. 80 °C для муфт

••• Очень хорошая
•• Хорошая
• Ограниченная

Радиус изгиба труб

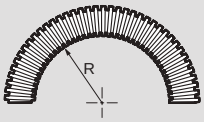

FA			PN			P2		
Кат. №	Ø внутрен.	R мин. (мм)[1]	Кат. №	Ø внутрен.	R мин. (мм)[1]	Кат. №	Ø внутрен.	R мин. (мм)[1]
3 874 21	10	30	3 874 90	10	35	0 635 60	10	50
3 874 22	12	35	3 874 91	12	50	6 661 50	12	65
3 874 23	15,5	40	3 874 92	15,5	70	6 661 51	15,5	80
3 874 24	20,5	60	3 874 93	20,5	80	6 661 52	20,5	110
3 874 25	26,5	100	3 874 94	26,5	110	6 661 53	26,5	130
3 874 26	34,5	110	3 874 95	34,5	135	6 661 54	34,5	150
3 874 27	39,5	150	3 874 96	39,5	160	6 661 55	39,5	190
3 874 28	50,5	200	3 874 97	50,5	200	6 661 57	50,5	230

[1] Ориентировочные показатели

Габариты

Прямые муфты «труба-коробка» штуцерного типа Metal 2000

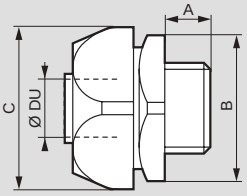

РЕЗЬБА ISO

Кат. №	Резьба	Габариты (мм)			
		Ø DU	A	B (в разрезе)	C (в разрезе)
3 820 41	ISO 16	8,5	10	20	22
3 820 42	ISO 16	10	10	24	26
3 820 43	ISO 20	10	10	24	26
3 820 44	ISO 20	14	10	27	29
3 820 45	ISO 25	19	10	33	35
3 820 37	ISO 25	24	10	43	35
3 820 46	ISO 32	24	12	43	45
3 820 47	ISO 40	32	14	51	54
3 820 48	ISO 50	37	14	60	62
3 820 49	ISO 63	47	16	74	77

РЕЗЬБА PG

Кат. №	Резьба	Габариты (мм)			
		Ø DU	A	B (в разрезе)	C (в разрезе)
3 820 22	PG 9	8,5	10	20	22
3 820 23	PG 11	8,5	10	20	22
3 820 25	PG 11	10	10	24	26
3 820 28	PG 13,5	14	10	27	29
3 820 29	PG 16	14	10	27	29
0 636 60	PG 21	19	10	33	35
3 820 31	PG 29	24	12	43	45
3 820 32	PG 36	32	14	51	54
3 820 33	PG 42	37	14	60	62
3 820 34	PG 48	47	16	74	77

Угловые муфты «труба-коробка» 90° штуцерного типа Metal 2000

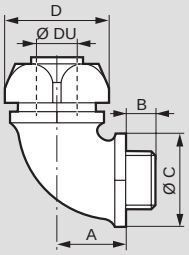

РЕЗЬБА ISO

Кат. №	Резьба	Габариты (мм)				
		Ø DU	A	B	Ø C	D (в разрезе)
3 823 41	ISO 16	8,5	20,5	10	22	22
3 823 42	ISO 16	10	23	10	25	26
3 823 43	ISO 20	10	23	10	25	26
3 823 44	ISO 20	14	23,5	10	27	29
3 823 45	ISO 25	19	27,5	10	32	35
3 823 46	ISO 32	24	33	14	42	45
3 823 47	ISO 40	32	39	16	51	54
3 823 48	ISO 50	37	47	18	60	62
3 823 49	ISO 63	47	55	20	74	77

РЕЗЬБА PG

Кат. №	Резьба	Габариты (мм)				
		Ø DU	A	B	Ø C	D (в разрезе)
3 823 22	PG 9	8,5	20,5	10	22	22
3 823 23	PG 11	8,5	20,5	10	22	22
3 823 24	PG 11	10	23	10	25	26
3 823 26	PG 13,5	14	23,5	10	27	29
3 823 27	PG 16	14	23,5	10	27	29
3 823 28	PG 21	19	27,5	10	33	35
3 823 29	PG 29	24	33	14	42	45
3 823 30	PG 36	32	39	16	51	54
3 823 31	PG 42	37	47	18	60	62
3 823 32	PG 48	47	55	20	74	77

Гайки для муфт Metal 2000

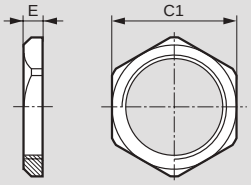

РЕЗЬБА ISO

Кат. №	Резьба	Габариты (мм)	
		C	E
3 866 31	ISO 16	19	3
3 866 32	ISO 20	24	3,5
3 866 33	ISO 25	30	4
3 866 34	ISO 32	36	4
3 866 35	ISO 40	46	5
3 866 36	ISO 50	60	5
3 866 37	ISO 63	70	5

РЕЗЬБА PG

Кат. №	Резьба	Габариты (мм)	
		C	E
3 866 22	PG 9	18	2,8
3 866 23	PG 11	21	3
3 866 24	PG 13,5	23	3
3 866 25	PG 16	26	3
3 866 26	PG 21	32	3,5
3 866 27	PG 29	41	4
3 866 28	PG 36	51	5
3 866 29	PG 42	60	5
3 866 30	PG 48	64	5,5

Принцип монтажа

Монтаж муфт Metal 2000

1. Монтажный комплект – труба и муфта Metal 2000

2. Установить фланец муфты и уплотнительное кольцо на трубу, вставить муфту в трубу

3. Закручивая саму муфту на фланце, зафиксировать соединение

Устройства Osmoz в сборе

устройства управления и сигнализации

0 237 04

0 237 15

0 237 26

0 237 31

Устройства управления и сигнализации в сборе состоят из:
- головок
- механизмов
- контактных блоков

Соответствуют ГОСТ 50030.5.1-99

Упак.	Кат. №	Кнопки ∅ 22,3
		Кнопки с потайными толкателями IP 66
1	0 237 01	● Красный, Н. З. (0 238 01 + 0 229 61)
1	0 237 02	● Зеленый, Н. О. (0 238 02 + 0 229 62)
1	0 237 03	● Синий, Н. О. (0 238 03 + 0 229 62)
1	0 237 04	● Желтый, Н. О. (0 238 04 + 0 229 62)
1	0 237 06	● Черный, Н. О. (0 238 06 + 0 229 62)
1	0 237 08	● Красный с маркировкой «O», Н. З. (0 238 08 + 0 229 61)
1	0 237 09	● Зеленый с маркировкой «I», Н. О. (0 238 09 + 0 229 62)
		Кнопки с потайными толкателями и защитным колпачком IP 67
1	0 237 11	● Красный, Н. З. (0 238 11+ 0 229 61)
1	0 237 12	● Зеленый, Н. О. (0 238 12 + 0 229 62)
1	0 237 13	● Черный, Н. О. (0 238 13 + 0 229 62)
		Кнопки с выступающими толкателями ∅ 22 IP 66
1	0 237 15	● Красный, Н. З. (0 238 21 + 0 229 61)
		Кнопка с грибовидной головкой ∅ 40 IP 66
1	0 237 16	● Красный, Н. З (0 238 34 + 0 229 61)
		Кнопки двойные IP 66
1	0 237 17	Маркировка: красная “0”, зеленая “I” Кнопки: потайная/выступающая - зеленая/красная - Н.О. + Н.З. (0 239 82 + 0 229 76)
		Кнопки с грибовидными толкателями с фиксацией
		Кнопки с возвратом-поворотом IP 66
1	0 237 20	● Красный – ∅ 40(2) (0 238 82 + 0 229 61) Для аварийного отключения, Н. З.
1	0 237 26	● Красный – ∅ 40(2) (0 238 85 + 0 229 76) Для аварийного отключения – EN 418(3) – Н. З. + Н. О.
		Кнопки «Тяни – толкай»
1	0 237 21	● Красный – ∅ 40(2) (0 238 72 + 0 229 61) Для аварийного отключения, Н. З.
1	0 237 25	● Красный – ∅ 40(2) (0 238 74 + 0 229 76) Для аварийного отключения – EN 418(3) – Н. З. + Н. О.
1	0 237 28	● Красный – ∅ 54(2) с визуализацией состояния (0 238 95 + 0 229 61) Для аварийного отключения – EN 418(3) – Н. З.
		Ключ (№ 455) IP 66
1	0 237 22	● Красный – ∅ 40(2) (0 238 91 + 0 229 61) Для аварийного отключения, Н. З.
1	0 237 27	● Красный – ∅ 40(2) (0 238 92 + 0 229 76) Для аварийного отключения – EN 418(3) – Н.О. + Н.З.

Упак.	Кат. №	Переключатели и тумблеры ∅ 22,3, IP 66
		Ручка черного цвета
		Переключатели
1	0 237 30	2 положения с фиксацией 90⁰ – Н. О. (0 239 15 + 0 229 62)
1	0 237 31	3 положения с фиксацией 45⁰ – 2 Н. О. (0 239 23 + 0 229 74)
1	0 237 32	3 положения с возвратом к средней точке – 45⁰ – 2 Н. О. (0 239 28 + 0 229 74)
		Тумблеры
1	0 237 35	3 положения с фиксацией 45⁰ – 2 Н. О. (0 239 40 + 0 229 74)
1	0 237 36	3 положения с возвратом к средней точке – 45⁰ – 2 Н. О. (0 239 43 + 0 229 74)
		С ключом (№ 455)(1)
1	0 237 38	2 положения с фиксацией 45⁰ – Н. О. (0 239 50 + 0 229 62)

Кулачковые переключатели
стр. 550

(1) Извлечение ключа в положение, отмеченное "_"
(2) диаметр площади кнопки
(3) EN 418 - кнопка с желтым кольцом

Устройства Osmoz в сборе

с подсветкой устройства управления и сигнализации

0 237 52

0 237 67

0 237 92

Устройства управления и сигнализации в сборе состоят из:
- головок
- механизмов
- контактных блоков

Соответствуют ГОСТ 50030.5.1-99

Упак.	Кат. №	
		Кнопки с подсветкой ∅ 22,3
		Кнопки с потайными толкателями
1	0 237 50	○ Белый – 12-24 В∿/⎓ – Н. З. + Н. О. (0 240 00 + 0 229 76 + 0 229 10)
1	0 237 51	● Красный – 12-24 В∿/⎓ – Н. З. + Н. О. (0 240 01 + 0 229 76 + 0 229 11)
1	0 237 52	● Зеленый – 12-24 В∿/⎓ – Н. З. + Н. О. (0 240 02 + 0 229 76 + 0 229 12)
1	0 237 53	● Синий – 12-24 В∿/⎓ – Н. З. + Н. О. (0 240 03 + 0 229 76 + 0 229 13)
1	0 237 54	● Желтый – 12-24 В∿/⎓ – Н. З. + Н. О. (0 240 04 + 0 229 76 + 0 229 14)
1	0 237 56	● Красный – 130 В∿ – Н. З. + Н. О. (0 240 01 + 0 229 76 + 0 229 31)
1	0 237 57	● Зеленый – 130 В∿ – Н. З. + Н. О. (0 240 02 + 0 229 76 + 0 229 32)
1	0 237 58	● Красный – 230 В∿ – Н. З. + Н. О. (0 240 01 + 0 229 76 + 0 229 41)
1	0 237 59	● Зеленый – 230 В∿ – Н. З. + Н. О. (0 240 02 + 0 229 76 + 0 229 42)
		Кнопки двойные ∅ 22,3
		Маркировка: красная “0”, зеленая “I”. Кнопки: потайная/выступающая
1	0 237 65	Зеленый/Красный – 12-24 В∿/⎓ Н. З. + Н. О. (0 240 73 + 0 229 76 + 0 229 10)
1	0 237 66	Зеленый/Красный – 130 В∿ Н. З. + Н. О. (0 240 73 + 0 229 76 + 0 229 30)
1	0 237 67	Зеленый/Красный – 230 В∿ Н. З. + Н. О. (0 240 73 + 0 229 76 + 0 229 40)
		Переключатели и тумблеры ∅ 22,3
1	0 237 61	● Красный – 12-24 В∿/⎓ – Н.З. + Н.О. (0 240 31 + 0 229 76 + 0 229 11)
1	0 237 62	● Зеленый – 12-24 В∿/⎓ – Н.З. + Н.О. (0 240 32 + 0 229 76 + 0 229 12)
1	0 237 63	● Черный – 12-24 В∿/⎓ – Н.З. + Н.О. (0 240 33 + 0 229 76 + 0 229 10)
		Лампы-индикаторы ∅ 22,3
1	0 237 70	○ Белый – 12-24 В∿/⎓ (0 241 60 + 0 229 60 + 0 229 10)
1	0 237 71	● Красный – 12-24 В∿/⎓ (0 241 61 + 0 229 60 + 0 229 11)
1	0 237 72	● Зеленый – 12-24 В∿/⎓ (0 241 62 + 0 229 60 + 0 229 12)
1	0 237 73	● Синий – 12-24 В∿/⎓ (0 241 63 + 0 229 60 + 0 229 13)
1	0 237 74	● Желтый – 12-24 В∿/⎓ (0 241 64 + 0 229 60 + 0 229 14)
1	0 237 80	○ Белый – 130 В∿ (0 241 60 + 0 229 60 + 0 229 30)
1	0 237 81	● Красный – 130 В∿ (0 241 61 + 0 229 60 + 0 229 31)
1	0 237 82	● Зеленый – 130 В∿ (0 241 62 + 0 229 60 + 0 229 32)
1	0 237 83	● Синий – 130 В∿ (0 241 63 + 0 229 60 + 0 229 33)
1	0 237 84	● Желтый – 130 В∿ (0 241 64 + 0 229 60 + 0 229 34)
1	0 237 90	○ Белый – 230 В∿ (0 241 60 + 0 229 60 + 0 229 40)
1	0 237 91	● Красный – 230 В∿ (0 241 61 + 0 229 60 + 0 229 41)
1	0 237 92	● Зеленый – 230 В∿ (0 241 62 + 0 229 60 + 0 229 42)
1	0 237 93	● Синий – 230 В∿ (0 241 63 + м229 60 + 0 229 43)
1	0 237 94	● Желтый – 230 В∿ (0 241 64 + 0 229 60 + 0 229 44)

Положения

45°

2 положения с фиксацией

Osmoz кнопочные посты

устройства управления и сигнализации

0 242 12

0 242 30

Упак.	Кат. №	
		Кнопочные посты управления в сборе с 1 кнопкой
1	0 242 17	Основание с серой крышкой Переключатель с ключом № 455 2-х позиционный + контакт Н.О.
1	0 242 12	Основание с желтой крышкой Кнопка для аварийного отключения с грибовидной головкой ∅ 40 с возврат поворотом + контакт Н.З.
1	0 242 15	Основание с желтой крышкой Кнопка для аварийного отключения – EN 418[1] с грибовидной головкой ∅ 40, красная, с ключом № 455 + контакт Н.З.
1	0 242 18	Основание с желтой крышкой Кнопка для аварийного отключения – EN 418[1] с грибовидной головкой ∅ 54, красная, с визуализацией состояния + контакт Н.З.
		Кнопочные посты управления в сборе с 2 кнопками
1	0 242 30	Основание с серой крышкой 1 кнопка с пружинным возвратом, зеленая, с маркировкой "I" + контакт Н.О. 1 кнопка с пружинным возвратом, красная, с маркировкой "O" + контакт Н.З.
		Кнопочные посты управления в сборе с 3 кнопками
1	0 242 36	Основание с серой крышкой 1 кнопка с пружинным возвратом, зеленая, с маркировкой "↗" + контакт Н.О. 1 кнопка с пружинным возвратом, красная, с маркировкой "O" + контакт Н.З. 1 кнопка с пружинным возвратом, зеленая, с маркировкой "↘" + контакт Н.О.

[1] EN 418 - кнопка с желтым кольцом

Моноблочные сигнальные лампы
стр. 543

Устройства Osmoz для комплектации: без подсветки

устройства управления и сигнализации

0 238 01

0 238 02

0 238 06

0 238 21

0 238 41

0 238 19

0 239 06

0 239 07

0 239 82

Соответствуют ГОСТ 50030.5.1-99

Упак.	Кат. №	Кнопки с пружинным возвратом
		Потайные головки ∅ 22,3 IP 66
10	0 238 00	○ Белый
10	0 238 01	● Красный
10	0 238 02	● Зеленый
10	0 238 03	● Синий
10	0 238 04	● Желтый
10	0 238 06	● Черный
1	0 238 08	● Красный (с маркировкой "O")
1	0 238 09	● Зеленый (с маркировкой "I")
		Потайные с защитным колпачком ∅ 22,3 IP 67
5	0 238 11	● Красный
5	0 238 12	● Зеленый
5	0 238 13	● Черный
		Выступающие ∅ 22 IP 66
5	0 238 21	● Красный
1	0 238 22	● Зеленый
5	0 238 26	● Черный
		Грибовидные головки ∅ 40 IP 66
10	0 238 34	● Красный
10	0 238 35	● Зеленый
10	0 238 36	● Черный
1	0 238 37	● Желтый

Упак.	Кат. №	Головки с двойными кнопками
		Красный с маркировкой "O", зеленый с маркировкой "I"
5	0 239 80	Потайной толкатель/Потайной толкатель – Зеленый/Красный – IP 66
5	0 239 82	Потайной толкатель/Выступающий толкатель – Зеленый/Красный – IP 66
5	0 239 84	Потайной толкатель/Выступающий толкатель – Зеленый/Красный – IP 67

Упак.	Кат. №	Головки “нажал – вкл., нажал – откл.” ∅ 22,3 IP 66
		Головки с фиксацией
		С потайным толкателем
1	0 238 41	● Красный
1	0 238 42	● Зеленый
1	0 238 46	● Черный
		С выступающим толкателем
1	0 238 51	● Красный
1	0 238 52	● Зеленый
1	0 238 56	● Черный

Упак.	Кат. №	Скрытая головка с утопленным толкателем IP 66
		Проходное отверстие ∅ 30 мм Кнопка выступает не более, чем на 3 мм
		С пружинным возвратом
5	0 238 14	● Красный
5	0 238 15	● Зеленый
5	0 238 16	● Черный
5	0 238 18	● Красный (с маркировкой "O")
5	0 238 19	● Зеленый (с маркировкой "I")

Упак.	Кат. №	Переключатели и тумблеры IP 66	Позиции
		С рукояткой	
1	0 239 01	● Красный	2 положения с фиксацией – 45°
1	0 239 02	● Зеленый	
10	0 239 03	● Черный	
1	0 239 04	● Серый	
1	0 239 05	● Красный	2 положения с фиксацией – 45°
1	0 239 06	● Зеленый	
10	0 239 07	● Черный	
1	0 239 08	● Серый	
1	0 239 09	● Черный	2 положения с возвратом – 45°
1	0 239 13	● Черный	2 положения с возвратом – 45°
10	0 239 15	● Черный	2 положения с фиксацией – 90°
1	0 239 18	● Черный	2 положения с фиксацией – 90°
1	0 239 21	● Красный	3 положения с фиксацией – 45°
10	0 239 22	● Зеленый	
1	0 239 23	● Черный	
1	0 239 24	● Серый	
1	0 239 26	● Черный	3 положения с возвратом слева в центр – 45°
1	0 239 27	● Черный	3 положения с возвратом справа в центр – 45°
5	0 239 28	● Черный	3 положения с возвратом справа и слева в центр – 45°
1	0 239 29	● Черный	3 положения с фиксацией – 90°

Устройства Osmoz для комплектации: без подсветки

устройства управления и сигнализации (продолжение)

0 239 32

0 239 51

0 238 95

0 238 82

0 238 85

0 238 91

Оснащены зажимной втулкой IP 66
Соответствуют ГОСТ 50030.5.1-99

Упак.	Кат. №	Переключатели и тумблеры ∅ 22,3 (продолжение)
		Тумблер IP 66 с удлиненной рукояткой Тумблер черный
10	0 239 30	2 положения с фиксацией – 45°
1	0 239 31	2 положения с возвратом – 45°
1	0 239 32	2 положения с фиксацией – 45°
1	0 239 34	2 положения с фиксацией – 90°
1	0 239 35	2 положения с фиксацией – 90°
5	0 239 40	3 положения с фиксацией – 45°
1	0 239 41	3 положения с возвратом слева в центр – 45°
1	0 239 42	3 положения с возвратом справа в центр – 45°
1	0 239 43	3 положения с возвратом справа и слева в центр – 45°
		Ключ (№ 455)[1] IP 66 Ручка черная
1	0 239 50	2 положения с фиксацией – 45°
1	0 239 51	2 положения с фиксацией – 45°
1	0 239 52	2 положения с возвратом в центр – 45°
1	0 239 53	2 положения с фиксацией – 90°
1	0 239 54	2 положения с фиксацией – 90° Извлечение ключа из 2 положений
1	0 239 55	2 положения с фиксацией – 90° Извлечение ключа из 2 положений
1	0 239 60	3 положения с фиксацией – 45°
1	0 239 62	3 положения с возвратом справа в центр – 45°
1	0 239 61	3 положения с возвратом справа и слева в центр – 45°
1	0 239 63	3 положения с фиксацией – 90° Извлечение ключа из 3 положений
1	0 239 64	3 положения с фиксацией – 90°

Упак.	Кат. №	Кнопки с грибовидными толкателями IP 66
		Кнопки «тяни-толкай» Для аварийного отключения
10	0 238 72	● Красный – ∅ 40
10	0 238 76	● Черный – ∅ 40
		Кнопки «тяни-толкай» Для аварийного отключения – EN 418[1]
1	0 238 74	● Красный – ∅ 40
1	0 238 94	● Красный – ∅ 54 С визуализацией состояния "0 – I"
5	0 238 95	● Красный – ∅ 54 С визуализацией состояния "STOP – I"
		Кнопки с возврат поворотом Для экстренного отключения
10	0 238 80	● Красный – ∅ 32
1	0 238 81	● Черный – ∅ 32
10	0 238 82	● Красный – ∅ 40
1	0 238 83	● Черный – ∅ 40
		Кнопки с возврат поворотом IP 66 Для экстренного отключения Для аварийного отключения – EN 418[1]
10	0 238 85	● Красный – ∅ 40
		С ключом № 455 для экстренного отключения
10	0 238 91	● Красный – ∅ 40
		С ключом № 455 для экстренного отключения
1	0 238 92	● Красный – ∅ 40 – EN 418[1]

[1] Точка извлечения ключа обозначается символом "_"

[1] EN 418 - кнопка с желтым кольцом

Устройства Osmoz для комплектации: без подсветки

0 239 91

0 239 89

0 238 61

Оснащены зажимной втулкой IP 65
Соответствуют ГОСТ 50030.5.1-99

Упак.	Кат. №	Устройства специального назначения ∅ 22,3
		Джойстик IP 65
		Поставляется с 3-позиционным монтажным адаптером
1	0 239 90	2П с возвратом в “0”
1	0 239 92	2П с возвратом в “0”, с кнопкой блокировки
1	0 239 91	2П без возврата в “0”
1	0 239 93	2П без возврата в “0”, с кнопкой блокировки
1	0 239 96	4П с возвратом в “0”
1	0 239 98	4П с возвратом в “0”, с кнопкой блокировки
1	0 239 97	4П без возврата в “0”
1	0 239 99	4П без возврата в “0”, с кнопкой блокировки
		Механизм для потенциометра IP 65
1	0 239 89	потенциометр не входит в комплект поставки (ось ∅ 6 или ∅ 6,35)
		Кнопка с удлиненным штоком для механического сброса IP 65
		Головка с пружинным возвратом, кнопка с потайным толкателем
		Длина хода – 10 мм
		Моноблок
		Возможность регулировки от 26 до 46 панель / блок
1	0 238 61	● Красный
1	0 238 62	● Зеленый
1	0 238 63	● Синий
1	0 238 66	● Черный

Положения

A → 0 ← B

A – 0 – B

A ↓ D → 0 ← B ↑ C

A D – 0 – B C

Устройства Osmoz для комплектации: с подсветкой

0 240 02

0 240 12

0 240 73

0 240 09

0 240 22

Оснащены зажимной втулкой IP 66
(кроме Кат. № 240 76 – IP 67)
Соответствуют ГОСТ 50030.5.1-99
С подсветкой

Упак.	Кат. №	Головки с пружинным возвратом ∅ 22,3
		Цветные, прозрачные для подсветки
		С потайным толкателем
10	0 240 00	○ Белый
10	0 240 01	● Красный
10	0 240 02	● Зеленый
1	0 240 03	● Синий
5	0 240 04	● Желтый
		С выступающим толкателем
1	0 240 11	● Красный
1	0 240 12	● Зеленый
		Головки с двойными кнопками ∅ 22,3
		Потайной толкатель/Потайной толкатель
		Красный с маркировкой "O", зеленый с маркировкой "I"
5	0 240 70	●● Зеленый/Красный – IP 66
		Потайной толкатель/Выступающий толкатель
		Красный с маркировкой "O", зеленый с маркировкой "I"
5	0 240 73	●● Зеленый/Красный – IP 66
1	0 240 76	●● Зеленый/Красный – IP 67
		Головки “нажал – вкл., нажал – откл.” ∅ 22,3
		Головки с фиксацией
		С потайным толкателем
1	0 240 21	● Красный
1	0 240 22	● Зеленый
		С выступающим толкателем
1	0 240 26	● Красный
1	0 240 27	● Зеленый
		Скрытые головки с утопленным толкателем
		Проходной отверстие – ∅ 30 мм Кнопка выступает не более, чем на 3 мм
		С пружинным возвратом
5	0 240 08	● Красный
5	0 240 09	● Зеленый
		Кнопки "нажал – вкл., нажал – откл."
		Головки с фиксацией
5	0 240 40	● Красный
5	0 240 49	● Зеленый

Устройства Osmoz для комплектации: с подсветкой

устройства управления и сигнализации (продолжение)

0 240 33

0 240 60

0 240 82

0 241 62

0 241 64

0 241 02

0 241 04

0 246 11

0 246 12

Оснащены зажимной втулкой IP 65
Соответствуют ГОСТ 500 30.5.1-99

Переключатели и тумблеры

Упак.	Кат. №		Положения
		Переключатели с подсветкой	
1	0 240 31	● Красный	2 положения с фиксацией – 45°
5	0 240 32	● Зеленый	
1	0 240 33	● Чёрный	
1	0 240 35	● Красный	2 положения с фиксацией – 45°
1	0 240 36	● Зеленый	
1	0 240 37	● Чёрный	
1	0 240 41	● Красный	2 положения с фиксацией – 90°
5	0 240 42	● Зеленый	
5	0 240 43	● Чёрный	
1	0 240 51	● Красный	3 положения с фиксацией – 45°
1	0 240 52	● Зеленый	
1	0 240 53	● Чёрный	
1	0 240 54	● Красный	3 положения с возвратом справа в центр – 45°
1	0 240 55	● Зеленый	
1	0 240 56	● Чёрный	
1	0 240 57	● Красный	3 положения с возвратом справа и слева в центр – 45°
1	0 240 58	● Зеленый	
1	0 240 59	● Чёрный	
		Тумблеры с удлиненной рукояткой	
1	0 240 60	● Чёрный	2 положения с фиксацией – 45°
1	0 240 61	● Чёрный	3 положения с фиксацией – 45°

Кнопки с грибовидным толкателем с фиксацией, IP 66

Упак.	Кат. №	
		Кнопки «Тяни-толкай»
1	0 240 80	● Красный – экстренное отключение ∅ 40
10	0 240 82	● Красный – аварийное отключение ∅ 40 EN 418[1]
		Кнопки с возврат поворотом
1	0 240 91	● Красный – экстренное отключение ∅ 40

Головки индикатора (диффузоры) IP 66

Упак.	Кат. №	
10	0 241 60	○ Белый
10	0 241 61	● Красный
10	0 241 62	● Зеленый
5	0 241 63	● Синий
5	0 241 64	● Желтый

Моноблочные сигнальные лампы ∅ 22,3

Упак.	Кат. №	
		Со встроенным светодиодом, IP 69K
10	0 246 00	○ Белый – 24 В∿/⎓
10	0 246 01	● Красный – 24 В∿/⎓
10	0 246 02	● Зеленый – 24 В∿/⎓
10	0 246 03	● Синий – 24 В∿/⎓
10	0 246 04	● Желтый – 24 В∿/⎓
10	0 246 05	○ Белый – 130 В∿
10	0 246 06	● Красный – 130 В∿
10	0 246 07	● Зеленый – 130 В∿
10	0 246 08	● Синий – 130 В∿
10	0 246 09	● Желтый – 130 В∿
10	0 246 10	○ Белый – 230 В∿
10	0 246 11	● Красный – 230 В∿
10	0 246 12	● Зеленый – 230 В∿
10	0 246 13	● Синий – 230 В∿
10	0 246 14	● Желтый – 230 В∿

[1] EN 418 - кнопка с желтым кольцом

Кат. №, выделенные красным: Новая продукция

Устройства Osmoz для комплектации

устройства управления и сигнализации (продолжение)

0 229 61

0 230 26

0 231 01

0 231 05

0 229 01

0 230 14

0 230 37

0 231 32

0 229 02

0 230 51

0 230 52

Блок-контакты с монтажным адаптером в сборе
IP 2X
Соответствуют ГОСТ 500 30.5.1-99

Упак.	Кат. №	Комплектующие блоки для кнопок без подсветки (контактный блок + адаптер)
		Присоединение клеммными зажимами под винт
10	0 229 61	Н.З.+ 1–постовой монтажный адаптер
10	0 229 62	Н.О.+ 1–постовой монтажный адаптер
10	0 229 76	Н.З.+Н.О.+ 3–постовой монтажный адаптер
5	0 229 65	Н.З./Н.О.+ 3–постовой монтажный адаптер
5	0 229 66	2хН.О./Н.З.+ 3–постовой монтажный адаптер
1	0 229 71	Н.З.+ 3–постовой монтажный адаптер
1	0 229 72	Н.О.+ 3–постовой монтажный адаптер
10	0 229 73	2 Н.З. + 3–постовой монтажный адаптер
10	0 229 74	2 Н.О. + 3–постовой монтажный адаптер
1	0 229 77	2 Н.О.+Н.З.+ 3–постовой монтажный адаптер
1	0 229 78	Н.О.+2 Н.З.+ 3–постовой монтажный адаптер
		Присоединение внешними клеммами
10	0 230 25	Н.З. + 1–постовой монтажный адаптер
10	0 230 26	Н.О. + 1–постовой монтажный адаптер
		Присоединение пружинными клеммами
5	0 231 01	Н.З. + 1–постовой монтажный адаптер
5	0 231 02	Н.О. + 1–постовой монтажный адаптер
1	0 231 03	2 Н.О. + 3–постовой монтажный адаптер
1	0 231 04	Н.З. + 3–постовой монтажный адаптер
5	0 231 05	Н.З. + Н.О. + 3–постовой монтажный адаптер
5	0 231 06	2 Н.З. + 3–постовой монтажный адаптер

Упак.	Кат. №	Комплектующие блоки для кнопок с подсветкой (контактный блок + адаптер)
		Присоединение клеммными зажимами под винт
		3 поста
1	0 230 03	○ Белый – 12-24 В∿/⎓ – Н.О.+Н.З.
1	0 230 04	● Красный – 12-24 В∿/⎓ – Н.О.+Н.З.
1	0 230 05	● Зеленый – 12-24 В∿/⎓ – Н.О.+Н.З.
5	0 230 06	○ Белый – 12-24 В∿/⎓ – 2 Н.О.
5	0 230 07	● Красный – 12-24 В∿/⎓ – 2 Н.О.
5	0 230 08	● Зеленый – 12-24 В∿/⎓ – 2 Н.О.
1	0 229 80	○ Белый – 12-24 В∿/⎓ – 2 Н.О.+Н.З.
1	0 229 81	● Красный – 12-24 В∿/⎓ – 2 Н.О.+Н.З.
1	0 229 82	● Зеленый – 12-24 В∿/⎓ – 2 Н.О.+Н.З.
5	0 230 00	○ Белый – 12-24 В∿/⎓ – Н.О.
5	0 230 01	● Красный – 12-24 В∿/⎓ – Н.О.
5	0 230 02	● Зеленый – 12-24 В∿/⎓ – Н.О.
5	0 230 10	○ Белый – 0 230 В∿ – Н.О.
5	0 230 11	● Красный – 0 230 В∿ – Н.О.
5	0 230 12	● Зеленый – 0 230 В∿ – Н.О.
1	0 230 13	○ Белый – 0 230 В∿ – Н.О.+Н.З.
1	0 230 14	● Красный – 0 230 В∿ – Н.О.+Н.З.
1	0 230 15	● Зеленый – 0 230 В∿ – Н.О.+Н.З.
5	0 230 16	○ Белый – 0 230 В∿ – 2 Н.О.
5	0 230 17	● Красный – 0 230 В∿ – 2 Н.О.
5	0 230 18	● Зеленый – 0 230 В∿ – 2 Н.О.
1	0 229 90	○ Белый – 0 230 В∿ – 2 Н.О.+Н.З.
1	0 229 91	● Красный – 0 230 В∿ – 2 Н.О.+Н.З.
1	0 229 92	● Зеленый – 0 230 В∿ – 2 Н.О.+Н.З.

Упак.	Кат. №	Комплектующие блоки для диффузоров (контактный блок + адаптер)
		Присоединение внешними клеммами
		1 пост
1	0 230 30	○ Белый – 12-24 В∿/⎓
1	0 230 31	● Красный – 12-24 В∿/⎓
1	0 230 32	● Зеленый – 12-24 В∿/⎓
1	0 230 35	○ Белый – 0 230 В∿
1	0 230 36	● Красный – 0 230 В∿
1	0 230 37	● Зеленый – 0 230 В∿
		Присоединение пружинными клеммами
		1 пост
1	0 231 10	○ Белый – 12-24 В∿/⎓
1	0 231 11	● Красный – 12-24 В∿/⎓
1	0 231 12	● Зеленый – 12-24 В∿/⎓
1	0 231 13	● Синий – 12-24 В∿/⎓
1	0 231 14	● Желтый – 12-24 В∿/⎓
1	0 231 20	○ Белый – 130 В∿
1	0 231 21	● Красный – 130 В∿
1	0 231 22	● Зеленый – 130 В∿
1	0 231 23	● Синий – 130 В∿
1	0 231 24	● Желтый – 130 В∿
1	0 231 30	○ Белый – 0 230 В∿
1	0 231 31	● Красный – 0 230 В∿
1	0 231 32	● Зеленый – 0 230 В∿
1	0 231 33	● Синий – 0 230 В∿
1	0 231 34	● Желтый – 0 230 В∿

Упак.	Кат. №	Контактные блоки для головок
		Присоединение клеммными зажимами под винт
		Блок-контакты без адаптеров
20	0 229 01	Н.З.
20	0 229 02	Н.О.
10	0 229 03	Н.З./ Н.О.
5	0 229 56	Н.З./ Н.О. для джойстика
		Присоединение пружинными клеммами
		Хорошая устойчивость к вибрациями
10	0 230 51	Н.З.
10	0 230 52	Н.О.

Упак.	Кат. №	Блоки подсветки для индикаторных кнопок и диффузоров
		Присоединение клеммными зажимами под винт
		Блоки со встроенным светодиодом
5	0 229 10	○ Белый – 12-24 В∿/⎓
5	0 229 11	● Красный – 12-24 В∿/⎓
5	0 229 12	● Зеленый – 12-24 В∿/⎓
5	0 229 13	● Синий – 12-24 В∿/⎓
5	0 229 14	● Желтый – 12-24 В∿/⎓
1	0 229 20	○ Белый – 48 В∿/⎓
1	0 229 21	● Красный – 48 В∿/⎓
1	0 229 22	● Зеленый – 48 В∿/⎓
1	0 229 23	● Синий – 48 В∿/⎓
1	0 229 24	● Желтый – 48 В∿/⎓

Osmoz блоки: основные элементы

устройства управления и сигнализации

0 229 42

230 82

0 229 53

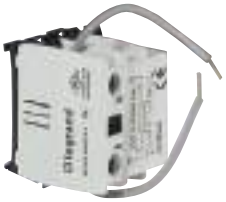
0 229 54

0 229 60

0 229 64

0 229 68

IP 20
Соответствуют ГОСТ 50030.5.1-99

Упак.	Кат. №	Блоки подсветки для индикаторных кнопок и диффузоров (продолжение)
		Присоединение клеммными зажимами под винт
		Блоки со встроенным светодиодом
5	0 229 30	○ Белый – 130 В∿
5	0 229 31	● Красный – 130 В∿
5	0 229 32	● Зеленый – 130 В∿
5	0 229 33	● Синий – 130 В∿
5	0 229 34	● Желтый – 130 В∿
5	0 229 40	○ Белый – 230 В∿
5	0 229 41	● Красный – 230 В∿
5	0 229 42	● Зеленый – 230 В∿
5	0 229 43	● Синий – 230 В∿
5	0 229 44	● Желтый – 230 В∿
		Присоединение пружинными клеммами
		Хорошая устойчивость к вибрациям
5	0 230 60	○ Белый – 12-24 В∿/⎓
5	0 230 61	● Красный – 12-24 В∿/⎓
5	0 230 62	● Зеленый – 12-24 В∿/⎓
5	0 230 63	● Синий – 12-24 В∿/⎓
5	0 230 64	● Желтый – 12-24 В∿/⎓
1	0 230 70	○ Белый – 130 В∿
1	0 230 71	● Красный – 130 В∿
1	0 230 72	● Зеленый – 130 В∿
1	0 230 73	● Синий – 130 В∿
1	0 230 74	● Желтый – 130 В∿
5	0 230 80	○ Белый – 230 В∿
5	0 230 81	● Красный – 230 В∿
5	0 230 82	● Зеленый – 230 В∿
5	0 230 83	● Синий – 230 В∿
5	0 230 84	● Желтый – 230 В∿
		Монтажные адаптеры
20	0 229 60	Для 1 поста
20	0 229 64	Для 3 постов
10	0 229 68	Для 5 постов
		Дополнительные блоки
		Тестовые блоки – клеммные зажимы под винт
		Только для 24 В до 48 В
1	0 229 50	Тестовый блок с 1 диодом
1	0 229 51	Тестовый блок с 2 диодами
		Фильтры – клеммные зажимы под винт
1	0 229 52	Фильтр 130 В
1	0 229 53	Фильтр 230 В
		Фильтры – пружинные клеммы
1	0 230 92	Фильтр 130 В
1	0 230 93	Фильтр 230 В
		Трансформаторы – клеммные зажимы под винт
1	0 229 54	Трансформатор с комплектом проводов 230/24 В
1	0 229 55	Трансформатор с комплектом проводов 400/24 В

Osmoz кнопочные посты

0 242 01

0 242 02

0 242 03

0 242 41

0 242 42

0 242 72

Комплектуются:
- специальными блоками для кнопочных постов
- головками с подсветкой или без подсветки

IP 66, IK 607

Упак.	Кат. №	Корпуса для сборки
		Комплектация только специальными блоками (см. ниже), до 3 блоков на каждое отверстие Монтажные адаптеры не нужны Технические характеристики (стр. 549)
1	0 242 00	1 отверстие – серый
1	0 242 01	1 отверстие – желтая крышка
1	0 242 02	2 отверстия – серый
1	0 242 03	3 отверстия – серый
1	0 242 04	4 отверстия – серый
1	0 242 05	5 отверстий – серый
		Специальные блоки для головок, устанавливаемых в корпуса
		Технические характеристики (стр. 547-549)
		Блок-контакт
		Крепление на цоколь корпуса Клеммные зажимы под винт
10	0 242 41	Н.З.
10	0 242 42	Н.О.
		Блоки со встроенным светодиодом для головок
		Крепление на цоколь корпуса Клеммные зажимы под винт
1	0 242 50	○ Белый – 12-24 В∿/⎓
1	0 242 51	● Красный – 12-24 В∿/⎓
1	0 242 52	● Зеленый – 12-24 В∿/⎓
1	0 242 53	● Синий – 12-24 В∿/⎓
1	0 242 54	● Желтый – 12-24 В∿/⎓
1	0 242 60	○ Белый – 130 В∿
1	0 242 61	● Красный – 130 В∿
1	0 242 62	● Зеленый – 130 В∿
1	0 242 63	● Синий – 130 В∿
1	0 242 64	● Желтый – 130 В∿
1	0 242 70	○ Белый – 230 В∿
1	0 242 71	● Красный – 230 В∿
1	0 242 72	● Зеленый – 230 В∿
1	0 242 73	● Синий – 230 В∿
1	0 242 74	● Желтый – 230 В∿

Osmoz этикетки

аксессуары

0 243 00

0 243 01

0 243 07

0 243 08

0 243 30

0 243 15

0 243 16

0 243 18

0 243 19

Упак.	Кат. №	Вставки-маркеры
		Для установки на рамке Возможна установка после сборки В прозрачные вставки могут устанавливаться этикетки шириной 12 мм
		Без надписей
10	0 243 00	○ Белый – узкая
10	0 243 01	● Красный – узкая
10	0 243 02	● Алюминиевый – узкая
10	0 243 03	● Черный – узкая
10	0 243 04	○ Прозрачный – узкая
10	0 243 05	○ Белый – широкая
10	0 243 06	● Красный – широкая
10	0 243 07	● Алюминиевый – широкая
10	0 243 08	● Черный – широкая
10	0 243 09	○ Прозрачный – широкая
		С надписями ● Алюминиевый - узкая
10	0 243 30	"O I"
10	0 243 32	"I O II"
10	0 243 43	"MANU - AUTO"
10	0 243 44	"MANU - O - AUTO"
10	0 243 51	"START"
		Круглая вставка-маркер кнопки с грибовидным толкателем ● Желтый
10	0 241 76	Ø60, EMERGENCY STOP («АВАРИЙНЫЙ ОСТАНОВ»)
10	0 241 79	Ø80, EMERGENCY STOP («АВАРИЙНЫЙ ОСТАНОВ»)

		Рамки
		Поставляются без вставки
10	0 243 15	Круглая – узкая
10	0 243 16	Круглая- широкая
10	0 243 18	Квадратная – узкая
10	0 243 19	Круглая – узкая для двойных кнопок

		Этикетки
		Рамки со вставками
10	0 243 20	○ Белый – узкая
10	0 243 21	● Красный – узкая
10	0 243 22	● Алюминиевый – узкая
10	0 243 23	● Черный – узкая
10	0 243 24	○ Прозрачный – узкая
10	0 243 25	○ Белый – широкая
10	0 243 26	● Красный – широкая
10	0 243 27	● Алюминиевый – широкая
10	0 243 28	● Черный – широкая
10	0 243 29	○ Прозрачный – широкая

Osmoz аксессуары

0 241 71

0 241 81

0 044 05 + 0 238 82

0 241 88

0 241 87

0 241 99

0 241 85

Упак.	Кат. №	Лампы с цоколем BA9S
		Только для моноблочных сигнальных ламп
10	0 241 71	● Красный – неоновая лампа – 230 В∿

		Аксессуары для защиты и монтажа
		Защитные колпачки IP 67 Силиконовый защитный колпачок для обеспечения IP 67 устройств с пружинным возвратом и с функцией «нажал – включил, нажал – отключил»
5	0 241 90	○ Прозрачный
5	0 241 91	● Красный
5	0 241 92	● Зеленый
5	0 241 93	● Черный
1	0 241 96	○○ Прозрачный для двойных кнопок с потайным толкателем/с выступающим толкателем
		Суппорта
1	0 241 81	Желтый – низкий для кнопок с грибовидным толкателем
1	0 241 82	Желтый – высокий для кнопок с грибовидным толкателем
1	0 241 89	Черный – квадратный
		Крепежные элементы Защелкивание на дин-рейку ⎵
10	0 044 05	Суппорт простой с преднарезанными отверстиями (1 x ∅ 22,5) 3 модуля 17,5
1	0 248 45	Суппорт двойной с преднарезанными отверстиями (2 x ∅ 22,5) 4 модуля 17,5
		Другое оборудование
5	0 241 86	Переходное кольцо для кнопок 30/22 мм
1	0 241 88	Прозрачная крышка для кнопок с пружинным возвратом или фиксацией Возможна установка замка или пломбы
10	0 241 87	Заглушка
1	0 241 99	Контровочная шайба
		Инструменты
1	0 241 73	Инструмент для извлечения ламп из гнезда
1	0 241 85	Монтажный кольцевой ключ

Osmoz: варианты монтажа

кнопки без подсветки, кнопки с индикацией и подсветкой, кнопочные посты

Без подсветки

Кнопка
с 1 блок-контактом
на упрощенном монтажном
адаптере

Кнопка
с 1 или 2 блок-контактами

Кнопка
с 3 блок-контактами

Кнопка
с 4, 5 или 6
блок-контактами

Кнопка
с 6, 7, 8, 9 или 10
блок-контактами

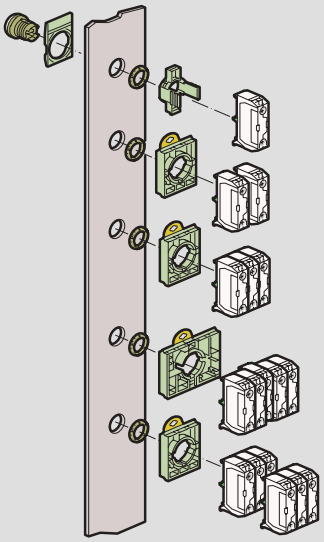

С подсветкой

Индикатор
на упрощенном монтажном
блоке

Кнопка с подсветкой
с прямым питанием
или с резистором и диодом
с 1 или 2 блок-контактами

Кнопка с подсветкой
с прямым питанием или
с резистором и диодом
с 3 или 4 блок-контактами
в 2 уровня

Инд. или кнопка с подсветкой
с подключением через
транс-форматор
с 1 или 2 блок-контактами

Кнопка с подсветкой
с прямым питанием
или с резистором и диодом
с 3 или 4 блок-контактами

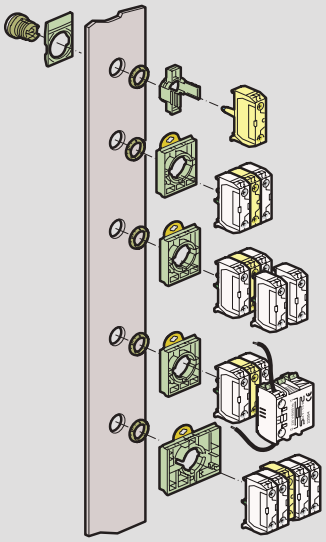

Для установки 2-го этажа контактных блоков
переходной адаптер не требуется

Кнопочные посты

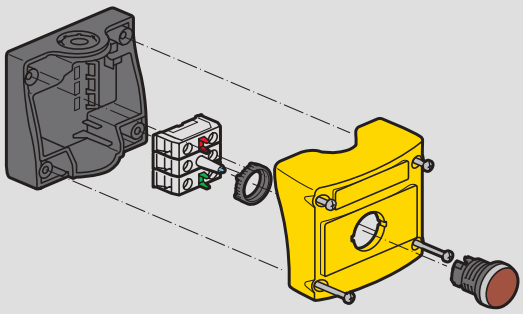

Osmoz

устройства управления и сигнализации

Технические характеристики

- Температура хранения: – 40°C до + 70°C
- Температура эксплуатации: – 25°C до + 70°C
- Климатическая стойкость:
  – в соотв. с IEC 60068-2-3 (влажная теплая среда, постоянная)
  – в соотв. с IEC 60068-2-30 (влажная теплая среда, циклическая)
- Класс защиты в соответствии IEC 60529
IP 66 для стандартных головок
IP 67 для головок с защитными колпачками
IP 66 для укомплектованных корпусов
IP 2x на задней части панели для блок-контактов и моноблочных сигнальных ламп согласно Nema 4x, 12 и 13
- Защита от механических ударов согласно IEC 50102:
IK 03: головки без подсветки
IK 05: головки с подсветкой
IK 07: пустой корпус
- Защита от поражения электрическим током:
Класс II согласно IEC 60947-5-1
- Маркировка клемм согласно IEC 60947-1
- Момент затяжки гайки: рекомендовано 3 Нм

Блок-контакты (блоки для головок без подсветки)

• Номинальное изоляционное напряжение:
690 В согласно IEC/EN 60947 для встроенных блоков
с винтовыми или пружинными клеммами
600 В AC UL 508

• Размыкающий контакт:
Согласно IEC/EN 60947-5-1

• Номинальное импульсное напряжение Uimp:
6 кВ блок-контакты

• Номинальный тепловой ток согласно IEC 60947-5-1:
AC: 10 A

DC: 2,5 A

• Электрические характеристики:

- Переменный ток
Согласно IEC 60947-5-1
AC 15 – A 600
Ue = 120 В, Ie = 6 A
Ue = 240 В, Ie = 3 A
Ue = 380 В, Ie = 1,9 A
Ue = 480 В, Ie = 1,5 A
Ue = 500 В, Ie = 1,4 A
Ue = 500 В, Ie = 1,2 A

- Электрический срок службы:
1 миллион циклов для:
- AC 15 – B 300
Ue = 120 В, Ie = 3 A
Ue = 240 В, Ie = 1,5 A
- DC 13 – R 300
Ue = 125 В, Ie = 0,22 A
Ue = 250 В, Ie = 0,1 A

- Постоянный ток
Согласно IEC 60947-5-1
DC 13 – Q 600
Ue = 125 В, Ie = 0,55 A
Ue = 250 В, Ie = 0,27 A
Ue = 400 В, Ie = 0,15 A
Ue = 500 В, Ie = 0,13 A
Ue = 500 В, Ie = 0,1 A

- Номинальный ток
Согласно IEC 60947-5-4
Блоки стандартные
Ue = 24 В DC и Ie = 5 мА
Надежность $\lambda = 10^{-8}$
Блоки нижнего уровня
Ue = 5 В DC Ie = 1 мА
Надежность $\lambda = 10^{-8}$

• Клеммы:
Жесткие или гибкие кабели: 2 x 0,5 мм² до 2 x 2,5 мм²
Жесткие или гибкие кабели: 2 x 0,5 мм² до 2 x 1,5 мм²

Блоки со встроенными светодиодами и сигнальные лампы со светодиодами (блоки для головок с подсветкой)

• Номинальное изоляционное напряжение:
300 В согласно IEC 60947-5-1

• Номинальное импульсное напряжение Uimp:
4 кВ согласно IEC/EN 60947-1

• Рабочее напряжение:
12 – 24 В AC/DC ± 10 %
110 В AC + 15/-8 %
230 В AC ± 15 %

• Частота: 50 или 60 Гц

• Срок службы:
Красный и желтый: 100 000 часов при 25° под I = 20 мА
Другие цвета: 50 000 часов при 25° под I = 20 мА

• Потребление:

Напряжение (В)	24	48	130	230
Потребл. ток (мА)	25 ± 20%	15 ± 5%	20 ± 10%	16 ± 30%

Моноблочные светосигнальные лампы с цоколем BA9S

- Рабочее напряжение: 400 В согласно IEC 60947-5-1
- Номинальное импульсное напряжение Uimp 4 кВ согласно EN/IEC 60947-1
- Мощность ламп: Макс 2,6 Вт

Головки

- Механический срок службы (в миллионах операций)

- С пружинным возвратом: 5
- С функцией «нажал – отключил, нажал – включил»: 0,5

Переключатели и тумблеры: 0,3
Кнопки с грибовидными головками с фиксацией EN: 0,15
Кнопки с грибовидными головками с фиксацией: 0,15

Отверстия, межосевые расстояния

Стандартные отверстия (устройства, оснащенные винтовыми и пружинными клеммами)

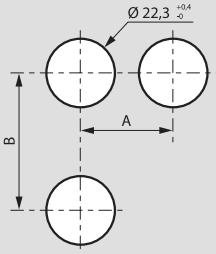

		Размеры (мм)	
A	=	30	С этикетками или без этикеток (основной)
	=	33	Для силиконового защитного колпачка IP 67
	=	40	С широкими этикетками
	>	40	Для кнопок с грибовидными головками ∅ 40
	>	45	Для тумблеров
	=	38	Для утопленных кнопок
	=	50	При использовании 5-постового монтажного адаптера
B	=	45	С этикетками или без этикеток (основной)
	=	54	С двойными кнопками
	=	77	С двойными кнопками + этикетка

Отверстие для утопленной кнопки

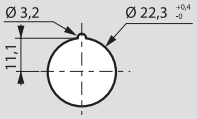

Отверстие для утопленной кнопки

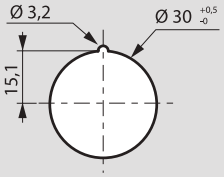

Габаритные размеры

Головки с потайным толкателем

- С пружинным возвратом:

Без подсветки Кат. №
0 238 00/01/02/03/04/06/08/09
0 238 11/12/13
С подсветкой
Кат. № 0 240 00/01/02/03/04

- С функцией «нажал – отключил, нажал – включил»

Без подсветки Кат. № 0 238 41/42/46
С подсветкой Кат. № 0 240 21/22

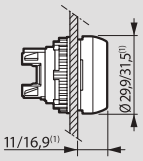

(1) Для Кат. № 0 238 11/12/13 (с защитным колпачком)

Головки с выступающим толкателем

- С пружинным возвратом:

Без подсветки Кат. № 0 238 21/22/26
С подсветкой Кат. № 0 240 11/12

- С функцией «нажал – отключил, нажал – включил»

Без подсветки Кат. № 0 238 51/52/56
С подсветкой Кат. № 0 240 26/27

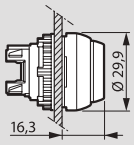

Кнопка с грибовидной головкой с пружинным возвратом

Без подсветки
Кат. № 0 238 34/35/36/37

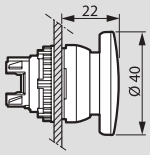

Головки с двойными кнопками

- Потайной толкатель/ потайной толкатель:

Без подсветки Кат. № 0 239 80
С подсветкой Кат. № 0 240 70/71

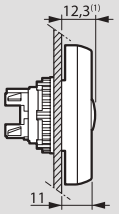

(1) 0 240 70/71

- Потайной толкатель/ потайной толкатель:

Без подсветки Кат. № 0 239 82/84
С подсветкой Кат. № 0 240 73/76

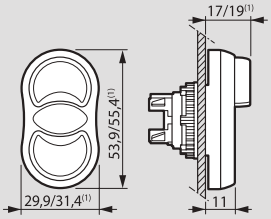

(1) 0 239 84

Головки с утопленными кнопками

Без подсв. Кат. №
0 238 14/15/16/18/19
С подсв. Кат. №
0 240 08/09/40/49

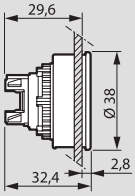

Переключатели

Без подсветки Кат. №
0 239 01/02/03/04/05/06/07/08/09
0 239 13/15/18
0 239 21/22/23/24/26/27/28/29
С подсветкой Кат. №
0 240 31/32/33/35/36/37
0 240/41/42/43
0 240 51/52/53/54/55/56/57/58/59

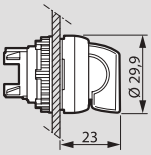

Тумблеры

Без подсветки Кат. №
0 239 30/31/32/34/35/40/41/42/43
С подсветкой Кат.
№ 0 240 60/61

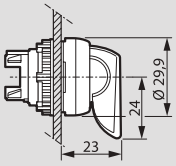

Переключатели с ключом

Без подсветки
Кат. № 0 239 50/51/52/53/54/55
С подсветкой
Кат. № 0 239 60/61/62/63/64

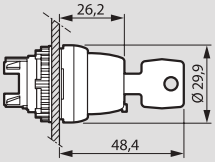

Переключатели с поворотной ручкой

Без подсв. Кат. №
0 239 70/71/72/75/77

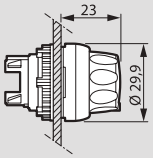

Кнопки с грибовидной головкой «тяни – толкай» с фиксацией

Без подсветки Кат. № 0 238 72/76
С подсветкой Кат. № 0 240 80

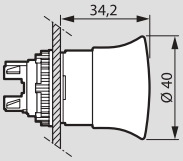

Кнопки с грибовидной головкой EN 418 «тяни – толкай» с фиксацией

Без подсветки Кат. № 0 238 74
С подсветкой Кат. № 0 240 82

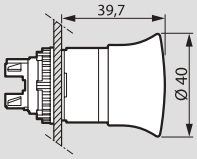

Кнопки с грибовидной головкой EN 418 ∅ 54 «тяни – толкай» с фиксацией

Без подсветки Кат. № 0 238 94/95

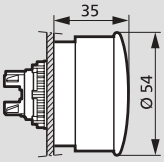

Кнопки с грибовидной головкой с возврат поворотом с фиксацией

Без подсветки Кат. №
0 238 80/81/82/83

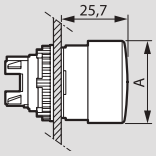

Кнопки с грибовидной головкой EN 418 с возврат поворотом с фиксацией

Без подсветки Кат. № 0 238 85
С подсветкой Кат. № 0 240 91

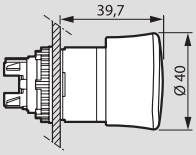

Устройства управления и сигнализации Osmoz

Кнопки с грибовидной головкой с ключом
Без подсветки Кат. № 0 238 91/92

Кат. №	A (мм)	B (мм)
0 238 91	30,7	53,7
0 238 92	40,8	63,8

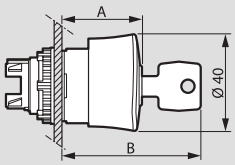

Джойстики-манипуляторы
Кат. № 0 239 90/91/92 /93/96/97/98/99

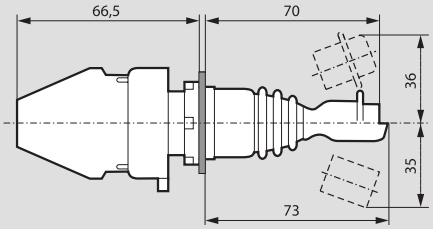

Кнопки для потенциометра
Кат. № 0 289 89

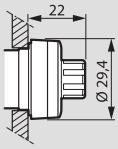

Кнопки с удлиненным штоком для механического сброса
Кат. № 0 238 61/62/63/66

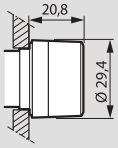

Диффузоры-индикаторы
Кат. № 0 241 60/61/62/63/64

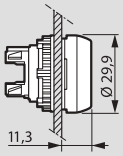

Моноблочные светосигнальные лампы
Кат. № 0 246 00/01/02/03/04
0 246 05/06/07/08/09
0 246 10/11/12/13/14
0 241 30/31/32/33/34
0 241 40/41/42/43/44
0 241 00/01/02/03/04/05

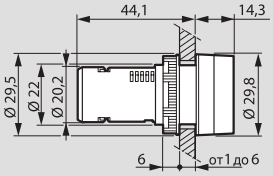

Габаритные размеры

Присоединение клеммными зажимами под винт

1 пост

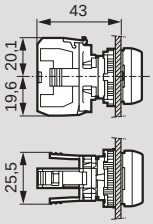

3 поста

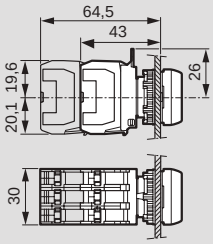

5 постов

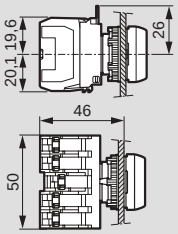

Возможность присоединения 3-постового 1 или 2-уровнего монтажного адаптера

Присоединение пружинными клеммами

1 пост

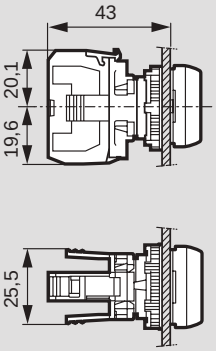

3 поста

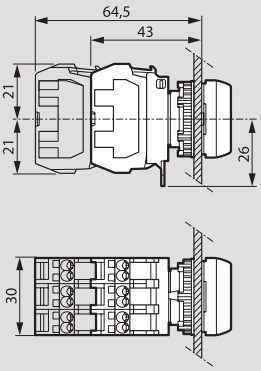

5 постов

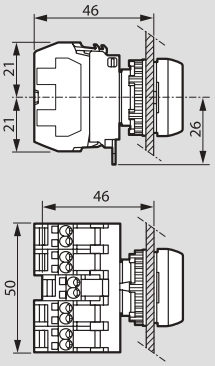

Возможность присоединения 3-постового 1 или 2-уровнего монтажного адаптера

Габаритные размеры

Держатели

Держатель этикеток круглый с узкой вставкой
Кат. № 0 243 15

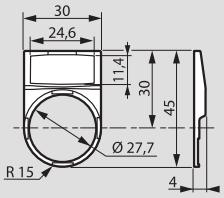

Держатель этикеток круглый с широкой вставкой
Кат. № 0 243 16

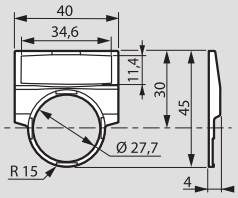

Держатель этикеток квадратный с узкой вставкой
Кат. № 0 243 18

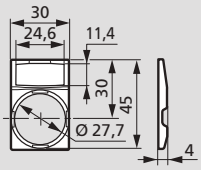

Держатель этикеток круглый для кнопки двойной
Кат. № 0 243 19

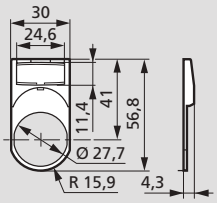

Габаритные размеры

Корпуса

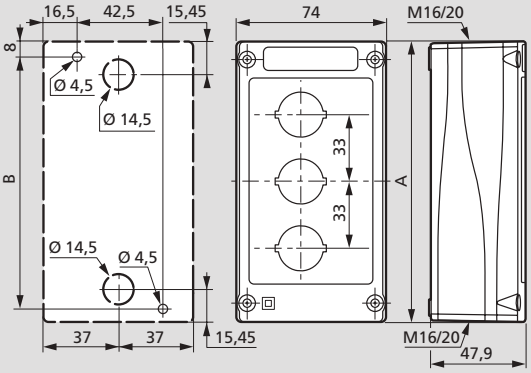

Размеры (мм)	Количество отверстий				
	1	2	3	4	5
A	74	107	140	173	206
B	59,5	92,5	125,5	158,5	191,5

Кулачковые переключатели с креплением винтами на панели

0 274 21

0 274 76

0 274 36

0 275 03

Технические характеристики **стр. 553-556**

Для изменения состояния цепи, в состав которой они входят. Индикация состояния цепи положением ручки управления
Устанавливаются на дверцах комплектных устройств. Соответствие положения ручки положению контактов. Двойное размыкание полюсов
Выпускаются с серой/черной ручкой управления и алюминиевой лицевой панелью с маркировкой
Соответствуют МЭК EN 604973
Степень защиты со стороны ручки управления IP40
Степень защиты со стороны контактов IP2X (для переключателей типоразмером до PR 26)

Выключатели (ВКЛ – ОТКЛ)

Упак.	Кат. №	Число полюсов	Типо-размер	Макс. ток для категории применения AC 21, A	Положения	Число контактов
1	0 274 00	1	PR 12	16		1
1	0 274 01	2	PR 12	16		2
1	0 274 02	3	PR 12	16		3
1	0 274 03	4	PR 12	16		4
1	0 274 05	1	PR 17	20		1
1	0 274 06	2	PR 17	20		2
1	0 274 07	3	PR 17	20		3
1	0 274 08	4	PR 17	20		4
1	0 274 10	1	PR 21	25	0 1	1
1	0 274 11	2	PR 21	25		2
1	0 274 12	3	PR 21	25		3
1	0 274 13	4	PR 21	25		4
1	0 274 16	2	PR 26	32		2
1	0 274 17	3	PR 26	32		3
1	0 274 18	4	PR 26	32		4
1	0 274 21	2	PR 40	50		2
1	0 274 22	3	PR 40	50		3
1	0 274 23	4	PR 40	50		4
1	0 274 25	1	PR 63	63		1
1	0 274 26	2	PR 63	63		2
1	0 274 27	3	PR 63	63		3
1	0 274 28	4	PR 63	63		4

Переключатели на 2 направления

Без положения "0"

Упак.	Кат. №	Число полюсов	Типо-размер	Макс. ток для категории применения AC 21, A	Положения	Число контактов
1	0 274 60	1	PR 12	16		2
1	0 274 61	2	PR 12	16		4
1	0 274 62	3	PR 12	16		6
1	0 274 63	4	PR 12	16		8
1	0 274 65	1	PR 17	20		2
1	0 274 66	2	PR 17	20		4
1	0 274 67	3	PR 17	20	1 2	6
1	0 274 68	4	PR 17	20		8
1	0 274 71	2	PR 21	25		4
1	0 274 72	3	PR 21	25		6
1	0 274 76	2	PR 26	32		4
1	0 274 77	3	PR 26	32		6
1	0 274 78	4	PR 26	32		8
1	0 274 81	2	PR 40	50		4
1	0 274 82	3	PR 40	50		6
1	0 274 83	4	PR 40	50		8
1	0 274 86	2	PR 63	63		4
1	0 274 87	3	PR 63	63		6
1	0 274 88	4	PR 63	63		8

Переключатели (продолжение)

С положением "0", 45°

Упак.	Кат. №	Число полюсов	Типо-размер	Макс. ток для категории применения AC 21, A	Положения	Число контактов
1	0 274 30	1	PR 12	16		2
1	0 274 31	2	PR 12	16		4
1	0 274 32	3	PR 12	16		6
1	0 274 33	4	PR 12	16		8
1	0 274 35	1	PR 17	20		2
1	0 274 36	2	PR 17	20		4
1	0 274 37	3	PR 17	20		6
1	0 274 38	4	PR 17	20		8
1	0 274 41	2	PR 21	25	1 0 2	4
1	0 274 42	3	PR 21	25		6
1	0 274 43	4	PR 21	25		8
1	0 274 46	2	PR 26	32		4
1	0 274 47	3	PR 26	32		6
1	0 274 48	4	PR 26	32		8
1	0 274 51	2	PR 40	50		4
1	0 274 52	3	PR 40	50		6
1	0 274 53	4	PR 40	50		8
1	0 274 56	2	PR 63	63		4
1	0 274 57	3	PR 63	63		6
1	0 274 58	4	PR 63	63		8

С положением "0", 90°

Упак.	Кат. №	Число полюсов	Типо-размер	Макс. ток для категории применения AC 21, A	Положения	Число контактов
1	0 274 90	1	PR 12	16		2
1	0 274 91	2	PR 12	16		4
1	0 274 92	3	PR 12	16	0 1 2	6
1	0 274 93	4	PR 12	16		8
1	0 274 95	2	PR 21	25		4
1	0 274 96	2	PR 40	50		4
1	0 274 97	2	PR 63	63		4

Трехпозиционные переключатели

Без положения "0"

Упак.	Кат. №	Число полюсов	Типо-размер	Макс. ток для категории применения AC 21, A	Положения	Число контактов
1	0 274 98	1	PR 12	16	2 1 3	3
1	0 274 99	1	PR 17	20		3
1	0 275 00	1	PR 21	25		3
1	0 275 01	1	PR 26	32		3

С положением "0"

Упак.	Кат. №	Число полюсов	Типо-размер	Макс. ток для категории применения AC 21, A	Положения	Число контактов
1	0 275 02	1	PR 12	16		3
1	0 275 03	2	PR 12	16	0 1 3 2	6
1	0 275 04	3	PR 12	16		9
1	0 275 05	3	PR 26	32		9
1	0 275 06	2	PR 40	50		6
1	0 275 07	2	PR 63	63		6

Кулачковые переключатели с креплением винтами на панели

(продолжение)

0 275 26

0 275 23

0 275 17

0 275 35

Технические характеристики **стр. 553-556**

Для изменения состояния цепи, в состав которой они входят. Индикация состояния цепи положением ручки управления
Устанавливаются на дверцах комплектных устройств
Выпускаются с серой/черной ручкой управления и алюминиевой лицевой панелью с маркировкой
Соответствуют МЭК EN 604973
Степень защиты со стороны ручки управления IP40
Степень защиты со стороны контактов IP2X (для переключателей типоразмером до PR 26)

Переключатель 3-фазного электродвигателя

Переключатель реверсивный 1-скоростной

Упак.	Кат. №	Типо-размер	Макс. мощность для категории применения AC 3 AC 3 кВт	Положения	Число контактов
1	0 275 10	PR 12	4	AR 0 AV	5
1	0 275 14	PR 17	7.5		5
1	0 275 18	PR 21	7.5		5
1	0 275 22	PR 26	11		5
1	0 275 26	PR 40	18.5		5
1	0 275 30	PR 63	22		5

Переключатель 3-фазного электродвигателя на одно направление

Упак.	Кат. №	Типо-размер	Макс. мощность для категории применения AC 3 AC 3 кВт	Положения	Число контактов
1	0 275 11	PR 12	4	0 Y Δ	8
1	0 275 15	PR 17	7.5		8
1	0 275 19	PR 21	7.5		8
1	0 275 23	PR 26	11		8
1	0 275 27	PR 40	18.5		8
1	0 275 31	PR 63	22		8

Переключатель на одно направление 2-скоростной с коммутацией по схеме Даландера

Упак.	Кат. №	Типо-размер	Макс. мощность для категории применения AC 3 AC 3 кВт	Положения	Число контактов
1	0 275 12	PR 12	4	0 PV GV	8
1	0 275 16	PR 17	7.5		8
1	0 275 20	PR 21	7.5		8
1	0 275 24	PR 26	11		8
1	0 275 28	PR 40	18.5		8
1	0 275 13	PR 12	4	PV 0 GV	8
1	0 275 17	PR 17	7.5		8
1	0 275 21	PR 21	7.5		8
1	0 275 25	PR 26	11		8
1	0 275 29	PR 40	18.5		8

Переключатели электроизмерительных приборов

Амперметры

Для одного амперметра в трехфазной сети

Упак.	Кат. №	Типо-размер	Макс. ток для категории применения AC 21, A	Положения	Число контактов	Описание
1	0 146 50	PR 12	16	0 L1 L3 L2	6	3 ТТ с общей точкой
1	0 275 34	PR 12	16		9	Без ТТ
1	0 275 35	PR 12	16		9	3 изолированных ТТ

Вольтметры

Для одного вольтметра в трехфазной сети

Упак.	Кат. №	Типо-размер	Макс. ток для категории применения AC 21, A	Положения	Число контактов	Описание
1	0 146 52	PR 12	16	0 L1L2 L3L1 L2L3	4	Без нейтрали
1	0 146 53	PR 12	16	L1L2 L1N L2L3 L2N L3L1 L3N	6	С нейтралью

Электроизмерительные приборы для установки на дверце комплектного устройства **стр. 51, 55, 59**

Кулачковые переключатели в изолирующих коробках

0 277 11

0 277 46

0 277 76

Технические характеристики **стр. 553-556**

Для изменения состояния цепи, в состав которой они входят.
Индикация состояния цепи положением ручки управления
Класс изоляции коробки: II. Соответствие положения ручки положению контактов. Двойное размыкание полюсов
Выпускаются с черной или серой/черной ручкой управления и лицевой панелью с маркировкой
Соответствуют ГОСТ Р 50030.399 (МЭК 60947399)
Степень защиты коробок 76 x 76 мм и 96 x 120 мм: IP 65. Степень защиты коробок 135 x 170 мм: IP 55

Выключатель (ВКЛ – ОТКЛ)

В коробках 76 x 76 мм

Упак.	Кат. №	Число полюсов	Типо-размер	Макс. ток для категории применения AC 21, A	Положения	Число контактов
1	0 277 10	1	PR 12	16	0 1	1
1	0 277 11	2	PR 12	16		2
1	0 277 12	3	PR 12	16		3
1	0 277 13	4	PR 12	16		4

В коробках 96 x 120 мм

Упак.	Кат. №	Число полюсов	Типо-размер	Макс. ток для категории применения AC 21, A	Положения	Число контактов
1	0 277 16	2	PR 17	20	0 1	2
1	0 277 17	3	PR 17	20		3
1	0 277 18	4	PR 17	20		4
1	0 277 21	2	PR 21	25		2
1	0 277 22	3	PR 21	25		3
1	0 277 23	4	PR 21	25		4

Переключатели

Без положения "0", в коробках 96 x 120 мм

Упак.	Кат. №	Число полюсов	Типо-размер	Макс. ток для категории применения AC 21, A	Положения	Число контактов
1	0 277 55	3	PR 12	16	1 2	6
1	0 277 56	4	PR 12	16		8
1	0 277 58	4	PR 17	20		8
1	0 277 60	4	PR 21	25		8
1	0 277 62	4	PR 26	32		8

Без положения "0", в коробках 135 x 170 мм

Упак.	Кат. №	Число полюсов	Типо-размер	Макс. ток для категории применения AC 21, A	Положения	Число контактов
1	0 277 64	4	PR 40	50	1 2	8
1	0 277 66	4	PR 63	63		8

С положением "0", в коробках 96 x 120 мм

Упак.	Кат. №	Число полюсов	Типо-размер	Макс. ток для категории применения AC 21, A	Положения	Число контактов
1	0 277 25	1	PR 12	16	1 0 2	2
1	0 277 26	2	PR 12	16		4
1	0 277 27	3	PR 12	16		6
1	0 277 28	4	PR 12	16		8
1	0 277 31	2	PR 17	20		4
1	0 277 32	3	PR 17	20		6
1	0 277 33	4	PR 17	20		8
1	0 277 36	2	PR 21	25		4
1	0 277 37	3	PR 21	25		6
1	0 277 38	4	PR 21	25		8
1	0 277 41	2	PR 26	32		4
1	0 277 42	3	PR 26	32		6
1	0 277 43	4	PR 26	32		8

Переключатели (продолжение)

С положением "0", в коробках 135 x 170 мм

Упак.	Кат. №	Число полюсов	Типо-размер	Макс. ток для категории применения AC 21, A	Положения	Число контактов
1	0 277 46	2	PR 40	50	1 0 2	4
1	0 277 47	3	PR 40	50		6
1	0 277 48	4	PR 40	50		8
1	0 277 51	2	PR 63	63		4
1	0 277 52	3	PR 63	63		6
1	0 277 53	4	PR 63	63		8

3-позиционные переключатели

С положения "0", в коробках 76 x 76 мм

Упак.	Кат. №	Число полюсов	Типо-размер	Макс. ток для категории применения AC 21, A	Положения	Число контактов
1	0 277 67	1	PR 12	16	0 1 2 3	3

С положением "0", в коробках 96 x 120 мм

Упак.	Кат. №	Число полюсов	Типо-размер	Макс. ток для категории применения AC 21, A	Положения	Число контактов
1	0 277 68	1	PR 12	16	0 1 2 3	3
1	0 277 69	2	PR 12	16		6

Управление 3-фазным электродвигателем

Переключатель реверсивный 1-скоростной

Упак.	Кат. №	Типо размер	Макс. мощность для категории применения AC 3 AC 3 кВт	Положения	Число контактов
1	0 277 70	PR 12	4	AR 0 AV	5
1	0 277 75	PR 17	7.5		5
1	0 277 78	PR 21	7.5		5
1	0 277 81	PR 26	11		5
1	0 277 84	PR 40	18.5		5

Переключатель на одно направление 1-скоростной

Упак.	Кат. №	Типо размер	Макс. мощность для категории применения AC 3 AC 3 кВт	Положения	Число контактов
1	0 277 71	PR 12	4	0 Y Δ	8
1	0 277 76	PR 17	7.5		8
1	0 277 79	PR 21	7.5		8
1	0 277 82	PR 26	11		8
1	0 277 85	PR 40	18.5		8

Переключатель на одно направление 2-скоростной с коммутацией по схеме Даландера

Упак.	Кат. №	Типо размер	Макс. мощность для категории применения AC 3 AC 3 кВт	Положения	Число контактов
1	0 277 72	PR 12	4	PV 0 GV	8
1	0 277 77	PR 17	7.5		8
1	0 277 80	PR 21	7.5		8
1	0 277 83	PR 26	11	0 PV GV	8
1	0 277 73	PR 12	4		8

Кулачковые переключатели

Электрические характеристики

		PR 12	PR 17	PR 21	PR 26	PR 40	PR 63
Номинальный тепловой ток		20 A	25 A	32 A	40 A	63 A	63 A
Номинальный рабочий ток (Ie) AC 21		16 A	20 A	25 A	32 A	50 A	63 A
Номинальный рабочий ток (Ie) AC 15		6 A	8 A	10 A	12 A		
Мощность электродвигателя AC 23	3 x 230 В	4 кВт	5.5 кВт	7.5 кВт	11 кВт	15 кВт	18.5 кВт
	3 x 400 В	7.5 кВт	11 кВт	11 кВт	11 кВт	22 кВт	25 кВт
	3 x 500 В	5.5 кВт	11 кВт	11 кВт	11 кВт	25 кВт	25 кВт
	3 x 690 В	4 кВт	10 кВт	10 кВт	11 кВт	18.5 кВт	22 кВт
Мощность электродвигателя AC 3	3 x 230 В	3 кВт	4 кВт	4 кВт	5.5 кВт	11 кВт	15 кВт
	3 x 400 В	4 кВт	7.5 кВт	7.5 кВт	11 кВт	18.5 кВт	22 кВт
	3 x 500 В	5.5 кВт	7.5 кВт	7.5 кВт	11 кВт	18.5 кВт	22 кВт
	3 x 690 В	3 кВт	7.5 кВт	7.5 кВт	11 кВт	18.5 кВт	22 кВт
Степень защиты	спереди	IP 40	IP 40	IP 40	IP 40	IP 40	IP 40
	сзади	IP 2X	IP 2X	IP 2X	IP 2X		
Напряжение изоляции (Ui)		690 В	690 В	690 В	690 В	690 В	690 В
Макс. сечение проводника	гибкого	2.5 мм²	4 мм²	4 мм²	6 мм²	16 мм²	16 мм²
	жесткого	4 мм²	6 мм²	6 мм²	6 мм²	16 мм²	16 мм²

Подготовка отверстий

в дверце под крепежные винты

Для PR 12, PR 17, PR 21 и PR 26

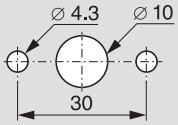

Для PR 40 и PR 63

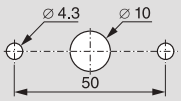

Для установки коробок

Для PR 12: коробка 76 x 76 мм
2 x 2 ввода с удаляемыми заглушками Pg 16

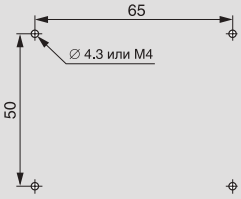

Для PR 12, PR 17, PR 21 и PR 26: коробка 96 x 120 мм
2 x 2 ввода с удаляемыми заглушками Pg 16

Для PR 40 и PR 63: коробка 135 x 170 мм
6 вводов с удаляемыми заглушками Pg 21
+ 4 ввода с удаляемыми заглушками Pg 29

Диаграммы коммутационных состояний и схемы

Выключатель

N° контакта	0	1	
1 2		X	A
3 4		X	B
5 6		X	C
7 8		X	D

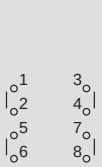

С фиксацией винта на дверце

	PR 12	PR 17	PR 21	PR 26	PR 40	PR 63
A	0 274 00	0 274 05	0 274 10		0 274 20	0 274 25
B	0 274 01	0 274 06	0 274 11	0 274 16	0 274 21	0 274 26
C	0 274 02	0 274 07	0 274 12	0 274 17	0 274 22	0 274 27
D	0 274 03	0 274 08	0 274 13	0 274 18	0 274 23	0 274 28

В коробках

	PR 12	PR 17	PR 21
A	0 277 10		
B	0 277 11	0 277 16	0 277 21
C	0 277 12	0 277 17	0 277 22
D	0 277 13	0 277 18	0 277 23

Выключатель (ВКЛ – ОТКЛ)

• Без положения “0”

N° контакта	1	2	
1 2	X		A
3 4		X	
5 6	X		B
7 8		X	
9 10	X		C
11 12		X	
13 14	X		D
15 16		X	

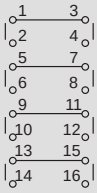

С фиксацией винтами на дверце

	PR 12	PR 17	PR 21	PR 26	PR 40	PR 63
A	0 274 60	0 274 65				
B	0 274 61	0 274 66	0 274 71	0 274 76	0 274 81	0 274 86
C	0 274 62	0 274 67	0 274 72	0 274 77	0 274 82	0 274 87
D	0 274 63	0 274 68		0 274 78	0 274 83	0 274 88

В коробках

	PR 12	PR 17	PR 21	PR 26	PR 40	PR 63
C	0 277 55					
D	0 277 56	0 277 58	0 277 60	0 277 62	0 277 64	0 277 66

• С положением “0”

N° контакта	1	0	2	
1 2	X			A
3 4			X	
5 6	X			B
7 8			X	
9 10	X			C
11 12			X	
13 14	X			D
15 16			X	

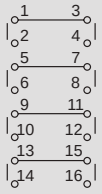

С фиксацией винтами на дверце

	PR 12	PR 17	PR 21	PR 26	PR 40	PR 63
A	0 274 30/90	0 274 35				
B	0 274 31/91	0 274 36	0 274 41/95	0 274 46	0 274 51/96	0 274 56/97
C	0 274 32/92	0 274 37	0 274 42	0 274 47	0 274 52	0 274 57
D	0 274 33/93	0 274 38	0 274 43	0 274 48	0 274 53	0 274 58

В коробке

	PR 12	PR 17	PR 21	PR 26	PR 40	PR 63
A	0 277 25					
B	0 277 26	0 277 31	0 277 36	0 277 41	0 277 46	0 277 51
C	0 277 27	0 277 32	0 277 37	0 277 42	0 277 47	0 277 52
D	0 277 28	0 277 33	0 277 38	0 277 43	27748	0 277 53

Трехпозиционный переключатель

• Без положения “0”

N° контакта	1	2	3	
1 2	X			A
3 4		X		
7 8			X	
5 6				

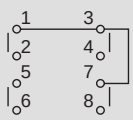

С фиксацией винтами на дверце

	PR 12	PR 17	PR 21	PR 26
A	0 274 98		0 275 00	0 275 01
B		0 274 99		

• С положением “0”

N° контакта	0	1	2	3	
1 2		X			A
3 4			X		
7 8				X	
5 6				X	
9 10			X		B
11 12		X			
13 14		X			
15 16			X		
19 20				X	C

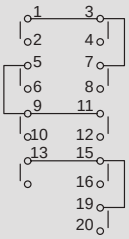

С фиксацией винтами на дверце

	PR 12	PR 26	PR 40	PR 63
A	0 275 02			
B	0 275 03		0 275 06	0 275 07
C	0 275 04	0 275 05		

В коробке

	PR 12
A	0 277 67/68
B	0 277 69

Кулачковые переключатели

Диаграммы коммутационных состояний и схемы (продолжение)

Управление трезфазными двигателями

• Переключатель реверсивный односкоростной

N° контакта	AR	0	AV
1 2	X		
3 4			X
5 6			X
7 8	X		
9 10	X		X

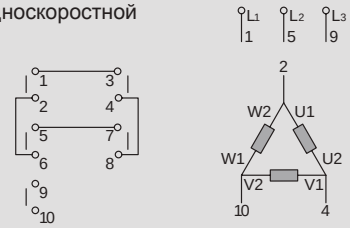

	PR 12	PR 17	PR 21	PR 26	PR 40	PR 63
С фиксацией винтами на дверце	0 275 10	0 275 14	0 275 18	0 275 22	0 275 26	0 275 30
Коробки	0 277 70	0 277 75	0 277 78	0 277 81	0 277 84	

• Пускатель на одно направление односкоростной

N° контакта	0	Y	i
1 2		X	X
3 4			X
5 6	X	X	
7 8	X	X	
9 10			X
11 12			X
13 14		X	X
15 16		X	X

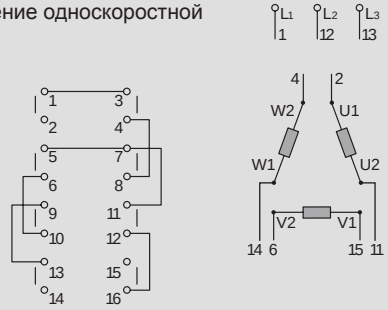

	PR 12	PR 17	PR 21	PR 26	PR 40	PR 63
С фиксацией винтами на дверце	0 275 11	0 275 15	0 275 19	0 275 23	0 275 27	0 275 31
Коробки	0 277 71	0 277 76	0 277 79	0 277 82	0 277 85	

• Пускатель на одно направление с коммутацией по схеме Даландера
Воможны 2 конфигурации: 0 PV GV
PV 0 GV

N° контакта	PV	0	GV
1 2	X		
3 4			X
5 6			X
7 8	X		
9 10			X
11 12			X
13 14	X		
15 16			X

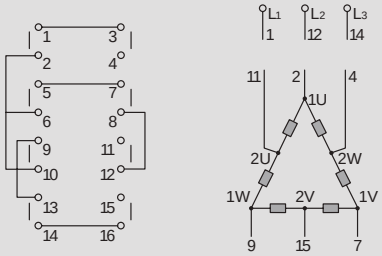

	PR 12	PR 17	PR 21	PR 26	PR 40
С фиксацией винтами на дверце					
0 PV GV	0 275 12	0 275 16	0 275 20	0 275 24	0 275 28
PV 0 GV	0 275 13	0 275 17	0 275 21	0 275 25	0 275 29
Коробки					
0 PV GV	0 277 72	0 277 77	0 277 80	0 277 83	
PV 0 GV	0 277 73				

Переключатели электроизмерительных приборов

• Амперметр с тремя ТТ с общей точкой

N° контакта	0	L_1	L_2	L_3
1 2		X	X	
3 4		X	X	
5 6			X	X
7 8			X	X
9 10	X			X
11 12				X X

Кат. № 0 146 50

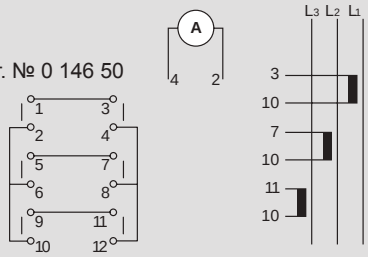

• Амперметр без ТТ

N° контакта	0	L_1	L_2	L_3
1 2		X	X	
3 4		X	X	
5 6		X	X	
7 8			X	X
9 10			X	X
11 12			X	X
13 14	X			X
15 16			X	X
17 18			X	X

Кат. № 0 275 34

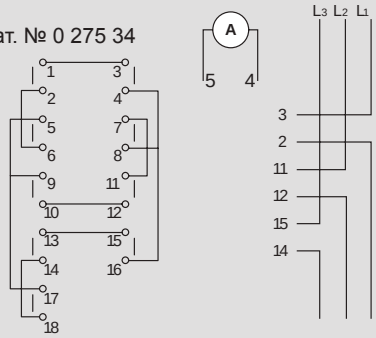

• Амперметр с тремя изолированными ТТ

N° контакта	0	L_1	L_2	L_3
1 2		X	X	
3 4		X	X	
5 6		X	X	
7 8			X	X
9 10			X	X
11 12			X	X
13 14				X X
15 16	X			X
19 20				X X

Кат. № 0 275 35

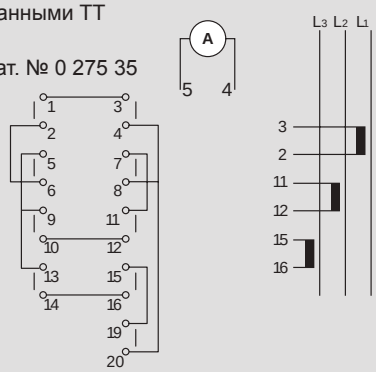

• Вольтметр без нейтрали

N° контакта	0	L_1	L_2	L_3
1 2		X		X
3 4			X	
5 6		X	X	
7 8				X

Кат. № 0 146 52

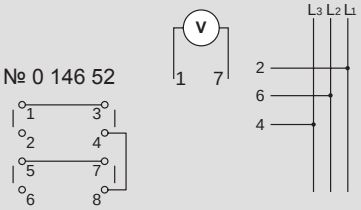

• Вольтметр с нейтралью

N° контакта	L_3 L_1	L_2 L_3	L_1 L_2	0 0	L_1 N	L_2 N	L_3 N
1 2	X		X		X		
3 4					X	X	X
5 6		X				X	
7 8			X				
9 10							X
11 12	X	X					

Кат. № 0 146 53

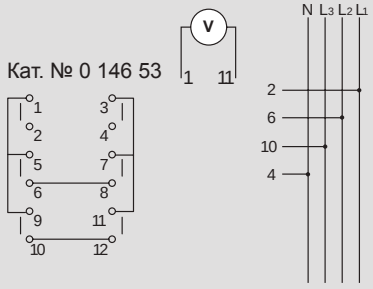

Размеры

PR 12

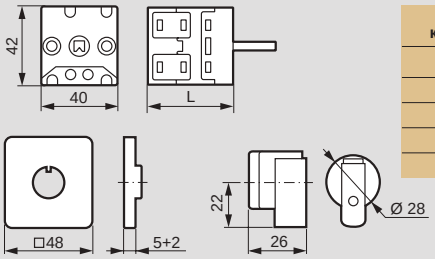

Число контактов	L, мм Крепление винтами
1 2	36
3 4	46
5 6	56
7 8	66
9 10	76

PR 17 and PR 21

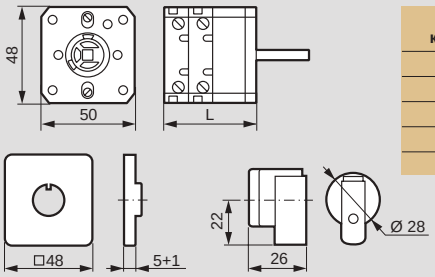

Число контактов	L, мм Крепление винтами
1 2	33
3 4	45
5 6	57
7 8	69
9 10	81

PR 26

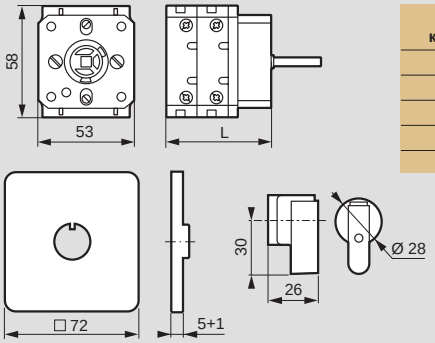

Число контактов	L, мм Крепление винтами
1 2	36
3 4	51
5 6	66
7 8	81
9 10	96

PR 40 и PR 63

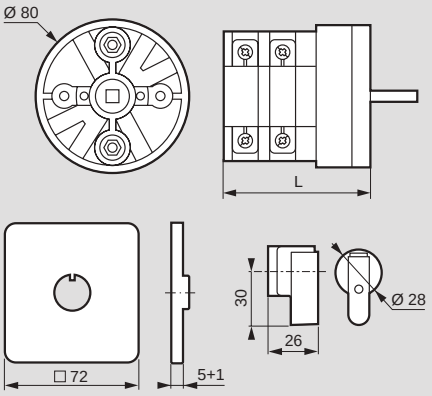

Число контактов	L, мм Крепление винтами
1 2	60
3 4	80
5 6	100
7 8	120
9 10	140

Коробки

Для PR 12 (1 – 4 контакта)

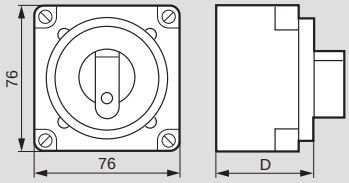

Число контактов PR 12	D, мм
1 2	46
3 4	58

Для PR 12 (1 – 9 контактов)
PR 17 и PR 21 (1 – 9 контактов)
PR 26 (1 – 9 контактов)

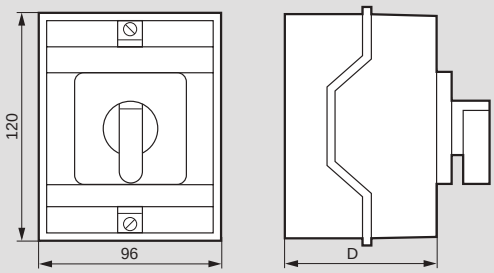

Число контактов PR 12/17/21	D, мм
1 6	77
7 10	101
PR 26	**D, мм**
1 4	77
5 8	101

Для PR 40/63 (1 – 8 контактов)

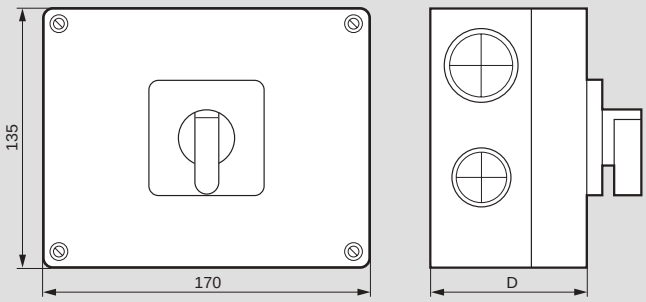

Число контактов PR 40/63	D, мм
1 4	107
5 8	145

Готовые выключатели-разъединителеи с поворотной ручкой - на токи от 20 до 100 А

0 221 08

0 221 44

Технические характеристики **стр. 560-561**

Выключатели-разъединители для безопасного отключения под нагрузкой и разъединения фаз
Степень защиты IP 2X
Принудительное замыкание/размыкание контактов
Двойное размыкание каждой фазы
Красная поворотная ручка на желтой панели
Индикация состояния выключателя по положению ручки:
• горизонтальное – ОТКЛ., ток не проходит
• вертикальное – ВКЛ., ток проходит
Зажимы с однозначным подключением
Соответствуют ГОСТ Р 50030.399 (МЭК EN 60947-3)
Степень защиты коробок: IP 65 - IK 07

Упак.	Кат. №	**Для скрытого монтажа, запираемые на навесной замок**
		Монтируются на панели с фиксацией винтами
		3 полюса
1	0 221 08	20 А
1	0 221 02	25 А
1	0 221 03	32 А
1	0 221 04	50 А
1	0 221 05	63 А
1	0 221 06	80 А
1	0 221 07	100 А
		4 полюса, зажим нейтрали слева
1	0 221 18	20 А
1	0 221 12	25 А
1	0 221 13	32 А
1	0 221 14	50 А
1	0 221 15	63 А
1	0 221 16	80 А
1	0 221 17	100 А

		Для скрытого монтажа, Ø22, запираемые на навесной замок
		Монтируются на панели
		3 полюса
1	0 221 35	20 А
1	0 221 32	25 А
1	0 221 33	32 А
		4 полюса, зажим нейтрали слева
1	0 221 39	20 А
1	0 221 37	25 А
1	0 221 38	32 А

		Накладные с выносной изогнутой рукояткой, запираемой на навесной замок, и блокировкой двери
		Монтируются на рейку ⊔ EN 50022 Короткая ось - от 20 до 63 А Длинная ось - от 80 до 100 А
		3 полюса
1	0 221 48	20 А
1	0 221 42	25 А
1	0 221 43	32 А
1	0 221 44	50 А
1	0 221 45	63 А
1	0 221 46	80 А
1	0 221 47	100 А
		4 полюса, зажим нейтрали слева
1	0 221 58	20 А
1	0 221 52	25 А
1	0 221 53	32 А
1	0 221 54	50 А
1	0 221 55	63 А
1	0 221 56	80 А
1	0 221 57	100 А

Готовые выключатели-разъединители в коробке IP 65 - на токи от 16 до 80 А

0 221 71

Упак.	Кат. №	**Дистанционные выключатели**
		Выключатели в коробке, запираемые навесным замком; обеспечивает выполнение функций отключения, разъединения и блокировки в положении ОТКЛ. для удаленно расположенного оборудования Области применения: отключение оборудования механически регулируемой системы вентиляции, электродвигателей, стационарных и передвижных электрических машин, кондиционеров
		3 полюса
1	0 221 71	16 А
1	0 221 72	20 А
1	0 221 73	25 А
1	0 221 74	40 А
1	0 221 75	50 А
1	0 221 76	63 А
1	0 221 77	80 А
		3 полюса + замыкающий и размыкающий контакты
1	0 221 89	16 А
1	0 221 79	20 А
1	0 221 88	25 А
		4 полюса, зажим нейтрали слева
1	0 221 81	16 А
1	0 221 82	20 А
1	0 221 83	25 А
1	0 221 84	40 А
1	0 221 85	50 А
1	0 221 86	63 А
1	0 221 87	80 А
		6 полюсов
1	0 226 04	25 А

Сборные выключатели-разъединители с поворотной ручкой

на токи от 20 до 100 А

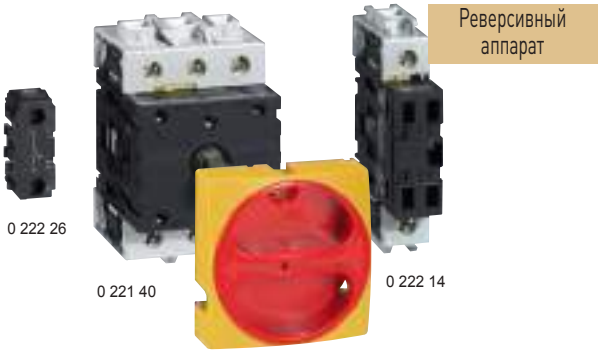

0 222 50 с запиранием на навесной замок

0 222 55 с запиранием на навесной замок

0 222 46

Технические характеристики и возможные комбинации **стр. 560-561**

Компоненты для сборки или комплектования выключателей-разъединителей из основного, а также дополнительных (полюса, рукоятки, коробки и принадлежности) элементов. Соответствуют ГОСТ Р 50030.399 (МЭК EN 60947-3)
Позволяют изменять состояние цепи (разомкнута или замкнута), в которой они установлены, а также выполнять функции управления, отключения и разъединения

Упак.	Кат. №	
		Основной элемент
		Реверсивные компоненты, устанавливаемые на панель или рейку ⎓ Крепление кабелей спереди или сзади
		Трехполюсный блок без принадлежностей
1	0 221 10	25 А
1	0 221 30	32 А
1	0 221 40	50 А
1	0 221 50	63 А
1	0 221 70	80 А
1	0 221 80	100 А
		Дополнительные полюса
		Реверсивные компоненты, устанавливаемые на панель или рейку ⎓ Крепление кабелей спереди или сзади
		Нейтральный
1	0 222 12	25 А
1	0 222 13	32 А
1	0 222 14	50 А
1	0 222 15	63 А
1	0 222 16	80 А
1	0 222 17	100 А
		Фазный Только для установки в коробку
1	0 222 02	25 А
1	0 222 03	32 А
1	0 222 04	50 А
1	0 222 05	63 А
1	0 222 06	80 А
1	0 222 07	100 А
		Клеммные блоки (⏚ или нейтраль)
1	0 222 22	20-32 А
1	0 222 23	50 и 63 А
1	0 222 24	80 и 100 А
		Сигнальный контакт
1	0 227 00	Замыкающий и размыкающий контакты
		Сигнальный контакт с функцией предварительного отключения Для дистанционного управления внешним выключателем с нулевым расцепителем напряжения
1	0 222 25	20-32 А
1	0 222 26	50 и 63 А
1	0 222 27	80 и 100 А

Упак.	Кат. № Желто-красные	Кат. № Серые	
			Рукоятки
			Для установки на панель, рейку DIN ⎓ или коробку Запираемые на навесной замок, IP 40
1	0 222 50	0 222 55	20-63 А - □66
1	0 222 52	0 222 57	80-100 А - □86
			Для крепления на панели ∅22 мм Запираемые на навесной замок, IP 65
1	0 222 51	0 222 56	20-32 А - □66

Упак.	Кат. №
	Комплект для изогнутой рукоятки управления
	Состоит из втулки, металлической оси и приспособления для расцепления с блокировкой двери
1	0 227 33 Короткая ось
1	0 222 74 Длинная ось

Упак.	Кат. № Желто-красные	Кат. № Серые	
			Пустые коробки IP 65 Электрические характеристики компонентов, устанавливаемых в коробку, должны рассчитываться с учетом условного теплового тока в оболочке
			Три или четыре полюса с замыкающим и размыкающим контактами или без них
1	0 222 42	0 222 43	25 и 32 А, поставляются с запираемой на навесной замок рукояткой
1		0 222 46	50 и 63 А, для запираемой на навесной замок рукоятки
			Шесть полюсов с замыкающим и размыкающим контактами или без них
	Серые		
1	0 222 45		25 и 32 А, для запираемой на навесной замок рукоятки
1	0 222 47		50 и 63 А, для запираемой на навесной замок рукоятки
			Три полюса с замыкающим и размыкающим контактами или без них
1	0 222 48		80 и 100 А, для запираемой на навесной замок рукоятки
			Четыре или шесть полюсов с замыкающим и размыкающим контактами или без них
1	0 222 49		80 и 100 А, для запираемой на навесной замок рукоятки

Выключатели-разъединители Vistop, на токи от 32 до 100 А
стр. 183

Принадлежности для сборных выключателей-разъединителей

Крышка для зажимов, Кат. № 0 222 32, в установленном состоянии

Пример этикетки, Кат. № 0 222 85, расположенной на коробке

Этикетка, Кат. № 0 222 81, на запираемой на навесной замок рукоятке

Упак.	Кат. №	
		Крышки для зажимов
		Для трехполюсных аппаратов
3	0 222 32	20-32 A
3	0 222 33	50 и 63 A
3	0 222 34	80 и 100 A
		Для нейтрального, фазного полюса или клеммного блока
5	0 222 35	20-32 A
5	0 222 36	50 и 63 A
5	0 222 37	80 и 100 A
		Для сигнального контакта
5	0 222 38	Замыкающий и размыкающий контакты (пара)
		Комплект прокладок IP 65
		Для аппаратов на ток от 20 до 100 A С запиранием на навесной замок
5	0 222 70	Для скрытого монтажа, □66
5	0 222 71	Накладные с изогнутой рукояткой управления,□86
		Этикетки
		Маркировка самоклеющяяся «Main switch» (главный выключатель)
5	0 222 86	Для коробки 150 x 100 x 96 мм
5	0 222 82	Маркировка для лицевой панели, запираемой на навесной замок

Готовые и сборные выключатели-разъединители с поворотной ручкой

Выполнение отверстий

Отверстия в панели для скрытого крепления

Толщина панели от 1 до 6 мм	Отверстия в панели для скрытого крепления	Рисунок с отверстиями
20/32 A	□ 66	1
50/63 A		2
80/100 A	□ 86	2

Рис. 1

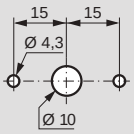

Рис. 2

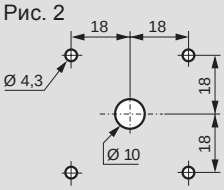

Отверстия в панели для скрытого центрального крепления, Ø 22 мм

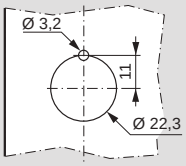

Отверстия в панели для изогнутой рукоятки управления

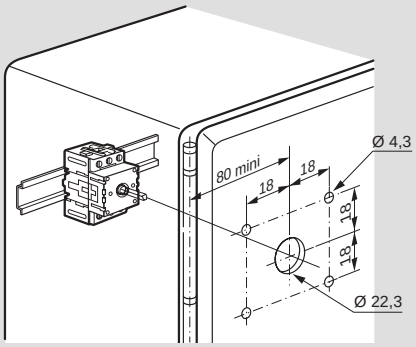

Варианты установки зажимов в сборные параты ISR

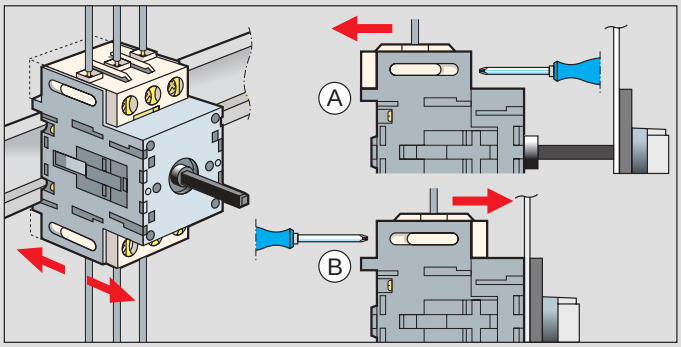

Возможные комбинации компонентов сборных аппаратов ISR

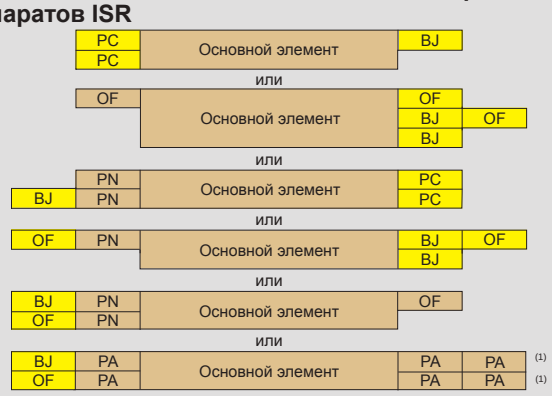

	Выключатель-разъединитель	BJ	Клеммный блок
	Допустимые комбинации контактов	PN	Дополнительный нейтральный полюс
PC	Сигнальный контакт с функцией предварительного отключения	PA	Дополнительный фазный полюс
OF	Сигнальный контакт		

1: Данный вариант возможен только с коробкой

Выключатели-разъединители

Технические характеристики

Соответствуют ГОСТ Р 50030.399 (МЭК 60947399)
При установке в коробки обеспечивается класс изоляции II (при использовании изоляционных колпачков из комплекта коробки)
Степень защиты IP 40 и IP 65, стойкость к внешним механическим воздействиям IK 07
Рабочая температура от 30°C до +70°C
Самогасящаяся коробка: 650°C/960°C (в соответствии с ГОСТ 2748387 (МЭК 6952180))
Степень защиты: IP 2 (с внутренней стороны)
IP 65 для коробок
IP 65 для комплектных устройств
Тропикоустойчивость:
к непрерывной влажной жаре в соответствии с МЭК 6823
к периодической влажной жаре в соответствии с МЭК 68230
Блокировка навесным замком:
стандартное исполнение до 3 замков с дужкой ∅ 48 мм
Переключатель с 1 вспомогательным размыкающим контактом: до 3 замков с дужкой ∅ 68 мм

			20 A	25 A	32 A	50 A	63 A	80 A	100 A
Номинальное напряжение изоляции Ui		**В**	690	690	690	690	690	690	690
Условный тепловой ток на открытом воздухе (Ith) **Номинальный непрерывный ток Iu**		**А**	20	25	32	50	63	80	100
Условный тепловой ток в оболочке (Ithe)		**А**	16	20	25	40	50	63	80
Номинальное импульсное выдерживаемое напряжение Uimp[1]			6	6	6	6	6	6	
Номинальный рабочий ток **AC 21 A/ 22 A** **в соответствии с МЭК 609473**		**А**	16	25	32	50	63	80	100
Номинальная рабочая мощность		**кВт**							
AC 23 A	**3 x 230 В**	**кВт**	4	5.5	5.5	15	15	18.5	22
		А	14.5	20	20	50	50	63	72
	3 x 400 В	**кВт**	7.5	7.5	11	18.5	22	30	37
		А	15	15	21	35	42	57	69
	3 x 500 В	**кВт**	7.5	7.5	11	22	30	37	45
		А	12	12	17	33	45	55	65
	3 x 690 В	**кВт**	7.5	7.5	11	18.5	22	22	30
		А	9	9	12	20	24	24	33
AC 3	**3 x 230 В**	**кВт**	3	4	4	7.5	11	15	18.5
		А	11.5	14.5	14.5	26	38	51	63
	3 x 400 В	**кВт**	4	5.5	7.5	15	18.5	22	30
		А	8	11	15	28	35	42	57
	3 x 500 В	**кВт**	5.5	5.5	7.5	15	22	30	37
		А	**9**	9	12	23	33	45	55
	3 x 690 В	**кВт**	5.5	5.5	7.5	15	18.5	18.5	22
		А	6	6.5	9	16.5	20	20	24
Коммутационные характеристики: **Номинальная включающая способность (действующее значение/400 В)**		**А**	710	710	710	1270	1270	1970	1970
Номинальная отключающая способность (действующее значение/400 В)		**А**	330	330	330	800	800	800	800
Характеристики короткого замыкания: **Номинальный кратковременно выдерживаемый ток (действующее значение/400 В/1 сек)**		**А**	300	350	430	500	760	1100	1500
Номинальная наибольшая включающая способность (максимальное значение/400 В/1 сек)		**кА**	1	1	1	1.8	1.8	2.8	2.8
Ток короткого замыкания (действующее значение/400 В)		**кА**	6	10	10	10	10	10	10
Номинал предохранителя gl/gG		**А**	16	25	32	50	63	80	100
Механическая износостойкость AC 20		**млн. циклов**	0.1	0.1	0.1	0.04	0.04	0.04	0.04
Сечение подключаемых проводников: **Гибких (макс./мин.)**		**мм²**	2.5/0.75	6/0.75	6/0.75	16/1.5	16/1.5	35/2.5	35/2.5
Жестких		**мм²**	4	10	10	25	25	50	50
Электрические характеристики вспомогательного контакта: **Номинальное напряжение изоляции Ui**		**В**	400	400	400	400	400	400	400
Условный тепловой ток на открытом воздухе (Ith) **Номинальный непрерывный ток Iu**		**А**	10	10	10	10	10	10	10
Номинальный рабочий ток (Ie) AC – 15	**230 В**	**А**	6	6	6	6	6	6	6
	400 В	**А**	4	4	4	4	4	4	4
Номинал предохранителя gl/gG для защиты от К.З.		**А**	10	10	10	10	10	10	10
Макс. сечение подключаемых гибких проводников		**мм²**	2 x 2.5	2 x 2.5	2 x 2.5	2 x 2.5	2 x 2.5	2 x 2.5	2 x 2.5

[1] Категория перегрузки III – степень загрязнения 3

Выключатели-разъединители

Размеры

Выключатели-разъединители с блокировкой навесным замком, для скрытого монтажа

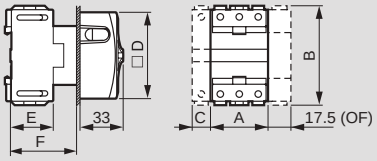

	A	B	C	D	E	F
20/32 A	44	75.4	14.5	❑ 66	36	50
50/63 A	53.6	85	17.9	❑ 66	50.3	60
80/100 A	71.8	93	26.8	❑ 86	63.8	70

Дистанционные выключатели

Коробки с 2 x 2 вводами с удаляемыми заглушками: PG 16 или ISO 25
Кат. № 0 221 71/72/73/79/81/82/83/88/89 и 0 222 42/43

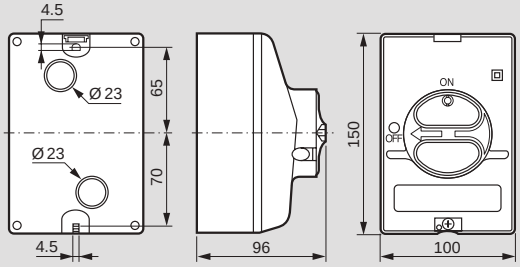

Коробки с 2 x 2 вводами с удаляемыми заглушками: PG 21
Кат. № 0 221 74/75/84/85

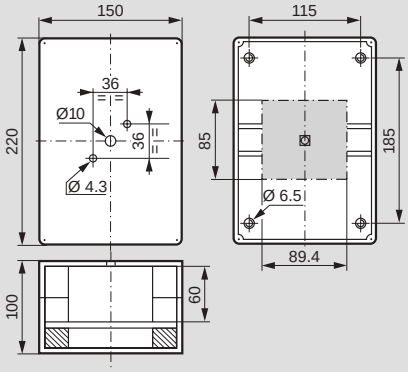

Коробки с 2 x 2 вводами с удаляемыми заглушками: PG 29
Кат. № 0 221 76/77

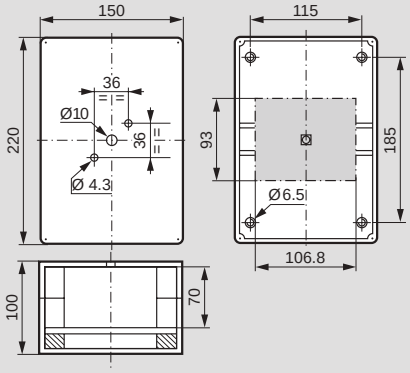

Коробки с 2 x 4 ввода с удаляемыми заглушками:
2 x PG 21 и 2 x PG 29
Кат. № 0 221 86/87

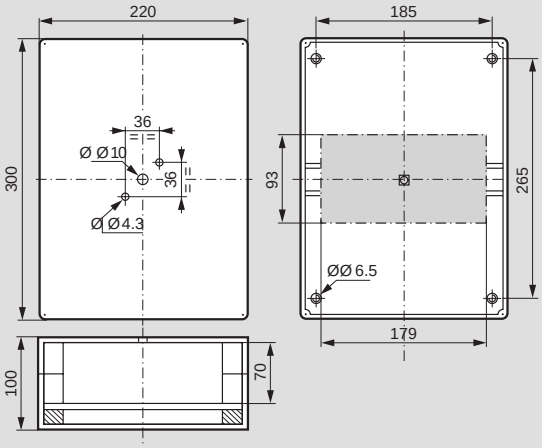

Вспомогательный контакт

Кат № 0 227 00

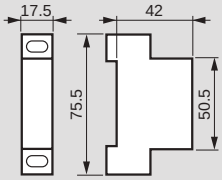

Крепежные отверстия

Разметка отверстий для скрытого монтажа

Для переключателей на 2032 А

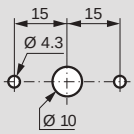

Для переключателей на 50100 А

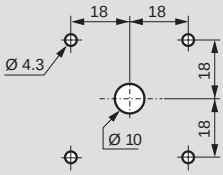

Однофазные трансформаторы управления и сигнализации

0 442 02

Пример автоматического подключения проводника с опресованным наконечником

Технические характеристики **стр. 564-565**

IP 2x или xxB
Соответствуют МЭК EN 61558-2-2 и 2-4 или 2-6, UL506
Продукция соответствует требованиям EN 61131-2, EN 60204-1 и EN 61439-1
Защитные кожухи установлены на трансформаторы
Фильтрация помех
Монтаж трансформаторов до 250 ВА на симметричную рейку
Оснащение вторичной цепи:
- 2 клеммы общй цепи
- 2 клеммы 0 V
- 1 клемма ввода
Автоматические клеммы

Трансформаторы управления и обеспечения безопасности Автоматическое подключение (пружинные клеммы)

24 В
Первичное 230-400 В ± 15 В / Вторичное 24 В

Упак.	Кат. №	Мощность в ВА согласно МЭК	Мощность в ВА согласно UL	Мощность мгновенная допустимая при cos φ = 0,5
1	0 442 01	40	40	50
1	0 442 02	63	63	88
1	0 442 03	100	100	170
1	0 442 04	160	140	250
1	0 442 05	250	210	420
1	0 442 06	400	300	850

Трансформаторы управления и разделения цепей Автоматическое подключение (пружинные клеммы)

230 В
Первичное 230-400 В ± 15 В
Вторичное 230 В

Упак.	Кат. №	Мощность в ВА согласно МЭК	Мощность в ВА согласно UL	Мощность мгновенная допустимая при cos φ = 0,5
1	0 442 51	40	40	50
1	0 442 52	63	63	86
1	0 442 53	100	100	150
1	0 442 54	160	140	250
1	0 442 55	250	210	360
1	0 442 56	400	300	1 100

Однофазные трансформаторы управления и сигнализации

0 442 14

0 442 38

IP 2x или xxB до 400 ВА - IP xxA начиная с 400 ВА - IK 04
Соответствуют МЭК EN 61558-2-2 и 2-4 или 2-6, UL506
Продукция соответствует требованиям EN 61131-2, EN 60204-1, EN 61439-1 и EN 61439-2
Защитные кожухи установлены на трансформаторы до 1 000 ВА
Фильтрация помех (кроме Кат. № 442 16/17/18)
Монтаж трансформаторов до 250 ВА на симметричную рейку
Поставляются с клеммниками 0 В вторичная обмотка/масса до 1 000 ВА
Винтовые клеммы

Трансформаторы управления и обеспечения безопасности

24 В
Первичное 230-400 В ± 15 В / Вторичное 24 В

Упак.	Кат. №	Мощность в ВА согласно МЭК	Мощность в ВА согласно UL	Мощность мгновенная допустимая при cos φ = 0,5
1	0 442 11	40	40	50
1	0 442 12	63	63	88
1	0 442 13	100	100	170
1	0 442 14	160	140	250
1	0 442 15	250	210	420
1	0 442 16	400	300	850
1	0 442 17	630	450	1 000
1	0 442 18	1 000	700	2 000

Трансформаторы управления и обеспечения безопасности (24 В∿) Трансформаторы управления и разделения цепей (48 В∿)

24-48 В
Первичное 230-400 В ± 15 В / Вторичное 24-48 В
Поставляются с 2 перемычками

Упак.	Кат. №	Мощность в ВА согласно МЭК	Мощность в ВА согласно UL	Мощность мгновенная допустимая при cos φ = 0,5
1	0 442 31(1)	40	40	52
1	0 442 32(1)	63	63	87
1	0 442 33(1)	100	100	150
1	0 442 34(1)	160	140	250
1	0 442 35(1)	250	210	420
1	0 442 36	400	300	700
1	0 442 37	630	450	1 000
1	0 442 38	1 000	700	2 000
1	0 442 39	1 600	700	8 500
1	0 442 40	2 500	1 400	3 300

24 В **48 В**

Однофазные трансформаторы питания цепей управления и сигнализации

0 442 71

Технические характеристики **стр. 565-566**

IP 2x или xxB до 400 ВА - IP xxA начиная с 400 ВА - IK 04
Соответствуют МЭК EN 61558-2-2 и 2-4 или 2-6, UL506
Продукция соответствует требованиям EN 61131-2, EN 60204-1 и EN 61439-1
Защитные кожухи установлены на трансформаторы до 1 000 ВА
Фильтрация помех
Монтаж трансформаторов до 250 ВА на симметричную рейку
Поставляются с клеммниками 0 В вторичная обмотка/масса до 1 000 ВА
Винтовые клеммы

Трансформаторы управления и разделения цепей

115-230 В
Первичное 230-400 В ± 15 В
Вторичное 115-230 В
Поставляются с 2 перемычками

Упак.	Кат. №	Мощность в ВА согласно МЭК	Мощность в ВА согласно UL	Мощность мгновенная допустимая при cos φ = 0,5
1	0 442 61	40	40	50
1	0 442 62	63	63	86
1	0 442 63	100	100	150
1	0 442 64	160	140	250
1	0 442 65	250	210	430
1	0 442 66	400	300	1 100
1	0 442 67	630	450	1 300
1	0 442 68	1 000	700	2 000
1	0 442 69	1 600	700	6 100
1	0 442 70	2 500	1 300	6 900
1	0 442 71	4 000	2 400	11 400
1	0 442 72	5 000	3 300	17 500
1	0 442 73	6 300	3 700	10 900
1	0 442 74	8 000	4 500	12 500

Однофазные трансформаторы питания электрооборудования

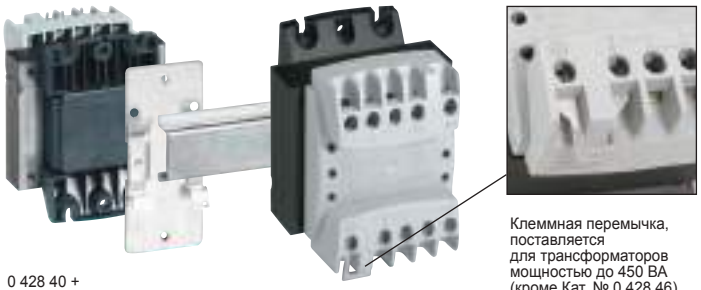

0 428 40 +
0 428 99

0 428 41, поставляется с клеммной перемычкой

Клеммная перемычка, поставляется для трансформаторов мощностью до 450 ВА (кроме Кат. № 0 428 46)

Технические характеристики **стр. 565-566**

IP 2x или xxB до 450 ВА (до 310 ВА на 12-24 В) - IK 04
До 160 ВА предусмотрена возможность крепления на монтажной рейке с помощью Кат. № 0 044 16 или Кат. № 0 428 99
Трансформаторы с двумя напряжениями на вторичной обмотке, поставляются с клеммными перемычками
Трансформаторы до 450 ВА поставляются с изолированной клеммниками 0 В вторичная обмотка/масса (до 450 ВА кроме Кат. № 0 428 46).
Соответствуют МЭК EN 61558-2-6
Продукция соответствует требованиям EN 61131-2, EN 60204-1 и EN 61439-1

Трансформаторы обеспечения безопасности

12-24 В
Первичное 230-400 В / Вторичное 12-24 В

Упак.	Кат. №	Мощность, ВА	Выводы: первичная обмотка гибкий проводник, мм²	Выводы: вторичная обмотка гибкий проводник, мм²
1	0 428 40	40	1-4	1-4
1	0 428 41	63	1-4	1-4
1	0 428 42	100	1-4	1-4
1	0 428 43	160	1-4	1-4
1	0 428 44	220	1-4	1-4
1	0 428 45	310	1-4	1-4
1	0 428 46	450	1-4	1-16
1	0 428 47	630	1-4	1-16
1	0 428 49	1 000	0,25-6	4-35

24 В
Первичное 230-400 В / Вторичное 24 В

1	0 428 55	40	1-4	1-4
1	0 428 56	63	1-4	1-4
1	0 428 57	100	1-4	1-4
1	0 428 58	160	1-4	1-4
1	0 428 59	220	1-4	1-4
1	0 428 60	310	1-4	1-4
1	0 428 61	450	1-4	1-4
1	0 428 62	630	1-4	1-16

Аксессуары

Для монтажа на рейке DIN трансформаторов до 160 ВА

5	0 428 99	Плата
10	0 044 16	Зажим шириной 10 мм Резьбовое отверстие Для винтов M4

Силовые трасформаторы от 100 до 3150 кВА
стр. 8

Однофазные трансформаторы питания электрооборудования

0 428 75

0 427 92

Технические характеристики **стр. 565-566**

IP 2x или xxB до 450 ВА (до 310 ВА на 12-24 В) - IK 04
До 160 ВА предусмотрена возможность крепления на монтажной рейке с помощью Кат. № 0 044 16 или Кат. № 0 428 99
Трансформаторы с двумя напряжениями на вторичной обмотке, поставляются с клеммными перемычками
Трансформаторы до 450 ВА поставляются с изолированной клеммниками 0 В вторичная обмотка/масса (до 450 ВА кроме Кат. № 0 428 46)
Соответствуют МЭК EN 61558-2-6 для 48 В и 24 В и МЭК EN 61558-2-4 для 115 В и 230 В
Продукция соответствует требованиям EN 61131-2, EN 60204-1 и EN 61439-1

Трансформаторы безопасности

24-48 В
Первичное 230-400 В / Вторичное 24-48 В

Упак.	Кат. №	Мощность, ВА	Выводы: первичная обмотка гибкий проводник, мм²	Выводы: вторичная обмотка гибкий проводник, мм²
1	0 428 70	40	1-4	1-4
1	0 428 71	63	1-4	1-4
1	0 428 72	100	1-4	1-4
1	0 428 73	160	1-4	1-4
1	0 428 74	220	1-4	1-4
1	0 428 75	310	1-4	1-4
1	0 428 76	450	1-4	1-4
1	0 428 77	630	1-4	1-16

Трансформаторы разделения цепей

115-230 В
Первичное 230-400 В / Вторичное 115-230 В

Упак.	Кат. №	Мощность, ВА	Выводы: первичная обмотка гибкий проводник, мм²	Выводы: вторичная обмотка гибкий проводник, мм²
1	0 427 85	40	1-4	1-4
1	0 427 86	63	1-4	1-4
1	0 427 87	100	1-4	1-4
1	0 427 88	160	1-4	1-4
1	0 427 89	220	1-4	1-4
1	0 427 90	310	1-4	1-4
1	0 427 91	450	1-4	1-4
1	0 427 92	630	1-4	1-4

Однофазные источники питания постоянного тока с фильтром помех

0 470 23

0 470 24

Технические характеристики **стр. 565-566**

Для ПЛК, периферийного оборудования и других устройств с питанием 12, 24, 48 В постоянного тока
У источников питания до 15 А в комплект поставки входит перемычка для быстрого соединения зажимов «минус» и «земля»
Источники питания мощностью до 24 Вт снабжены только пружинными, а источники питания мощностью от 30,48,60 и 120 Вт – пружинными и винтовыми зажимами
Источники питания более 120 Вт снабжены только винтовыми зажимами
Отвечают требованиям стандартов МЭК и EN 61558-2-6, UL 60950
Сертифицированы UL в США и Канаде
Может использоваться в электроустановках зданий в соответствии со стандартами EN 61131-2, EN 60204 и EN 61439-1

Однофазные источники питания

Состав:
- защищенный трансформатор с фильтром помех
- двойные зажимы
- фильтрующие конденсаторы
- плавкий предохранитель во вторичной обмотке
- зеленый индикатор рабочего напряжения

12 В
Первичное 230-400 В ± 15 В / Вторичное 12 В

Упак.	Кат. №	Выходная мощность, Вт	Ток, А	Сечение зажимов Гибкий проводник: Вход	Сечение зажимов Гибкий проводник: Выход
1	0 470 01	12	1	4	4
1	0 470 02	30	2.5	4	4
1	0 470 03	60	5	4	4
1	0 470 04	120	10	4	4
1	0 470 06	300	25	4	10

24 В
Первичное 230-400 В ± 15 В / Вторичное 24 В

Упак.	Кат. №	Выходная мощность, Вт	Ток, А	Сечение зажимов Гибкий проводник: Вход	Сечение зажимов Гибкий проводник: Выход
1	0 470 21	24	1	4	4
1	0 470 22	60	2.5	4	4
1	0 470 23	120	5	4	4
1	0 470 24	240	10	4	4
1	0 470 25	360	15	4	4
1	0 470 26	600	25	4	10
1	0 470 28	960	40	4	16
1	0 470 29	1200	50	6	35

48 В
Первичное 230-400 В ± 15 В / Вторичное 48 В

Упак.	Кат. №	Выходная мощность, Вт	Ток, А	Сечение зажимов Гибкий проводник: Вход	Сечение зажимов Гибкий проводник: Выход
1	0 470 41	48	1	6	6
1	0 470 42	120	2.5	6	6
1	0 470 43	240	5	6	6
1	0 470 44	480	10	6	6
1	0 470 45	720	15	6	6
1	0 470 46	1200	25	6	10

Трансформаторы

однофазные

Габариты

Рис. 1: 40 – 400 ВА

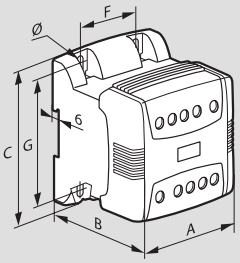

Рис. 2: 630 – 1000 ВА

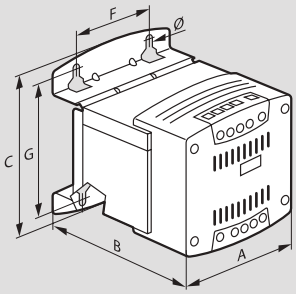

Рис. 3: 1600 – 2500 ВА

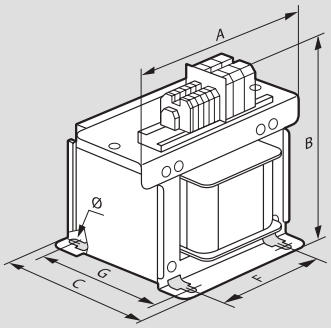

Рис. 4: 4000 – 8000 ВА

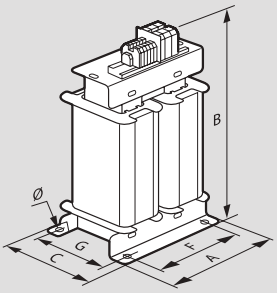

Кат. №	Мощн. (ВА)	Рис.	Габариты (мм)			Монтаж[1] (мм)			Вес (кг)
			A	B	C	F	G	Ш	
0 442 01/51	40	1	95	94	113	50	100	5,2	1,45
0 442 02/52	63	1	95	101	113	50	100	5,2	1,75
0 442 03/53	100	1	95	111	113	50	100	5,2	2,15
0 442 04/54	160	1	95	128	113	50	100	5,2	2,35
0 442 05/55	250	1	107	139	115	50	100	5,2	4
0 442 06/56	400	1	121	156	140	62,5	125	5,2	5,8
0 442 11/31/61	40	1	94	78	113	50	100	5,2	1,23
0 442 12/32/62	63	1	94	85	113	50	100	5,2	1,56
0 442 13/33/63	100	1	94	94	113	50	100	5,2	1,95
0 442 14/34/64	160	1	94	112	113	50	100	5,2	2,6
0 442 15/35/65	250	1	106	123	115	50	100	5,2	3,82
0 442 16/36/66	400	1	120	140	140	62,5	125	5,2	5,62
0 442 17/37/67	630	2	132	155	175	75	150	5,5	8
0 442 18/38/68	1 000	2	150	199	206	100	175	7	14,9
0 442 39/69	1 600	3	220	245	191	150	153	9	25,6
0 442 40/70	2 500	3	300	292	171	200	114	9	33,1
0 442 71	4 000	4	230	340	205	180	130	11	31
0 442 72	5 000	4	240	390	205	180	130	11	40
0 442 73	6 300	4	240	390	205	180	130	11	45
0 442 74	8 000	4	240	390	280	180	180	11	64

[1] Монтируются трансформаторов до 250 ВА на симметричную рейку

Подключение внешних проводников к трансформатору с зажимами для быстрого монтажа

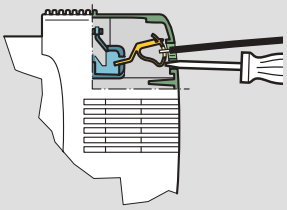

К трансформаторам с зажимами для быстрого монтажа проводники подсоединяются с помощью плоской отвертки с диаметром стержня не более 3,5 мм
Другие варианты применения приведены в технических описаниях в электронном каталоге

Монтаж

На перфорированную плату Lina 25 и плату Lina 12,5
На симметричную монтажную рейку 4 (для трансформаторов мощностью до 250 ВА)
Расстояние между отверстиями 25 мм (для трансформаторов мощностью до 1000 ВА)

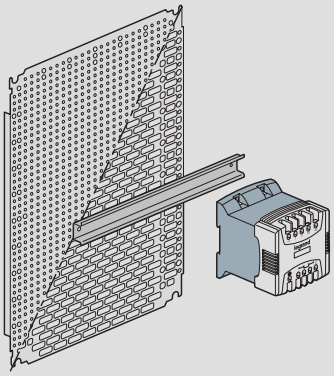

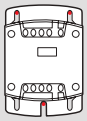

Можно крепить в трех точках через продолговатые вырезы.

На перфорированной плате Lina 25
Трансформаторы до 1000 ВА крепятся в 3 точках.
Шаг перфорации 25 мм

На плате Lina 12,5
Трансформаторы до 1000 ВА крепятся в 3 точках
Шаг перфорации 12,5 мм

Монтаж трансформаторов до 250 ВА на симметричную рейку

Трансформаторы

однофазные

Характеристики

Однофазные, 50/60 Гц Класс I
Номинальное напряжение изоляции между обмотками: 4510 В
Номинальная температура: 50 °C

Регулировка напряжения

O O O O O
+ 15 В 0 В 15 В 230 В 400 В

Подключение к питающей сети (U_1) между клеммами +15 V и 230 или 400 В

1) Si U_1 > 230 или 400 В
2) Si $I_2 < I_{2n}$ (если нагрузка меньше номинальной для уменьшения вторичного напряжения)

O O O O O
+ 15 В 0 В – 15 В 230 В 400 В

Подключение к питающей сети (U_1) между клеммами 0 и 230 или 400 В

Si U_1 = 230 или 400 В с нагрузкой $I_2 = I_{2n}$

O O O O O
+ 15 В 0 В – 15 В 230 В 400 В

Подключение к питающей сети (U_1) между клеммами 15 и 230 или 400 В

Si U_1 < 230 или 400 В с нагрузкой $I_2 = I_{2n}$

Габариты трансформатора

P пуск. = 0,8 (Σ Pm + Σ Pr + Pa)
Σ Pm = Суммарная мощность поддерживаемая трансформаторами
Σ Pr = Суммарная активная мощность
Pa = Пусковая мощность наиболее мощного контактора

Кат. №	Мощн. (ВА)	Мгновенная выдерживаемая мощность (ВА) при cos φ :									Потери холост. хода	Потери при движ.[1]	Падение напряжения (%) при cos φ :			КПД (%) при cos φ :			Ucc (%)	Подключение			
																				Первичная кабель (мм²)		Вторичная кабель (мм²)	
		0,2	0,3	0,4	0,5	0,6	0,7	0,8	0,9	1	(Вт)	(Вт)	0,3	0,6	1	0,3	0,6	1		Гибк.	Жестк.	Гибк.	Жестк.
Первичное 230-400 В ± 15 В Вторичное 24 В																							
0 442 01/11	40	62	57	53	50	48	47	46	47	58	3,9	7,5	8,9	10,8	8,9	62	76	84	10,3	1 – 4	1 – 4	1 – 4	1 – 4
0 442 02/12	63	110	100	94	88	83	80	78	78	91	6,0	14,3	7,6	9,5	8,6	57	73	81	9,1	1 – 4	1 – 4	1 – 4	1 – 4
0 442 03/13	100	230	210	180	170	150	140	140	130	150	8,2	17,9	6,3	8,6	9,2	63	77	85	8,5	1 – 4	1 – 4	1 – 4	1 – 4
0 442 04/14	160	340	300	270	250	230	220	210	210	230	11,2	25,0	5,9	7,8	7,9	66	79	86	7,4	1 – 4	1 – 4	1 – 4	1 – 4
0 442 05/15	250	550	490	450	420	400	380	370	370	430	14,9	31,6	5,2	6,6	6,2	70	83	89	6,1	1 – 4	1 – 4	1 – 4	1 – 4
0 442 06/16	400	1 600	1 200	1 000	850	740	650	590	540	510	18,3	46,3	2,2	3,8	5,6	72	84	90	4,2	1 – 4	1 – 4	1 – 4	1 – 4
0 442 17	630	2 200	1 700	1 400	1 000	960	910	820	760	720	25,5	58,0	2,3	4	4,7	70	82	89	3,8	1 – 4	1 – 4	1 – 10	1 – 10
0 442 18	1 000	3 400	2 800	2 300	2 000	1 800	1 600	1 500	1 400	1 300	44,2	73,9	1,3	2,1	2,8	80	89	93	2,3	1 – 16	1 – 16	1 – 16	1 – 16
Первичное 230-400 В ± 15 В Вторичное 24-48 В																							
0 442 31	40	63	58	55	52	50	48	48	49	60	3,9	7,3	8,7	10,5	8,5	62	77	84	10,0	1 – 4	1 – 4	1 – 4	1 – 4
0 442 32	63	110	102	94	87	83	79	77	78	91	6,0	14,2	7,5	9,4	8,5	57	73	82	9,0	1 – 4	1 – 4	1 – 4	1 – 4
0 442 33	100	200	180	160	150	140	130	130	130	150	8,2	15,1	7,3	9,3	8,9	66	80	87	8,9	1 – 4	1 – 4	1 – 4	1 – 4
0 442 34	160	340	300	270	250	230	220	210	210	230	11,2	24,6	5,8	7,6	7,7	66	80	87	7,2	1 – 4	1 – 4	1 – 4	1 – 4
0 442 35	250	550	490	450	420	400	380	370	370	430	14,9	31,4	5,2	6,6	6,2	70	83	89	6,1	1 – 4	1 – 4	1 – 4	1 – 4
0 442 36	400	1 400	1 000	800	700	600	500	500	400	400	18,3	58,0	2,1	3,7	5,6	72	84	90	4,2	1 – 4	1 – 4	1 – 4	1 – 4
0 442 37	630	2 200	1 700	1 400	1 000	960	910	820	760	720	25,5	80,9	2,3	4	4,7	70	82	89	3,8	1 – 4	1 – 4	1 – 10	1 – 10
0 442 38	1 000	3 400	2 800	2 300	2 000	1 800	1 600	1 500	1 400	1 300	44,2	74,4	1,3	1,9	2,9	80	89	93	2,4	1 – 16	1 – 16	1 – 16	1 – 16
0 442 39	1 600	12 800	10 900	9 500	8 500	7 700	7 100	6 700	6 400	6 600	65,5	94,7	1,1	1,6	1,9	84	91	94	1,7	2,5 – 10	1,5 – 16	4 – 16	1,5 – 25
0 442 40	2 500	4 300	3 900	3 600	3 300	3 100	3 000	2 900	2 900	3 400	86,5	143,4	1,8	2,2	2,0	84	91	95	1,9	4 – 16	1,5 – 25	4 – 35	2,5 – 50
Первичное 230-400 В ± 15 В Вторичное 230 В и Первичное 230-400 В ± 15 В Вторичное 115-230 В																							
0 442 51/61	40	62	57	53	50	48	47	46	47	57	3,9	7,4	8,7	10,5	8,8	62	76	84	10,1	1 – 4	1 – 4	1 – 4	1 – 4
0 442 52/62	63	110	100	93	86	82	78	76	76	90	6,0	11,8	7,6	9,6	8,9	62	76	84	9,2	1 – 4	1 – 4	1 – 4	1 – 4
0 442 53/63	100	200	180	160	150	140	140	130	130	150	8,2	17,3	7,2	9,2	8,6	63	78	85	8,7	1 – 4	1 – 4	1 – 4	1 – 4
0 442 54/64	160	330	300	270	250	240	230	220	220	250	11,2	23,4	5,8	7,4	7,1	67	80	87	6,9	1 – 4	1 – 4	1 – 4	1 – 4
0 442 55/65	250	470	420	390	360	340	320	310	310	360	14,9	31,7	5,2	6,6	6,2	70	83	89	6,1	1 – 4	1 – 4	1 – 4	1 – 4
0 442 56/66	400	2 000	1 600	1 300	1 100	900	840	760	700	660	18,3	43,9	2,1	3,6	5,2	73	85	90	4,1	1 – 4	1 – 4	1 – 4	1 – 4
0 442 67	630	2 300	1 800	1 500	1 300	1 100	1 000	910	840	810	25,5	75,7	2,1	3,6	4,6	71	83	89	3,4	1 – 4	1 – 4	1 – 4	1 – 4
0 442 68	1 000	3 400	2 800	2 300	2 000	1 800	1 600	1 500	1 400	1 300	44,2	73,6	1,3	2,0	2,7	80	89	93	2,2	1 – 16	1 – 16	1 – 16	1 – 16
0 442 69	1 600	8 700	7 500	6 600	6 100	5 400	5 000	4 700	4 500	4 700	65,5	95,3	1,1	1,5	1,8	83	91	94	1,5	2,5 – 10	1,5 – 16	2,5 – 10	1,5 – 16
0 442 70	2 500	9 200	8 300	7 600	7 100	6 700	6 300	6 200	6 100	7 100	86,5	150,1	1,8	2,3	2,2	83	91	94	2,0	4 – 16	1,5 – 25	4 – 16	1,5 – 25
0 442 71	4 000	16 500	14 300	12 700	11 400	10 500	9 800	9 200	8 900	9 500	87,4	234,8	2,1	2,9	3,3	84	91	94	2,7	4 – 16	1,5 – 25	4 – 16	1,5 – 25
0 442 72	5 000	28 500	23 400	19 900	17 500	15 600	14 200	13 100	12 300	12 300	87,4	279,0	1,5	2,3	2,9	84	91	95	2,3	4 – 16	1,5 – 25	4 – 16	1,5 – 25
0 442 73	6 300	17 200	14 500	12 500	10 900	10 000	9 200	8 600	8 100	8 300	120,0	530,0	2,8	4,1	4,8	78	88	92	3,9	4 – 16	1,5 – 25	4 – 16	1,5 – 25
0 442 74	8 000	19 800	16 600	14 400	12 500	11 500	10 600	9 800	9 300	9 600	195,0	350,0	1,7	2,7	3,7	87	93	96	2,9	4 – 16	1,5 – 25	4 – 16	1,5 – 25

Защита трансформаторов

Номинальная	24 В Номинал	48 В Номинал	115 В Номинал	230 В Номинал
40	2	1	0,4	0,2
63	3,15	1,6	0,63	0,315
100	4	2	1	0,5
160	8	4	2	1
250	10	6	2	1
400	16	8	4	2
630	25	13	6	3
1 000	40	20	8	4
1 600	63	32	13	8
2 500	100	50	20	10
4 000			32	16
5 000			40	20
6 300			50	25
8 000			63	32

[1] Общие потери при номинальной нагрузке

Трансформаторы питания электрооборудования

однофазные

Характеристики

Электрическая прочность изоляции:
- между обмотками: 4470 В
- между первичной обмоткой и общим проводником: 2240 В
- между вторичной обмоткой и общим проводником: 250 В при напряжении 12, 24, 48 В и 1780 В при напряжении 115 и 230 В

Рис. 1

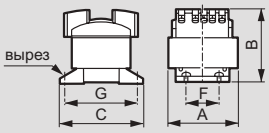

Рис. 2

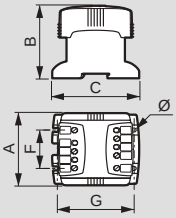

Рис. 3

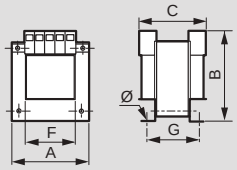

Рис. 4

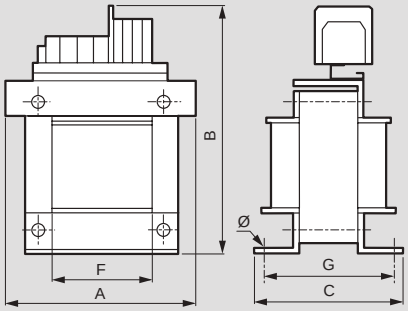

Кат. №	Мощность, (ВА)	Макс. доп. мгн. мощн., ВА cos φ 0,5	Рис.	Размеры, мм			Крепление, мм			Масса, кг	Потери холостого хода, Вт	Общие потери под нагрузкой, Вт	Падение напряжения, %		КПД, %		Ucc, %	Подсоединение первичной цепи			Подсоединение вторичной цепи		
				A	B	C	F	G	Ø				cos φ 1	cos φ 0,45	cos φ 1	cos φ 0,45		сечение проводника, мм² гибкий	жёсткий	Ø наконечника, мм	сечение проводника, мм² гибкий	жёсткий	Ø наконечника, мм
Однофазные трансформаторы безопасности, неизолированные первичная обмотка 230-400 В - вторичная обмотка 12-24 В																							
0 428 40	40	55	1	84	70	98	40	86	4,5	0,9	3,7	13,1	18,3	12,7	75	58	15,6	1-4	1-4	4,5	1-4	1-4	4,5
0 428 41	63	91	1	84	77	98	40	86	4,5	1,3	4,9	16,3	13,5	10,2	79	64	11,8	1-4	1-4	4,5	1-4	1-4	4,5
0 428 42	100	140	1	84	86	98	40	86	4,5	1,6	6,2	21,0	10,5	8,7	83	68	9,5	1-4	1-4	4,5	1-4	1-4	4,5
0 428 43	160	205	1	84	104	98	40	86	4,5	2,4	9,1	31,8	8,8	7,4	83	69	7,9	1-4	1-4	4,5	1-4	1-4	4,5
0 428 44	220	290	1	96	115	110	40	98	4,5	3,4	12,6	40,0	6,9	6,3	85	71	6,5	1-4	1-4	4,5	1-4	1-4	4,5
0 428 45	310	345	2	106	123	115	50	100	5,2	3,8	14,2	54,9	7,3	6,2	85	72	8,2	1-4	1-4	4,5	1-4	1-4	4,5
0 428 46	450	1100	3	126	126	126	90	94	6,5	6	21,8	63,9	6,0	3,2	88	76	4,9	1-4	1-4	4,5	1-16	1-25	6,5
0 428 47	630	1520	3	126	126	141	90	105	6,5	8	25,5	62,4	4,3	2,6	91	82	3,5	1-4	1-4	4,5	1-16	1-25	6,5
0 428 49	1000	2900	4	220	222	170	122	140	7	14,7	43,3	76,2	2,9	1,8	93	86	2,4	0,25-6	0,5-10	-	4-35	2,5-50	-
Однофазные трансформаторы безопасности, неизолированные первичная обмотка 230-400 В - вторичная обмотка 24 В																							
0 428 55	40	55	1	84	70	98	40	86	4,5	0,9	3,7	13,1	18,3	12,7	75	58	15,6	1-4	1-4	4,5	1-4	1-4	4,5
0 428 56	63	91	1	84	77	98	40	86	4,5	1,3	4,9	16,3	13,5	10,2	79	64	11,8	1-4	1-4	4,5	1-4	1-4	4,5
0 428 57	100	140	1	84	86	98	40	86	4,5	1,6	6,2	21,0	10,5	8,7	83	68	9,5	1-4	1-4	4,5	1-4	1-4	4,5
0 428 58	160	205	1	84	104	98	40	86	4,5	2,4	9,1	31,8	8,8	7,4	83	69	7,9	1-4	1-4	4,5	1-4	1-4	4,5
0 428 59	220	290	1	96	115	110	40	98	4,5	3,4	12,6	40,0	6,9	6,3	85	71	6,5	1-4	1-4	4,5	1-4	1-4	4,5
0 428 60	310	345	2	106	123	115	50	100	5,2	3,8	14,2	54,9	7,3	6,2	85	72	8,2	1-4	1-4	4,5	1-4	1-4	4,5
0 428 61	450	708	2	120	140	140	62,5	125	5,2	5,6	18,4	46,0	6,2	5,4	92	84	4,6	1-4	1-4	4,5	1-4	1-4	4,5
0 428 62	630	1520	3	126	126	141	90	105	6,5	8	25,5	62,4	4,3	2,6	91	82	3,5	1-4	1-4	4,5	1-16	1-25	6,5
Однофазные трансформаторы безопасности, неизолированные первичная обмотка 230-400 В - вторичная обмотка 24-48 В																							
0 428 70	40	55	1	84	77	98	40	86	4,5	1,3	3,9	7,7	6,3	6,5	83	71	6,1	1-4	1-4	4,5	1-4	1-4	4,5
0 428 71	63	80	1	84	86	98	40	86	4,5	1,6	5,2	11,7	7,7	6,9	83	72	6,9	1-4	1-4	4,5	1-4	1-4	4,5
0 428 72	100	140	1	84	104	98	40	86	4,5	2,4	7,9	14,2	4,1	4,5	87	76	4,6	1-4	1-4	4,5	1-4	1-4	4,5
0 428 73	160	205	1	84	104	98	40	86	4,5	2,4	7,9	21,2	7,3	7,6	87	77	7,4	1-4	1-4	4,5	1-4	1-4	4,5
0 428 74	220	290	1	96	115	110	40	98	4,5	3,4	10,7	24,0	5,5	6,7	90	78	6,3	1-4	1-4	4,5	1-4	1-4	4,5
0 428 75	310	345	2	106	123	115	50	100	5,2	3,8	12,0	34,5	6,4	8,4	89	77	8,2	1-4	1-4	4,5	1-4	1-4	4,5
0 428 76	450	708	2	120	140	140	62,5	125	5,2	5,6	18,4	46,0	6,2	5,4	92	84	4,6	1-4	1-4	4,5	1-4	1-4	4,5
0 428 77	630	1520	3	126	126	141	90	105	6,5	8	25,5	64,3	4,2	2,6	91	82	3,5	1-4	1-4	4,5	1-16	1-25	6,5
Однофазные разделительные трансформаторы, неизолированные: первичная обмотка 230-400 В - вторичная обмотка 115-230 В																							
0 427 85	40	55	1	84	70	98	40	86	4,5	1	3,7	10,9	15,6	12,6	79	62	14,2	1-4	1-4	4,5	1-4	1-4	4,5
0 427 86	63	91	1	84	77	98	40	86	4,5	1,3	4,9	15,6	12,5	9,7	80	65	11,0	1-4	1-4	4,5	1-4	1-4	4,5
0 427 87	100	140	1	84	86	98	40	86	4,5	1,6	6,2	21,1	10,7	8,9	83	68	9,7	1-4	1-4	4,5	1-4	1-4	4,5
0 427 88	160	205	1	84	104	98	40	86	4,5	2,4	9,1	32,3	8,8	7,3	83	69	7,9	1-4	1-4	4,5	1-4	1-4	4,5
0 427 89	220	290	1	96	115	110	40	98	4,5	3,4	12,6	40,1	6,8	6,2	85	71	6,4	1-4	1-4	4,5	1-4	1-4	4,5
0 427 90	310	345	2	106	123	115	50	100	5,2	3,8	14,2	54,0	7,3	6,2	85	72	8,2	1-4	1-4	4,5	1-4	1-4	4,5
0 427 91	450	708	2	120	140	140	62,5	125	5,2	5,6	18,4	64,0	5,9	5,1	88	76	4,3	1-4	1-4	4,5	1-4	1-4	4,5
0 427 92	630	1520	3	126	126	123	90	105	6,5	7,8	25,5	64,6	4,3	2,6	91	81	3,5	1-4	1-4	4,5	1-4	1-4	4,5

Основные функции трансформаторов:

Требуемые функции трансформатора определяются либо проектировщиком электрооборудования, либо требованиями ПУЭ или стандартов на конкретное электрооборудование.

• Изменение напряжения:

Изолирующий трансформатор развязки (функциональная развязка первичной и вторичной обмоток)

Автотрансформатор (отсутствие развязки первичной и вторичной обмоток)

• Питание цепи управления

Трансформатор для цепи управления (функциональная развязка первичной и вторичной обмоток)

• Защита от поражения электрическим током

- Защита от прямого и косвенного прикосновения с помощью:

трансформаторов безопасности (усиленная развязка первичной и вторичной обмоток, напряжение в режиме холостого хода < 50 В)

- Защита при косвенном прикосновении с помощью:

разделительных трансформаторов (усиленная развязка первичной и вторичной обмоток)

Разделительные трансформаторы для помещений медицинского назначения

Размеры и характеристики

Однофазные 230/400 В ± 15 В

Рис. 1

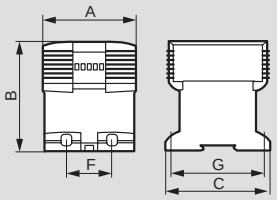

Рис. 2

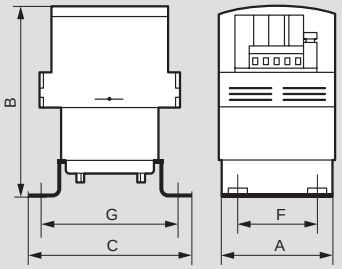

Рис. 3

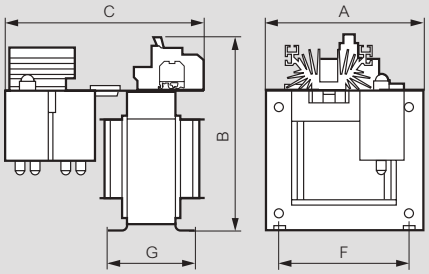

Рис. 4

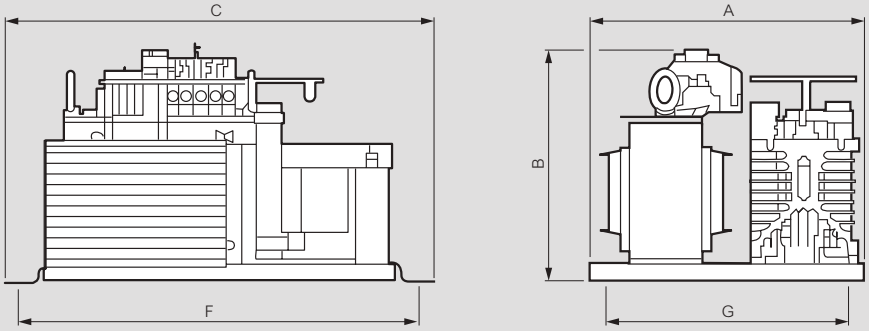

Кат. №	Напряж. (В)	Ном. ток (А)	Рис.	Размеры (мм)			Крепление (мм)			Масса (кг)	Ток первичной обмотки под нагрузкой (А)		Рабочее напряжение				Потери без нагрузки (Вт)	Общие потери под нагрузкой 100% (Вт)	Падение напряж. %
				A	B	C	F	G	Ø		при 230В	при 400В	Холост. хода (В)	Под нагрузкой (В)	При нагрузке 100 мА и 10 % превыш. напр. на входе	При номин. нагрузке и пониж. напр. на входе -15 %			
Вторичное 12 В																			
0 470 01	12	1	1	68	98	88	-	-	-	1	0,12	0,06	14,4	11,7	15,5	10,3	4,4	7,3	23,5
0 470 02	12	2,5	1	93	121	105	45	94	4,6	2,45	0,33	0,19	13,9	11,6	15,2	10,2	8,3	11,9	19,4
0 470 03	12	5	1	105	135	115	45	104	4,6	3,6	0,60	0,34	14,1	12,1	15,5	10,5	11,4	17,1	17,2
0 470 04	12	10	2	126	186	175	75	150	5,5	6,35	1,24	0,72	14,7	11,8	16,1	10,4	20	33,7	24,7
0 470 06	12	25	3	180	213	270	122	90	7	11	2,13	1,22	14,4	11,5	15,9	10,1	23,7	43,1	25,7
Вторичное 24 В																			
0 470 20	24	0,5	1	68	98	88	-	-	-	1	0,12	0,06	28,1	23,9	30,0	20,9	4,4	7,3	17,60
0 470 21	24	1	1	68	98	88	-	-	-	1	0,18	0,10	29,0	22,8	31,2	20,2	4,4	10,3	27,03
0 470 22	24	2,5	1	93	121	105	45	94	4,6	2,45	0,47	0,27	27,8	23,3	30,4	20,4	8,3	16,3	19,46
0 470 23	24	5	1	105	135	115	45	104	4,6	3,6	0,88	0,51	27,5	23,2	30,2	20,3	11,4	25,4	18,68
0 470 24	24	10	2	126	186	175	75	150	5,5	6,4	1,88	1,09	27,7	23,5	30,5	20,5	20	45,3	18,20
0 470 25	24	15	2	126	206	175	75	150	5,5	7,6	2,53	1,46	27,5	23,2	30,2	20,2	23	54,7	18,70
0 470 26	24	25	3	180	238	290	150	105	9	18,1	4,70	2,70	28,3	24	31,1	20,9	41,3	76,8	17,92
0 470 28	24	40	4	310	265	478	445	200	7	50	6,20	3,60	28,4	23,2	31,2	20,4	230	340	22,41
0 470 29	24	50	4	335	315	575	542	200	7	60	7,20	4,10	25,4	23,5	27,9	20,2	194	340	8,09
Вторичное 48 В																			
0 470 41	48	1	1	93	121	105	45	94	4,6	2,45	0,38	0,22	55,3	47,4	59,9	41,3	8,3	14,2	16,73
0 470 42	48	2,5	1	105	135	115	45	104	4,6	3,6	0,84	0,49	53,3	45,8	58,3	39,9	11,4	24,8	16,52
0 470 43	48	5	2	126	186	175	75	150	5,5	6,3	1,83	1,06	54,3	46,8	59,6	40,7	20	48	16,21
0 470 44	48	10	2	158	218	206	100	175	7	10,4	3,57	2,05	53,5	47,4	58,8	41	30,1	65	12,97
0 470 45	48	15	2	158	268	206	100	175	7	16,92	5,04	2,89	52,3	47,4	57,5	40,9	49	80,2	10,34
0 470 46	48	25	3	180	238	320	150	135	9	32	8,5	4,88	53,3	46,4	58,6	40,3	41,3	93,3	14,87

НОВЫЕ ДИАПАЗОНЫ МОЩНОСТИ и ДОПОЛНИТЕЛЬНЫЕ ФУНКЦИИ при НЕБОЛЬШИХ РАЗМЕРАХ

В новое предложение входят самые компактные источники питания

Соответствие стандартам UL508, IEC EN 60950-1 и IEC EN 61204-3 и требованиям UL для США и Канады

Импульсные источники питания нового поколения:

- Оптимизированные размеры – занимают меньше места при вдвое большей мощности.
- Широкий диапазон применения – от нагрузок с большими пусковыми токами, до схем с очень широким диапазоном входных напряжений, а также низкими уровнями мощности.
- Регулировка выходного напряжения с передней панели.
- Снабжены средствами связи для визуального, локального или централизованного контроля.
- Модуль бесперебойного питания для компенсации прерываний подачи электроэнергии от сети, а также модуль автоматического ввода резерва для защиты критических нагрузок.

Стабилизированные импульсные источники питания однофазные

1 466 06

1 466 14

1 466 26

Технические характеристики **стр. 571**

Соответствуют стандартам UL 508, МЭК EN 60950-1 и МЭК EN 61204-3
Согласованы со стандартами UL для США и Канады
Рабочая частота: 50/60 Гц
Светодиодный индикатор наличия выходного напряжения
Потенциометр на передней панели для регулировки выходного напряжения
Встроенная защита от коротких замыканий и перенапряжений
Релейный контакт сигнализации (мгновенной или с задержкой) наличия выходного напряжения (за исключением модели мощностью 75 Вт)
Подключение только медным проводом
Монтаж на рейку ⊔ DIN глубиной 7,5 и 15 мм

Однофазные 20 – 60 Вт

Энергопотребление без нагрузки < 0,75 Вт
Регулируемое выходное напряжение
Пластмассовый корпус

Упак.	Кат. №	Номинальная мощность (Вт)	Номинальный ток (А)	Диапазон регулирования (В)	Ширина (мм)
		Входное напряжение: от 100 до 240 В ∿ Выходное напряжение: 12 В ⎓			
1	1 466 01	20	1,67	От 10,8 до 13,2	23
1	1 466 02	40	3,33	От 12 до 15	40
1	1 466 03	60	5,00	От 12 до 15	40
		Входное напряжение: от 100 до 240 В ∿ Выходное напряжение: 24 В ⎓			
1	1 466 05	24	1	От 21,6 до 26,4	23
1	1 466 06	40	1,70	От 24 до 30	40
1	1 466 07	60	2,50	От 24 до 30	40
		Входное напряжение: от 100 до 240 В ∿ Выходное напряжение: 48 В ⎓			
1	1 466 09	60	1,25	От 48 до 56	40

Однофазные 75 – 960 Вт для нагрузки с большим пусковым током

Выдерживает кратковременные токи перегрузки (до 150 % в течение 3 с)
Повышенный КПД (до 94 %)
Малые гармонические искажения за счет встроенного фильтра компенсации коэффициента мощности (начиная с моделей на 120 Вт)
Регулируемое выходное напряжение
Алюминиевый корпус

Упак.	Кат. №	Номинальная мощность (Вт)	Номинальный ток (А)	Диапазон регулирования (В)	Ширина (мм)
		Входное напряжение: от 100 до 240 В ∿ Выходное напряжение: 12 В ⎓			
1	1 466 13	75	6,3	От 12 до 14	32
1	1 466 14	120	10	От 12 до 14	40
		Входное напряжение: от 100 до 240 В ∿ Выходное напряжение: 24 В ⎓			
1	1 466 22	75	3,2	От 24 до 28	32
1	1 466 23	120	5	От 24 до 28	40
1	1 466 24	240	10	От 24 до 28	63
1	1 466 25	480	20	От 24 до 28	86
		Входное напряжение: от 200 до 240 В ∿ Выходное напряжение: 24 В ⎓			
1	1 466 26	960	40	От 24 до 28	110
		Входное напряжение: от 100 до 240 В ∿ Выходное напряжение: 48 В ⎓			
1	1 466 42	120	2,5	От 48 до 55	40
1	1 466 43	240	5	От 48 до 55	63
1	1 466 44	480	10	От 48 до 55	86

Стабилизированные импульсные источники питания одно-, двух- и трехфазные

1 466 64

1 466 39

Технические характеристики **стр. 571**

Соответствуют стандартам UL 508, МЭК EN 60950-1 и МЭК EN 61204-3
Согласованы со стандартами UL для США (Канады для Кат. № 1 466 54/63/82)
Рабочая частота: 50/60 Гц
Светодиодный индикатор наличия выходного напряжения
Потенциометр на передней панели для регулировки выходного напряжения
Встроенная защита от коротких замыканий и перенапряжений
Релейный контакт сигнализации (мгновенной или с задержкой) наличия выходного напряжения
Подключение только медным проводом
Монтаж на рейку ⊔ DIN глубиной 7,5 и 15 мм

Упак.	Кат. №	Одно-/двухфазные 120 - 480 Вт с большим диапазоном входного напряжения			
		Возможность работы в одно- или двухфазном режиме Малые гармонические искажения за счет встроенного фильтра коррекции коэффициента мощности (начиная с модели на 240 Вт) Регулируемое выходное напряжение Алюминиевый корпус			
		Входное напряжение: от 200 до 500 В ∿ **Выходное напряжение: 12 В ⎓**			
		Номинальная мощность (Вт)	Номинальный ток (А)	Диапазон регулирования (В)	Ширина (мм)
1	1 466 54	120	10	От 12 до 15	40
		Входное напряжение: от 200 до 500 В ∿ **Выходное напряжение: 24 В ⎓**			
1	1 466 63	120	5	От 24 до 29	40
1	1 466 64	240	10	От 24 до 28	63
1	1 466 65	480	20	От 24 до 28	86
		Входное напряжение: от 200 до 500 В ∿ **Выходное напряжение: 48 В ⎓**			
1	1 466 82	120	2,5	От 48 до 58	40
1	1 466 83	240	5	От 48 до 55	63
1	1 466 84	480	10	От 48 до 55	86

		Трехфазные 960 Вт			
		Возможность работы в двухфазном режиме (80 % номинальной мощности) Малые гармонические искажения за счет встроенного фильтра коррекции коэффициента мощности Регулируемое выходное напряжение Алюминиевый корпус			
		Входное напряжение: от 3 x 380 до 500 В ∿ **Выходное напряжение: 24 В ⎓**			
		Номинальная мощность (Вт)	Номинальный ток (А)	Диапазон регулирования (В)	Ширина (мм)
1	1 466 36	960	40	От 24 до 28	110
		Входное напряжение: от 3 x 380 до 500 В∿ **Выходное напряжение: 48 В ⎓**			
1	1 466 39	960	20	От 48 до 55	110

Стабилизированные импульсные источники питания дополнительные принадлежности

1 466 90

1 466 98

Технические характеристики **стр. 571**

Обеспечивают бесперебойную подачу питания для критических нагрузок

Упак.	Кат. №	Функция бесперебойного питания		
		Модуль бесперебойного питания Совместно с батарейным модулем гарантирует непрерывность питания системы за счет подачи 24 В пост. тока при исчезновении напряжения сети Релейные контакты и светодиодные индикаторы состояния (нормальная работа, батарея неисправна, батарея разряжена) Монтаж на рейку ⊔ DIN глубиной 7,5 и 15 мм Входное напряжение: от 24 до 29 В ⎓		
		Максимальный ток (А)	Ширина (мм)	
1	1 466 90	40	56	
		Батарейный модуль Работает с модулем бесперебойного питания Герметичные кислотно-свинцовые аккумуляторы Монтаж на панели или в нижней части шкафа		
		Емкость (Ач)	Напряжение (В)	
1	1 466 93	9	24	

		Функция резервирования		
		Модуль автоматического ввода резерва Управление 2 источниками 24 В пост. тока, питающими одну нагрузку, для гарантии непрерывного питания Релейные контакты и светодиодные индикаторы состояния источников питания Монтаж на рейку ⊔ DIN глубиной 7,5 и 15 мм Входное напряжение: от 21 до 28 В ⎓		
		Максимальный ток (А)	Ширина (мм)	
1	1 466 98	20	56	

Стабилизированные импульсные источники питания

однофазные, одно-/двухфазные и трехфазные

Характеристики

Входное напряжение переменного (47–63 Гц) или постоянного тока
Выходное напряжение 12, 24 или 48 В пост. тока, регулируемое
Соответствуют стандартам:
- МЭК EN 60950-1,
- UL 508 (CAN/CSA C22.2 N°14-M91),
- EN 55022 класс B,
- EN 61000-4-2, 3, 4, 5, 6, 8, 11 и EN 61000-3-2, -3,
- EN 61204-3.

Подключение к электросети – в нижней части, подключение нагрузки постоянного тока – в верхней части
Зажимы для присоединения двух нагрузок (одной – при мощности 20, 24 и 120 Вт, трех – при мощности 960 Вт)
Отклонение выходного напряжения: ± 1%
Отклонение выходного напряжения / отклонение напряжения в сети: ± 1%
Отклонение выходного напряжения / отклонение напряжения на нагрузке: ± 1%
Коррекция коэффициента мощности (PFC) для ограничения коэффициента
гармонических искажений
Функция информирования о текущем состоянии:
- Кат. № 1 466 01: сигнал 9–13,5 В пост. тока, 40 мА,
- Кат. № 1 466 05: сигнал 18–27 В пост. тока, 20 мА,
- Кат. №№ 1 466 13/22: данная функция отсутствует,
- другие каталожные номера: контакт реле 30 В пост. тока, 1 А.

Класс защиты I
Категория перенапряжения II, степень загрязнения 2
Номинальное напряжение изоляции:
- вход/выход: мин. 3000 В,
- вход/земля: мин. 1500 В,
- выход/земля: 500 В,
- вход / контакт реле для сигнала о текущем состоянии: 500 В.

Возможно непосредственное параллельное подключение до 4 источников
питания мощностью 960 Вт, кат. №№ 1 466 26/36/39 (90 % от номинальной
мощности)
Относительная влажность при эксплуатации:
20–90 % без конденсации
Охлаждение за счет естественной конвекции
Установка вертикально на симметричную монтажную рейку ⊔ глубиной
7,5 или 15 мм

Габариты (мм)

Кат. № 1 466 01/05

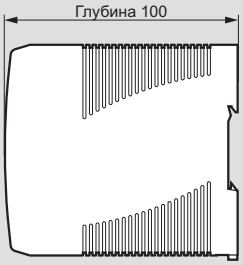

Кат. № 1 466 02/03/ 06/07/09

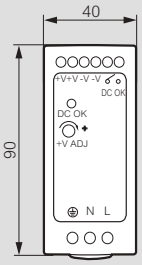

Кат. № 1 466 13/22

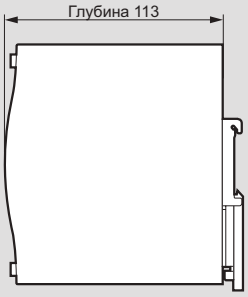

Кат. № 1 466 14/23/ 42/54/63/82

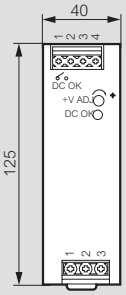

Кат. № 1 466 24/43/ 64/83

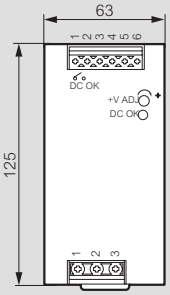

Кат. № 1 466 25/44/65/84

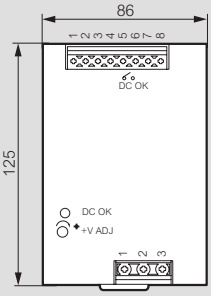

Кат. № 1 466 26/36/39

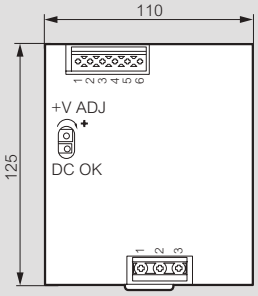

Кат. №	Выход					Вход				КПД	Время пуска при Pn	Время удержания при Pn	Температура, при которой не изменяются номинальные рабочие параметры	Макс. температура с изменением номин. рабочих параметров	Изменение номинальных рабочих параметров	СВБР (4)	Функция информирования о текущем состоянии	Глубина	Масса
	Напряжение	Номинальный ток	при нагрузках (Вт)	Пиковая мощность (3 с)	Сечение гибкого медного проводника	Напряжение мин. - макс		Потребляемый ток	Сечение гибкого медного проводника								S: сигнал C: контакт реле		
	(В)	(А)	(Pn, Вт)	(Вт)	(мм²)	(В пер. тока)	(В пост. тока)	(А)	(мм²)	(%)	(с)	(мс)	(°C)	(°C)	(Вт/°C):	(кГц)		(мм)	(кг)
1 466 01	12	1,67	20	-	X	85 - 264	120 - 370	0,55 / 0,35 (1)	X	80	1,03 / 0,53 (1)	20 / 50 (1)	- 20...+ 50	+ 70	X	237	S 9 - 13,5 В ⎓ 40 мА	100	0,19
1 466 02	12	3,33	40	-	X	85 - 264	120 - 370	1,1 / 0,7 (1)	X	86	0,53 / 0,53 (1)	20 / 50 (1)	- 20...+ 60	+ 70	X	302	C 30 В ⎓ 1А	100	0,3
1 466 03	12	5	60	-	X	85 - 264	120 - 370	1,8 / 1 (1)	X	86	0,53 / 0,53 (1)	20 / 50 (1)	- 20...+ 55	+ 70	X	300	C 30 В ⎓ 1А	100	0,33
1 466 05	24	1	24	-	X	85 - 264	120 - 370	0,55 / 0,35 (1)	X	84	1,03 / 0,53 (1)	20 / 50 (1)	- 20...+ 50	+ 70	X	237	S 18 - 27 В ⎓ 20 мА	100	0,19
1 466 06	24	1,7	40	-	X	85 - 264	120 - 370	1,1 / 0,7 (1)	X	88	0,53 / 0,53 (1)	20 / 50 (1)	- 20...+ 60	+ 70	X	302	C 30 В ⎓ 1А	100	0,3
1 466 07	24	2,5	60	-	X	85 - 264	120 - 370	1,8 / 1 (1)	X	88	0,53 / 0,53 (1)	20 / 50 (1)	- 20...+ 55	+ 70	X	300	C 30 В ⎓ 1А	100	0,33
1 466 09	48	1,25	60	-	X	85 - 264	120 - 370	1,8 / 1 (1)	X	87	0,53 / 0,53 (1)	20 / 50 (1)	- 20...+ 55	+ 70	X	300	C 30 В ⎓ 1А	100	0,33
1 466 13	12	6,3	75	112,5	X	88 - 264	124 - 370	1,4 / 0,85 (1)	X	88,5	3,06 / 1,56 (1)	20 / 80 (1)	- 25...+ 55	+ 70	X	482	-	102	0,51
1 466 14	12	10	120	180	X	88 - 264	124 - 370	1,4 / 0,7 (1)	X	89	3,06 / 1,56 (1)	20 / 20 (1)	- 25...+ 55	+ 70	X	290	C 30 В ⎓ 1А	114	0,67
1 466 22	24	3,2	75	112,5	X	88 - 264	124 - 370	1,4 / 0,85 (1)	X	89	3,06 / 1,56 (1)	20 / 80 (1)	- 25...+ 60	+ 70	X	482	-	102	0,51
1 466 23	24	5	120	180	X	88 - 264	124 - 370	1,4 / 0,7 (1)	X	91	3,06 / 1,56 (1)	20 / 20 (1)	- 25...+ 60	+ 70	X	290	C 30 В ⎓ 1А	114	0,67
1 466 24	24	10	240	360	X	88 - 264	124 - 370	2,6 / 1,3 (1)	X	94	3,06 / 1,56 (1)	20 / 20 (1)	- 25...+ 60	+ 70	X	170	C 30 В ⎓ 1А	114	1,03
1 466 25	24	20	480	720	X	88 - 264	124 - 370	5 / 2,5 (1)	X	94	3,15 / 1,65 (1)	14 / 14 (1)	- 25...+ 60	+ 70	X	113	C 30 В ⎓ 1А	129	1,6
1 466 26	24	40	960	1248	X	180 - 264	254 - 370	6 (230 В∿)	X	94	1,1 (230 В∿)	14 (230 В∿)	- 30...+ 50	+ 70	X	70	C 30 В ⎓ 1А	150	2,47
1 466 42	48	2,5	120	180	X	88 - 264	124 - 370	1,4 / 0,7 (1)	X	90,5	3,06 / 1,56 (1)	20 / 20 (1)	- 25...+ 60	+ 70	X	290	C 30 В ⎓ 1А	114	0,67
1 466 43	48	5	240	360	X	88 - 264	124 - 370	2,6 / 1,3(1)	X	94	3,06 / 1,56 (1)	20 / 20 (1)	- 25...+ 60	+ 70	X	170	C 30 В ⎓ 1А	114	1,03
1 466 44	48	10	480	720	X	88 - 264	124 - 370	5 / 2,5(1)	X	94	3,15 / 1,65 (1)	14 / 14 (1)	- 25...+ 60	+ 70	X	113	C 30 В ⎓ 1А	129	1,6
1 466 54	12	10	120	-	X	180 - 550	254 - 780	1,2 / 0,55 (2)	X	89,5	2,07 / 2,07 (2)	10 / 50 (2)	- 25...+ 50	+ 60	X	268	C 30 В ⎓ 1А	114	0,65
1 466 63	24	5	120	-	X	180 - 550	254 - 780	1,2 / 0,55 (2)	X	91	2,07 / 2,07 (2)	10 / 50 (2)	- 25...+ 60	+ 70	X	268	C 30 В ⎓ 1А	114	0,65
1 466 64	24	10	240	-	X	180 - 550	254 - 780	2 / 1 (2)	X	91	1,65 / 0,95 (2)	18 / 18 (2)	- 30...+ 50	+ 70	X	142	C 30 В ⎓ 1А	114	1,06
1 466 65	24	20	480	-	X	180 - 550	254 - 780	4 / 1,6 (2)	X	92	2,15 / 0,95 (2)	16 / 18 (2)	- 30...+ 50	+ 70	X	113	C 30 В ⎓ 1А	129	1,7
1 466 82	48	2,5	120	-	X	180 - 550	254 - 780	1,2 / 0,55 (2)	X	92	2,07 / 2,07 (2)	10 / 50 (2)	- 25...+ 60	+ 70	X	268	C 30 В ⎓ 1А	114	0,65
1 466 83	48	5	240	-	X	180 - 550	254 - 780	2 / 1 (2)	X	91	1,65 / 0,95 (2)	18 / 18 (2)	- 30...+ 50	+ 70	X	142	C 30 В ⎓ 1А	114	1,06
1 466 84	48	10	480	-	X	180 - 550	254 - 780	4 / 1,6 (2)	X	92	2,15 / 0,95 (2)	16 / 18 (2)	- 30...+ 50	+ 70	X	113	C 30 В ⎓ 1А	129	1,7
1 466 36	24	40	960 (5)	-	X	340 - 550	480 - 780	2 / 1,4 (3)	X	94	1,1 / 0,9 (3)	12 / 14 (3)	- 30...+ 50	+ 70	X	60	C 30 В ⎓ 1А	150	2,47
1 466 39	48	20	960 (5)	-	X	340 - 550	480 - 780	2 / 1,4 (3)	X	94,5	1,1 / 0,9 (3)	12 / 14 (3)	- 30...+ 50	+ 70	X	60	C 30 В ⎓ 1А	150	2,47

(1) 115 В пер. тока / 230 В пер. тока
(2) 230 В пер. тока / 400 В пер. тока
(3) 400 В пер. тока / 500 В пер. тока
(4) Мин. СВБР при 25 °C в соотв. с MIL-HDBK-217F
(5) 80 % от номинальной мощности при питании от 2 фаз

Стабилизированные импульсные источники питания

дополнительные функции

Модуль аварийного питания

Модуль Кат. № 1 466 90 обеспечивает зарядку подключенной к нему аккумуляторной батареи и управления питанием в случае сбоя питания системы 24 В пост. тока
О наличии отказа сигнализируют светодиодные индикаторы и контакты реле:
- DC OK (подача постоянного напряжения в норме): нормальный режим работы
  Горит зеленый светодиод
  Контакт замкнут, если напряжение постоянного тока в пределах 21–29 В (+ 3 %)
- Battery fail (отказ батареи): нарушение работы батареи
  Горит красный светодиод
  Контакт замкнут, если напряжение постоянного тока < 21,9 В (+ 3%) или батарея неисправна
- Battery discharge (батарея разряжается): работа от батареи
  Желтый светодиод горит, если ток разряда > 2 А
  Контакт замкнут

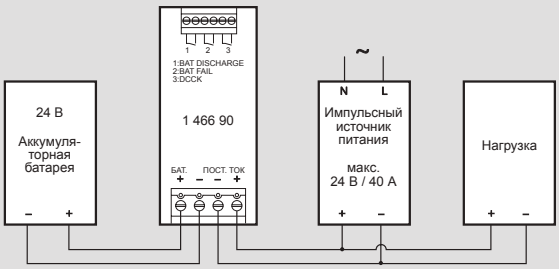

- Макс. постоянный ток: 40 А
- Контакты реле: макс. 30 В пост. тока

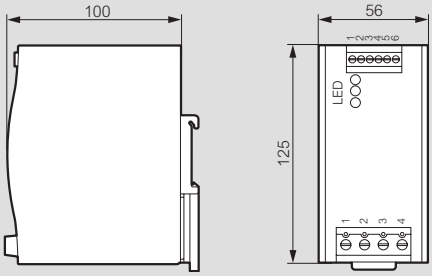

Аккумуляторная батарея для аварийного питания

Аккумуляторная батарея Кат. № 1 466 93 подключается к модулю Кат. № 1 466 90
В следующей таблице приведены данные по времени удержания выходного напряжения в зависимости от потребляемого нагрузкой тока в случае полностью заряженной батареи:

Потребляемый нагрузкой ток (А)	Потери холост. хода																					
	с				мин														ч			
	1	5	10	30	2	3	4	5	6	7	8	9	10	15	20	30	40	50	1	2	3	5
1																						
3																				(1)		
5																			(1)			
7																		(1)				
9																(1)	(1)					
10															(1)	(1)						
15														(1)	(1)							
20										(1)	(1)	(1)	(1)									
25								(1)	(1)	(1)												
30						(1)	(1)															
40			(1)																			

(1) При параллельном подключении 2 аккумуляторных батарей Кат. № 1 466 93

- 2 встроенных предохранителя на 25 А

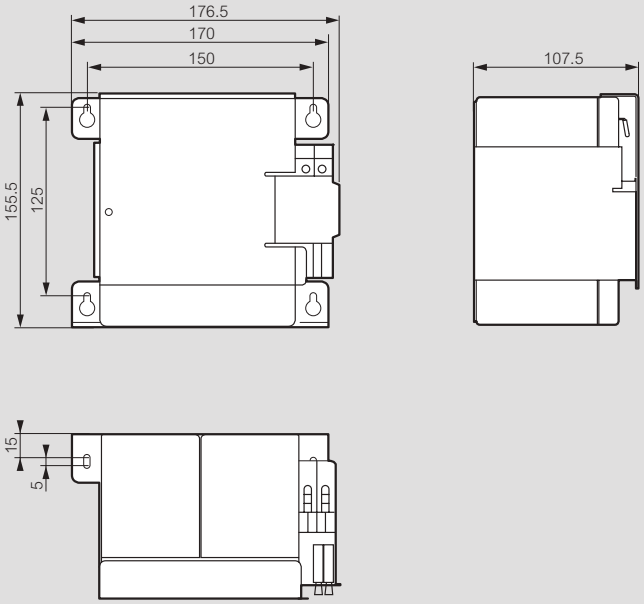

Модуль резервирования питания

Модуль Кат. № 1 466 98 управляет 2 импульсными источниками питания 24 В пост. тока
В случае выхода из строя одного источника питания он обеспечивает переключение на другой (исправный) источник питания а также индикацию наличия отказа с помощью светодиодных индикаторов и контактов реле.

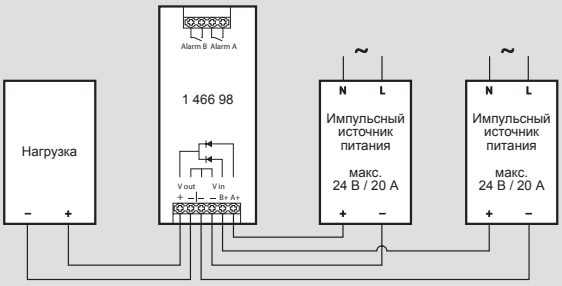

- Макс. постоянный ток: 20 А
- Контакты реле: макс. 30 В пост. тока

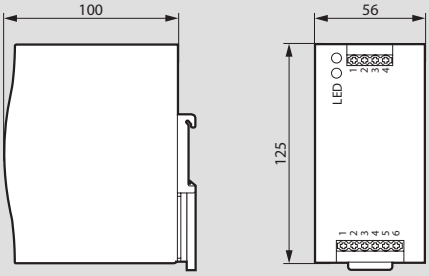

Пример совместного использования модуля аварийного питания с модулем резервирования

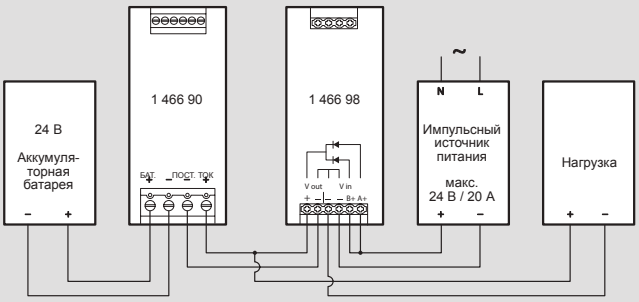

Трансформаторы для различных областей применения

- разделительные трансформаторы безопасности
- изолирующие трансформаторы
- автотрансформаторы

РАЗДЕЛИТЕЛЬНЫЕ ТРАНСФОРМАТОРЫ ДЛЯ МЕДИЦИНСКИХ УЧРЕЖДЕНИЙ

Соответствуют стандарту МЭК EN 61558-2-15 «Безопасность трансформаторов, реакторов, блоков питания и их комбинаций. Часть 2-15. Дополнительные требования и испытания разделительных трансформаторов для медицинских помещений»

Соответствует требованиям безопасности в отношении зон риска комнат группы 2 (операционные, палаты реанимации, анестезии и т.д.)

Трансформаторы безопасности напряжения - в защитных кожухах

0 427 23

Технические характеристики **стр. 576**
Защита трансформаторов **стр. 579-580**

Соответствуют стандарту МЭК EN 61558-2-6 «Трансформаторы силовые, блоки питания и аналогичная продукция. Безопасность. Частные требования к изолирующим трансформаторам безопасности общего назначения»
IP55
Защита трансформаторов мощностью 63 ВА:
• Плавкие вставки 5 x 20 с задержкой срабатывания
• Клемма с рычажным разъединителем и держателем предохранителя Кат. № 0 371 81 (стр. 505)
Защита трансформаторов мощностью 100 ВА и выше:
• Плавкие вставки gG 14 x 51 и выключатель-разъединитель Кат. № 0 215 01, на ток от 25 до 50 А (стр. 181)
• Автоматические выключатели с характеристикой типа C

Упак	Кат. №	Однофазные			
		Первичное 230-400 В Вторичное 24-48 В			
		Мощность (ВА)	Выводы первичной обмотки, гибкий проводник (мм²)	Выводы вторичной обмотки, гибкий проводник сечение (мм²)	диаметр наконечника (мм)
1	0 427 20	63	4	4	
1	0 427 21	100	4	4	
1	0 427 22	160	4	4	
1	0 427 23	250	4	4	
1	0 427 24	400	4	16	
1	0 427 25	630	4	16	
1	0 427 26	1000	4	16	
		Первичное 230 В Вторичное 12 В			
1	0 427 60	63	4	4	
1	0 427 61	100	4	4	
1	0 427 62	160	4	4	
1	0 427 63	250	4	4	
1	0 427 64	400	4	16	
1	0 427 65	630	4	16	

1: Цвет корпуса (кожуха) RAL 7035

Разделительные трансформаторы

в защитных кожухах

0 425 14

0 425 44

Технические характеристики **стр. 577**
Защита трансформаторов **стр. 579-580**

IP2x - IK04
Соответствуют стандарту МЭК EN 61558-2-4 «Безопасность трансформаторов, реакторов, блоков питания и аналогичного оборудования с напряжением питания до 1100 В. Часть 2-4. Дополнительные требования и испытания изолирующих трансформаторов и блоков питания с изолирующими трансформаторами»
Применяются там, где необходима гальваническая развязка первичной и вторичной (нагрузка) цепей, а также изоляция подключаемого оборудования от контура заземления
Электрооборудование рекомендуется подключать в сеть, для повышения электробезопасности, через разделительный трансформатор. Например, подключение оборудования в ванных комнатах и т.п. входящих в категорию особо опасных помещений

Однофазные

Первичное 230-400 В
Вторичное 115-230 В

Упак	Кат. №	Мощность (ВА)	Выводы первичной обмотки, гибкий проводник (мм²)	Выводы вторичной обмотки, гибкий проводник: сечение (мм²)	Выводы вторичной обмотки, гибкий проводник: диаметр наконечника (мм)
1	0 425 10	63	4	4	
1	0 425 11	100	4	4	
1	0 425 12	160	4	4	
1	0 425 13	250	4	4	
1	0 425 14	400	4	16	
1	0 425 15	630	4	16	
1	0 425 16	1000	4	16	
1	0 425 17[1]	1600	6	6	
1	0 425 18[1]	2500	10	10	
1	0 425 55[1]	4000	10	16	
1	0 425 56[1]	5000	10	16	
1	0 425 57[1]	6300	10	16	
1	0 425 58[1]	8000	16	35	
1	1 425 59[1]	10000	16	35	
1	1 425 60[1]	12500	16	35	
1	1 425 61[1]	16000	35	70	10
1	1 425 62[1]	20000	35	35	8
1	1 425 63[1]	25000	35		8

Трехфазные

Первичное 400 В △
Вторичное 230 В ⅄ + N

Упак	Кат. №	Мощность (ВА)	Выводы первичной обмотки, гибкий проводник (мм²)	Выводы вторичной обмотки, гибкий проводник (мм²)
1	0 425 40[1]	630	4	4
1	0 425 41[1]	1000	4	4
1	0 425 42[1]	1600	10	10
1	0 425 43[1]	2500	10	10
1	0 425 44[1]	4000	10	10

Первичное 400 В △
Вторичное 400 В ⅄ + N, с электростатическим экраном

1	0 428 20[1]	630	4	4
1	0 428 21[1]	1000	4	4
1	0 428 22[1]	1600	10	10
1	0 428 23[1]	2500	10	10
1	0 428 24[1]	4000	10	10

Разделительные трансформаторы для медицинских учреждений

0 425 71

0 425 81

Технические характеристики **стр. 577**

Соответствуют стандарту МЭК EN 61558-2-15 «Безопасность трансформаторов, реакторов, блоков питания и их комбинаций. Часть 2-15. Дополнительные требования и испытания разделительных трансформаторов для медицинских помещений»
Соответствует требованиям безопасности в отношении зон риска комнат группы 2 (операционные, палаты реанимации, анестезии и т.д.)
IP21 - IK08
Основные требованиями стандарта МЭК EN 61558-2-15 дополняются требования стандарта МЭК EN 61558-2-4:
- ток утечки на землю во вторичной обмотке не должен превышать 0,5 мА в условиях вакуума
- пусковой ток не должен превышать более чем в 12 раз пиковую величину тока на первичной обмотке
Трансформаторы оснащены системой контроля температуры - встроенная защита от перегрева (биметаллические пластины), выводами со специальными клеммами, предназначенными для подсоединения к системам контроля (оптической, звуковой и т.п. индикации)
В защитных кожухах

Однофазные

Первичное 230 В
Вторичное 230 В в средней точке выходной цепи
С электростатическим экраном

Упак	Кат. №	Мощность (кВА)	Выводы: первичная обмотка, гибкий проводник (мм²)	Выводы: вторичная обмотка, гибкий проводник (мм²)
1	0 425 71	2,5	16	16
1	0 425 73	5	35	35
1	0 425 74	6,3	35	35
1	0 425 75	8	35	35
1	0 425 76	10	35	35

Трехфазные

Первичное 400 V ⅄ + N
Вторичное 230 V ⅄ + N
С электростатическим экраном

Упак	Кат. №	Мощность (кВА)	Выводы: первичная обмотка, гибкий проводник (мм²)	Выводы: вторичная обмотка, гибкий проводник (мм²)
1	0 425 81	4	10	10
1	0 425 83	6,3	10	16
1	0 425 84	8	16	35
1	0 425 85	10	16	35

1: Цвет корпуса (кожуха) RAL 7035

Изолирующие трансформаторы большей мощности - в защитных кожухах

0 425 00

0 428 37

Технические характеристики **стр. 578**
Защита трансформаторов **стр. 579-580**

Применяются для гальванической развязки нагрузки и входной электросети при больших мощностях, при нестандартных напряжениях входной сети, а также в случае если система электропитания нагрузки не соответствует схеме входной электросети (например, если сеть нагрузки по схеме «звезда» 3 фазы + нейтраль, а схема входной электросети «треугольник» просто 3 фазы без нейтрали
Соответствуют стандарту МЭК 60076-11 «Сухие силовые трансформаторы»
Цвет кожуха (корпуса) RAL 7035

Однофазные

Первичное 230 В-400 В
Вторичное 115 В-230 В

Упак	Кат. №	Мощность (кВА)	Выводы: первичная обмотка, гибкий проводник (мм²)	Выводы: вторичная обмотка, гибкий проводник (мм²)
1	0 425 00	1	6	6
1	0 425 01	1,6	6	6
1	0 425 02	2,5	10	10
1	0 425 03	4	10	16
1	0 425 04	6,3	16	16
1	0 425 05	10	16	35

Трехфазные

Первичное 400 В △
Вторичное 230 В ⅄ + N,
с электростатическим экраном

Упак	Кат. №	Мощность (кВА)	Выводы: первичная обмотка, гибкий проводник: сечение (мм²)	первичная обмотка: диаметр наконечника (мм)	вторичная обмотка, гибкий проводник: сечение (мм²)	вторичная обмотка: диаметр наконечника (мм)
1	0 425 45	6,3	10		10	
1	0 425 46	10	10		10	
1	0 425 47	16	35		35	
1	1 425 48	25	35		35	
1	1 425 49	40	35		70	10
1	1 425 36	50	35	8	70	10
1	1 425 37	63	35	8	120	10
1	1 425 38	80	70	10	120	10
1	1 425 39	100	120	10	120	10

Первичное 400 В △
Вторичное 400 В ⅄ + N,
с электростатическим экраном

Упак	Кат. №	Мощность (кВА)	Выводы: первичная обмотка, гибкий проводник: сечение (мм²)	первичная обмотка: диаметр наконечника (мм)	вторичная обмотка, гибкий проводник: сечение (мм²)	вторичная обмотка: диаметр наконечника (мм)
1	0 428 25	6,3	10		10	
1	0 428 26	10	10		10	
1	0 428 27	16	35		35	
1	1 428 28	25	35		35	
1	1 428 29	40	35		35	
1	1 428 30	50	35	8	35	8
1	1 428 31	63	35	8	35	8
1	1 428 32	80	70	10	70	10
1	1 428 33	100	120	10	70	10
1	1 428 34	125	120	10	120	10
1	1 428 35	160	150(1)	12	150(1)	10
1	1 428 36	200	200(2)	12	240	11
1	1 428 37	250	200(2)	12	200(2)	15

Автотрансформаторы

в защитных кожухах / без кожухов

0 422 82

0 422 12

Технические характеристики **стр. 578**

Преобразование 400-230 В или 230-400 В возможно в трансформаторах мощностей до 63 кВА
Соответствуют МЭК 61558-2-13 «Трансформаторы силовые, блоки питания и аналогичные изделия. Безопасность. Часть 2-13. Частные требования к автотрансформаторам общего назначения» при мощности до 2 кВА в однофазном исполнении и до10 кВА в трехфазном исполнении
Соответствуют МЭК 60076-11 «Сухие силовые трансформаторы» для больших мощностей от 10 до 250 кВА
Применяются для прямого преобразования и не используются для гальванической развязки

Однофазные с защитными кожухами

Упак	Кат. №	Мощность (кВА)	Выводы: первичная обмотка, гибкий проводник (мм²)	Выводы: вторичная обмотка, гибкий проводник (мм²)
1	0 422 82	0,25	4	4
1	0 422 84	0,5	4	4
1	0 422 85	0,75	4	4
1	0 422 86	1	4	4
1	0 422 87	1,5	16	16
1	0 422 88	2	16	16
1	0 422 65	3,15	10	10
1	0 422 66	4	16	16
1	0 422 67	6,3	35	35
1	0 422 68	8	16	16

Трехфазные в защитных кожухах

Упак	Кат. №	Мощность (кВА)	Выводы: первичная обмотка, гибкий проводник: сечение (мм²)	первичная обмотка: диаметр наконечника (мм)	вторичная обмотка, гибкий проводник: сечение (мм²)	вторичная обмотка: диаметр наконечника (мм)
1	0 421 98	0,63	4		4	
1	0 421 99	1	4		4	
1	0 422 00	1,6	4		4	
1	0 422 01	2,5	6		6	
1	0 422 02	4	10		10	
1	0 422 03	6,3	10		10	
1	0 422 04	10	10		10	
1	0 422 05	16	35		35	
1	0 422 06	25	35		35	
1	0 422 07	40	35	8	35	8
1	1 422 08	63	70	10	70	10
1	1 422 09	100	120	10	120	10
1	1 421 90	125	150(1)	13	150(1)	13
1	1 421 91	160	150(1)	13	150(1)	13

Трехфазные без кожуха

Упак	Кат. №	Мощность (кВА)	Выводы: первичная обмотка, гибкий проводник (мм²)	Выводы: вторичная обмотка, гибкий проводник (мм²)
1	0 422 10	1,6	4	4
1	0 422 11	2,5	6	6
1	0 422 12	4	10	10
1	0 422 13	6,3	10	10
1	0 422 14	10	10	10

(1) : 30 x 5 мм
(2) : 40 x 5 мм

Трансформаторы безопасности напряжения

Характеристики

Электрическая прочность изоляции:
между обмотками: 4500 В - для трансформаторов на 230-400 В, 3550 В - для трансформаторов на 230 В
Класс II
Класс нагревостойкости изоляции B
Температура окружающей среды: 25 °C
IP 55 - IK 07
Вторичное напряжение при параллельном соединении: поставляются с соединительными перемычками

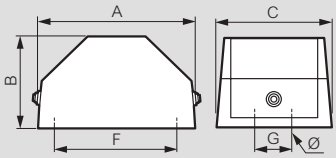

230-400 В / 24-48 В (однофазные)

Кат. №	Потери холост. хода		Падение напряжения cos φ = 1 (%)	КПД cos φ = 1 (%)	Ucc (%)	Габариты (мм)			Монтаж (мм)			Масса (кг)
	без нагрузок (Вт)	при нагрузках (Вт)				A	B	C	F	G	Ø	
0 427 20	5	6,8	8,7	84	7,4	182	92	112	143	-	6	3,6
0 427 21	8	10,1	8,8	84	7,2	192	92	112	158	-	6	4,2
0 427 22	14,5	14,5	7,6	84	7,9	207	100	122	167	-	6	6,3
0 427 23	15,7	20,3	7	87	5,9	215	100	122	175	-	6	6,7
0 427 24	17,3	30,8	7	89	6	245	130	156	203	50	6	11,5
0 427 25	31,3	33,4	4,6	91	3,7	290	150	190	247	50	6	19,2
0 427 26	32,7	36,7	3,3	93	2,7	290	150	190	247	50	6	19,7

230 В / 12 В (однофазные)

Кат. №	Потери холост. хода		Падение напряжения cos φ = 1 (%)	КПД cos φ = 1 (%)	Ucc (%)	Габариты (мм)			Монтаж (мм)			Масса (кг)
	без нагрузок (Вт)	при нагрузках (Вт)				A	B	C	F	G	Ø	
0 427 60	5	10,7	15,4	80	11	182	92	112	143	-	6	3,5
0 427 61	7,6	13,9	11,8	82	9,7	182	92	112	143	-	6	3,5
0 427 62	10	18,7	10,3	84	7,8	192	92	112	158	-	6	4,1
0 427 63	15,7	21,5	7,9	86	6,6	215	100	122	175	-	6	6,6
0 427 64	27,3	29	6,1	88	4,9	265	130	156	223	50	6	11,9
0 427 65	31,3	33,6	4,8	91	3,7	290	150	190	247	50	6	19

Разделительные трансформаторы

Характеристики

Электрическая прочность изоляции:
- между обмотками: 4500 В
- между первичной обмоткой и общим проводником: 2250 В
- между вторичной обмоткой и общим проводником:
  1800 В для трансформаторов на 230 В
  2240 В для трансформаторов на 400 В

Однофазные
- Класс II до 1000 ВА
- Класс I для трансформаторов мощностью от 1600 ВА

Класс нагревостойкости изоляции B для транформаторов мощностью 2500 ВА
Температура окружающей среды: 25 °C
IP 55 - IK 07 до 1000 ВА (литой)
IP 21 - IK 08 для трансформаторов мощностью от 1600 ВА до 25 кВА (в кожухе)
Вторичное напряжение при параллельном соединении: поставляются с соединительными перемычками

Трехфазные
- Класс I

Класс нагревостойкости изоляции: B - для трансформаторов мощностью до 1000 ВА, температура окружающей среды 25 °C
H - для трансформаторов мощностью от 1600 ВА, температура окружающей среды 25 °C
IP 21 - IK 08 (в кожухе)
Группа соединения: Dyn 11

Кат. № 0 425 10 - 16

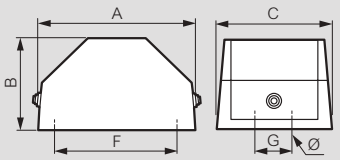

Кат. № 0 425 17/18 и 0 425 55 - 61
0 425 40 - 44 и 0 428 20 - 24

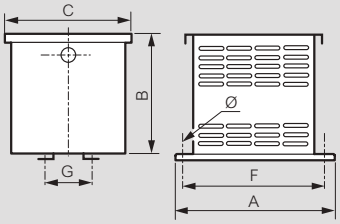

Кат. № 0 425 62/63

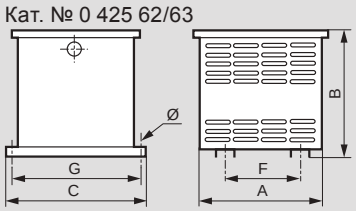

230-400 В / 115-230 В (однофазные)

Кат. №	Потери холост. хода (Вт)		Падение напряжения cos φ = 1 (%)	КПД cos φ = 1 (%)	Ucc (%)	Габариты (мм)			Монтаж (мм)			Масса (кг)
	без нагрузок	при нагрузках				A	B	C	F	G	⌀	
042510	5,3	9	10,6	81,4	9,8	182	92	112	143	-	6	3,5
042511	10,4	15,8	12,6	78,6	10,7	192	92	112	158	-	6	4,3
042512	16,2	8,2	3,71	86,8	3,7	207	100	122	167	-	6	6,3
042513	15,7	20,6	6,66	87,1	6	215	100	122	175	-	6	6,7
042514	27,3	25	4,76	88,4	4,2	245	130	156	203	50	6	11,5
042515	30,9	17	2,02	93,0	2	270	150	190	227	50	6	18,6
042516	33	39	3,25	93,1	2,8	270	150	190	227	50	6	18,7
042517	60,2	32	1,62	94,6	1,6	250	270	253	230	140	7	25
042518	88,8	47	1,67	94,9	2,2	320	330	253	300	111	9	33
042555	95	102	2,15	95,3	1,8	340	410	320	320	130	9	49
042556	149	130	2,06	93,9	1,7	340	410	320	320	180	9	65
042557	149	177	2,22	95,1	1,9	340	410	320	320	180	9	74
042558	158	194	2,00	95,7	1,8	390	460	380	370	150	9	88
142559	135	318	2,91	95,7	2,2	431	650	440	411	146	11	70
142560	135	353	2,59	96,2	2,1	431	650	440	411	146	11	75
142561	135	373	2,13	96,9	2,2	431	650	440	411	146	11	93
142562	148	1010	5,05	94,5	4	530	560	540	240	510	12	105
142563	189	1077	4,30	95,2	3,4	530	560	540	240	510	12	124

400 В △ / 230 В ⅄ + N (трехфазные)

Кат. №	Потери холост. хода (Вт)		Падение напряжения cos φ = 1 (%)	КПД cos φ = 1 (%)	Ucc (%)	Габариты (мм)			Монтаж (мм)			Масса (кг)
	без нагрузок	при нагрузках				A	B	C	F	G	⌀	
042540	30	22	2,5	92,3%	2,3	240	270	190	220	90	7	12
042541	38	24	1,9	94,1%	1,8	370	330	190	350	69	9	23
042542	65	82	4,3	91,0%	3,4	420	390	310	400	86	9	27
042543	65	125	4,2	92,9%	3,3	420	390	310	400	86	9	35
042544	108	136	3	94,2%	2,4	420	390	310	400	126	9	50

400 В △ / 400 В ⅄ + N (трехфазные)

Кат. №	Потери холост. хода (Вт)		Падение напряжения cos φ = 1 (%)	КПД cos φ = 1 (%)	Ucc (%)	Габариты (мм)			Монтаж (мм)			Масса (кг)
	без нагрузок	при нагрузках				A	B	C	F	G	⌀	
042820	45	29	3,4	89,5%	2,8	240	270	190	220	90	7	15
042821	35	29	2,5	93,9%	2,0	370	330	190	350	69	9	25
042822	65	55	2,8	93,0%	2,3	420	390	310	400	86	9	31
042823	85	68	2,2	94,2%	1,9	420	390	310	400	86	9	38
042824	108	124	2,8	94,5%	2,0	420	390	310	400	126	9	58

Разделительные трансформаторы для медицинских учреждений

Характеристики

Однофазные

Электрическая прочность изоляции:
- между обмотками: 3550 В
- между первичной обмоткой и общим проводником: 1770 В
- между вторичной обмоткой и общим проводником: 1770 В

Класс I
Класс нагревостойкости изоляции: B - для трансформаторов мощностью 2500 ВА, температура окружающей среды 25 °C
H - для трансформаторов мощностью от 4 кВА, температура окружающей среды 25 °C
IP 21 - IK 08 (в кожухе)

Трехфазные

Электрическая прочность изоляции:
- между обмотками: 4450 В
- между первичной обмоткой и общим проводником: 2250 В
- между вторичной обмоткой и общим проводником: 1770 В

Класс I
Класс нагревостойкости изоляции: H - температура окружающей среды 25 °C
IP 21 - IK 08 (в кожухе)

Кат. № 0 425 71 - 76 и 0 425 81 - 85

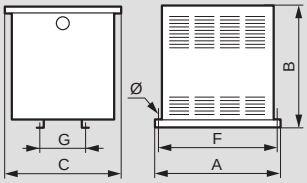

230 В / 230 В в средней точке выходной цепи (однофазные)

Кат. №	Потери холост. хода (Вт)		Падение напряжения cos φ = 1 (%)	КПД cos φ = 1 (%)	Ucc (%)	Габариты (мм)			Монтаж (мм)			Масса (кг)
	без нагрузок	при нагрузках				A	B	C	F	G	⌀	
042571	22,3	78	2,8%	96,2%	2,7	320	330	253	300	111	9	36
042572	51,0	42	1,0%	97,7%	2,9	340	410	370	320	120	9	52
042574	67,7	54	0,7%	98,1%	2,8	340	410	370	320	150	9	68
042575	85,7	61	0,8%	98,1%	2,5	340	410	370	320	180	9	77
042576	87,0	97	0,9%	98,1%	3,5	340	410	370	320	180	9	78

400 В ⅄ + N / 230 В ⅄ + N (трехфазные)

Кат. №	Потери холост. хода (Вт)		Падение напряжения cos φ = 1 (%)	КПД cos φ = 1 (%)	Ucc (%)	Габариты (мм)			Монтаж (мм)			Масса (кг)
	без нагрузок	при нагрузках				A	B	C	F	G	⌀	
042581	50,2	157,0	3,3%	95,0%	2,7	420	270	190	400	126	9	60
042583	76,2	232,0	3,4%	95,3%	2,8	470	410	340	450	126	9	82
042584	96,1	281,0	3,2%	95,4%	2,7	470	410	340	450	176	9	106
042585	160,0	342,0	3,4%	95,2%	2,7	470	410	340	450	176	9	106

Изолирующие трансформаторы большей мощности

Характеристики

50-60 Гц - Класс I
Электрическая прочность изоляции:
• между обмотками: 3000 В
• между обмотками и общим проводником: 3000 В

Однофазные

Класс нагревостойкости изоляции: B - для трансформаторов мощностью до 2 500 ВА, температура окружающей среды: 25 °C
Класс нагревостойкости изоляции: H - для трансформаторов мощностью от 4 000 ВА, температура окружающей среды: 40 °C
Вторичное напряжение при параллельном соединении: поставляются с соединительными перемычками - IP 21 - IK 08 (в кожухе)

Трехфазные

Класс нагревостойкости изоляции H
Температура окружающей среды: 40 °C
IP 21 - IK 08 (в кожухе)
Группа соединения: Dyn 11

Кат. № 0 425 00 - 05, 0 425 45 - 49 и 0 428 25 - 29

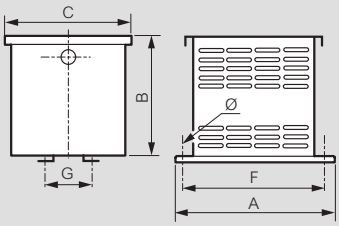

Кат. № 0 425 36 - 39 и 0 428 30 - 37

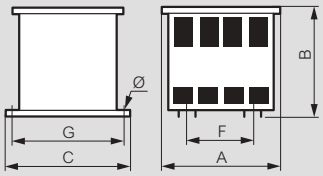

230-400 В / 115-230 В (однофазные)

Кат. №	Потери холост. хода (Вт)		Падение напряжения cos φ = 1 (%)	КПД cos φ = 1 (%)	Ucc (%)	Габариты (мм)			Монтаж (мм)			Масса (кг)
	без нагрузок	при нагрузках				A	B	C	F	G	⌀	
0 425 00	45,5	38,5	3,4	92,6%	3,8	230	270	253	210	135	7	25
0 425 01	65,0	42,8	2,5	93,6%	2,7	250	270	253	230	134	7	26
0 425 02	88,8	50,0	1,8	94,7%	3,2	320	330	253	300	111	9	36
0 425 03	77,0	135,2	3,3	95,0%	4,2	300	390	230	280	130	9	39
0 425 04	120,0	270,0	4,2	94,2%	4,1	340	410	320	320	130	9	49
0 425 05	162,0	349,0	3,5	95,1%	3,3	340	410	320	320	180	9	78

400 В △ / 230 В ⊤ + N (трехфазные)

Кат. №	Потери холост. хода (Вт)		Падение напряжения cos φ = 1 (%)	КПД cos φ = 1 (%)	Ucc (%)	Габариты (мм)			Монтаж (мм)			Масса (кг)
	без нагрузок	при нагрузках				A	B	C	F	G	⌀	
0 425 45	108	265	4,3	94,4	4,1	420	390	310	400	126	9	58
0 425 46	188	408	3,9	94,4	4,0	470	410	310	450	146	9	81,2
0 425 47	236	686	4,5	94,5	4,4	530	460	380	510	136	9	110,5
0 425 48	195	808	3,1	96,1	3,6	590	650	530	570	166	11	127
0 425 49	282	1191	2,8	96,4	3,6	590	650	530	570	176	11	172
0 425 36	427	2341	4,7	94,7	5,7	670	700	610	400	580	16	247
0 425 37	486	2312	3,7	95,7	5,4	670	700	610	400	580	16	271
0 425 38	578	2189	2,7	96,6	4,3	670	800	740	400	687	16	330
0 425 39	733	2527	2,5	96,8	3,9	670	800	740	400	687	16	401

400 В △ / 400 V ⊤ + N (трехфазные)

Кат. №	Потери холост. хода (Вт)		Падение напряжения cos φ = 1 (%)	КПД cos φ = 1 (%)	Ucc (%)	Габариты (мм)			Монтаж (мм)			Масса (кг)
	без нагрузок	при нагрузках				A	B	C	F	G	⌀	
0 428 25	108	281	4,3	94,1	4,3	420	390	310	400	126	9	58
0 428 26	188	383	3,8	94,6	3,7	470	410	310	450	146	9	82,3
0 428 27	256	506	3,0	95,4	3,2	530	460	380	510	146	9	115
1 428 28	201	859	3,3	95,9	3,7	590	650	530	570	166	11	126
1 428 29	274	1220	2,9	96,4	3,6	590	650	530	570	176	11	174
1 428 30	427	2341	4,7	94,7	5,7	670	700	610	400	580	16	247
1 428 31	486	2312	3,7	95,7	5,4	670	700	610	400	580	16	271
1 428 32	578	2189	2,7	96,6	4,3	670	800	740	400	687	16	336
1 428 33	733	2527	2,5	96,8	3,9	670	800	740	400	687	16	407
1 428 34	748	3350	2,7	96,8	3,3	820	940	880	500	820	16	457
1 428 35	748	4075	2,6	97,0	3,7	820	940	880	500	820	16	475
1 428 36	841	4953	2,5	97,1	4,3	1280	1140	990	630	940	20	656
1 428 37	841	6660	2,7	97,0	5,8	1280	1140	990	630	940	20	699

1: для Кат. № 0 428 34 - 0 428 37 габаритные размеры указаны с учетом рым-болтов

Автотрансформаторы

Характеристики

50-60 Гц. Электрическая прочность изоляции:
• между обмоткой и общим проводником: 3000 В

Однофазные в защитных кожухах

Класс нагревостойкости изоляции:
• B - для трансформаторов мощностью до 2 000 ВА, температура окружающей среды: 35 °C
• H - для трансформаторов мощностью от 3 150 ВА, температура окружающей среды: 40 °C
IP 55 - IK 07 - до 2 000 ВА - IP 21 - IK 08 - от 3 150 ВА (в кожухе)

Трехфазные в защитных кожухах

Класс нагревостойкости изоляции:
• B - для трансформаторов мощностью до 4 кВА, температура окружающей среды: 35 °C
• H - для трансформаторов мощностью от 6,3 кВА, температура окружающей среды: 40 °C
Соединение обмоток звездой, с отводом нейтрали IP 21 - IK 08 (в кожухе)

Трехфазные без кожуха

Класс нагревостойкости изоляции:
• B - для трансформаторов мощностью до 4 кВА, температура окружающей среды: 35 °C
• H - для трансформаторов мощностью от 6,3 кВА, температура окружающей среды: 40 °C
Соединение обмоток звездой, с отводом нейтрали

Кат. № 0 422 65 - 68 и Кат. № 0 421 98 - 0 422 09

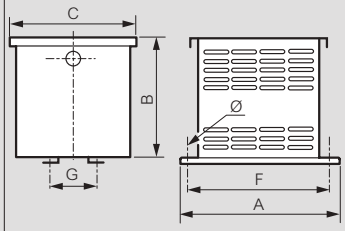

Кат. № 0 422 10 - 14

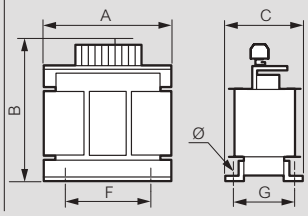

Кат. № 0 421 90/91

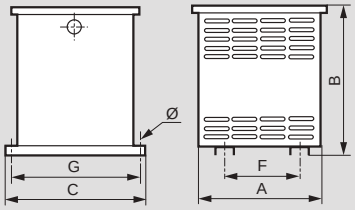

Кат. № 0 422 82 - 88

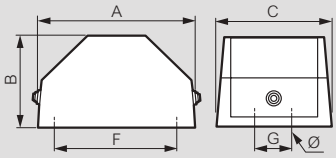

Однофазные в защитных кожухах

Кат. №	Потери холост. хода (Вт)		Падение напряжения cos φ = 1 (%)	КПД cos φ = 1 (%)	Ucc (%)	Габариты (мм)			Монтаж (мм)			Масса (кг)
	без нагрузок	при нагрузках				A	B	C	F	G	⌀	
0 422 82	5,0	11,1	3,8%	93,9	7,3	182	92	112	143	-	6	3,5
0 422 84	11,8	25,0	4,7%	93,1	9,5	207	100	122	167	-	6	6,3
0 422 85	12,2	20,5	2,5%	95,8	5,1	207	100	122	167	-	6	6,3
0 422 86	19,2	24,4	2,2%	95,8	4,1	245	130	156	203	50	6	11,5
0 422 87	30,6	20,2	1,2%	96,7	2,4	270	150	190	227	50	6	18,7
0 422 88	33,7	27,0	1,2%	97,0	2,6	270	150	190	227	50	6	18,7
0 422 65	55,0	50,1	1,5%	96,7	3,0	250	270	253	230	91	7	21
0 422 66	66,0	39,5	0,9%	97,4	1,8	250	270	253	230	130	7	28
0 422 67	77,0	58,8	0,9%	97,8	2,1	320	330	253	300	101	9	38
0 422 68	83,0	106,0	0,3%	97,6	2,1	300	390	230	280	130	9	37,2

Трехфазные в защитных кожухах

Кат. №	Потери холост. хода (Вт)		Падение напряжения cos φ = 1 (%)	КПД cos φ = 1 (%)	Ucc (%)	Габариты (мм)			Монтаж (мм)			Масса (кг)
	без нагрузок	при нагрузках				A	B	C	F	G	⌀	
0 421 98	10	41,2	6,54	92,4	5,92	220	220	190	200	60	7	10
0 421 99	13	50,6	5,00	94	4,7	240	270	190	220	59	7	11
0 422 00	21,3	61,1	3,82	95,1	3,6	240	270	190	220	64	7	14
0 422 01	34	67	2,67	96,1	2,6	240	270	190	220	86	7	20
0 422 02	40	92,3	2,31	96,8	2,2	370	330	190	350	69	9	26
0 422 03	59,4	248	3,97	95,3	3,9	420	390	310	400	86	9	28,5
0 422 04	84,7	247	2,49	96,7	2,4	420	390	310	400	106	9	39,7
0 422 05	112	282	1,78	97,5	1,8	420	390	310	400	126	9	53
0 422 06	200	257	1,03	98,2	1,2	470	410	380	450	146	9	84,5
0 422 07	265	501	1,25	98,1	1,6	530	460	380	510	146	9	125,5
1 422 08	126	738	1,22	97,6	1,6	590	530	430	570	146	11	176
1 422 09	341	1302	1,27	96,9	1,5	590	650	530	570	206	11	188
1 421 90	602	1336	1,1	98,4	1,1	670	700	610	400	580	16	324
1 421 91	670	1550	1	98,6	1,1	670	700	610	400	580	16	361

Трехфазные без кожуха

Кат. №	Потери холост. хода (Вт)		Падение напряжения cos φ = 1 (%)	КПД cos φ = 1 (%)	Ucc (%)	Габариты (мм)			Монтаж (мм)			Масса (кг)
	без нагрузок	при нагрузках				A	B	C	F	G	⌀	
0 422 10	21,3	61,1	3,82	95,1	3,6	220	235	132	150	77	9	11
0 422 11	34	67	2,67	96,1	2,6	220	235	132	150	99	9	15
0 422 12	40	92,3	2,31	96,8	2,2	300	288	132	200	75	9	24
0 422 13	59,4	248	3,97	95,3	3,9	300	320	140	253	76/96	10	23
0 422 14	84,7	247	2,49	96,7	2,4	300	320	150	253	96/116	10	30

Защита трансформаторов и линий питания

Защита линий питания

Общие сведения

Линии должны быть защищены от перегрузок и коротких замыканий. Наличие устройства защиты от перегрузок в начале или конце линии обязательно только в том случае, если эта линия способна выдержать ток перегрузки (NF C 15-100, параграф 473-1-2).
Защита от коротких замыканий обязательна и должна быть предусмотрена в любом случае.

Линия питания (первичная обмотка трансформатора)

Трансформатор - аппарат, который не может создавать перегрузки. Линия его питания требует только защиты от коротких замыканий.
Вместе с тем, при подаче на трансформатор напряжения возникает значительный пусковой ток (порядка 25 In) в течение примерно 10 мс.
По этой причине при организации защиты линии должны учитываться оба этих фактора. Компания Legrand предлагает 3 решения указанной проблемы: предохранители типа aM, разъединители типа D (среднее значение 12 In, стандартная зона регулирования в пределах 10 - 14 In), разъединители типа C (среднее значение 7 In, стандартная зона регулирования в пределах 5 - 10 In).

Минимальный номинальный ток устройства защиты линии питания, подключаемой к первичной обмотке трансформатора [1]

Мощность	230 В, однофазный			400 В, однофазный			230 В, трехфазный			400 В, трехфазный		
	Предохранитель, aM	Автоматический выключатель тип C	Автоматический выключатель тип D	Предохранитель, aM	Автоматический выключатель тип C	Автоматический выключатель тип D	Предохранитель, aM	Автоматический выключатель тип C	Автоматический выключатель тип D	Предохранитель, aM	Автоматический выключатель тип C	Автоматический выключатель тип D
40 ВА	0,5 A 0 130 95	1 A 4 077 76		0,25 A 0 130 92	1 A 4 077 76							
63 ВА	1 A 0 130 01	2 A 4 077 77		0,5 A 0 130 95	1 A 4 077 76	0,5 A 4 080 07						
100 ВА	1 A 0 130 01	3 A 4 077 78	1 A 4 080 08	1 A 0 130 01	2 A 4 077 77	1 A 4 080 08						
160 ВА	2 A 0 130 02	4 A 4 077 79	2 A 4 080 09	1 A 0 130 01	2 A 4 077 77	1 A 4 080 08						
220 ВА	2 A 0 130 02	6 A 4 077 80	3 A 4 080 10	1 A 0 130 01	3 A 4 077 78	2 A 4 080 09						
250 ВА	2 A 0 130 02	6 A 4 077 80	3 A 4 080 10	2 A 0 130 02	3 A 4 077 78	2 A 4 080 09						
310 ВА	4 A 0 130 04	8 A 4 077 81	3 A 4 080 10	2 A 0 130 02	4 A 4 077 79	2 A 4 080 09						
400 ВА	4 A 0 130 04	10 A 4 077 82	4 A 4 080 11	2 A 0 130 02	6 A 4 077 80	3 A 4 080 10	2 A 0 130 02	6 A 4 078 25	3 A 4 080 55	2 A 0 130 02	3 A 4 078 23	2 A 4 080 54
450 ВА	4 A 0 130 04	10 A 4 077 82	6 A 4 080 12	2 A 0 130 02	6 A 4 077 80	3 A 4 080 10						
630 ВА	6 A 0 130 06	16 A 4 077 84	6 A 4 080 12	4 A 0 130 04	8 A 4 077 81	4 A 4 080 11	4 A 0 130 04	10 A 4 078 27	4 A 4 080 56	2 A 0 130 02	6 A 4 078 25	2 A 4 080 54
800 ВА	6 A 0 130 06	16 A 4 077 84	10 A 4 080 14	4 A 0 130 04	10 A 4 077 82	6 A 4 080 12						
1000 ВА	10 A 0 130 10	20 A 4 077 85	10 A 4 080 14	4 A 0 130 04	16 A 4 077 84	6 A 4 080 12	4 A 0 130 04	16 A 4 078 29	6 A 4 080 57	4 A 0 130 04	10 A 4 078 27	4 A 4 080 56
1250 ВА	10 A 0 130 10	25 A 4 077 86	16 A 4 080 15	6 A 0 130 06	16 A 4 077 84	8 A 4 080 13						
1600 ВА	10 A 0 130 10	32 A 4 077 87	16 A 4 080 15	6 A 0 130 06	20 A 4 077 85	10 A 4 080 14	6 A 0 130 06	20 A 4 078 30	10 A 4 080 58	4 A 0 130 04	16 A 4 078 29	6 A 4 080 57
2000 ВА	12 A 0 130 12	40 A 4 077 88	20 A 4 080 16	8 A 0 130 08	25 A 4 077 86	16 A 4 080 15	10 A 0 130 10	25 A 4 078 31	16 A 4 080 59	6 A 0 130 06	16 A 4 078 29	10 A 4 080 58
2500 ВА	16 A 0 130 16	50 A 4 077 89	25 A 4 080 17	10 A 0 130 10	32 A 4 077 87	16 A 4 080 15	10 A 0 130 10	32 A 4 078 32	16 A 4 080 59	6 A 0 130 06	20 A 4 078 30	10 A 4 080 58
4 кВА	25 A 0 130 25	80 A 4 092 28	32 A 4 080 18	16 A 0 130 16	40 A 4 077 88	20 A 4 080 16	16 A 0 130 16	50 A 4 078 34	25 A 4 080 61	10 A 0 130 10	32 A 4 078 32	16 A 4 080 59
5 кВА	32 A 0 140 32	80 A 4 092 28	40 A 4 080 19	16 A 0 130 16	50 A 4 077 89	25 A 4 080 17	20 A 0 130 20	63 A 4 078 35	32 A 4 080 62	12 A 0 130 12	40 A 4 078 33	20 A 4 080 60
6,3 кВА	32 A 0 140 32	100 A 4 092 29	50 A 4 080 20	20 A 0 130 20	63 A 4 077 90	32 A 4 080 18	25 A 0 130 25	80 A 4 092 80	40 A 4 080 63	16 A 0 130 16	50 A 4 078 34	25 A 4 080 61
8 кВА	40 A 0 140 40		63 A 4 080 21	25 A 0 130 25		40 A 4 080 19	32 A 0 140 32	100 A 4 092 81	50 A 4 080 64	20 A 0 130 20	63 A 4 078 35	32 A 4 080 62
10 кВА	63 A 0 150 63		80 A 4 094 58	32 A 0 140 32		50 A 4 080 20	32 A 0 140 32	100 A 4 092 81	50 A 4 080 64	20 A 0 130 20	63 A 4 078 35	32 A 4 080 62
12,5 кВА	63 A 0 150 63		100 A 4 094 59	40 A 0 140 40		63 A 4 080 21	40 A 0 140 40		63 A 4 080 65	25 A 0 130 25		32 A 4 080 62
16 кВА	80 A 0 150 80		160 A 4 200 07	50 A 0 140 50		80 A 4 094 58	50 A 0 140 50		80 A 4 095 06	32 A 0 140 32		50 A 4 080 64
20 кВА	100 A 0 150 96		160 A 4 200 07	63 A 0 150 63		100 A 4 094 59	63 A 0 150 63		100 A 4 095 07	40 A 0 140 40		63 A 4 080 65
25 кВА	125 A 0 150 97		200 A 4 202 08	80 A 0 150 80		125 A 4 094 60	80 A 0 150 80		125 A 4 095 08	50 A 0 140 50		80 A 4 095 06
31,5 кВА	160 A 0 165 55		250 A 4 202 09	100 A 0 150 96		160 A 4 200 07	100 A 0 150 96		160 A 4 200 07	63 A 0 150 63		100 A 4 095 07
40 кВА	200 A 0 170 60		320 A 0 255 22	125 A 0 150 97		200 A 4 202 08	125 A 0 150 97		250 A 4 202 09	63 A 0 150 63		125 A 4 095 08
50 кВА	315 A 0 175 70		400 A 0 255 23	160 A 0 165 55		250 A 4 202 09	160 A 0 165 55		250 A 4 202 09	80 A 0 150 80		160 A 4 200 07
63 кВА	315 A 0 175 70		500 A 0 255 25	200 A 0 170 60		320 A 0 255 22	200 A 0 170 60		250 A 4 202 09	100 A 0 150 96		160 A 4 200 07
80 кВА							250 A 0 170 65		250 A 4 202 09	160 A 0 165 55		160 A [2] 4 200 07
100 кВА							315 A 0 175 70		320 A 0 255 22	160 A 0 165 55		160 A [2] 4 200 07
125 кВА							400 A 0 175 75		400 A 0 255 23	200 A 0 170 60		200 A [2] 4 202 08
160 кВА							500 A 0 180 75		500 A 0 255 25	250 A 0 170 65		250 A 4 202 09
200 кВА							630 A 0 180 80		630 A 0 255 24	315 A 0 175 70		320 A 0 255 22
250 кВА							630 A 0 180 80		630 A 0 255 24	400 A 0 175 75		400 A 0 255 23

Цепь нагрузки (вторичная обмотка трансформатора)

Данная цепь должна быть защищена от перегрузок (номинальный ток выбранного устройства защиты не должен превышать ток во вторичной обмотке трансформатора) и токов коротких замыканий (короткое замыкание в наиболее удаленной точке цепи должно обеспечивать срабатывание устройства защиты, по крайней мере, в течение 5 секунд (NF C 15-100, параграф 434). Компания Legrand предлагает 2 решения указанной проблемы: предохранители типа gG, разъединители типа C (среднее значение 7 In, регулируемая зона)
В случае если трансформатор обеспечивает питанием только линию нагрузки, и если расчеты показали полную совместимость, то устройство защиты трансформатора (вторичной обмотки) и устройство защиты цепи нагрузки могут быть совмещены. В таком случае одно устройство защиты выполняет обе функции (см. таблицу с данными по устройствам защиты трансформаторов)
В случае если трансформатор обслуживает несколько цепей нагрузки, расчеты перегрузок и коротких замыканий должны быть выполнены отдельно для каждой из линий

[1] Эти значения приведены в качестве руководства для трансформаторов с пусковыми токами 25 Ln
[2] Тепловая уставка

Защита трансформаторов и линий питания

Защита трансформаторов

В соответствии со стандартом МЭК EN 61558 трансформаторы должны быть защищены от перегрузок и коротких замыканий
При отсутствии применимых норм обязанности по выбору места размещения и подбору типа устройства защиты возлагаются на проектировщика
Legrand рекомендует применять защиту в цепи вторичной обмотки. Информация по номинальному току, типу и месту размещения устройства защиты указывается на передней стороне аппарата

Однофазные трансформаторы: трансформаторы для цепей управления, безопасности, разделительные трансформаторы, изолирующие трансформаторы, трансформаторы для подключения оборудования и силовые трансформаторы

Номинальная мощность	12 В				24 В				48 В				115 В				230 В			
МЭК	Номинальный ток	Кат. № предохранителя	Номинальный ток	Кат. № автоматического выключателя	Номинальный ток	Кат. № предохранителя	Номинальный ток	Кат. № автоматического выключателя	Номинальный ток	Кат. № предохранителя	Номинальный ток	Кат. № автоматического выключателя	Номинальный ток	Кат. № предохранителя	Номинальный ток	Кат. № автоматического выключателя	Номинальный ток	Кат. № предохранителя	Номинальный ток	Кат. № автоматического выключателя
40 ВА	4	T4 AL[1]			2	T2 AL[1]			1	T1 AL[1]			0,4	T0,4 AL[1]			0,2	T0,2 AL[1]		
63 ВА	5	T5 AL[1]			2,5	T2,5 AL[1]			1,25	T1,25 AL[1]			0,5	T0,5 AL[1]			0,25	T0,25 AL[1]		
100 ВА	8	T8 AE[1]	8	4 076 97	4	T4 AE[1]	4	4 076 95	2	T2 AL[1]	2	4 076 93	0,8	T0,8 AL[1]	1	4 076 92	0,4	T0,4 AL[1]	0,5	4 076 91
160 ВА	16	0 133 16	13	4 076 99	8	0 133 08	6	4 076 96	3,15	T3,15 AE[1]	4	4 076 95	1,6	T1,6 AL[1]	2	4 076 93	0,63	T0,63 AL[1]	1	4 076 92
220 ВА	20	0 133 20	20	4 077 01	10	0 133 10	10	4 076 98	5	T5 AE[1]	6	4 076 96	2	T2 AL[1]	2	4 076 93	1	T1 AL[1]	1	4 076 92
250 ВА	20	0 133 20	20	4 077 01	10	0 133 10	10	4 076 98	6	0 133 06	6	4 076 96	2	T2 AL[1]	2	4 076 93	1	T1 AL[1]	1	4 076 92
310 ВА	25	0 133 25	25	4 077 02	12	0 133 12	13	4 076 99	6	0 133 06	6	4 076 96	2,5	T2,5 AE[1]	3	4 076 94	1,25	T1,25 AL[1]	2	4 076 93
400 ВА	32	0 143 32	32	4 077 03	16	0 133 16	16	4 077 00	8	0 133 08	8	4 076 97	4	0 133 04	4	4 076 95	2	0 133 02	2	4 076 93
450 ВА	40	0 143 40	40	4 077 04	20	0 133 20	20	4 077 01	10	0 133 10	10	4 076 98	4	0 133 04	4	4 076 95	2	0 133 02	2	4 076 93
630 ВА	50	0 143 50	50	4 076 59	25	0 133 25	25	4 077 02	12	0 133 12	13	4 076 99	6	0 133 06	6	4 076 96	4	0 133 04	3	4 076 94
800 ВА	63	0 153 63	63	4 076 60	32	0 143 32	32	4 077 03	16	0 133 16	16	4 077 00	8	0 133 08	8	4 076 97	4	0 133 04	4	4 076 95
1000 ВА	80	0 153 80	80	4 091 40	40	0 143 40	40	4 077 04	20	0 133 20	20	4 077 01	8	0 133 08	8	4 076 97	4	0 133 04	4	4 076 95
1250 ВА	100	0 153 96	100	4 091 41	50	0 143 50	50	4 076 59	25	0 133 25	25	4 077 02	10	0 133 10	10	4 076 98	6	0 133 06	6	4 076 96
1600 ВА	125	0 153 97	125	4 091 42	63	0 153 63	63	4 076 60	32	0 143 32	32	4 077 03	16	0 133 16	13	4 076 99	8	0 133 08	8	4 076 97
2000 ВА					80	0 153 80	80	4 091 40	40	0 143 40	40	4 077 04	16	0 133 16	16	4 077 00	8	0 133 08	8	4 076 97
2500 ВА					100	0 153 96	100	4 091 41	50	0 143 50	50	4 076 59	20	0 133 20	20	4 077 01	10	0 133 10	10	4 076 98
4 кВА									80	0 153 80	80	4 091 40	32	0 143 32	32	4 077 03	16	0 133 16	16	4 077 00
5 кВА									100	0 153 96	100	4 091 41	40	0 143 40	40	4 077 04	20	0 133 20	20	4 077 01
6,3 кВА									125	0 153 97	125	4 091 42	50	0 143 50	50	4 076 59	25	0 133 25	25	4 077 02
8 кВА													80	0 153 80	80	4 091 40	32	0 143 32	32	4 077 03
10 кВА													80	0 153 80	80	4 091 40	40	0 143 40	40	4 077 04
12,5 кВА													100	0 153 96	100	4 091 41	50	0 143 50	50	4 076 59
16 кВА													160	0 163 55	160	4 200 47	80	0 153 80	80	4 091 40
20 кВА													160	0 163 55	200	4 202 08	80	0 153 80	80	4 091 40
25 кВА													200	0 168 60	250	4 202 09	100	0 153 96	100	4 091 41
31,5 кВА													250	0 173 65	250	4 202 09	125	0 153 97	125	4 092 30
40 кВА													400	0 178 75	320	0 255 22	160	0 163 55	200	4 202 08
50 кВА													400	0 178 75	400	0 255 23	200	0 168 60	250	4 202 09
63 кВА													500	0 181 25	500	0 255 35	250	0 173 65	250	4 202 09

[1] Предохранители согл. МЭК 127 (блоки 5 x 20, тип T)

Трехфазные трансформаторы: трансформаторы безопасности, разделительные трансформаторы и трансформаторы развязки

Номинальная мощность	230 В				400 В			
	Номинальный ток	Кат. № предохранителя	Номинальный ток	Кат. № автоматического выключателя	Номинальный ток	Кат. № предохранителя	Номинальный ток	Кат. № автоматического выключателя
400 ВА	1	0 133 01	1	4 078 90	1	0 133 01	1	4 078 90
630 ВА	2	0 133 02	2	4 078 91	1	0 133 01	1	4 078 90
1000 ВА	4	0 133 04	3	4 078 92	2	0 133 02	2	4 078 91
1600 ВА	4	0 133 04	6	4 078 94	4	0 133 04	3	4 078 92
2500 ВА	6	0 133 06	6	4 078 94	4	0 133 04	6	4 078 94
4 кВА	10	0 133 10	10	4 078 96	6	0 133 06	6	4 078 94
6,3 кВА	16	0 133 16	16	4 078 98	10	0 133 10	10	4 078 96
10 кВА	25	0 133 25	25	4 079 00	16	0 133 16	16	4 078 98
16 кВА	40	0 143 40	40	4 079 02	25	0 133 25	25	4 079 00
25 кВА	63	0 153 63	63	4 079 04	40	0 143 40	40	4 079 02
40 кВА	100	0 153 96	100	4 093 63	63	0 153 63	63	4 079 04
50 кВА	125	0 153 97	125	4 093 64	80	0 153 80	80	4 093 62
63 кВА	160	0 163 55	160	4 200 17	100	0 153 96	100	4 093 63
80 кВА	200	0 168 60	200	4 200 18	125	0 153 97	125	4 093 64
100 кВА	250	0 173 65	250	4 200 19	160	0 163 55	160	4 200 17
125 кВА	315	0 178 70	400	0 255 38	200	0 168 60	200	4 200 18
160 кВА	400	0 178 75	400	0 255 38	250	0 173 65	250	4 200 19
200 кВА	500	0 181 75	500	0 255 39	315	0 178 70	320	0 255 37
250 кВА	630	0 181 80	630	0 255 40	400	0 178 75	400	0 255 38

HYPRA: БЕЗОТКАЗНАЯ РАБОТА В ЛЮБЫХ УСЛОВИЯХ

Серия промышленных разъемов Hypra специально разработана для обеспечения высоконадежных подключений при эксплуатации в неблагоприятных условиях, с высокими требованиями к функциональности и безопасности, на промышленных предприятиях разных секторов.

МОДЕЛЬНЫЙ РЯД

Промышленные разъемы Hypra

- металлические - IP 44/55 на токи 16-63 A, IK 09
- резиновые - IP 44/55 на токи 16-63 A, IK 09
- пластиковые (Полиамид 6/6) - IP 44/55 на токи 16-63 A и IP 66/67 на токи 16-125 A, IK 10

▶▶▶ Металлическая угловая вилка, пластиковая встраиваемая розетка Prisinter и прямая резиновая вилка, стр. 584-585

Комбинированные щитки и коробки накладного монтажа Hypra

▶▶▶ Комбинированный укомплектованный щиток и коробка накладного монтажа с встраиваемой розеткой, стр. 594-595

Комбинированные щитки - законченное решение для комплектации под индивидуальные задачи, с или без DIN-рейки для установки модульных автоматических выключателей защиты электрической сети.

Hypra IP 44 и IP 44/55 металлические, резиновые и пластиковые разъёмы

низковольтные промышленные разъемы 16-63 А и разъемы бытового назначения на 16 А

ВАРИАНТЫ СБОРКИ

Для использования с прямыми и угловыми вилками ♂

РОЗЕТКИ

Технические характеристики **стр. 588-593**

Низкое напряжение			Комплект разъёмов серии Prisinter для накладного монтажа. Состоит из коробки и встраиваемой розетки серии Prisinter[2][3]					Мобильные розетки	Комплект из встраиваемой розетки и коробки для накладного монтажа					Накладные розетки в готовом корпусе с одним отверстием под сальник	
			Металл		Пластик			Пластик/ резина	Металл		Пластик			Металл	Пластик
			Встраиваемые розетки	Коробки с одним отверстием под сальник	Встраиваемые розетки Prisinter	Коробки с одним отверстием под сальник	Коробки с несколькими отверстиями под сальник		Встраиваемые розетки	Коробки с одним отверстием под сальник	Встраиваемые розетки	Коробки с одним отверстием под сальник	Коробки с несколькими отверстиями под сальник		
200-250 В, 50 и 60 Гц	16 А	2К+3	0 520 12	0 520 59	0 520 02	0 520 49	-	-	0 520 32	0 520 39	0 520 22	0 520 29[1]	0 520 89	-	-
		3К+3	-	-	0 520 03	0 520 49	-	-	0 520 33	0 522 39[1]	0 520 23	0 522 29[1]	0 522 89	-	-
		3К+Н+3	-	-	0 520 04	0 522 49	-	-	0 520 34	0 522 39[1]	0 520 24	0 522 29[1]	0 522 89	-	-
	32 А	2К+3	-	-	0 527 02	0 529 49	-	0 527 05	0 527 32	0 529 39	-	-	-	-	-
		3К+3	0 527 13	0 522 59	0 527 03	0 529 49	-	-	0 527 33	0 529 39	-	-	-	-	-
		3К+Н+3	-	-	-	-	-	-	-	-	-	-	-	-	-
	63 А	2К+3	0 538 12	0 538 09	0 536 01	0 537 49	0 537 03	0 536 05	-	-	0 536 22	-	0 538 89	-	0 537 22
		3К+3	-	-	0 536 02	0 537 49	0 537 03	0 536 06	-	-	0 536 23	-	0 538 89	-	-
380-415 В, 50/60 Гц	16 А	2К+3	-	-	0 522 02	0 520 49	-	-	0 522 32	0 520 39	0 522 22	0 520 29[1]	0 520 89	-	-
		3К+3	0 522 13	0 520 59	0 522 03	0 520 49	-	-	0 522 33	0 522 39[1]	0 522 23[1]	0 522 29[1]	0 522 89	-	-
		3К+Н+3	0 522 14	0 529 59	0 522 04	0 522 49	-	-	0 522 34	0 522 39[1]	0 522 24[1]	0 522 29[1]	0 522 89	-	-
	32 А	2К+3	-	-	-	-	-	-	-	-	-	-	-	-	-
		3К+3	0 529 13	0 522 59	0 529 03	0 529 49	-	0 529 06	0 529 33	0 529 39	-	-	-	-	-
		3К+Н+3	0 529 14	0 522 59	0 529 04	0 529 49	-	0 529 07	0 529 34	0 529 39	-	-	-	-	-
	63 А	3К+3	0 538 00	0 538 09	0 536 03	0 537 49	0 537 03	0 537 06	0 538 33	-	0 538 23	-	0 538 89	0 537 33	0 537 23
		3К+Н+3	0 538 01	0 538 09	0 536 04	0 537 49	0 537 03	0 537 07	0 538 34	-	0 538 24	-	0 538 89	0 537 34	0 537 24
Разъемы бытового назначения[4]															
250 В~	16 А	2К+3	-	-	-	-	-	-	-	-	0 539 03	0 539 10	-	-	-

Упаковка = 1 за исключением (1): Упаковка = 5
(2) Данные по степени защиты и отключающей способности розеток Prisinter
(3) Розетки серии Prisinter на 125 А с выключателем-разъединителем
(4) Аналогичные изделия со степенью защиты IP 66/67-55 см. на стр. 818

Hypra IP 44 и IP 44/55 металлические, резиновые и пластиковые разъёмы

низковольтные промышленные разъемы 16-63 А и разъемы бытового назначения на 16 А

ВАРИАНТЫ СБОРКИ

♂

Встраиваемая вилка

+

Коробка для накладного монтажа

=

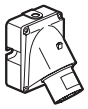

Комплект из встраиваемой вилки и коробки для накладного монтажа

♂

Прямая вилка

Угловая вилка

Для использования с прямыми и угловыми розетками ♀

	Комплект из встраиваемой розетки с унифицированными расстояниями между крепежными отверстиями и коробки для накладного монтажа			Мобильные розетки		ВИЛКИ: Прямые вилки			ВИЛКИ: Угловые вилки			ВИЛКИ: Комплект из встраиваемой вилки и коробки для накладного монтажа			
									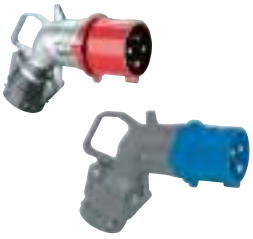						
	Пластик			Пластик	Резина	Металл	Пластик	Резина	Металл	Пластик	Резина	Металл		Пластик	
	Встраиваемые розетки	Коробки с одним отверстием под сальник	Коробки с несколькими отверстиями под сальник									Встраеваемые вилки	Коробки	Встраеваемые вилки	Коробки
	0 520 18[1]	-	-	0 520 82[1]	0 520 92	0 521 42	0 520 42[1]	0 520 52[1]	0 520 72	0 520 62[1]	0 521 52	0 521 62	0 520 69	0 521 72	0 520 79
	0 520 19	-	-	0 520 83	0 520 93	-	0 520 43	0 520 53[1]	-	0 520 63	-	-	-	0 520 73	0 522 79
	0 520 20	-	-	0 520 84	0 520 94	-	0 520 44	0 520 54	-	0 520 64	-	-	-	-	-
	0 527 18	0 529 40	0 529 90	0 527 82	0 527 92	-	0 527 42	0 527 52	0 527 72	0 527 62	-	0 528 62	0 529 69	0 528 72	0 529 79
	0 527 19	0 529 40	0 529 90	0 527 83	0 527 93	-	0 527 43	0 527 53	-	0 527 63	-	-	-	-	-
	0 527 20	0 529 40	0 529 90	0 527 84	0 527 94	-	0 527 44	0 527 54	-	-	-	-	-	-	-
	-	-	-	0 536 82	0 536 92	-	0 536 42	0 536 52	0 536 72	-	-	-		0 537 72	0 538 79
	-	-	-	0 536 83	-	-	0 536 43	-	-	-	-	-	-	-	-
	0 522 18	-	-	0 522 82	-	-	0 522 42	-	-	0 522 62	-	-	-	-	-
	0 522 19[1]	-	-	0 522 83[1]	0 522 93[1]	0 521 43	0 522 43[1]	0 522 53[1]	0 522 73	0 522 63[1]	0 521 53[1]	0 521 63	0 522 69	0 521 73	0 522 79
	0 522 20	-	-	0 522 84	0 522 94	0 521 44	0 522 44[1]	0 522 54	0 522 74	0 522 64	0 521 54	0 521 64	0 522 69	0 521 74	0 522 79
	0 529 18	0 529 40	0 529 90	0 529 82	0 529 92	-	0 529 42	0 529 52	-	-	-	-	-	-	-
	0 529 19	0 529 40	0 529 90	0 529 83	0 529 93[1]	0 528 43	0 529 43[1]	0 529 53[1]	0 529 73	0 529 63	0 528 53	0 528 63	0 529 69	0 528 73	0 529 79
	0 529 20	0 529 40	0 529 90	0 529 84	0 529 94	0 528 44	0 529 44[1]	0 529 54[1]	0 529 74	0 529 64	0 528 54	0 528 64	0 529 69	0 528 74	0 529 79
	-	-	-	0 538 83	0 538 93	-	0 538 43	0 538 53	0 538 73	-	0 538 63	0 537 63	0 538 69	0 537 73	0 538 79
	-	-	-	0 538 84	0 538 94	-	0 538 44	0 538 54	0 538 74	-	0 538 64	0 537 64	0 538 69	0 537 74	0 538 79
	-	-	-	0 539 38	-	-	-	-	-	-	-	-	-	-	-

Hypra IP 66/67-55 пластиковые корпуса

низковольтные промышленные разъемы от 16 А до 125 А и разъемы бытового назначения на 16 А

ВАРИАНТЫ СБОРКИ

Для использования с прямыми и угловыми вилками ♂

РОЗЕТКИ

Технические характеристики **стр. 588-593**

Низкое напряжение			Комплект из встраиваемой розетки и коробки для накладного монтажа: Встраиваемые розетки	Комплект из встраиваемой розетки и коробки для накладного монтажа: Коробки с одним отверстием для сальников	Комплект из встраиваемой розетки и коробки для накладного монтажа: Коробки с несколькими отверстиями для сальников	Розетка для накладного в готовом корпусе с одним сальником	Комплект из встраиваемой розетки с унифицированными межосевыми расстояниями между крепежными отверстиями и коробки для накладного монтажа: Встраиваемые розетки	Комплект из встраиваемой розетки с унифицированными межосевыми расстояниями между крепежными отверстиями и коробки для накладного монтажа: Коробки с одним отверстием для сальников	Комплект из встраиваемой розетки с унифицированными межосевыми расстояниями между крепежными отверстиями и коробки для накладного монтажа: Коробки с несколькими отверстиями для сальников	Мобильные розетки
200-250 В, 50/60 Гц	16 А	2К+3	0 511 26(1)	0 520 29(1)	0 520 89	-	0 511 46	-	-	0 511 76
		3К+3	0 511 27	0 522 29(1)	0 522 89	-	0 511 47	-	-	0 511 77
	32 А	2К+3	-	-	-	-	0 530 46	0 529 40	0 529 90	0 530 76
	63 А	2К+3	0 593 26	-	0 538 89	0 593 36	-	-	-	0 593 86
		3К+3	-	-	-	0 593 37	-	-	-	-
380-415 В, 50/60 Гц	16 А	3К+3	0 511 30	0 522 29(1)	0 522 89	-	0 511 50	-	-	0 511 80
		3К+Н+3	0 511 31	0 522 29(1)	0 522 89	-	0 511 51	-	-	0 511 81
	32 А	3К+3	-	-	-	-	0 530 50	0 529 40	0 529 90	0 530 80
		3К+Н+3	-	-	-	-	0 530 51	0 529 40	0 529 90	0 530 81
	63 А	3К+3	0 594 27	-	0 538 89	0 594 37	-	-	-	0 594 87
		3К+Н+3	0 594 28	-	0 538 89	0 594 38	-	-	-	0 594 88
	125 А	3К+3	0 595 12	-	-	0 595 02	-	-	-	0 595 32
		3К+Н+3	0 595 13	-	-	0 595 03	-	-	-	0 595 33
440 В~ Контакт "земля" в положении на 3 часа (для рефриже-раторных контейнеров)	32 А	3К+3	-	-	-	-	0 529 26	0 529 40	0 529 90	0 529 86
Разъемы бытового назначения										
250 В~	16 А	2К+3	0 539 11	0 539 10	-	-	-	-	-	0 539 37

Упаковка = 1 за исключением (1): Упаковка = 5

Hypra IP 66/67-55 пластиковые корпуса

низковольтные промышленные разъемы от 16 А до 125 А и разъемы бытового назначения на 16 А

ВАРИАНТЫ СБОРКИ

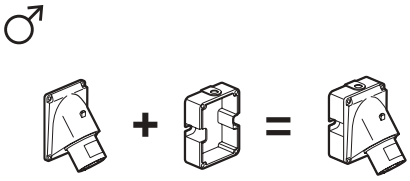

Для использования с прямыми и угловыми розетками ♀

Три варианта исполнения IP 55-66/67 промышленных разъемов от 16 до 125А с минимальным гарантированным IP 55

С ПОДКЛЮЧЕННОЙ ВИЛКОЙ

IP 55 достигается при вилке вставленной в розетку и опущенной крышке (IP 66/67-55)

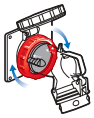

IP 66/67 достигается при заблокированном кольце

ВИЛКА НЕ ПОДКЛЮЧЕНА

IP 55 степень защиты розетки без вставленной вилки достигается при защелкнутой крышке. IP 66/67 достигается при заблокированном кольце

ВИЛКИ

Прямые вилки	Угловые вилки	Комплект из встраиваемой вилки и коробки для накладного монтажа		Накладные вилки	
		Встраиваемые вилки	Коробки	Встраиваемые вилки	Накладная наклонная в коробке
0 511 56[1]	0 511 06	-	-	0 511 86	-
0 511 57	-	-	-	-	-
0 530 56	0 530 06	-	-	-	-
0 593 46	-	0 593 76	0 538 89	-	-
0 593 47	-	-	-	-	-
0 511 60[1]	0 511 10	-	-	0 511 90	-
0 511 61[1]	0 511 11	-	-	0 511 91	-
0 530 60	0 530 10	-	-	0 530 90	-
0 530 61	0 530 11	-	-	0 530 91	-
0 594 47	-	0 594 77	0 538 89	-	-
0 594 48	-	0 594 78	0 538 89	-	-
0 595 22	-	0 595 42	-	-	0 595 44
0 595 23	-	0 595 43	-	-	0 595 45
0 529 46	-	-	-	0 529 36	-
0 539 32	0 539 33	-	-	-	-

Промышленные многополюсные разъемы Hypra в пластиковых и металлических корпусах 10, 16 и 32А

КОМПЛЕКТЫ РАЗЪЕМОВ 10 А, 250 И 400 В, ПЛАСТИКОВЫЕ И МЕТАЛЛИЧЕСКИЕ КОРПУСА, IP 55

1 полный комплект = 1 каталожный номер

			Полный комплект вилка + накладная розетка с тыловым подключением кабеля				Полный комплект вилка + накладная розетка с угловым подключением кабеля				УДЛИНИТЕЛИ Полный комплект вилка + переносная розетка с прямым подключением кабеля			
			Пластик		Металл		Пластик		Металл		Пластик		Металл	
			Мин. упак.	Кат. №	Мин. упак.	Кат. №	Мин. упак.	Кат. №	Мин. упак.	Кат. №	Мин. упак.	Кат. №	Мин. упак.	Кат. №
250 В	10 А	3К+3	10	0 526 18	8	0 531 18	8	0 531 20	8	0 531 22	10	0 526 16	8	0 531 16
400 В	10 А	4К+3	10	0 526 19	8	0 531 19	8	0 531 21	8	0 531 23	10	0 526 17	8	0 531 17

КОМПЛЕКТЫ РАЗЪЕМОВ 32 А 400 В и 16 А 500 В, МЕТАЛЛИЧЕСКИЙ КОРПУС, IP 65

1 полный комплект = 1 каталожный номер

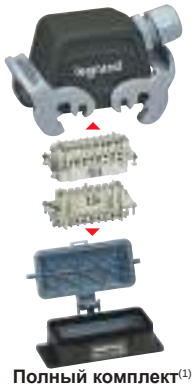

			Полный комплект[1] накладная розетка с тыловым подключением кабеля + вилка с прямым вводом кабеля		Полный комплект[1] накладная розетка с тыловым подключением кабеля+ вилка с угловым вводом кабеляом		Полный комплект[1] накладная розетка с тыловым подключением кабеля и откидной защитной крышкой + вилка с угловым вводом кабеля		Полный комплект[1] накладная розетка с боковым подключением кабеля + вилка с угловым вводом кабеля		ПРУЖИННЫЕ КЛЕММЫ Полный комплект[1] накладная розетка с тыловым подключением кабеля + вилка с угловым вводом кабеля. Клеммы с пружинными зажимами	
			Мин. упак.	Кат. №	Мин. упак.	Кат. №	Мин. упак.	Кат. №	Мин. упак.	Кат. №	Мин. упак.	Кат. №
400 В	32 А	6К+3	1	0 526 15	1	0 526 05	-	-	-	-	-	-
500 В	16 А	6К+3	1	0 526 10	1	0 526 00	-	-	1	0 526 06	1	0 526 20
		10К+3	1	0 526 11	1	0 526 01	1	0 531 01	1	0 526 07	1	0 526 21
		16К+3	1	0 526 12	1	0 526 02	1	0 531 02	1	0 526 08	1	0 526 22
		24К+3	1	0 526 13	1	0 526 03	1	0 531 03	1	0 526 09	1	0 526 23
		32К+3	1	0 526 14	1	0 526 04	-	-	-	-	1	0 526 24

1 : Двойная фиксация соединения вилки и розетки у разъемов от 10К+3 до 32К+3 на 16 А и 6К+3 на 32 А

Промышленные многополюсные разъемы Hypra в пластиковых и металлических корпусах

РАЗЪЕМЫ 10 А, 250 и 400 В, ПЛАСТИКОВЫЙ ИЛИ МЕТАЛЛИЧЕСКИЙ КОРПУС, IP 55

				НАКЛАДНЫЕ РОЗЕТКИ С ФИКСИРУЮЩЕЙ СКОБОЙ				ШТЫРЕВЫЕ ВИЛКИ				ЗАЩИТНЫЙ КОЛПАЧОК	
				Тыловое подключение кабеля		Боковое подключение кабеля		Прямой ввода кабеля		Угловой ввод кабеля		Для накладных розеток с фиксирующей скобой	
				Мин. упак.	Кат. №	Мин. упак.	Кат. №	Мин. упак.	Кат. №	Мин. упак.	Кат. №	Мин. упак.	Кат. №
250 В	10 А	3К+3	Пластик	10	0 526 50	10	0 531 06	10	0 526 40	10	0 531 10	10	0 526 69
			Металл	10	0 531 50	10	0 531 08	10	0 531 40	10	0 531 12		
400 В	10 А	4К+3	Пластик	10	0 526 51	10	0 531 07	10	0 526 41	10	0 531 11		
			Металл	10	0 531 51	10	0 531 09	10	0 531 41	10	0 531 13		

РАЗЪЕМЫ 32 А 400 В и 16 А 500 В, МЕТАЛЛИЧЕСКИЕ КОРПУСА, IP 65

			НАКЛАДНЫЕ РОЗЕТКИ С ФИКСИРУЮЩЕЙ СКОБОЙ						ШТЫРЕВЫЕ ВИЛКИ					
			Накладные с тыловым подключением кабеля		Накладные с боковым подключением кабеля		Накладные с двумя боковыми подключениями кабелей		Прямой ввод кабеля		Угловой ввод кабеля		Защитный колпачок для накладных розеток с фиксирующей скобой	
			Мин. упак.	Кат. №	Мин. упак.	Кат. №	Мин. упак.	Кат. №	Мин. упак.	Кат. №	Мин. упак.	Кат. №	Мин. упак.	Кат. №
400 В	32 А	6К+3	2	0 526 57	-	-	-	-	2	0 526 47	2	0 526 35	5	0 526 76
500 В	16 А	6К+3	2	0 526 52	2	0 526 60	-	-	2	0 526 42	2	0 526 30	5	0 526 70
		10К+3	2	0 526 53	2	0 526 61	2	0 531 71	2	0 526 43	2	0 526 31	5	0 526 71
		16К+3	1	0 526 54	1	0 526 62	1	0 531 72	1	0 526 44	1	0 526 32	5	0 526 76
		24К+3	1	0 526 55	1	0 526 63	1	0 531 73	1	0 526 45	1	0 526 33	5	0 526 73
		32К+3	1	0 526 56	-	-	-	-	1	0 526 46	1	0 526 34	2	0 526 74
		48К+3	1	0 526 58	1	0 526 65	-	-	1	0 526 48	1	0 526 36	-	-

			НАКЛАДНЫЕ РОЗЕТКИ С ЗАЩИТНОЙ ОТКИДНОЙ КРЫШКОЙ				ШТЫРЕВЫЕ ВИЛКИ С ФИКСИРУЮЩЕЙ СКОБОЙ
			Накладные с тыловым подключением кабеля		Накладные с боковым подключением кабеля		Угловой ввод кабеля
			Мин. упак.	Кат. №	Мин. упак.	Кат. №	Мин. упак.	Кат. №
500 В	16 А	10К+3	2	0 531 53	2	0 531 61	2	0 531 31
		16К+3	1	0 531 54	1	0 531 62	1	0 531 32
		24К+3	1	0 531 55	1	0 531 63	1	0 531 33
		48К+3	1	0 531 58[1]	1	0 531 65[1]	-	-

1 : Кат. №№ 0 531 58/65 в исполнении 48К+3 с креплением используются совместно с ответными частями кат. № 0 526 48 или 0 526 36

Hypra IP 44/55

серия Prisinter 16, 32 и 63 А

Технические характеристики

Максимальное сечение присоединяемых к зажиму проводников:
Низкое напряжение 16 А: жесткие - 1 x 4 мм²
Низкое напряжение 32 А: жесткие - 1 x 10 мм²
Низкое напряжение 63 А: жесткие - 1 x 25 мм²
Мобильные розетки Prisinter на 32 А: гибкие - 1 x 6 мм²
Мобильные розетки Prisinter на 63 А: гибкие - 1 x 16 мм²
Соответствуют стандартам NFEN 60309-1, NFEN 60309-2, МЭК 60309-1 и МЭК 60309-2
IK 09: пластик и резина
IK 10 - металл по стандарту NFEN 62262 и МЭК 62262
Самозатухание:
850 °C - для опор токоведущих частей, 950 °C - розетки Prisinter
650 °C - пластиковая оболочка
-50...+100 °C (-20 °C для металлических розеток Prisinter)
Icc = 10 кА по стандарту NFEN 60309-1 и МЭК 60309-1

Отключающая способность для розеток Prisinter Hypra при подключении к сети 3 x 400 В~ согласно МЭК 60947-1-3:

Категория применения	16 А	32 А	63 А	Категория применения	125 А	
AC 1	16 А	32 А	63 А	AC 22 AC 23	400 В	70 кВт
AC 23	8,4 кВт	16,8 кВт	33 кВт		500 В	87 кВт
AC 3					600 В	120 кВт

Размеры

Встраиваемые розетки Prisinter, IP 44/55 - низковольтные на 16 и 32 А, IP 44 - низковольтные на 63 А

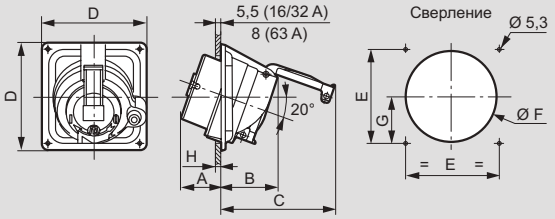

	Материал	Масса, кг	A	B	C	D	E	F мин.	F макс.	G	H макс.
16 А											
2К+З	Пластик	0,42	46	70	132	115	100	92	98	46	6-10
	Металл	1,25									
3К+З	Пластик	0,48	46	70	138	115	100	92	96	46	6-10
	Металл	1,33									
3К+Н+З	Пластик	0,57	46	75	156	125	110	102	106	51,5	7
	Металл	1,47									
32 А											
2К+З	Пластик	0,57	54	77	153	143	125	115	122	58,5	10-20
	Металл	1,47									
3К+З	Пластик	0,61	54	77	153	143	125	115	122	58,5	10-20
	Металл	1,5									
3К+Н+З	Пластик	0,65	55	79	169	143	125	119	122	58,5	9-13
	Металл	1,8									
63 А											
2К+З	Пластик	0,87	55	99	205	143	125	120	122	59,5	10-20
	Металл	1,5									
3К+З	Пластик	0,95	55	99	205	143	125	120	122	59,5	10-20
	Металл	1,85									
3К+Н+З	Пластик	0,98	55	99	205	143	125	120	122	59,5	10-20
	Металл	2,2									

Мобильная розетка Prisinter на 32 и 63 А

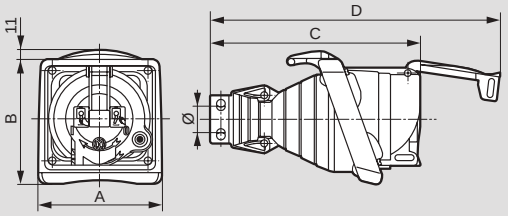

	Масса, кг	Размеры, мм A	B	C	D	Крепление Ø
32 А						
2К+З	1,315	160	162	224	313	10-18
3К+З	1,350	160	162	224	313	12-22
3К+Н+З	1,385					
63 А						
3К+З	1,768	160	162	274	377	18,5-29
3К+Н+З	1,800	160	162	274	377	20,5-32

Hypra IP 44

коробки для разъёмов Prisinter

Размеры

Низковольтные на 16 А

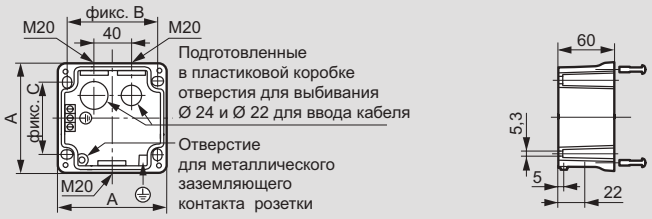

Два отверстия M20 под сальник, закрыты заглушками B20P, одно из отверстий предназначено для подключения сигнального контакта
Оснащены двумя заземляющими зажимами и наружным зажимом для заземляющего контакта на металлической коробке

	Материал	Масса, кг	A	B	C
2К+З	Пластик	0,14	115	97	78
3К+З	Металл	0,8			
3К+Н+З	Пластик	0,16	125	107	88
	Металл	0,9			

Низковольтные на 32 А

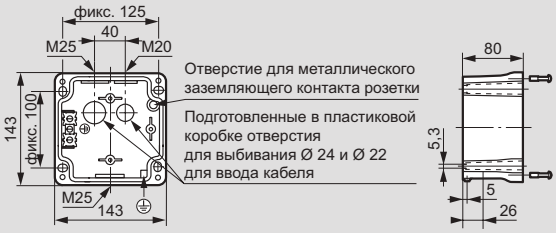

Отверстие M20 под сальник, закрытое заглушкой B20P, предназначено для подключения сигнального контакта
Отверстие M25 под сальник, закрытое заглушкой B25P
Оснащены двумя заземляющими зажимами и наружным зажимом для заземляющего контакта на металлической коробке

Материал	Масса, кг
Пластик	0,3
Металл	1,69

Низковольтные на 63 А с одним отверстием под сальник

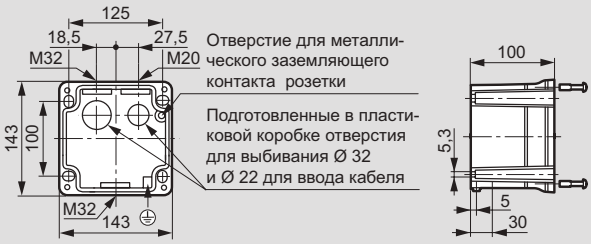

Отверстие M20 под сальник, закрытое заглушкой B20P, предназначено для подключения сигнального контакта
Отверстие M32 под сальник, закрытое заглушкой B32P
Оснащены наружным зажимом для заземляющего контакта на металлической коробке

Материал	Масса, кг
Пластик	0,35
Металл	1,75

Hypra IP 44

коробки для разъёмов Prisinter (продолжение)

Размеры

Низковольтные на 63 А с несколькими отверстиями под сальник

Кат. № 0 537 03 (пластик)

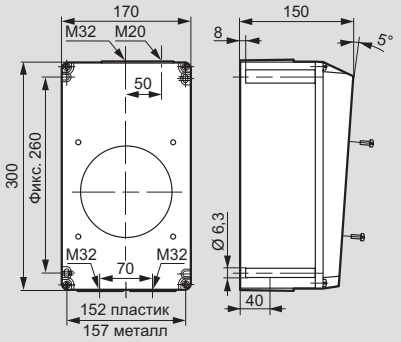

Комплектация:
- один наружный контакт заземления на металлической коробке
- один клеммный блок заземления для металлической и пластиковой коробки

При переворачивании коробки зажим PE может располагаться на верхней или нижней стороне

Низковольтные на 16 и 32 А

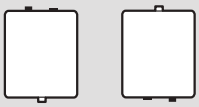

Низковольтные на 63 А

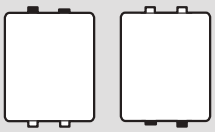

Hypra IP 44

встраиваемые розетки на 16-63 А

Технические характеристики

Максимальное сечение присоединяемых к зажиму проводников:
Низкое напряжение, 16 А: жесткие - 1 x 4 мм²
Низкое напряжение, 32 А: жесткие - 1 x 10 мм²
Низкое напряжение, 63 А: жесткие - 1 x 25 мм²
IK 09: пластик и резина
IK 10 - металл по стандартам NFEN 62262 и МЭК 62262

Размеры

IP 44 - низкое напряжение 16-63 А, пластик и металл

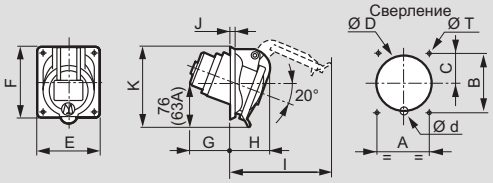

	Материал	Масса, кг	Сверление, мм						Размеры, мм						
			A	B	C	ØD	Ød	ØT	E	F	G	H	I	J	K
Низкое напряжение, 16 А															
2К+3	Пластик	0,110	52	60	28	55	14,5	4,2	64	72	41	40	94	5,5	78,5
	Металл	0,340													
3К+3	Пластик	0,140	60	70	31	63,5	14,5	5,2	74	84	44	40	98	5,5	88
	Металл	0,405													
3К+Н+3	Пластик	0,165	60	70	33	70,6	-	5,2	80	84	44	44	110	5,5	93
	Металл	0,450													
Низкое напряжение, 32 А															
2К+3/ 3К+3	Металл	0,605	70	80	38	76,2	10	5,2	84	94	50	53	120	5,5	103
3К+Н+3	Металл	0,660	70	80	38	76,2	10	5,2	84	94	52	56	124	5,5	107
Низкое напряжение, 63 А															
2К+3	Пластик	0,600	77	85	-	92	-	6,5	106	106	98	70	160	6	129
3К+3	Пластик	0,640													
	Металл	1,000													
3К+Н+3	Пластик	0,700													
	Металл	1,200													

IP 44 - низкое напряжение на 16 и 32 А, пластик, с унифицированными межосевыми расстояниями между крепежными отверстиями

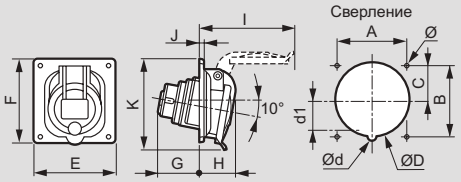

	Масса, кг	Сверление, мм						Размеры, мм							
		A	B	C	ØD	Ød	d1	E	F	G	H	I	J	K	Ø
Низкое напряжение, 16 А															
2К+3	0,110	70	70	35	76,2	-	-	84	84	37	36	89	4,5	88	4,2
3К+3	0,140	70	70	35	76,2	-	-	84	84	43	36	97	4,5	89	4,2
3К+Н+3	0,165	70	70	35	76,2	-	-	84	84	43	37	106	4,5	91	4,2
Низкое напряжение, 32 А															
2К+3/ 3К+3	0,220	70	70	35	76,2	-	-	84	94	54	45	117	4,5	100	4,2
3К+Н+3	0,255	70	70	35	76,2	8	36	84	94	54	46	125	4,5	102	4,2

Hypra IP 66/67-55

встраиваемые розетки на 16-125 А

Технические характеристики

Максимальное сечение присоединяемых к зажиму проводников:
Низкое напряжение, 16 А: жесткие - 1 x 4 мм²
Низкое напряжение, 32 А: жесткие - 1 x 10 мм²
Низкое напряжение, 63 А: жесткие - 1 x 25 мм²
Низкое напряжение, 125 А: жесткие - 1 x 70 мм²
Соответствуют стандартам NFEN 60309-1, NFEN 60309-2, МЭК 60309-1 и МЭК 60309-2
IP - по стандартам NFEN 60529 и МЭК 60529
IK 09: для пластика
Самозатухание:
850 °C - токоведущие части
650 °C - пластиковая оболочка -50…+100 °C

Размеры

IP 66/67-55, низкое напряжение, 16 А, пластик

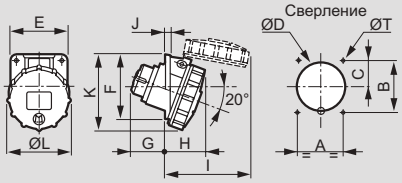

	Масса, кг	Сверление, мм						Размеры, мм						
		A	B	C	ØD	ØT	E	F	G	H	I	J	K	ØL
Низкое напряжение, 16 А														
2К+3	0,140	52	60	33	55	4,2	64	72	40	45	91	5,5	87	72,5
3К+3	0,165	60	70	39	63,5	5,2	74	84	41	48	102	5,5	96	81
3К+Н+3	0,195	60	70	37	70,6	5,2	80	84	42	50	106	5,5	96	86,5

IP 66/67-55, низкое напряжение, 16 и 32 А, пластик, с унифицированными межосевыми расстояниями между крепежными отверстиями

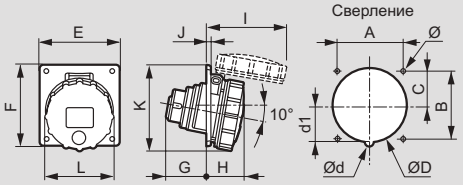

	Масса, кг	Сверление, мм							Размеры, мм							
		A	B	C	ØD	Ød	d1	Ø	E	F	G	H	I	J	K	ØL
Низкое напряжение, 16 А																
2К+3	0,140	70	70	35	76,2	-	-	4,2	84	84	42	39	83	4,5	90	72,5
3К+3	0,165	70	70	35	76,2	-	-	4,2	84	84	43	41	98	4,5	93	81
3К+Н+3	0,195	70	70	35	76,2	-	-	4,2	84	84	43	41	99	4,5	91	86,5
Низкое напряжение, 32 А																
2К+3/ 3К+3	0,240	70	70	35	76,2	-	-	4,2	84	94	54	50	113	4,5	101	94,5
3К+Н+3	0,270	70	70	35	76,2	8	36	4,2	84	94	54	51	120	4,5	103	101

IP 66/67-55, низкое напряжение, 63 и 125 А, пластик

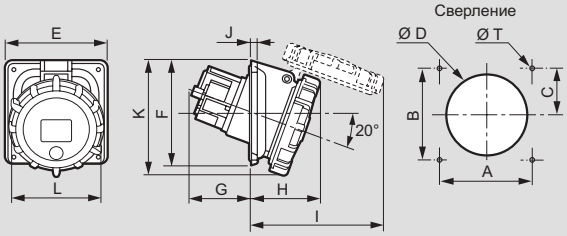

	Масса, кг	Сверление, мм						Размеры, мм						
		A	B	C	ØD	ØT	E	F	G	H	I	J	K	ØL
Низкое напряжение, 63 А														
2К+3	0,680													
3К+3	0,710	77	85	42,5	92	6,5	106	106	85	79	158	6	127	113,5
3К+Н+3	0,770													
Низкое напряжение, 125А														
3К+3	1,400	124	124	62	120	6,5	146	146	84	96	190	8	165	146
3К+Н+3	1,550													

Hypra IP 66/67-55

коробки для встраиваемых розеток

Размеры коробок, допускающих при монтаже их поворот на 180°, с одним и несколькими отверстиями для сальников, для встраиваемых розеток

При повороте коробки на 180° зажим PE может располагаться на верхней или нижней стороне
Комплектация металлических коробок:
- два внутренних и один наружный зажим заземления
- одно отверстие для заземляющего контакта металлической розетки

С одним отверстием под сальник, низкое напряжение, 16 А

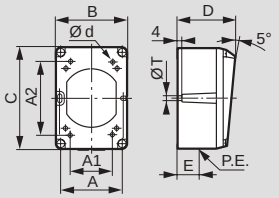

С одним отверстием под сальник, низкое напряжение, 32 А

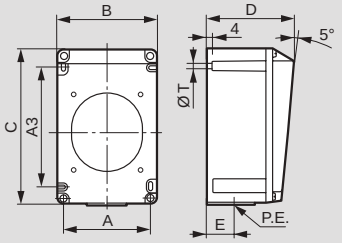

A1 и A2: необязательные точки крепления, закрываемые крышкой

Реверсивная коробка → Встраиваемая розетка ↓	Материал	Масса, кг	Крепежные отверстия, мм						Размеры, мм				P.E.
			A1	A2	Ød	A	A3	ØT	B	C	D	E	
IP 66/67-55, низкое напряжение, 16 А													
2К+3	Пластик	0,115	51	68	4,2	64	-	5,3	74	106	58	20	M20
3К+3/3К+Н+3	Пластик	0,160	68	68	4,2	85	-	5,3	96	122	60	22	M20
IP 66/67-55, низкое напряжение, 32 А													
2К+3/ 3К+3/3К+Н+3	Пластик	0,340	-	-	-	90	125	5,3	102	162	90	26	M25
IP 44, низкое напряжение, 16 А													
2К+3	Пластик	0,115	51	68	4,2	64	-	5,3	74	106	58	20	M20
	Металл	0,400											
3К+3/3К+Н+3	Пластик	0,160	68	68	4,2	85	-	5,3	96	122	60	22	M20
	Металл	0,520											
IP 44, низкое напряжение, 32 А													
2К+3/ 3К+3/3К+Н+3	Пластик	0,340	-	-	-	90	125	5,3	102	162	90	26	M25
	Металл	0,910											

Hypra IP 66/67-55

коробки для встраиваемых розеток (продолжение)

С несколькими отверстиями под сальники, низкое напряжение, 16-63 А

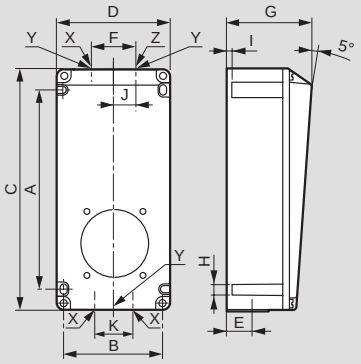

Комплектация пластиковых коробок:
2 зажима заземления (16/32 А)
3 зажима заземления (63 А)

Реверсивная коробка → Встраиваемая розетка ↓	Материал	Масса, кг	Крепежные отверстия, мм			Размеры, мм										
			A	B	H	C	D	E	F	G	I	J	K	X	Y	Z
16 А																
2К+3	Пластик	0,330	145	74	5,3	182	86	22	34	75	4	-	-	-	M20	-
	Металл	0,830														
3К+3/ 3К+Н+3	Пластик	0,440	175	88	5,3	212	100	22	40	77	4	-	-	-	M20	-
	Металл	0,980														
32 А																
2К+3/ 3К+3/ 3К+Н+3	Пластик	0,670	234	117	5,3	270	130	30	50	120	4	-	-	-	M25	-
	Металл	1,730														
63 А[1]																
2К+3/ 3К+3/ 3К+Н+3	Пластик	2,000	260	152	6,3	300	170	40	-	150	8	50	70	M32	-	M20
	Металл	4,300		157												

[1] Обеспечивает крепление прямых встраиваемых вилок

Hypra IP 44 и IP 66/67-55

накладные розетки

Технические характеристики

Максимальное сечение присоединяемых к зажиму проводников:
Низкое напряжение, 63 А: жесткие - 1 x 25 мм²
Низкое напряжение, 125 А: жесткие - 1 x 70 мм²

Icc = 10 кА по стандарту NFEN 60309-1 и МЭК 60309-1
При повороте коробки на 180° зажим PE может располагаться на верхней или нижней стороне
IK 10 - для металлических и IK 09 - для пластиковых

Размеры

IP 44 - низкое напряжение 63 А

Изделия Кат. № 0 537 33/34 - из металла
Изделия Кат. № 0 537 22/23/24 - из пластика
Металлические розетки оснащаются 3 зажимами заземления и 1 наружным зажимом

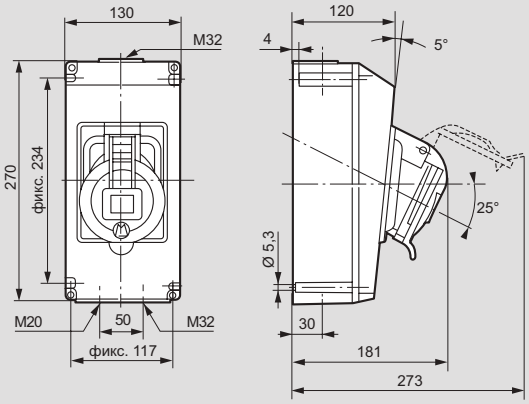

IP 66/67-55 - низкое напряжение, 63 А, пластик

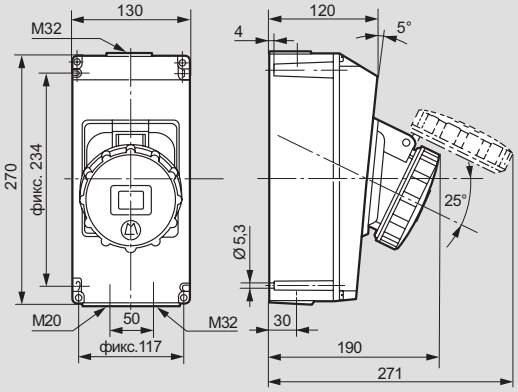

	Масса, кг
2К+3	1,6
3К+3	1,65
3К+Н+3	1,7

IP 66/67-55 - низкое напряжение, 125 А, пластик

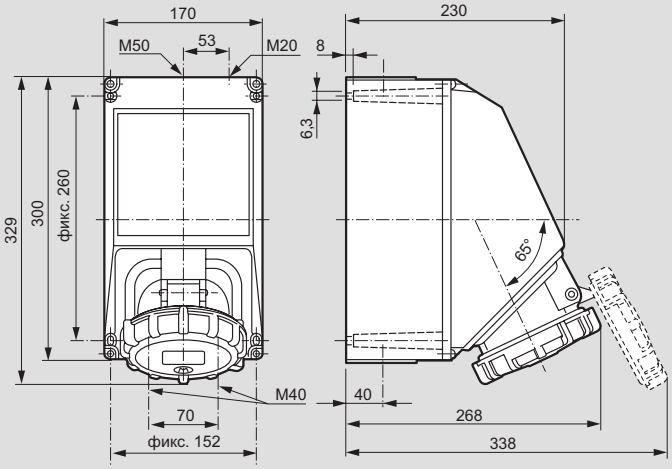

	Масса, кг
3К+3	3,5
3К+Н+3	3,7

Hypra IP 44, IP66/67-55

встраиваемые угловые и прямые вилки, мобильные розетки

Hypra IP 44

коробки для встраиваемых вилок

Технические характеристики накладных вилок

Максимальное сечение присоединяемых к зажиму проводников:
Низкое напряжение, 16 А: жесткие - 1 x 2,5 мм²
Низкое напряжение, 32 А: жесткие - 1 x 6 мм²
Низкое напряжение, 63 А: жесткие - 1 x 16 мм²
Низкое напряжение, 125 А: жесткие - 1 x 50 мм²

Icc = 10 кА по стандарту NFEN 60309-1 и МЭК 60309-1

Размеры встраиваемых вилок

Встраиваемые IP 44

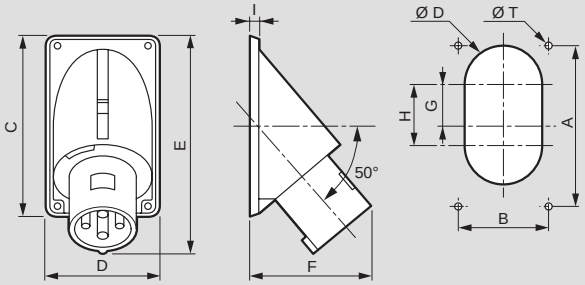

	Материал	Масса, кг	Сверление, мм					Размеры, мм					
			A	B	ØT	ØD	G	H	C	D	E	F	I
Низкое напряжение, 16 А													
2К+3	Пластик	0,140	94	62	4,5	40	-	-	104	72	121	78	6
	Металл	0,530											
3К+3	Пластик	0,160	109	83	4,5	40	-	-	120	94	135	86	6
	Металл	0,630											
3К+Н+3	Пластик	0,190									139		
	Металл	0,690											
Низкое напряжение, 32 А													
2К+3/ 3К+3	Пластик	0,280	149	90	5,5	40	-	-	160	101	176	111	6
	Металл	0,950											
3К+Н+3	Пластик	0,320	149	90	5,5	40	-	-	160	101	174	108	6
	Металл	1,00											
Низкое напряжение, 63 А													
2К+3	Пластик	0,560	163	93	6,5	80	42	62	183	113	221	120	8
3К+3	Пластик	0,680											
	Металл	2,230											
3К+Н+3	Пластик	0,690											
	Металл	2,450											

Встраиваемые вилки IP 66/67-55
Низкое напряжение, 63 А

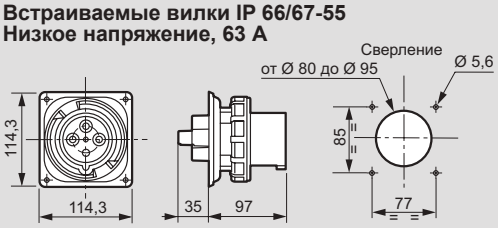

	Материал	Масса, кг
2К+3	Пластик	0,490
3К+3	Пластик	0,548
3К+Н+3	Пластик	0,610

Низкое напряжение, 125 А

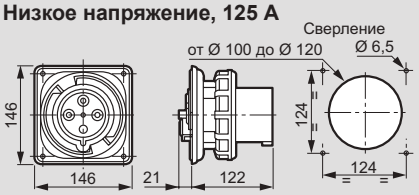

	Масса, кг
3К+3	1
3К+Н+3	1,15

Технические характеристики угловых, прямых и мобильных розеток

Максимальное сечение присоединяемых к зажиму проводников:
Низкое напряжение, 16 А: гибкие - 1 x 2,5 мм²
Низкое напряжение, 32 А: гибкие - 1 x 6 мм²
Низкое напряжение, 63 А: гибкие - 1 x 16 мм²
Низкое напряжение, 125 А: гибкие - 1 x 50 мм²

Технические характеристики

При повороте коробки на 180° зажим PE может располагаться на верхней или нижней стороне

Размеры

Низкое напряжение, 16 А

Пластик Металл

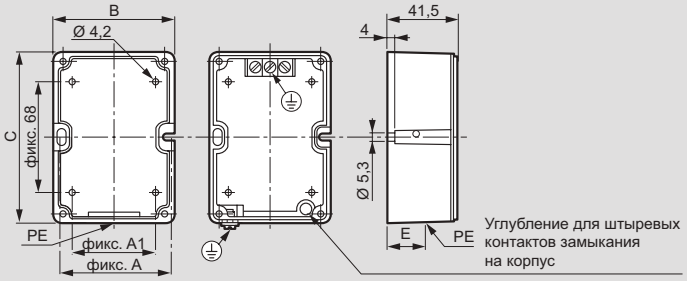

Фикс. A1 и фикс. 68:
необязательные точки крепления, закрываемые крышкой

	Материал	Масса, кг	Размеры, мм					
				A1	B	C	E	PE
16 А								
2К+3	Пластик	0,085	64	51	74	106	20	M20
	Металл	0,250					22	
3К+3	Пластик	0,110	85	68	96	122	22	M20
3К+Н+3	Металл	0,360						

Низкое напряжение, 32 А

Оснащены двумя зажимами заземления и одним наружным зажимом на металлической коробке

Пластик Металл

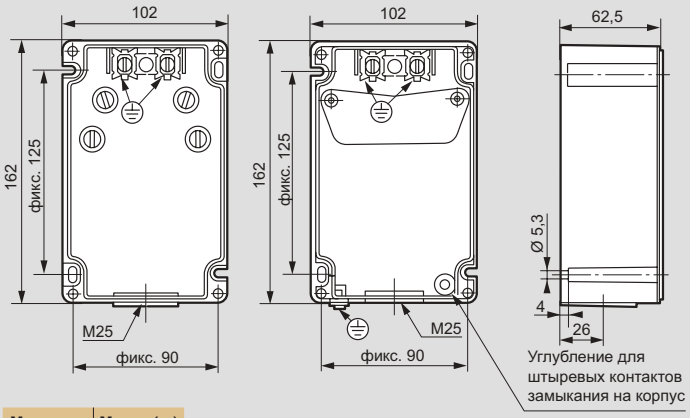

Материал	Масса (кг)
Пластик	0,24
Металл	0,65

Низкое напряжение, 63 А

Оснащены тремя зажимами заземления и одним наружным зажимом на металлической коробке IK 09 по стандарту МЭК EN 6226

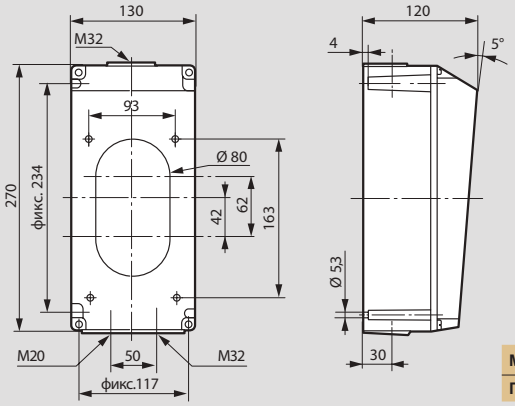

Материал	Масса (кг)
Пластик	0,67

Hypra IP66/67-55

накладные вилки

Размеры накладных вилок

Накладные IP 66/67-55
Низкое напряжение, 125 А

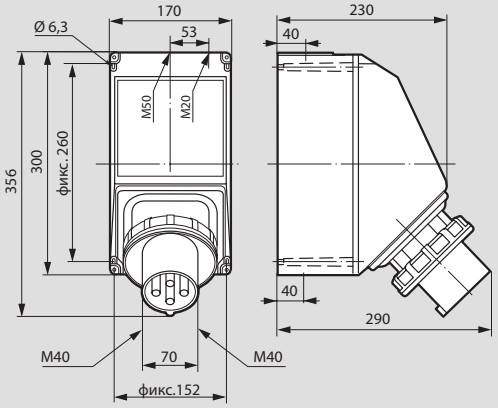

	Масса (кг)
3К+3	2,6
3К+Н+3	2,7

Накладные или встраиваемые,
наклонные соединительные вилки IP 66/67-55
Низкое напряжение, 16 и 32 А

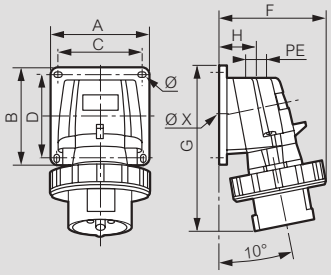

	Масса, кг	Размеры, мм							
		A/B	C/D	F	G	H	PE	Ø	ØX
16 А									
2К+3	0,188	84	72	87	126	34	M20	4,3	17
3К+3	0,257	84	72	95	134	34			
3К+Н+3	0,297	84	72	100	141	34			
32 А									
2К+3	0,370	110	98	107	168	39	M25	5,3	24
3К+3									
3К+Н+3	0,413	110	98	113	168	39			

Hypra IP 44 и IP 66/67-55

розетки бытового назначения

Технические характеристики

Максимальное сечение присоединяемых к зажиму проводников:
- встраиваемые розетки: 1 x 2,5 мм², жесткие
- мобильные вилки и розетки: 1 x 1,5 мм² гибкие

Расположение выводов розетки бытового назначения по стандарту NFC 61314
IP - по стандартам NFEN 60529 и МЭК 60529
IK 09 - для пластика
Соответствуют NFC 15-100 (помещения BA2)

Размеры

Встраиваемые розетки

IP 44

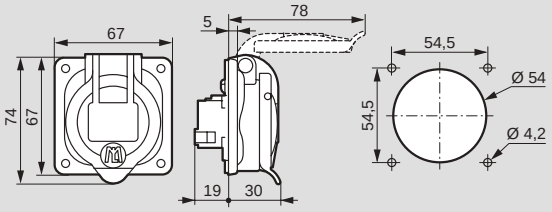

IP 66/67-55

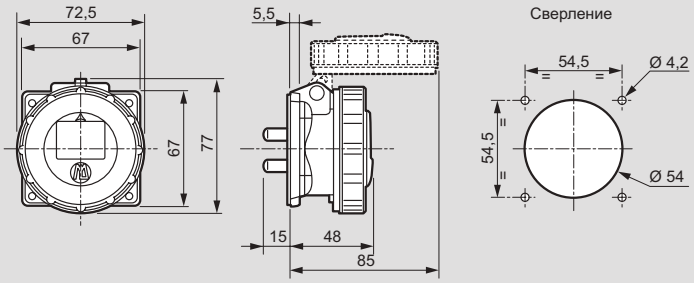

Коробки для накладных розеток

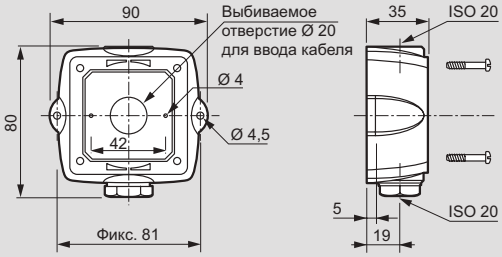

Пластина-адаптер для установки розеток бытового назначения в промышленные коробки Hypra

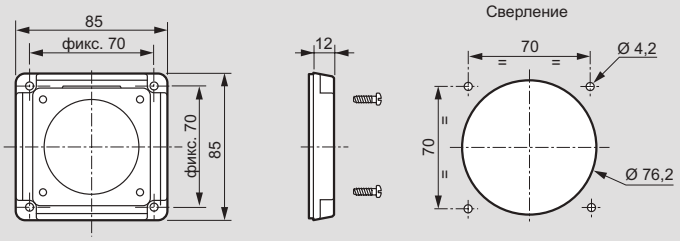

Щитки сборные Nyrga

ВАРИАНТЫ СБОРКИ

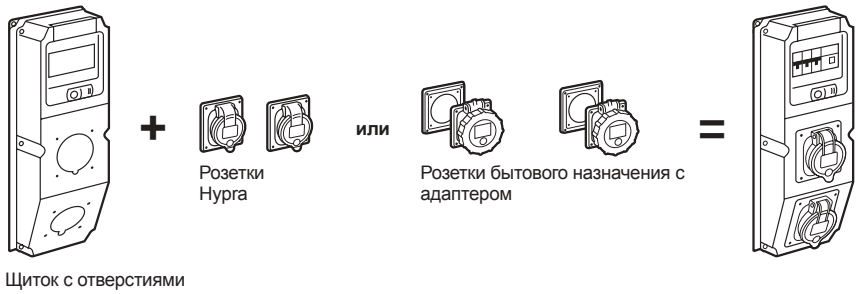

ЩИТКИ С ГОТОВЫМИ ОТВЕРСТИЯМИ ПОД РАЗЪЁМЫ И С DIN-РЕЙКОЙ

С готовыми отверстиями для разъёмов 2 x 16 A или 2 x 32 A		С готовыми отверстиями для разъёмов 4 x 16 A или 4 x 32 A		С готовыми отверстиями для разъёмов 6 x 16 или 6 x 32 A		С готовыми отверстиями для разъёмов 6 x 16 или 6 x 32 A	
470 x 160 x 173 мм[1] DIN-рейка на 6 модулей		370 x 230 x 181 мм[1] DIN-рейка на 9 модулей		740 x 230 x 181мм[1] 2 DIN-рейки на 9 модулей		370 x 230 x 181 мм[1]	
Упак.	Кат. №	Упак.	Кат. №	Упак.	Кат. №	Упак.	Кат. №
1	0 598 46	1	0 598 47	1	0 598 48	1	0 598 50

ЩИТКИ БЕЗ ГОТОВЫХ ОТВЕРСТИЙ И С ИЛИ БЕЗ DIN-РЕЙКИ

Без отверстий для разъёмов 2 x 16 A или 2 x 32 A		Без отверстий для разъёмов 6 x 16 A или 6 x 32 A или 1 x 63 A		Без отверстий, для разъёмов 2 x 16 A или 2 x 32 A		Без отверстий, для разъёмов 4 x 16 A или 4 x 32 A или 1 x 63 A		Без отверстий, для разъёмов 6 x 16 A или 6 x 32 A или 1 x 63 A		С двумя окошками	
230 x 120 x 120 мм[1]		370 x 230 x 181 мм[1]		370 x 140 x 120 мм[1] DIN-рейка на 6 модулей		370 x 230 x 181 мм[1] DIN-рейка на 9 модулей		740 x 230 x 181 мм[1] DIN-рейка на 2 x 9 модулей		370 x 230 x 181 мм[1] 2 DIN-рейки на 9 модулей	
Упак.	Кат. №	Упак.	Кат. №	Упак.	Кат. №	Упак.	Кат. №	Упак.	Кат. №	Упак.	Кат. №
1	0 598 41	1	0 598 42	1	0 598 43	1	0 598 44	1	0 598 45	1	0 598 49

[1] Внешние размеры Высота x Ширина x Глубина

Щитки сборные Hypra

ВСТРАИВАЕМЫЕ РОЗЕТКИ

НИЗКОЕ НАПРЯЖЕНИЕ РОЗЕТКИ БЫТОВОГО НАЗНАЧЕНИЯ[4]			IP 44	IP 66/67-55	
250 В∿	16 A	2К+3	0 539 03[3]	0 539 11[2]	
НИЗКОЕ НАПРЯЖЕНИЕ 16-32 A			**IP 44**	**IP 66/67-55**	
200/250 В∿	16 A	2К+3	0 520 18[2]	0 511 46	
		3К+3	0 520 19	0 511 47	
		2К+Н+3	0 520 20	-	
	32 A	2К+3	0 527 18	0 530 46	
		3К+3	0 527 19	-	
		3К+Н+3	0 527 20	-	
380/415 В∿	16 A	2К+3	0 522 18	-	
		3К+3	0 522 19[2]	0 511 50	
		2К+Н+3	0 522 20	0 511 51	
	32 A	2К+3	0 529 18	-	
		3К+3	0 529 19	0 530 50	
		3К+Н+3	0 529 20	0 530 51	
НИЗКОЕ НАПРЯЖЕНИЕ, 63 A ДЛЯ ЩИТКОВ БЕЗ ОТВЕРСТИЙ			**IP 44**	**IP 66/67-55**	
200/250 В∿	63 A	2К+3	0 536 22	0 593 26	
		3К+3	0 536 23	-	
380/415 В∿	63 A	3К+3	0 538 23	0 594 27	
		3К+Н+3	0 538 24	0 594 28	

Упак. = 1 за исключением [2]: Упак. = 5 и [3]: Упак. = 10
[4] Для установки на щиток с готовыми отверстиями необходимо использовать соединительную пластину Кат. № 0 521 18

АКСЕССУАРЫ

Соединительная пластина для розеток бытового назначения, Кат. № 0 521 18

Пластина-заглушка, Кат. № 0 521 24

Пример розетки-адаптера IP 55, которая обеспечивает установку механизмов Mosaic (не входят в комплект поставки) 2 модуля, Кат. № 0 539 49

Комплект крепежа для встраиваемых розеток, Кат. № 0 521 95

Замок с ключом для щитков с прозрачными крышками, Кат. № 0 017 66

комбинированные щитки Hypra IP 44, IP66/67-55

пластиковые низкого напряжения на 16-125 А

КОМБИНИРОВАННЫЕ ЩИТКИ С РАЗЪЕДИНИТЕЛЯМИ

			IP 44 - низкое напряжение, 16-63 А	IP 66/67-55 - низкое напряжение, 16-125 А	
			Розетки с переключателем[1]	Розетки с переключателем[1]	Розетки с разъединителем
Разъемы					
200-250 В, 50/60 Гц	16 А	2К+3	0 592 03	0 592 60	-
	32 А	2К+3	0 592 43	0 592 63	-
380-415 В, 50/60 Гц	16 А	3К+3	0 592 09	0 592 61	-
		3К+Н+3	0 592 16	0 592 62	-
	32 А	3К+3	0 592 49	0 592 64	-
		3К+Н+3	0 592 56	0 592 65	-
	63 А	3К+3	0 592 34	0 592 66	-
		3К+Н+3	0 592 35	0 592 67	-
	125 А	3К+3	-	-	0 591 14
		3К+Н+3	-	-	0 591 15
440 В~ Контакт "земля" в положении на 3 часа (для рефриже-раторных контейнеров)	32 А	3К+3	-	0 596 95[1]	-

[1] Разъемы с ушками на переключателях для навесного замка Кат. № 0 227 97

P17 TEMPRA PRO

Гарантия надежного подключения

IP44

Розетки внутренней и наружной установки, защищенные от проникновения влаги и пыли (кроме прямого попадания струй).

IP66/67

Пыле- и влагозащищенные розетки выдерживают временное непродолжительное погружение в воду, а также струи воды.

- от 16 до 125 А
- 2K/2K+З/3K+З/3K+H+З
- от24 до 500 В∿
- 50/60 Гц
- IK 09 - полиамид 6
- соответствуют МЭК 60309-1 и МЭК 60309-2
- вибростойкое винтовое подключение проводников

от 24 до 130 В∿ 50/60 Гц
от 200 до 250 В∿ 50/60 Гц
от 380 до 415 В∿ 50/60 Гц
от 440 до 460 В∿ 50/60 Гц
от 480 до 500 В∿ 50/60 Гц

Прямые вилки

Мобильные розетки

Встраиваемые розетки

Накладные розетки

БЫСТРОЕ СОЕДИНЕНИЕ/РАЗЪЕДИНЕНИЕ ЧАСТЕЙ КОРПУСА

Нажмите отверткой в отверстие, обозначенное специальной маркировкой, чтобы разблокировать защелку, а затем поверните обе части разъема в противоположных направлениях.

ДВА МОНТАЖНЫХ ПОЛОЖЕНИЯ

Для более удобного подключения в ограниченном пространстве накладные розетки имеют два угла наклона (5 градусов или 25 градусов), которые можно изменять простым поворотом на 180 градусов.

Промышленные разъемы P17 Tempra Pro 16 и 32 A – IP 44

таблица выбора

Соответствуют МЭК 60309-1 и МЭК 60309-2 IP 44 согласно МЭК 60529 IK 09 согласно МЭК 62262 Материал: полиамид 6 Самозатухание: 850 °C (держатели токоведущих частей) / 650 °C (пластиковый корпус)			МОДЕЛЬНЫЙ РЯД							
			НАКЛАДНЫЕ РОЗЕТКИ	ВСТРАИ-ВАЕМЫЕ НАКЛОННЫЕ РОЗЕТКИ	ВСТРАИ-ВАЕМЫЕ ПРЯМЫЕ РОЗЕТКИ	ВСТРАИВАЕМЫЕ РОЗЕТКИ С БЛОКИРОВКОЙ (РОЗЕТКИ С УМЕНЬШЕНЫМ ФЛАНЦЕМ)	МОБИЛЬНЫЕ РОЗЕТКИ	ПРЯМЫЕ ВИЛКИ	УГЛОВЫЕ ВИЛКИ	НАКЛАДНЫЕ ВИЛКИ
НИЗКОЕ НАПРЯЖЕНИЕ										
100-130 В, 50/60 Гц	16 A	2K+3	5 551 51	5 551 81			5 551 01	5 551 21		0 575 81(2)
		3K+3	5 551 52				5 551 02	5 551 22		
	32 A	2K+3	5 552 51	5 552 81			5 552 11	5 552 31		0 582 81(2)
200-250 В, 50/60 Гц	16 A	2K+3	5 551 54 0 901 67(3)	5 551 84 0 901 68(3)	0 573 54	0 573 00(1)	5 551 04 0 901 05(3)	5 551 24 0 901 03(3)	0 564 53	0 575 84(2)
		3K+3	5 551 55	5 551 85			5 551 05	5 551 25		0 575 85(2)
		3K+H+3	5 551 56	5 551 86			5 551 06	5 551 26		0 575 86(2)
	32 A	2K+3	5 552 54 0 901 80(3)	5 552 84 0 901 69(3)	0 580 54		5 552 14 0 901 06(3)	5 552 34 0 901 07(3)	0 564 73	0 582 84(2)
		3K+3	5 552 55	5 552 85			5 552 15	5 552 35		
		3K+H+3	5 552 56	5 552 86			5 552 16	5 552 36		0 582 86(2)
380-415 В, 50/60 Гц	16 A	2K+3	5 551 57				5 551 07	5 551 27		
		3K+3	5 551 58 0 901 59(3)	5 551 88 0 901 63(3)	0 573 58	0 573 01(1)	5 551 08 0 901 08(3)	5 551 28 0 901 04(3)	0 564 57	0 575 88(2)
		3K+H+3	5 551 59 0 901 60(3)	5 551 89 0 901 64(3)	0 573 59	0 573 02(1)	5 551 09 0 901 09(3)	5 551 29 0 901 19(3)	0 564 58	0 575 89(2)
	32 A	2K+3	5 552 57				5 552 17	5 552 37		
		3K+3	5 552 58 0 901 61(3)	5 552 88 0 901 65(3)	0 580 58		5 552 18 0 901 23(3)	5 552 38 0 901 31(3)	0 564 77	0 582 88(2)
		3K+H+3	5 552 59 0 901 62(3)	5 552 89 0 901 66(3)	0 580 59		5 552 19 0 901 25(3)	5 552 39 0 901 32(3)	0 564 78	0 582 89(2)
440-460 В, 50/60 Гц	16 A	3K+3	5 551 60	5 551 90			5 551 10	5 551 30		
	32 A	3K+3	5 552 60	5 552 90			5 552 20	5 552 40		
480-500 В, 50/60 Гц	16 A	3K+3	5 551 62	5 551 92			5 551 12	5 551 32		
		3K+H+3	5 551 63	5 551 93			5 551 13	5 551 33		
	32 A	3K+3	5 552 62	5 552 92			5 552 22	5 552 42		
		3K+H+3	5 552 63				5 552 23	5 552 43		

1: Могут быть установлены только на лицевой панели Кат. № 0 577 23 (стр. 606) 2: Поставляется без резинового защитного колпачка) 3: Соответствие P17 Tempra Pro и P17 DIY

Промышленные разъемы P17 Tempra Pro 16, 32, 63 и 125 A – IP 66/67

таблица выбора

Соответствуют МЭК 60309-1 и МЭК 60309-2 IP 44 согласно МЭК 60529 IK 09 согласно МЭК 62262 Материал: полиамид 6 Самозатухание 850 °C (держатели токоведущих частей) / 650 °C (пластиковый корпус)			МОДЕЛЬНЫЙ РЯД						
			НАКЛАДНЫЕ РОЗЕТКИ	ВСТРАИВАЕ-МЫЕ РОЗЕТКИ	ВСТРАИВАЕМЫЕ РОЗЕТКИ С БЛОКИРОВКОЙ (РОЗЕТКИ С УМЕНЬШЕННЫМ ФЛАНЦЕМ)	МОБИЛЬНЫЕ РОЗЕТКИ	ПРЯМЫЕ ВИЛКИ	УГЛОВЫЕ ВИЛКИ	НАКЛАДНЫЕ ВИЛКИ
НИЗКОЕ НАПРЯЖЕНИЕ									
100-130 В, 50/60 Гц	16 A	2K+3	5 553 51	5 553 81		5 553 01	5 553 21		
	32 A	2K+3	5 554 51				5 554 31		
200-250 В, 50/60 Гц	16 A	2K+3	5 553 54	5 553 84	0 573 20(1)(2)	5 553 04	5 553 24	0 565 03	0 568 03
		3K+3	5 553 55	5 553 85		5 553 05	5 553 25		0 568 04
		3K+H+3	5 553 56	5 553 86		5 553 06	5 553 26		
	32 A	2K+3	5 554 54	5 554 84		5 554 14	5 554 34	0 565 23	0 568 23
		3K+3	5 554 55	5 554 85		5 554 15	5 554 35		
		3K+H+3	5 554 56	5 554 86		5 554 16	5 554 36		
	63 A	2K+3	5 555 54	5 555 84		5 555 04	5 555 24		5 555 14
		3K+3	5 555 55	5 555 85		5 555 05	5 555 25		
		3K+H+3	5 555 56	5 555 86		5 555 06	5 555 26		
380-415 В, 50/60 Гц	16 A	3K+3	5 553 58	5 553 88	0 573 21(1)(2)	5 553 08	5 553 28		0 568 07
		3K+H+3	5 553 59	5 553 89	0 573 22(1)(2)	5 553 09	5 553 29		0 568 08
	32 A	3K+3	5 554 58	5 554 88		5 554 18	5 554 38		0 568 27
		3K+H+3	5 554 59	5 554 89		5 554 19	5 554 39	0 565 28	0 568 28
	63 A	3K+3	5 555 58	5 555 88		5 555 08	5 555 28		5 555 18
		3K+H+3	5 555 59	5 555 89		5 555 09	5 555 29		5 555 19
	125 A	3K+3	5 556 58	5 556 88		5 556 08	5 556 28		5 556 18
		3K+H+3	5 556 59	5 556 89		5 556 09	5 556 29		5 556 19
440 В, 50/60 Гц для рефри-жераторных контейне-ров	32 A	3K+3		5 554 91		5 554 21	5 554 41		
480-500 В, 50/60 Гц	16 A	3K+3	5 553 62				5 553 32		
	32 A	3K+3	5 554 62	5 554 92		5 554 22	5 554 42		
		3K+H+3							
	63 A	3K+3	5 555 62	5 555 92		5 555 12	5 555 32		

1: Степень защиты IP 55 2: Могут быть установлены только на лицевой панели Кат. № 0 577 23 (стр. 606)

Промышленные разъемы P17 Tempra Pro 16 и 32 А – IP44

розетки, вилки, мобильные розетки, накладные вилки и розетки с блокировкой и выключателем

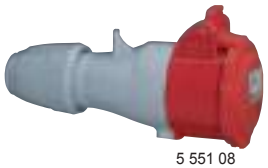
5 551 08

5 552 14

5 551 84

5 551 28

5 552 34

5 551 88

5 552 58

Технические характеристики **стр. 608**

Прямые вилки

Поставляются в разобранном виде. Безынструментальная фиксация кабеля и сборка разъема

Упак.	Кат. № IP44 16 А	Кат. № IP44 32 А	
			100/130 В~
10	5 551 21	5 552 31	2К+3
10	5 551 22	-	3К+3
			200/250 В~
10	5 551 24	5 552 34	2К+3
1	0 901 03	0 901 07	2К+3 (DIY)
10	5 551 25	5 552 35	3К+3
10	5 551 26	5 552 36	3К+Н+3
			380/415 В~
10	5 551 27	5 552 37	2К+3
10	5 551 28	5 552 38	3К+3
1	0 901 04	0 901 31	3К+3 (DIY)
10	5 551 29	5 552 39	3К+Н+3
1	0 901 19	0 901 32	3К+Н+3 (DIY)
			440/460 В~
	5 551 30	5 552 40	3К+3
			480/500 В~
	5 551 32	5 552 42	3К+3
	5 551 33	5 552 43	3К+Н+3

Угловые вилки

Кат. № IP44 16 А	Кат. № IP44 32 А	
		220/250 В~
0 564 53	0 564 73	2К+3
		380/415 В~
0 564 57	0 564 77	3К+3
0 564 58	0 564 78	3К+Н+3

Вилки с переключателем фаз

Прямые вилки. В кабельную вилку встроено устройство, позволяющее с помощью отвертки изменять положение 2-фазных контактов. Переключение осуществляется со стороны контактов. Например, для изменения направления вращения 3-фазного электродвигателя

Упак.	Кат. № IP44 16 А	Кат. № IP44 32 А	
			380/415 В~
5	0 574 40	0 581 40	3К+3
5	0 574 41	0 581 41	3К+Н+3

Накладные вилки

Поставляются без защитной резиновой заглушки

Упак.	Кат. № IP44 16 А	Кат. № IP44 32 А	
			100/130 В~
10	0 575 81	0 582 81	2К+3
			200/250 В~
5	0 575 84	0 582 84	2К+3
5	0 575 85		3К+3
5	0 575 86	0 582 86	3К+Н+3
			380/415 В~
5	0 575 88	0 582 88	3К+3
5	0 575 89	0 582 89	3К+Н+3

Мобильные розетки

Поставляются в разобранном виде.Безынструментальная фиксация кабеля и сборка разъема

Упак.	Кат. № IP44 16 А	Кат. № IP44 32 А	
			100/130 В~
10	5 551 01	5 552 11	2К+3
10	5 551 02	-	3К+3
			200/250 В~
10	5 551 04	5 552 14	2К+3
1	0 901 05	0 901 06	2К+3 (DIY)
10	5 551 05	5 552 15	3К+3
10	5 551 06	5 552 16	3К+Н+3
			380/415 В~
10	5 551 07	5 552 17	2К+3
10	5 551 08	5 552 18	3К+3
1	0 901 08	0 901 23	3К+3 (DIY)
10	5 551 09	5 552 19	3К+Н+3
1	0 901 09	0 901 25	3К+Н+3 (DIY)
			440/460 В~
	5 551 10	5 552 90	3К+3
			480/500 В~
	5 551 12	5 552 22	3К+3
	5 551 13	5 552 23	3К+Н+3

Защитные заглушки

Упак.	Кат. № Резиновые	
		Для накладных и мобильных вилок
10	0 521 25	2К+3, 16 А
5	0 521 26	3К+3, 16 А
5	0 521 27	3К+Н+3, 16 А / 2К+3 и 3К+3, 32 А
5	0 527 99	3К+Н+3, 32 А

Накладные розетки

Возможно два регулируемых угла наклона (5° или 25°). С подготовленными отверстиями для кабельных вводов и заглушками Кабельные вводы заказываются отдельно

Кат. № IP44 16 А	Кат. № IP44 32 А	
		100/130 В~
5 551 51	5 552 51	2К+3
5 551 52	-	3К+3
		200/250 В~
5 551 54	5 552 54	2К+3
0 901 67	0 901 80	2К+3 (DIY)
5 551 55	5 552 55	3К+3
5 551 56	5 552 56	3К+Н+3
		380/415 В~
5 551 57	5 552 57	2К+3
5 551 58	5 552 58	3К+3
0 901 59	0 901 61	3К+3 (DIY)
5 551 59	5 552 59	3К+Н+3
0 901 60	0 901 62	3К+Н+3 (DIY)
		440/460 В~
5 551 60	5 552 60	3К+3
		480/500 В~
5 551 62	5 552 62	3К+3
5 551 63	5 552 63	3К+Н+3

Встраиваемые наклонные розетки

Могут устанавливаться на сплошных лицевых панелях или лицевых панелях с отверстиями (стр. 606) и в коробках для скрытого монтажа (стр. 601)

Кат. № IP44 16 А	Кат. № IP44 32 А	
		100/130 В~
5 551 81	5 552 81	2К+3
		200/250 В~
5 551 84	5 552 84	2К+3
0 901 68	0 901 69	2К+3 (DIY)
5 551 85	5 552 85	3К+3
5 551 86	5 552 86	3К+Н+3
		380/415 В~
5 551 88	5 552 88	3К+3
0 901 63	0 901 65	3К+3 (DIY)
5 551 89	5 552 89	3К+Н+3
0 901 64	0 901 66	3К+Н+3 (DIY)
		440/460 В~
5 551 90	5 552 90	3К+3
		480/500 В~
5 551 92	5 552 92	3К+3
5 551 93	5 552 93	3К+Н+3

Встраиваемые прямые розетки с уменьшенным фланцем

Устанавливаются только на сплошных лицевых панелях. Кат. № 0 577 15/16 (стр. 606)

Кат. № IP44 16 А	Кат. № IP44 32 А	
		100/130 В~
5	0 573 51	-	2К+3
		200/250 В~
5	0 573 54	0 580 54	2К+3
		380/415 В~
5	0 573 58	0 580 58	3К+3
5	0 573 59	0 580 59	3К+Н+3

Встраиваемые розетки с блокировкой-выключателем (уменьшенный фланец)

Размеры: 125x105 мм
Устанавливаются только на лицевых панелях Кат. № 577 23 (стр. 606)

Кат. № IP44 16 А	Кат. № IP44 32 А	
		200/250 В~
1	0 573 00	-	2К+3
		380/415 В~
1	0 573 01	-	3К+3
1	0 573 02	-	3К+Н+3

Низковольтные P17 бытового назначения 16 А - 250 В∿

0 576 69

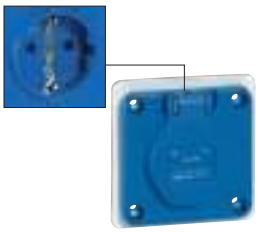

0 576 72

0 539 48

0 521 05 + 0 772 11

0 577 22

Технические характеристики **стр. 609**

Упак.	Кат. №	**Встраиваемые розетки**
		Бытового назначения Степень защиты: IP 54 при закрытой крышке без вилки, IP 44 в подключенном состоянии IK 09 согласно МЭК EN 62262 и EN 62262 2К+3, 250 В∿ Материал: пластик. Самозатухание 850 °C
		Встраиваемые розетки с уменьшенным фланцем Устанавливаются только на сплошных лицевых панелях Кат. № 0 577 15/16 (стр. 606)
20	0 576 67	Франц. стандарт, синего цвета, с защитной крышкой и со шторками
20	0 576 69	Немецкий стандарт, белого цвета, с защитной крышкой, без шторок
20	0 576 70	Немецкий стандарт, синего цвета, с защитной крышкой, без шторок
20	0 576 75	Немецкий стандарт, синего цвета, с защитной крышкой и со шторками
		Встраиваемые розетки Устанавливаются на сплошных лиц. панелях или лиц. панелях с отверстиями (стр. 606), в коробках для скрытого монтажа Кат. № 0 577 21/22 и комбинированных щитках P 17 (стр. 604)
20	0 576 71	Франц. стандарт, синего цвета, с защитной крышкой и со шторками
20	0 576 72	Немецкий стандарт, синего цвета, с защитной крышкой, без шторок
20	0 576 76	Немецкий стандарт, синего цвета, с защитной крышкой и со шторками
		Адаптер Plexo для встраиваемого монтажа
8	0 539 48	Для установки механизмов Mosaic, вместимость 2 модуля. Устанавливается на сплошных лиц. панелях или лиц. панелях с отверстиями (стр. 606), в коробках для скрытого монтажа Кат. № 0 577 21/22 и комбинированных щитках P17 (стр. 604) в посадочные места для розеток 16 А
		Мобильный адаптер
10	0 521 05	16 А, 250 В∿ Для мех-мов Mosaic 2К+3 для всех стандартов (кроме мех-мов, предназначенных специально для установки в кабель-каналы)
		Коробки для скрытого монтажа IP 55. Для установки встраиваемых наклонных розеток (IP 44 или IP 66/67) Коробки укомплектованы лиц. панелями Имеют унифицированные расстояния между крепежными отверстиями 70 x 70 мм
3	0 577 21	Для установки 2 встраиваемых розеток 16 А промышленного или бытового стандарта P17
3	0 577 22	Для установки 1 встраиваемой розетки 16 или 32 А промышленного или бытового стандарта P17 (розетки 32 А монтируются только в горизонтальном положении)

P17 сверхнизкого напряжения 16 и 32 А - IP 44

0 552 06

0 552 21

0 552 45

Технические характеристики **стр. 610**

Упак.	Кат. № 16 А	Кат. № 32 А	**Накладные розетки**
5	0 552 06	0 552 56	20/25 В∿ 2К
			Встраиваемые розетки
5	0 552 45	0 552 95	20/25 В∿ 2К
			Прямые вилки
5	0 552 21	0 552 71	20/25 В∿ 2К
			Мобильные розетки
5	0 552 31	0 552 81	20/25 В∿ 2К
			Накладные вилки
5	0 552 41	0 552 91	20/25 В∿ 2К

P17 Tempra Pro на 16 и 32А – IP66/67

5 554 58

5 554 14

5 554 34

5 553 28

Технические характеристики **стр. 611**

Упак.	Кат. № 16 А	Кат. № 32 А	
			Прямые вилки
			Поставляются в разобранном виде Безынструментальная фиксация кабеля и сборка разъема
			110/110 В∿
	5 553 21	5 554 31	2К+3
			200/250 В∿
5	5 553 24	5 554 34	2К+3
5	5 553 25	5 554 35	3К+3
5	5 553 26	5 554 36	3К+Н+3
			380/415 В∿
5	5 553 28	5 554 38	3К+3
5	5 553 29	5 554 39	3К+Н+3
			480/500 В∿
	5 553 32	5 554 42	3К+3
	-	5 554 43	3К+Н+3
			Угловые вилки
	16 А	32 А	
	0 565 03	0 565 23	2К+3
	-	0 565 28	3К+Н+3
			380/415 В∿
	0 568 07	0 568 27	3К+3
	0 568 08	0 568 28	3К+Н+3
			Накладные вилки
	16 А	32 А	
			200/250 В∿
5	0 568 03	0 568 23	2К+3
5	0 568 04	-	3К+3
			380/415 В∿
5	0 568 07	0 568 27	3К+3
5	0 568 08	0 568 28	3К+Н+3
			Мобильные розетки
			Поставляются в разобранном виде Безынструментальная фиксация кабеля и сборка разъема
	16 А	32 А	
			110/110 В∿
	5 553 01	-	2К+3
			200/250 В∿
5	5 553 04	5 554 14	2К+3
5	5 553 05	5 554 15	3К+3
5	5 553 06	5 554 16	3К+Н+3
			380/415 В∿
5	5 553 08	5 554 18	3К+3
5	5 553 09	5 554 19	3К+Н+3
			480/500 В∿
	5 553 12	5 554 22	3К+3
			Накладные розетки
			Возможно два регулируемых угла наклона (5° или 25°) С подготовленными отверстиями для кабельных вводов и заглушками Кабельные вводы заказываются отдельно
	16 А	32 А	
			110/110 В∿
	5 553 51	5 554 51	2К+3
			200/250 В∿
5	5 553 54	5 554 54	2К+3
5	5 553 55	5 554 55	3К+3
5	5 553 56	5 554 56	3К+Н+3

P17 Tempra Pro 32 А – IP66/67 для рефрижераторных контейнеров

6 571 06

5 554 21

Упак.	Кат. № 16 А	Кат. № 32 А	
			Накладные розетки (продолжение)
			Возможно два регулируемых угла наклона (5° или 25°) С подготовленными отверстиями для кабельных вводов и заглушками Кабельные вводы заказываются отдельно
			380/415 В∿
5	5 553 58	5 554 58	3К+3
5	5 553 59	5 554 59	3К+Н+3
			480/500 В∿
	5 553 62	5 554 62	3К+3
	-	5 554 63	3К+Н+3
			Встраиваемые розетки
			Могут устанавливаться на лицевых панелях (см. стр. 606)
	16 А	32 А	
			110/110 В∿
	5 553 81	5 554 81	2К+3
			200/250 В∿
5	5 553 84	5 554 84	2К+3
5	5 553 85	5 554 85	3К+3
5	5 553 86	5 554 86	3К+Н+3
			380/415 В∿
5	5 553 88	5 554 88	3К+3
5	5 553 89	5 554 89	3К+Н+3
			480/500 В∿
	5 553 92	5 554 92	3К+3
			Встраиваемые розетки с блокировкой-выключателем (уменьшенный фланец) – IP55 Размер: 125x105 мм
			Устанавливается только на лицевых панелях. Кат. № 577 23 (стр. 606)
	16 А	32 А	
			220/250 В∿
1	0 573 20	-	2К+3
			380/415 В∿
1	0 573 21	-	3К+3
1	0 573 22	-	3К+Н+3
			Комбинированный щиток, вилки и мобильная розетка для рефрижераторных контейнеров
			32 А, 440 В, 50/60 Гц, 3К+З, заземляющий контакт в положении «3 часа», IK09 Корпус и крышка пластиковые, винты из нержавеющей стали
1	6 571 06		Комбинированный щиток с розеткой и выключателем — двойная механическая блокировка Поставляются с подготовленными отверстиями для кабельных вводов Кабельные вводы заказываются отдельно
1	5 554 91		Встраиваемая розетка (без блокировки)
1	5 554 21		Мобильная розетка (без блокировки) с зажимом под кабель Ø12–21.5 мм
1	5 554 41		Прямая вилка (без блокировки) с зажимом под кабель Ø12–21.5 мм

P17 Tempra Pro на 63 и 125 А – IP66/67

5 555 59

5 555 89

Быстрый и эргономичный монтаж

5 555 29

5 555 09

Упак.	Кат. № 63 А	Кат. № 125 А	
			Прямые вилки
			200/250 В∿
2	5 555 24		2К + 3
2	5 555 25		3К + 3
2	5 555 26		3К + Н + 3
			380/415 В∿
2 | 1	5 555 28	5 556 28	3К + 3
2 | 1	5 555 29	5 556 29	3К + Н + 3
			480/500 В∿
2	5 555 32	-	3К+3
			Накладные вилки
			200/250 В∿
2	5 555 14		2К + 3
			380/415 В∿
2 | 1	5 555 18	5 556 18	3К + 3
2 | 1	5 555 19	5 556 19	3К + Н + 3
			480/500 В∿
2	5 555 62	-	3К+3
			Мобильные розетки
			200/250 В∿
2	5 555 04		2К + 3
2	5 555 05		3К + 3
2	5 555 06		3К + Н + 3
			380/415 В∿
2 | 1	5 555 08	5 556 08	3К + 3
2 | 1	5 555 09	5 556 09	3К + Н + 3
			480/500 В∿
2	5 555 12	-	3К+3
			Накладные розетки
			200/250 V∿
2	5 555 54		2К + 3
2	5 555 55		3К + 3
2	5 555 56		3К + Н + 3
			380/415 V∿
2 | 1	5 555 58	5 556 58	3К + 3
2 | 1	5 555 59	5 556 59	3К + Н + 3
			Встраиваемые розетки
			Разъемы 63 А могут быть установлены на лицевых панелях Кат. № 0 577 17/19 (стр. 606)
			200/250 В∿
2	5 555 84		2К + 3
2	5 555 85		3К + 3
2	5 555 86		3К + Н + 3
			380/415 В∿
2 | 1	5 555 88	5 556 88	3К + 3
2 | 1	5 555 89	5 556 89	3К + Н + 3
			480/500 В∿
2	5 555 92	-	3К+3

МОБИЛЬНЫЕ КОМБИНИРОВАННЫЕ ЩИТКИ P17

Подключать электроприборы становится проще

- Для временного электроснабжения на стройплощадках, приусадебных участках и других объектах, где требуется мобильное подключение как внутри, так и снаружи помещений
- 2 типа комбинированных щитков:
  - укомплектованные напольные и переносные щитки, полностью готовые к использованию
  - свободно конфигурируемые щитки, которые можно укомплектовать, исходя из конкретных потребностей
- Комплектуются встраиваемыми розетками P17 Tempra Pro, устройствами управления и сигнализации Osmoz, механизмами розеток Mosaic (через специальный адаптер Plexo Кат. № 0 539 48)
- Легко навешиваются на стену без необходимости открывать щиток

ШИРОКАЯ НОМЕНКЛАТУРА СВОБОДНО КОНФИГУРИРУЕМЫХ ЩИТКОВ

Комбинированные щитки P17 Tempra

укомплектованные розетками с блокировкой и выключателем 16-63 А

16-32 А			без DIN-рейки				с DIN-рейкой на 5 модулей (без модульных устройств)			
• IP44, IP55 согласно МЭК 60529 и EN 60529 • IK08 согласно МЭК 62262 • Соответствуют МЭК 60439-1 • Поставляются без кабельных вводов • Самозатухание: 650 °C			125x220 мм				125x280 мм			
			IP44		IP55		IP44		IP66	
			Упак.	Кат. №	Упак.	Кат. №	Упак.	Кат. №	Упак.	Кат. №
200–250 В∿ 50/60 Гц	16 А	2К+3	1	0 566 01	1	0 566 21	1	0 566 41	1	0 566 61
	32 А	2К+3	1	0 566 09	1	0 566 29	1	0 566 49	1	0 566 69
380–415 В∿ 50/60 Гц	16 А	3К+3	1	0 566 05	1	0 566 25	1	0 566 45	1	0 566 65
		3К+Н+3	1	0 566 06	1	0 566 26	1	0 566 46	1	0 566 66
	32 А	3К+3	1	0 566 13	1	0 566 33	1	0 566 53	1	0 566 73
		3К+Н+3	1	0 566 14	1	0 566 34	1	0 566 54	1	0 566 74

63 А			с DIN-рейкой на 5 модулей (без модульных устройств)	
• IP66 согласно МЭК 60529 и EN 60529 • IK08 согласно МЭК 62262 • Соответствуют МЭК 60439-1 • Поставляются без кабельных вводов • Самозатухание: 650 °C			IP66	
			Упак.	Кат. №
380–415 В∿ 50/60 Гц	63 А	3К+3	1	0 589 18
		3К+Н+3	1	0 572 99

Розетки с уменьшенным фланцем, оснащенные блокировкой-выключателем стр. 601

Мобильные комбинированные щитки P17

переносные щитки

0 589 44

0 589 45

0 589 43

Технические характеристики **стр. 614**

Соответствуют МЭК 60439-4, европейской директиве по безопасности на производстве от 14 ноября 1988 г., а также рекомендациям европейской профессиональной организации по предотвращению травматизма в гражданском и промышленном строительстве
Для временного электроснабжения и подключения электроприборов на стройплощадках, приусадебных участках и других объектах, где требуется мобильное подключение как внутри, так и снаружи помещений
Цвет: RAL 7016 и RAL 7035

Упак.	Кат. №	Переносные щитки
		Комбинированные щитки с ручкой для переноски (имеют специальное крепление для цепочки для защиты от воровства, цепочка в комплект поставки не входит), используются для питания переносных электроинструментов, мобильных электроприборов и т. п. Материал: корпус – ABS, прозрачная крышка – поликарбонат Температура эксплуатации: от -25°C до +40°C. Легко навешиваются на стену (крепежные отверстия расположены позади щитка) Имеют специальные крепления для намотки и фиксации сетевого кабеля при переноске Рейка DIN на 6 модулей Размеры (ВхШ): 506.5x181.5 мм
1	0 589 44	**С 6 розетками** IP54, корпус IK10 Комплектация: – 6 розеток 2К+3, 16 А, немецкий стандарт (Кат. № 0 576 75 с крышкой и шторками) – Защита: 2-полюсный АВДТ 30 мА Сетевой кабель оснащен обычной вилкой бытового назначения: длина 3 м
1	0 589 45	**С 3 розетками** IP55, корпус IK10 Состав: – 2 розетки Mosaic 2К+3, 16 А, немецкий стандарт (защищены прозрачной крышкой адаптера Plexo Кат. № 0 539 48) – 1 встроенная розетка промышленного стандарта 3К+3, 16 А, 380/415 В∿, IP67 – Защита: 4-полюсный АВДТ 30 мА Поставляется без сетевого кабеля Рекомендуемый кабель 3x2.5 Оснащен клеммными колодками 2.5 мм² для подключения к защитному проводнику и клеммам установленного внутри АВДТ
1	0 589 43	**Свободно конфигурируемый (пустой)** IP44, корпус IK10 DIN-рейка на 6 модулей по 17.5 мм До 3 розеток на 16 А: – встраиваемые розетки бытового назначения P17 Кат. № 0 576 72 или 0 576 76 – встраиваемые промышленные розетки P17 с унифицированными расстояниями между крепежными отверстиями, низкое напряжение, 16 А, соответствуют МЭК (горизонтальный монтаж) – панель с кнопкой аварийного останова Osmoz Кат. № 0 577 40 или кнопкой аварийного отключения питания Osmoz Кат. № 0 577 45 или самостоятельная установка любой кнопки Osmoz на заглушках, поставляемых в комплекте со щитком – адаптеры Кат. № 0 539 48 с механизмами Mosaic (за исключением специальных механизмов для установки в кабель-каналы) Поставляется без сетевого кабеля Оснащен клеммными колодками 2.5 мм² для подключения к защитному проводнику Поставляется с 2 заглушками

Комбинированные щитки P17

напольные переносные щитки

0 589 57

Пример монтажа этажного щитка с помощью рамы для напольной установки Кат. № 0 577 43

Технические характеристики **стр. 614**

Соответствуют МЭК 60439-4, европейской директиве по безопасности на производстве от 14 ноября 1988 г., а также рекомендациям европейской профессиональной организации по предотвращению травматизма в гражданском и промышленном строительстве
Для временного электроснабжения и подключения электроприборов на стройплощадках, приусадебных участках и других объектах, где требуется мобильное подключение как внутри, так и снаружи помещений. Цвет: RAL 7016 и RAL 7035

Упак.	Кат. №	Напольный переносной щиток
1	0 589 57	IP44 – корпус IK09 Материал: корпус – ABS, прозрачная крышка – поликарбонат Температура эксплуатации: от -25°C до +40°C Может быть использован как этажный щиток Легко навешивается на стену (крепежные отверстия расположены позади щитка) или устанавлива-ется на раму для напольной установки Кат. № 0 577 43 Имеет преднарезанные отверстия для: – 2 кабельных вводов (макс. M32) в днище и по 1 на обеих боковых сторонах щитка – для 1 дополнительной розетки P17 бытового назначения на обеих боковых сторонах щитка Поставляется без сетевого кабеля Имеет специальные крепления для намотки и фиксации сетевого кабеля при переноске Для запирания прозрачной крышки дополнительно заказывается навесной замок Кат. № 0 044 43 Рейка DIN на 18 модулей. Размеры (ВхШ): 479.6x431 мм **Свободно конфигурируемый (пустой)** Макс. 40 А, 400 ВА До 6 розеток: – встраиваемые розетки бытового назначения P17 Кат. № 0 576 72 или 0 576 76 – встраиваемые промышленные розетки P17 с унифицированными расстояниями между крепежными отверстиями, 16/32 А – панель с кнопкой аварийного останова Osmoz Кат. № 0 577 40 или кнопкой аварийного отключения Кат. № 0 577 45 или самостоятельная установка любой кнопки Osmoz на заглушках, поставляемых в комплекте со щитком – адаптеры Кат. № 0 539 48 с механизмами Mosaic (за исключением специальных механизмов для установки в кабель-каналы) Внутри оснащен клеммными колодками 2.5 мм² для подключения к защитному проводнику Поставляется с 9 модульными заглушками 17.5 мм и с 3 заглушками для розеток
		Заглушка с кнопкой Osmoz
1	0 577 40	**Кнопка аварийной остановки Osmoz** Для аварийного отключения питания нагрузок Заглушка с кнопкой крепится на отв. в лицевой панели щитка. Поставляется в разобранном виде Грибовидная кнопка «тяни-толкай», 2 Н.З. контакта
1	0 577 45	**Кнопка аварийного отключения питания Osmoz** Для экстренного отключения питания нагрузок Заглушка с кнопкой крепится на отв. в лицевой панели щитка. Поставляется в разобранном виде Грибовидная кнопка «тяни-толкай», 1 Н.О. контакт
		Складная рама для напольной установки щитка
1	0 577 43	Предназначена только для Кат. № 0 589 57 Рама крепится без разборки щитка Щиток можно крепить к стене или к полу с установленной на нем рамой Рама легко складывается, что облегчает транспортировку и хранение

Сборные комбинированные щитки P17 Tempra

- IK08 согласно МЭК 62262
- Самозатухание: 650°C
- Макс. степень защиты IP66

Размеры оснований и лицевых панелей **стр. 615**

ПРИМЕР КОМПОНОВКИ

КОМБИНИРОВАННЫЕ ЩИТКИ ВЫСОТОЙ 220–441мм

ОСНОВАНИЯ ДЛЯ ЛИЦЕВЫХ ПАНЕЛЕЙ 220x125 мм, МАКС. IP66

Накладная монтажная коробка		Основание, до 2 розеток 16 А		Основание, до 4 розеток 16 А		Основание, до 6 розеток 16 А	
220x125 мм(4)		371x125 мм(4) рейка на 5 модулей по 17.5 мм		441x265 мм(4) рейка на 12 модулей по 17.5 мм		441x405 мм(4) рейка на 18 модулей по 17.5 мм	
Упак.	Кат. №	Упак.	Кат. №	Упак.	Кат. №	Упак.	Кат. №
2	0 577 10	1	0 589 38	1	0 577 05	1	0 577 06

ЛИЦЕВЫЕ ПАНЕЛИ 220x125 мм

Для 1 розетки 16 или 32 А		Для 2 розеток 16 А		Для 1 розетки 63 А		Заглушка	
Упак.	Кат. №	Упак.	Кат. №	Упак.	Кат. №	Упак.	Кат. №
5	0 577 12	5	0 577 13(1)	2	0 577 17	5	0 577 15

КОМБИНИРОВАННЫЕ ЩИТКИ ВЫСОТОЙ 280–501 мм

ОСНОВАНИЯ ДЛЯ ЛИЦЕВЫХ ПАНЕЛЕЙ 280x125 мм, МАКС. IP66

Накладная монтажная коробка		Основание, до 3 розеток 16 А		Основание, до 6 розеток 16 А		Основание, до 9 розеток 16 А	
280x125 мм(4)		421x125 мм(4) рейка на 5 модулей по 17.5 мм		501x265 мм(4) рейка на 12 модулей по 17.5 мм		501x405 мм(4) рейка на 18 модулей по 17.5 мм	
Упак.	Кат. №	Упак.	Кат. №	Упак.	Кат. №	Упак.	Кат. №
3	0 577 11	1	0 577 20	1	0 577 03	1	0 577 04

ЛИЦЕВЫЕ ПАНЕЛИ 280x125 мм

Для 2 розеток 16 или 32 А		Для 2 розеток с блокировкой-выключателем 16 А (стр. 602)		Для 1 розетки 16 или 32 А и 1 розетка 63 А		Для 3 розеток 16 А(2)		Заглушка	
Упак.	Кат. №	Упак.	Кат. №	Упак.	Кат. №	Упак.	Кат. №	Упак.	Кат. №
4	0 577 18(1)	1	0 577 23	2	0 577 19(1)	4	0 577 14(1)	4	0 577 16

1: Поставляется с заглушкой 2: Монтаж в горизонтальном положении. Розетки бытового назначения на 16 А — в вертикальном положении (степень защиты IP44 в подключенном состоянии)
3: Степень защиты: IP54 при закрытой крышке, IP44 в подключенном состоянии 4: Габаритные размеры: ВхШ 5: Розетки с блокировкой-выключателем и уменьшенным фланцем (стр. 602)
6: Розетки с блокировкой-выключателем и уменьшенным фланцем (стр. 602)

0 577 04
с кнопкой аварийной остановки, накладной вилкой, розетками с блокировкой-выключателем

0 577 20
укомплектован розетками с блокировкой-выключателем

0 589 26

0/25 В – 16 А
План. с защ. трансф.
220/24 В 150 ВА без авт. выкл.
с розеткой 2К 16 А 24 В IP44)
для установки в щитки
с лицевыми панелям
220x125 мм

0 572 95

20/25 В - 16 А
Пан. с защ. трансф.
220/24 В 160 ВА и авт. выкл. 2А/6А
с розеткой 2К 16 А 24 В IP44
для установки в щитки
с лицевыми панелями
280x125 мм

0 572 94

380/415 В~, 63 А
Низкое напряжение
IP66/67 3К+3
(для щитков
Кат. № 0 577 03/04)

0 572 95

380/415 В~, 63 А
Низкое напряжение
IP66/67 3К+3+Н
(для щитков
Кат. № 0 577 03/04)

0 539 48
Адаптер Plexo для установки механизмов Mosaic
(не входит в комплект поставки)
2 модуля

ВСТРАИВАЕМЫЕ РОЗЕТКИ

Сверхнизкое напряжение (стр. 601)			**IP44**		
20/25 В∿	**16 А**	**2К**	0 552 45		
	32 А	**2К**	0 552 95		
Бытового назначения (стр. 601)			**IP54**(3)		
250 В	**16 А**	**2К+3**	0 576 72/76		
Низкое напряжение (стр. 601-608)			**IP44**	**IP66-67**	
100/130 В∿	**16 А**	**2К+3**	5 551 81	-	
200/250 В∿	**16 А**	**2К+3**	5 551 84	5 553 84	
	32 А	**2К+3**	5 552 84	5 554 84	
	63 А	**2К+3**	-	5 555 84	
380/415 В∿	**16 А**	**3К+3**	5 551 88	5 553 88	
		3К+Н+3	5 551 89	5 553 89	
	32 А	**3К+3**	5 552 88	5 554 88	
		3К+Н+3	5 552 89	5 554 89	
	63 А	**3К+3**	-	5 555 88	
		3К+Н+3	-	5 555 89	

Возможные комбинации оснований с лицевыми панелями 220x125 мм

Кат. №	Кол-во розеток	Номинальный ток			Кол-во лицевых панелей		
		16 А	16 А или 32 А	63 А	0 577 12	0 577 13	0 577 17
С монтажной коробкой или основанием							
0 577 10 или 0 589 38	1 розетка	-	1	-	1	-	-
		-	-	1	-	-	1
	2 розетки	2	-	-	-	1	-
0 577 05	2 розетки	-	2	-	2	-	-
		-	1	1	1	-	1
		-	-	2	-	-	2
	3 розетки	3	-	-	1	1	-
		2	1	-	1	1	-
		2	-	1	-	1	1
	4 розетки	4	-	-	-	2	-
0 577 06	3 розетки	-	3	-	3	-	-
		-	-	3	-	-	3
		-	1	2	1	-	2
		-	2	1	2	-	1
	4 розетки	2	1	1	1	1	1
		2	2	-	2	1	-
		2	-	2	-	1	2
	5 розеток	4	1	-	1	2	-
		4	-	1	-	2	1
	6 розеток	6	-	-	-	3	-

ВСТРАИВАЕМЫЕ РОЗЕТКИ

Сверхнизкое напряжение (стр. 601)			**IP44**		
20/25 В∿	**16 А**	**2К**	0 552 45		
	32 А	**2К**	0 552 95		
Бытового назначения (стр. 601)			**IP54**(3)		
250 В	**16 А**	**2К+3**	0 576 72/76		
Низкое напряжение (стр. 601-608)			**IP44**	**IP66-67**	
100/130 В∿	**16 А**	**2К+3**	5 551 81	-	
200/250 В∿	**16 А**	**2К+3**	5 551 84	5 553 84	
			0 573 00(5)	0 573 20(6)	
	32 А	**2К+3**	5 552 84	5 554 84	
	63 А	**2К+3**	-	5 555 84	
380/415 В∿	**16 А**	**3К+3**	5 551 88	5 553 88	
			0 573 01(5)	0 573 21(6)	
		3К+Н+3	5 551 89	5 553 89	
			0 573 02(5)	0 573 22(6)	
	32 А	**3К+3**	5 552 88	5 554 88	
		3К+Н+3	5 552 89	5 554 89	
	63 А	**3К+3**	-	5 555 88	
		3К+Н+3	-	5 555 89	

Возможные комбинации оснований с лицевыми панелями 280x125 мм

Кат. №	Кол-во розеток	Номинальный ток			Кол-во лицевых панелей			
		16 А	16 А или 32 А	63 А	0 577 18	0 577 23	0 577 19	0 577 14
С монтажной коробкой или основанием								
0 577 11 или 0 577 20	2 розетки	-	2	-	1	-	-	-
		-	1	1	-	-	1	-
	2 розетки с блокировкой-выключателем	-	-	-	-	1	-	-
	3 розетки	3	-	-	-	-	-	1
0 577 03	4 розетки	-	4	-	2	-	-	-
		-	2	2	-	-	2	-
		-	3	1	1	-	1	-
	4 розетки с блокировкой-выключателем	-	-	-	-	2	-	-
	5 розеток	3	1	1	-	-	1	1
		3	2	-	1	-	-	1
	6 розеток	6	-	-	-	-	-	2
0 577 04	6 розеток	-	6	-	3	-	-	-
		-	3	3	-	-	3	-
		-	5	1	2	-	1	-
		-	4	2	1		2	-
	6 розеток с блокировкой-выключателем	-	-	-	-	3	-	-
	7 розеток	3	2	2	-	-	2	1
		3	4	-	2	-	-	1
		3	3	1	1	-	1	1
	8 розеток	6	1	1	-	-	1	2
		6	2	-	1	-	-	2
	9 розеток	9	-	-	-	-	-	3

P17 Tempra Pro 16 и 32 A – IP44

Характеристики

Подключение проводников:
• Накладные и встраиваемые розетки:
16 A: жесткий проводник – 1x4 мм²
32 A: жесткий проводник – 1x10 мм²
• Накладные вилки:
16 A: жесткий проводник – 1x2.5 мм²
32 A: жесткий проводник – 1x6 мм²
• Вилки и мобильные розетки:
16 A: гибкий проводник – 1x2.5 мм²
32 A: гибкий проводник – 1x6 мм²
IP44 согласно МЭК 60529
IK08 согласно EN 50102 для розеток с блокировкой-выключателем с уменьшенным фланцем
IK09 согласно МЭК 62262 и EN 62262
Материал: полиамид 6
Самозатухание: 850°C (держатели токоведущих частей) / 650°C (пластиковый корпус)
Температура эксплуатации: от -25°C до +40°C согласно МЭК 60309-1

Размеры

Прямые вилки (стр. 602)

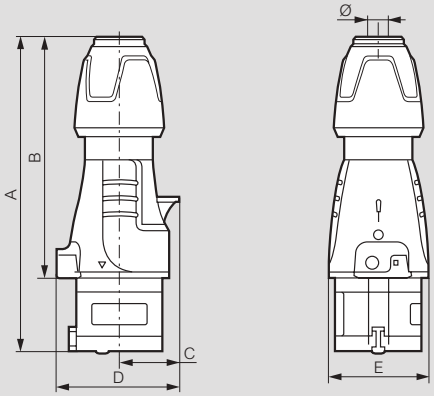

	A	B	C	D	E	Ø
Низкое напряжение, 16 A						
2K+3	146–157	109.5–120.5	30	61	50	6.5–14
3K+3	146–157	109.5–120.5	34	67	55	7.10–15.5
3K+H+3	163–176	126.5–139.5	38	76	65	8–20
Низкое напряжение, 32 A						
2K+3	172–185	127–140	40	78	65	8–20
3K+3	172–185	127–140	40	78	65	8–20
3K+H+3	179–189	133–143	45	86	71	11.9–22.2

Угловые вилки

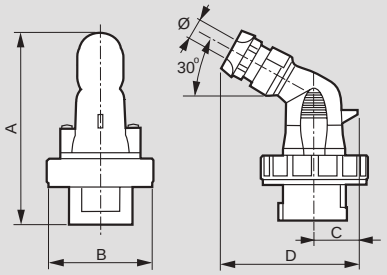

	Масса, кг	A	B	C	D	Ø
Низкое напряжение, 16 A						
2P+T	0.140	130	72.5	29.5	90	8–14
3P+T	0.170	133	81	33.5	95	8–14
3P+N+T	0.195	142	86.5	37.5	104	10–17.5
Низкое напряжение, 32 A						
2P+T	0.255	153	94.5	39.5	107	10–17.5
3P+T	0.255	153	94.5	39.5	107	12–21.5
3P+N+T	0.300	159	101	44.5	113	12–21.5

Накладные вилки (стр. 602)

Кат. № 0 575 84/88/89 и 0 582 84/88/89

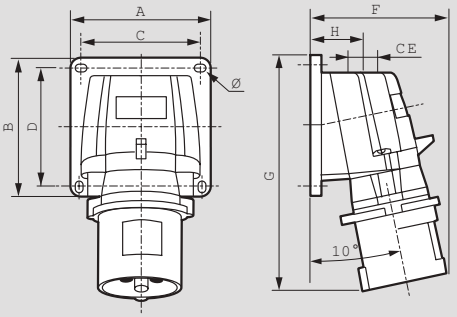

	Масса, кг	A	B	C	D	F	G	H	CE	Ø
Низкое напряжение, 16 A										
2K+3	0.168	84	84	72	72	77	126	34	M20	4.3
3K+3	0.232	84	84	72	72	84	134	34	M20	4.3
3K+H+3	0.256	84	84	72	72	91	141	34	M20	4.3
Низкое напряжение, 32 A										
2K+3	0.325	110	110	98	98	96	168	39	M25	5.3
3K+3										
3K+H+3	0.364	110	110	98	98	102	168	39	M25	5.3

Мобильные розетки (стр. 602)

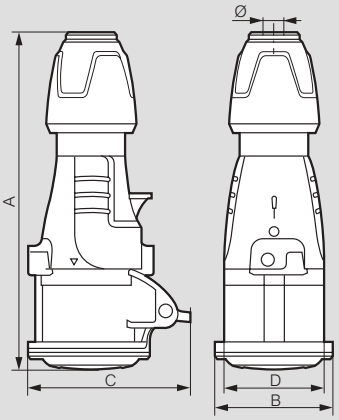

	A	B	C	D	Ø
Низкое напряжение, 16 A					
2K+3	156–167	59	81	50	6.5–14
3K+3	157–168	65	88	55	7.1–15.5
3K+H+3	175–188	72	94	65	8–20
Низкое напряжение, 32 A					
2K+3	184–197	73	99	65	8–20
3K+3	184–197	73.5	99	65	8–20
3K+H+3	190–203	79.5	105	71	11.9–22.2

Накладные розетки (стр. 602)

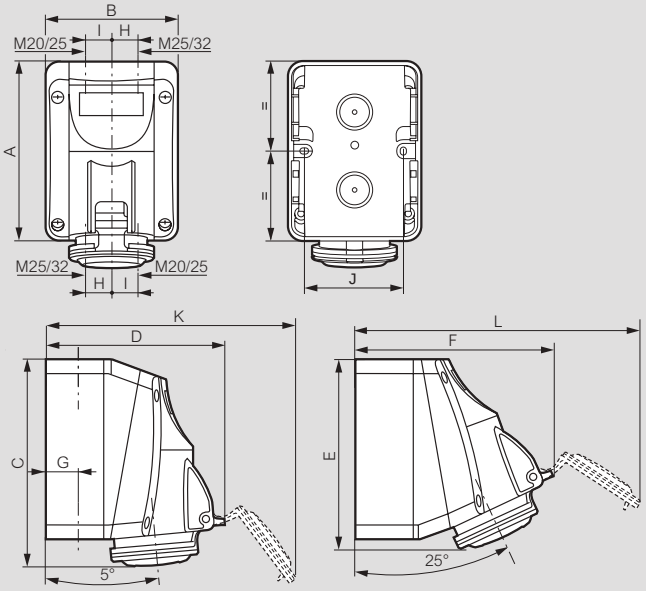

	A	B	C	D	E	F	G	H	I	J	K	L
Низкое напряжение, 16 A												
2K+3	125	93	147	126	138	139	22	17	20	70	176	195
3K+3	125	93	147	134	138	147	22	17	20	70	190	210
3K+H+3	125	93	147	140	138	153	22	17	20	70	201	221
Низкое напряжение, 32 A												
2K+3	150	113	174	156	163	172	28	22	26	90	220	245
3K+3												
3K+H+3	150	113	174	162	163	177	28	22	26	90	230	256

P17 Tempra Pro 16 и 32 A – IP44

мобильные

P17 Tempra бытового назначения 16 A – 250 B∿

Встраиваемые наклонные розетки (стр. 602)

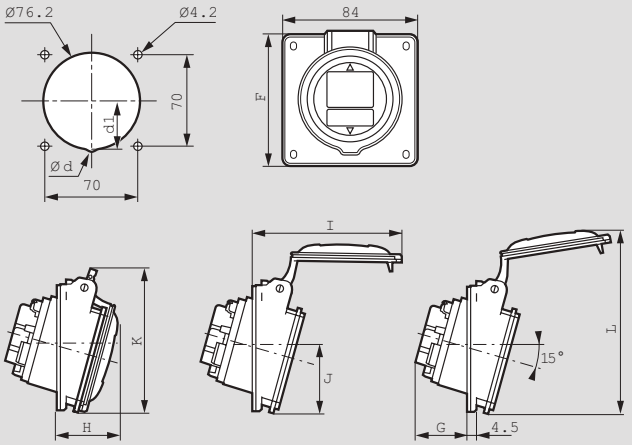

	Ød	d1	F	G	H	I	J	K	L
Низкое напряжение, 16 A									
2K+3	-	-	84	33.5	37.5	85	42	88.5	112.5
3K+3	-	-	84	35.5	38.5	93	42	91.5	118.5
3K+H+3	-	-	84	36.5	39.5	100	43.3	97	123.5
Низкое напряжение, 32 A									
2K+3	-	-	94	41.5	45.5	110	47	102	131
3K+3									
3K+H+3	8	36	94	42.5	46.5	117	47	107.5	138

Встраиваемые прямые розетки с уменьшенным фланцем (стр. 602)

Кат. № 0 573 54

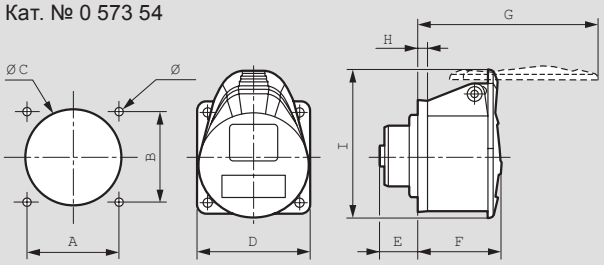

	Масса, кг	A	B	ØC	D	E	F	G	H	I	Ø
Низкое напряжение, 16 A											
2P+T	0.105	47	47	47	58	22.4	50	98.5	5.5	78.5	5.5
3P+T	0.127	52	52	55	65	22.4	50.5	104	5.5	85.6	5.5
3P+N+T	0.148	52	52	55	70	22.4	51	113	5.5	93.5	5.5
Низкое напряжение, 32 A											
2P+T	0.197	60	60	57.1	75	31.4	61.3	127	5.5	97.5	5.5
3P+T											
3P+N+T	0.246	60	60	63.5	77	31.4	61.3	134	5.5	104.5	5.5

Масса 0.105 кг

Розетки с блокировкой-выключателем и уменьшенным фланцем (стр. 602)

Кат. № 0 573 00/01/02 и 0 573 20/21/22

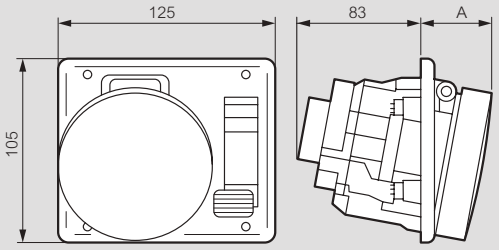

16 A	IP	A	IP	A
2K+3	44	38	55	45
3K+3	44	38	55	45
3K+H+3	44	38	55	45

Размеры

Розетки бытового назначения (стр. 603)

Кат. № 0 576 69/75

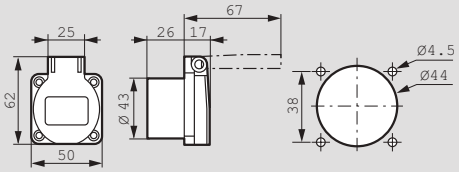

Кат. № 0 576 72/76

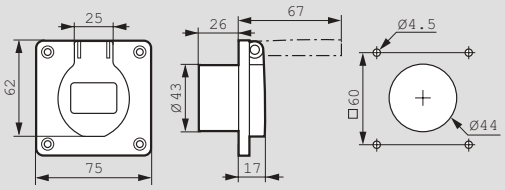

Мобильный адаптер на 16 A - 230 B∿ (стр. 603)

Кат. № 0 521 05

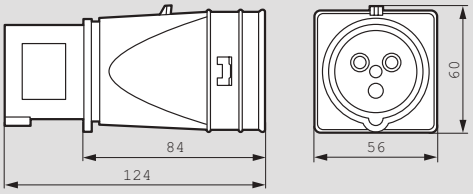

Коробки для скрытого монтажа (стр. 603)

Кат. № 0 577 21

Кат. № 0 577 22

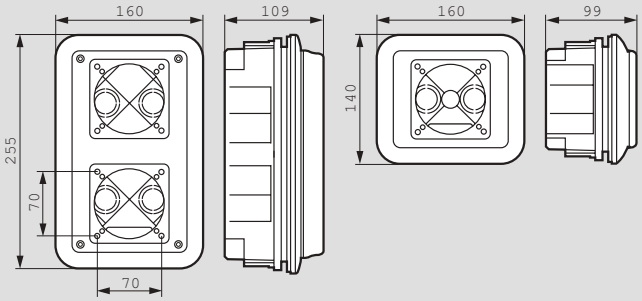

Адаптер Plexo для встраиваемого монтажа (стр. 603)

Кат. № 0 539 48

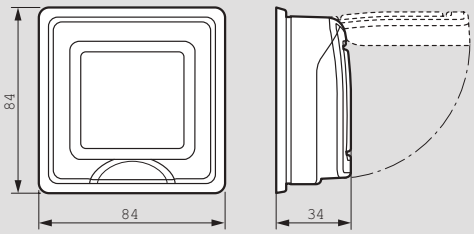

P17 Tempra Pro сверхнизкого напряжения 16 и 32 А – IP44

Характеристики

Подключение проводников: 1x10 мм² (жесткий проводник для стационарных разъемов, гибкий – для мобильных)
IP44 согласно МЭК 60529 и EN 60529
IK09 согласно МЭК 62262 и EN 62262
Материал: полиамид 6
Самозатухание 850°C (держатели токоведущих частей) / 650°C (пластиковый корпус)
Температура эксплуатации: от -25°C до +40°C
Соответствуют МЭК 60309-1 / МЭК 60309-2 и EN 60309-1 / EN 60309-2

Размеры

Накладные розетки (стр. 600)
Кат. № 0 552 06/56

Масса 0.167 кг

Встраиваемые розетки (стр. 600)
Кат. № 0 552 45/95

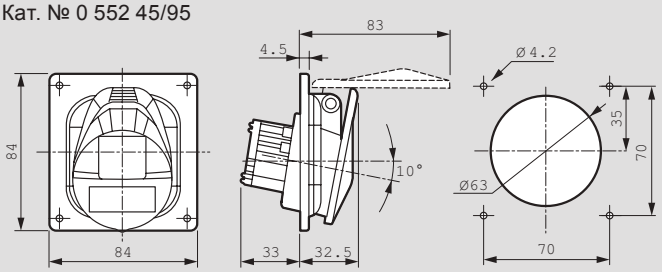

Накладные вилки (стр. 600)
Кат. № 0 552 41/91

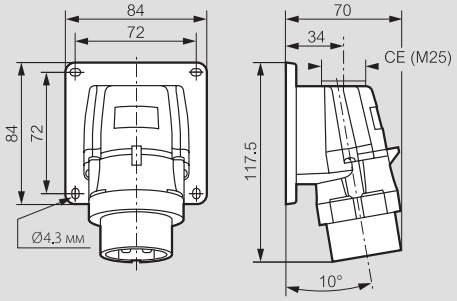

Размеры разъемов сверхнизкого напряжения на 16 и 32 А

Прямые вилки (стр. 600)

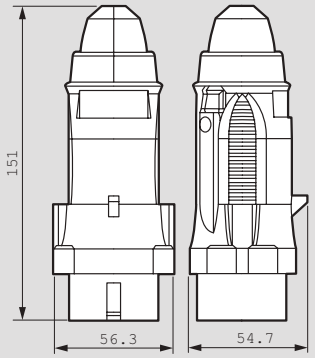

Масса 0.132 кг

Мобильные розетки (стр. 600)

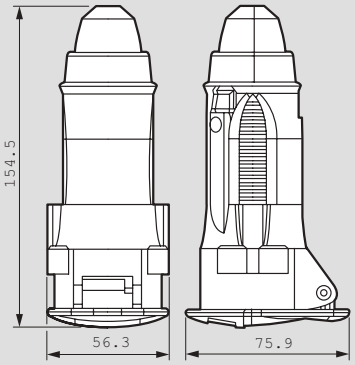

Масса 0.16 кг

P17 Tempra Pro 16 и 32 А – IP66/67

Характеристики

Подключение проводников:
• Накладные и встраиваемые розетки:
16 А: жесткий проводник – 1x4 мм²; 32 А: жесткий проводник – 1x10 мм²
• Вилки и мобильные розетки:
16 А: гибкий проводник – 1x2.5 мм²; 32 А: гибкий проводник – 1x6 мм²
• Накладные вилки:
16 А: жесткий проводник – 1x2.5 мм²; 32 А: жесткий проводник – 1x6 мм²
IP66/67 согласно МЭК 60529 и EN 60529
IK09 согласно МЭК 62262 и EN 62262
Материал: полиамид 6
Самозатухание 850°C (держатели токоведущих частей) / 650°C (пластиковый корпус)
Температура эксплуатации: от -25°C до +40°C
Соответствуют МЭК 60309-1 и МЭК 60309-2

Размеры

Прямые вилки (стр. 602)

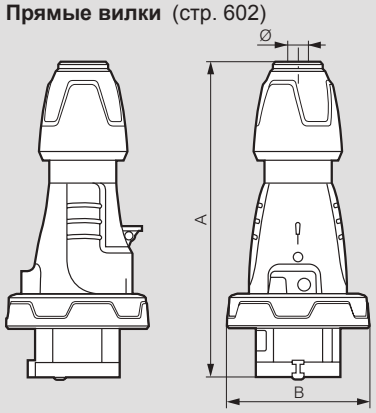

	A	B	Ø
Низкое напряжение, 16 А			
2К+3	146–157	72.5	6.5–14
3К+3	146–157	80.5	7.10–15.5
3К+Н+3	163–176	89	8–20
Низкое напряжение, 32 А			
2К+3	172–185	93	8–20
3К+3	172–185	93	8–20
3К+Н+3	179–189	100	11.9–22.2

Угловые вилки

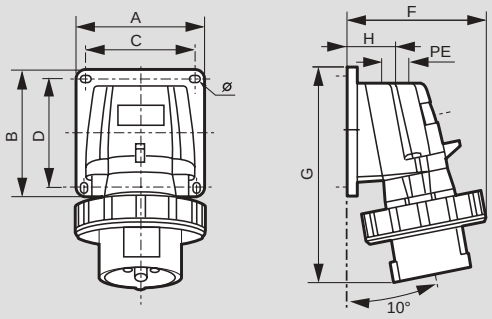

	Масса, кг	A/B	C/D	F	G	H	PE	Ø
Низкое напряжение, 16 А								
2P+T	0.188	84	72	87	126	34	M20	4.3
3P+T	0.257	84	72	95	134	34	M20	4.3
3P+N+T	0.297	84	72	100	141	34	M20	4.3
Низкое напряжение, 32 А								
2P+T / **3P+T**	0.370	110	98	107	168	39	M25	5.3
3P+N+T	0.413	110	98	113	168	39	M25	5.3

Накладные вилки (стр. 602)

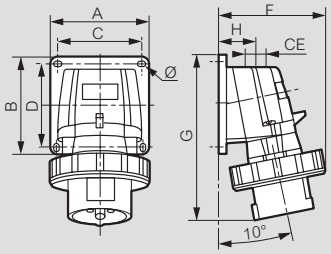

	Масса, кг	A/B	C/D	F	G	H	CE	Ø
Низкое напряжение, 16 А								
2К+3	0.188	84	72	87	126	34	M 20	4.3
3К+3	0.257	84	72	95	134	34	M 20	4.3
3К+Н+3	0.297	84	72	100	141	34	M 20	4.3
Низкое напряжение, 32 А								
2К+3 / **3К+3**	0.370	110	98	107	168	39	M 25	5.3
3К+Н+3	0.413	110	98	113	168	39	M 25	5.3

P17 Tempra Pro 16 и 32 A – IP66/67

Мобильные розетки (стр. 602)

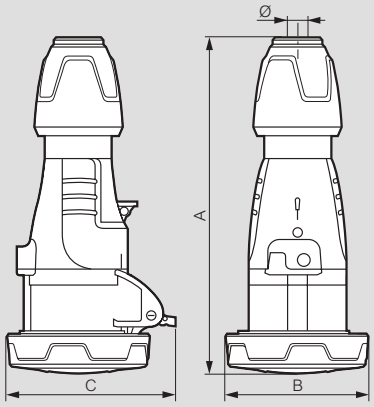

	A	B	C	Ø
Низкое напряжение, 16 A				
2K+3	159–170	72.5	86	6.5–14
3K+3	159–170	80.5	93	7.1–15.5
3K+H+3	179–190	89	100	8–20
Низкое напряжение, 32 A				
2K+3	187–200	93	104	8–20
3K+3	187–200	93	104	8–20
3K+H+3	192–205	100	110.5	11.9–22.2

Накладные розетки (стр. 602)

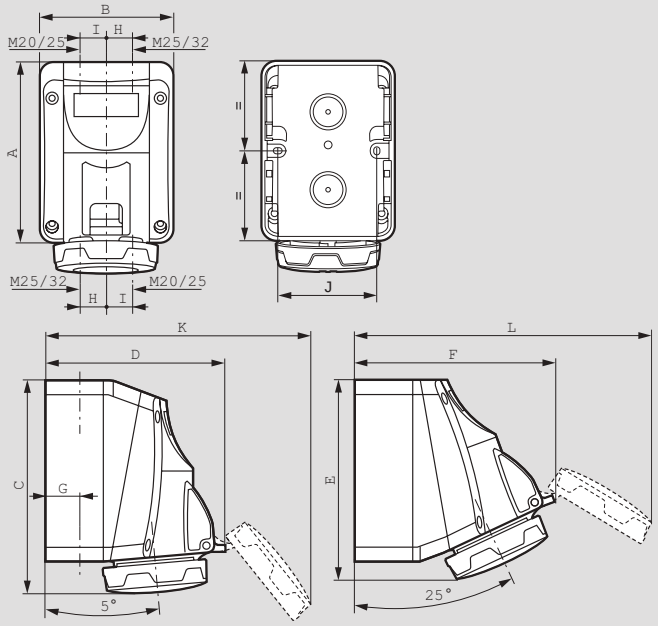

	A	B	C	D	E	F	G	H	I	J	K	L
Низкое напряжение, 16 A												
2K+3	125	93	144	125	131	137	22	17	20	70	178	200
3K+3	125	93	144	133	131	145	22	17	20	70	194	215
3K+H+3	125	93	144	139	131	150	22	17	20	70	205	227
Низкое напряжение, 32 A												
2K+3 / **3K+3**	150	113	171	155	156	170	28	22	26	90	224	250
3K+H+3	150	113	171	161	156	175	28	22	26	90	231	260

Встраиваемые розетки

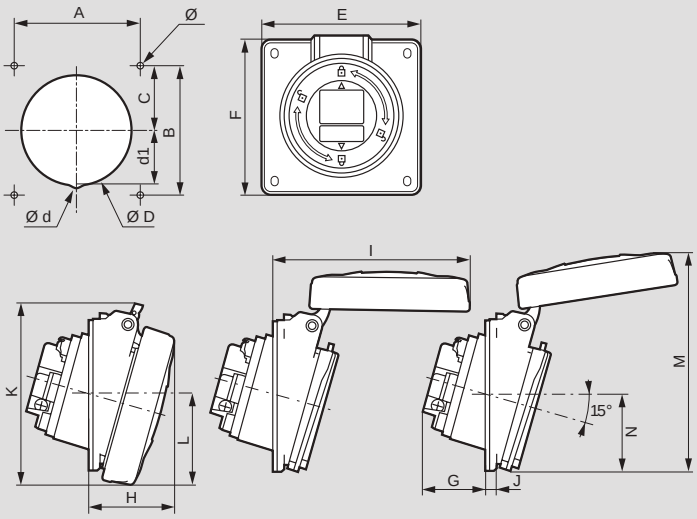

	Размеры (мм)																
	A	B	C	ØD	Ød	d1	E	F	G	H	I	J	K	L	M	N	Ø
Низкое напряжение, 16 A																	
2K+3	70	70	35	76.2	-	-	84	84	33.5	42	94	4.5	88	42.5	114	42	4.2
3K+3	70	70	35	76.2	-	-	84	84	35.5	43	101	4.5	94.5	46	118	42	4.2
3K+H+3	70	70	35	76.2	-	-	84	84	36.5	44	108.5	4.5	101	50	123	42.5	4.2
Низкое напряжение, 32 A																	
2K+3/ 3K+3	70	70	35	76.2	-	-	84	94	41.5	50.5	118	4.5	105.5	54.5	129.5	47.5	4.2
3K+H+3	70	70	35	76.2	8	36	84	94	42.5	51.5	124.5	4.5	112	57.5	137	51	4.2

P17 Tempra Pro 63 A – IP66/67

Характеристики

Подключение проводников:
• Накладные и встраиваемые розетки:
63 A: жесткий проводник – 1x25 мм²,
125 A: жесткий проводник – 1x70 мм²
• Накладные вилки:
63 A: жесткий проводник – 1x16 мм²,
125 A: жесткий проводник – 1x50 мм²
• Вилки и мобильные розетки:
63 A: гибкий проводник – 1x16 мм²,
125 A: гибкий проводник – 1x50 мм²
IP66/67 согласно МЭК 60529 и EN 60529
IK09 согласно МЭК 62262 и EN 62262
Материал: полиамид 6
Самозатухание 850°C (держатели токоведущих частей) / 650°C (пластиковый корпус)
Температура эксплуатации: от -25°C до +40°C
Соответствуют МЭК 60309-1 и МЭК 60309-2

Размеры

Накладные розетки (стр. 603)

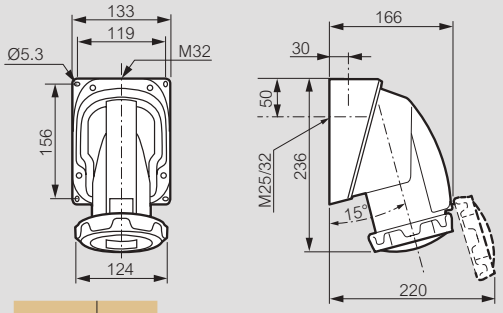

	Масса, кг
3K+3	0.900
3K+H+3	0.950

Встраиваемые наклонные розетки (стр. 603)

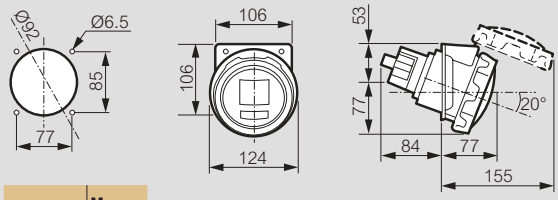

	Масса, кг
3K+3	0.710
3K+H+3	0.770

Накладные вилки (стр. 603)

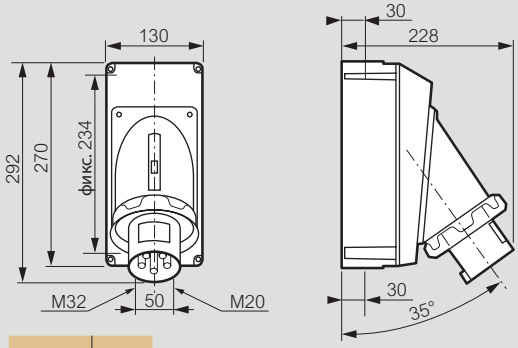

	Масса, кг
3K+3	1.540
3K+H+3	1.610

P17 Tempra Pro 125 A – IP66/67

Размеры

Накладные розетки (стр. 603)

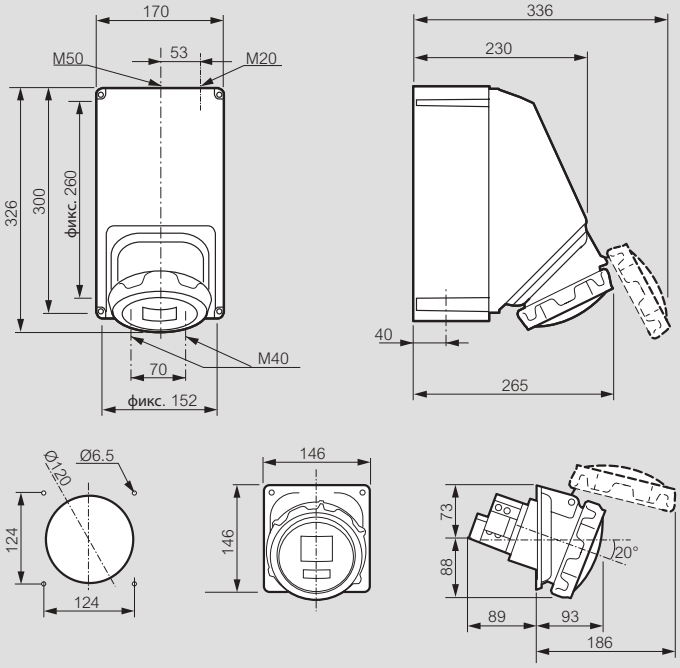

Накладные вилки (стр. 603)

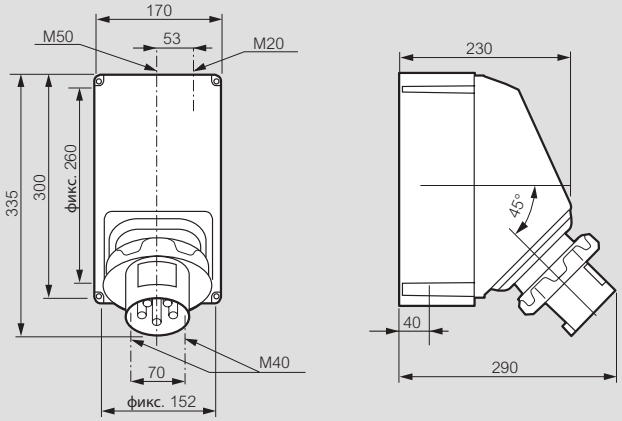

P17 Tempra Pro 63 и 125 А – IP66/67

мобильные

Размеры 63 А

Прямые вилки (стр. 603)

2К+3: Ø14.1 / 27.6
3К+3: Ø15.7 / 30.1
3К+Н+3: Ø17.5 / 33

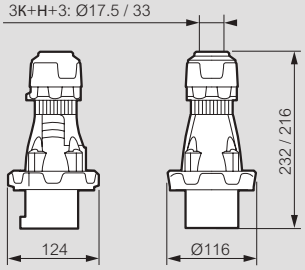

Мобильные розетки (стр. 603)

2К+3: Ø14.1 / 27.6
3К+3: Ø15.7 / 30.1
3К+Н+3: Ø17.5 / 33

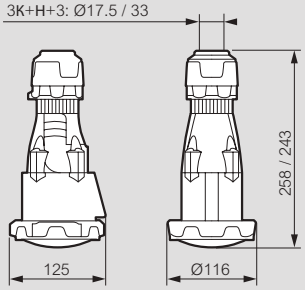

Размеры 125 А

Прямые вилки (стр. 603)

3К+3: Ø23.8 / 47.5
3К+Н+3: Ø26.4 / 50

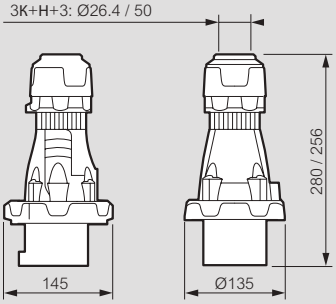

Мобильные розетки (стр. 603)

3К+3: Ø23.8 / 47.5
3К+Н+3: Ø26.4 / 50

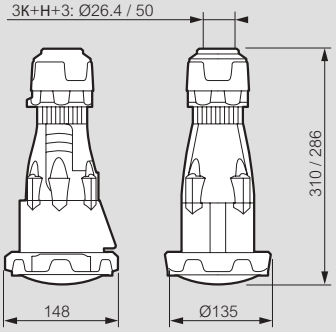

Комбинированные щитки P17 Tempra

укомплектованные розетками с блокировкой и выключателем 16-63 А

Размеры

Без DIN-рейки
Низкое напряжение 16/32 А

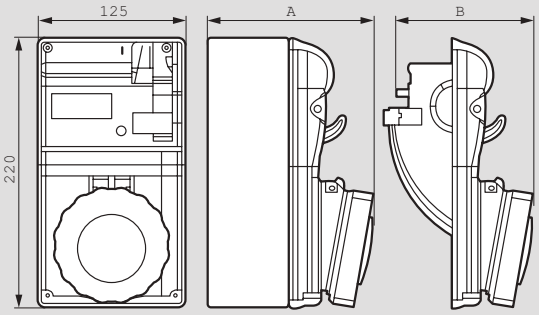

		IP44 Кат. №	Размеры, мм		IP55 Кат. №	Размеры, мм	
			A	B		A	B
Низкое напряжение, 16 А	2К+3	0 566 01	127	122	0 566 21	133	128
	3К+3	0 566 05	129	124	0 566 25	134	129
	3К+Н+3	0 566 06	130	125	0 566 26	135	130
Низкое напряжение, 32 А	2К+3	0 566 09	138	133	0 566 29	143	138
	3К+3	0 566 13	138	133	0 566 33	143	138
	3К+Н+3	0 566 14	139	134	0 566 34	144	139

С DIN-рейкой на 5 модулей
Низкое напряжение 16/32 А

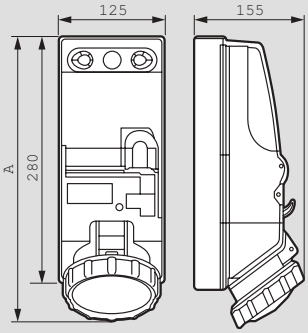

	A	
	IP44	IP66
Низкое напряжение, 16 А	290	300
Низкое напряжение, 32 А	295	310

Низкое напряжение, 63 А

Кат. № 0 589 18 и 0 572 99

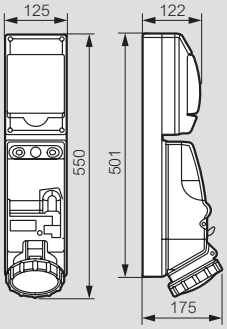

Комбинированные щитки P17

Размеры переносных щитков

Кат. № 0 589 43/44/45

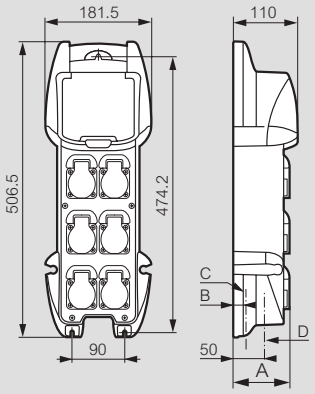

C: Преднарезанные отверстия для кабельных вводов (см. таблицу ниже, столбец C)
D: Высверливаемые отверстия под кабельные вводы (см. таблицу ниже, столбец D)

Кат. №	A	B	C	D
0 589 43	-	20	M20	макс. M20
0 589 44	96	20	M20	макс. M20
0 589 45	125	22.5	M25	-

Размеры напольного переносного щитка

Кат. № 0 589 57

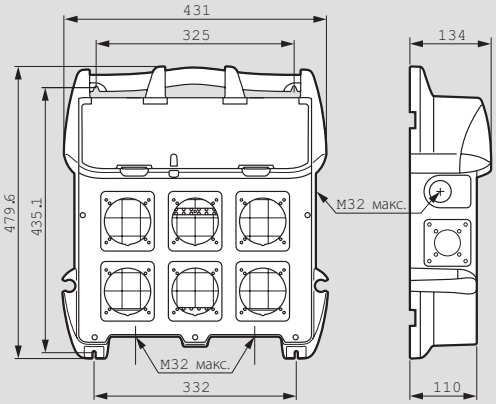

Габариты с рамой, установленной на напольный переносной щиток

Кат. № 0 577 43 + 0 589 57

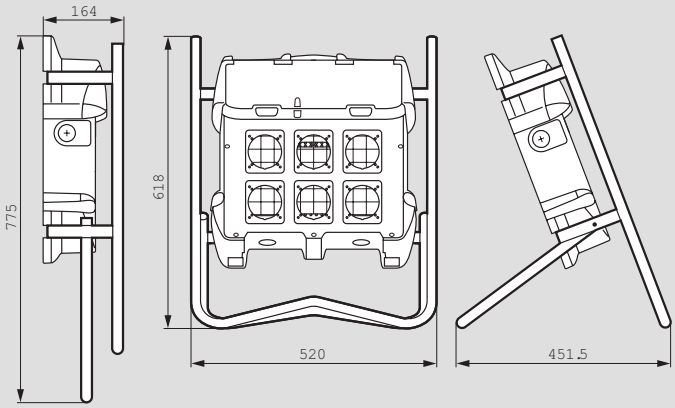

Отверстия для установки кабельных вводов и варианты компоновки розеток

Кат. № 0 589 43/44/45

Кат. № 0 589 57

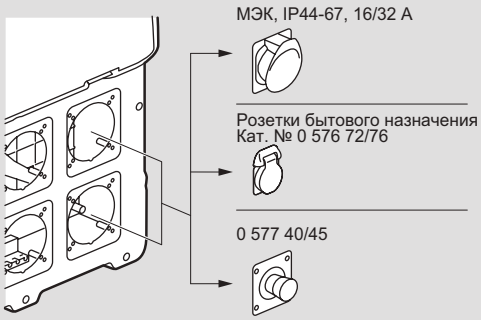

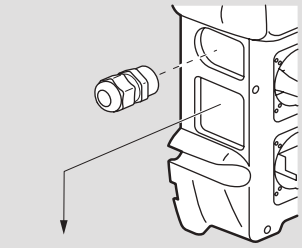

Розетки бытового назначения
Кат. № 0 576 72/76

Сборные комбинированные щитки P17 Tempra

Размеры

Поставляются с преднарезанными отверстиями под кабельные вводы, отверстия высверливаются
Кабельные вводы заказываются отдельно

Основания

Кат. № 0 589 38

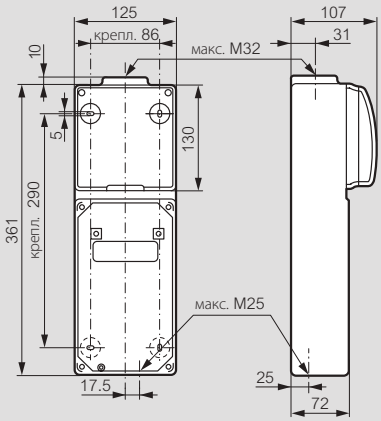

Кат. № 0 577 20

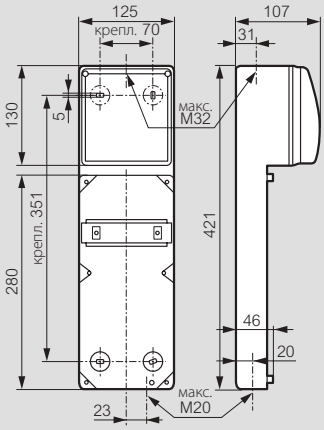

Кат. № 0 577 05

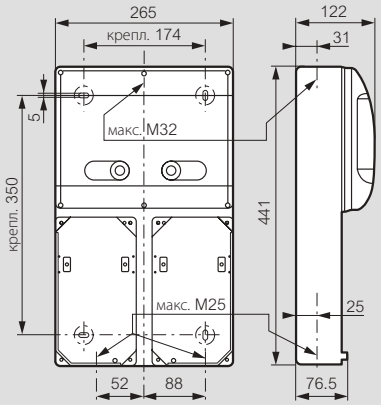

Кат. № 0 577 06

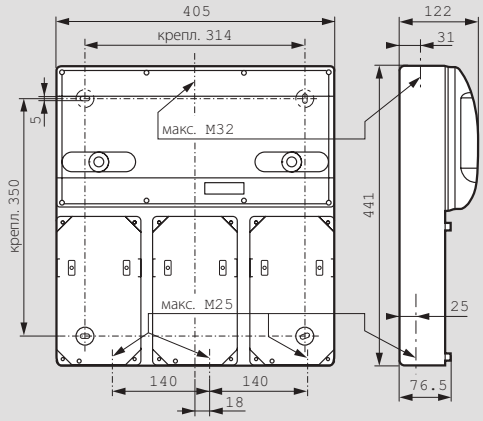

Кат. № 0 577 03

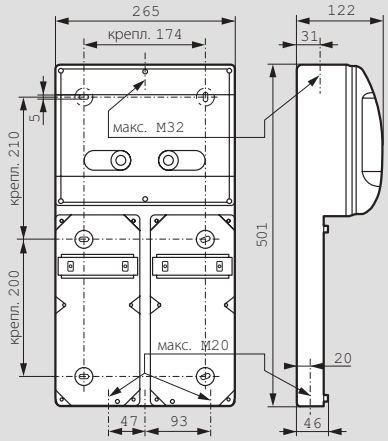

Кат. № 0 577 04

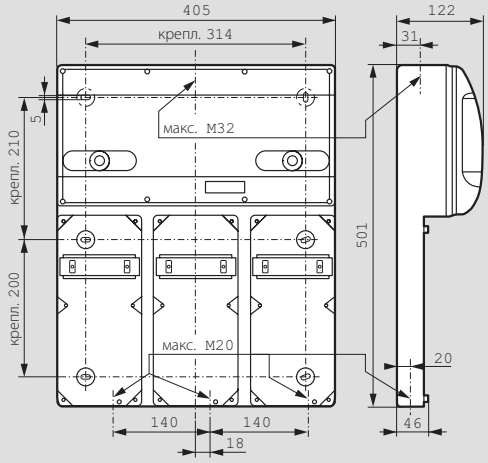

Накладные монтажные коробки

Кат. № 0 577 10

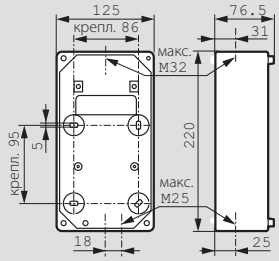

Кат. № 0 577 11

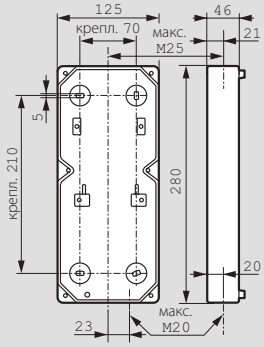

Системы домашнего комфорта

Шинная технология домашней автоматизации MyHOME SCS

Стр. 618 Презентация системы домашней автоматизации MyHOME

Стр. 629 Беспроводные управляющие устройства

Стр. 641 Устройства охранной сигнализации

Стр. 656 Таблица выбора механизмов и лицевых панелей Céliane

Система распределения звука NUVO

Стр. 663 Презентация системы

Мультимедийные сети

Стр. 668 Презентация системы

НОВИНКИ

Система распределения звука NUVO
(стр. 663)

Стр. 622
Управляющие, системные и интерфейсные устройства

Стр. 624
Пример построения системы

Стр. 626
Управляющие устройства

Стр. 628
Интерфейсы и пульты дистанционного управления

Стр. 631
Активаторы и активирующие устройства

Стр. 633
Управление приводами жалюзи

Стр. 636
Устройства термоконтроля

Стр. 639
Устройства измерения и управления нагрузками

Стр. 645
Устройства звуковой трансляции

Стр. 650
Видеодомофонные системы

Стр. 651
Продукция для отелей

Стр. 654
Устройства общего назначения

Стр. 659
Клавиши Axolute и Livinglight

Стр. 661
Таблица соответствия мультибрендовых изделий MyHome SCS, Legrand и Bticino

НОВИНКА

Стр. 664
Сетевые плееры, предусилители, управляющие устройства

НОВИНКА

Стр. 665
Ландшафтные аудиоколонки, аудиоколонки для наружной установки, громкоговорители

НОВИНКА

Стр. 666
Встроенные громкоговорители

НОВИНКА

Стр. 667
Аксессуары для громкоговорителей. Пример построения системы

Стр. 671
Мультимедийная сеть Home networks classic

Стр. 672
Мультимедийная сеть Home networks smart

Стр. 675
Мультимедийная сеть Home networks smart RJ45

Стр. 677
Система ТВ-соединений ТВ-усилители

НОВЫЙ ВЗГЛЯД
НА ДОМАШНЮЮ АВТОМАТИЗАЦИЮ

Предлагаемые группой Legrand компоненты системы домашней автоматизации («умный дом») **My**HOME®, позволяют создавать решения для повышения уровня комфорта и безопасности в здании — доступные и обеспечивающие взаимодействие здания с внешним миром.

Отличающиеся простотой установки и обслуживания, наличием множества функций и предлагающие широкие возможности выбора из всего ассортимента поставляемых устройств Legrand и Bticino, компоненты системы домашней автоматизации **My**HOME® непрерывно совершенствуются в области технических инноваций и дизайна.

ШИРОКИЙ ВЫБОР ФУНКЦИЙ
МОДУЛЬНЫЙ ПОДХОД И АДАПТИРУЕМОСТЬ

Каждая из функций системы **My**HOME® реализована таким образом, чтобы обеспечивалось как полностью независимое, автономное ее использование, так и совместное применение с другими функциями в пределах одной системы.
Такая гибкость интеграции позволяет специалистам оптимизировать каждый своей проект в точном соответствии с требованиями заказчика и его бюджетом.

- Автоматизация управления освещением и приводами жалюзи/рольставен
- Термоконтроль
- Регулирование энергопотребления, измерение и индикация данных по расходу энергии
- Звуковая трансляция
- Охранная и техническая сигнализация
- Видеодомофония и контроль доступа
- Дистанционное управление и мониторинг
- Управление с помощью смартфона, планшета, ПК

ДВЕ ТЕХНОЛОГИИ: ПРОВОДНАЯ И РАДИО
ДЛЯ НОВЫХ И РЕКОНСТРУИРУЕМЫХ ЗДАНИЙ

MyHOME® SCS

Проводная технология на базе двухпроводной шины, которая может применяться на любых объектах, в которых возможна прокладка кабелей.

Идеальное решение для вновь возводимых зданий и в случае значительной реконструкции.

MyHOME®
с технологией ZigBee

Беспроводные управляющие устройства MyHome Zigbee - идеальное решение для выполнения частичной реконструкции здания, а также в тех случаях, когда отсутствует возможность прокладки кабелей или выполнения большого объема ремонтных работ.

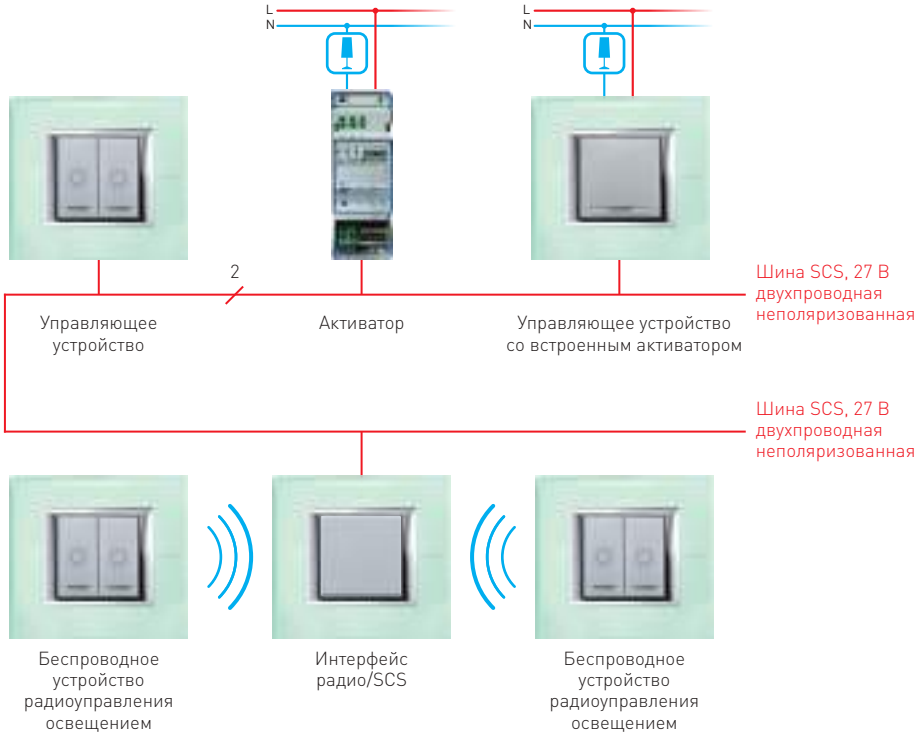

Система домашней автоматизации **My**HOME® предлагает 2 технологии, которые позволяют реализовывать любые проекты по техническому оснащению зданий, вне зависимости от того, возможна или нет прокладка кабелей или выполнение строительных работ: модернизация оборудования, расширение системы, частичная или полная реконструкция объекта или оснащение нового здания.

ИСПОЛЬЗОВАНИЕ
ОТКРЫТЫХ ТЕХНОЛОГИЙ

Система, реализованная на базе **My**HOME® является совместимой с широко распространенными в настоящее время сервисами и технологиями.

При необходимости решения на базе **My**HOME® могут быть интегрированы в системы сторонних производителей, обеспечивая поддержку технологий и возможность использования других пользовательских интерфейсов для реализации инновационных функций.

Для интеграторов компания Legrand открыла специальный сайт **www.myopen-legrangroup.com** на котором предлагается узнать больше об открытых протоколах и возможности интеграции различных устройств. Постоянно для различных платформ создаются новые прикладные программы, совместимые с системой домашней автоматизации **My**HOME®.

ШИРОКИЙ ВЫБОР УПРАВЛЯЮЩИХ УСТРОЙСТВ

Система **My**HOME® предлагает широкое разнообразие технологических решений — от простых выключателей до сенсорных дисплеев с функцией видеосвязи.
Для каждой области применения вы можете подобрать решение, которое наилучшим образом подойдет для вашего заказчика в соответствии с его требованиями и бюджетом.

СТАНДАРТНЫЕ УПРАВЛЯЮЩИЕ УСТРОЙСТВА

Эргономика и простота использования выключателя реализованы в управляющих устройствах точечного, группового или централизованного управления.

Базовое управляющее устройство Céliane

Базовое управляющее устройство Bticino Axolute

СЕНСОРНЫЕ ДИСПЛЕИ

Позволяет из одного места осуществлять простое управление всеми функциями системы домашней автоматизации **My**HOME®.

Сенсорный дисплей **My**HOME® 3,5″ Axolute

Сенсорный дисплей **My**HOME® 3,5″ Céliane

УСТРОЙСТВА УПРАВЛЕНИЯ **СЦЕНАРИЯМИ**

Четыре клавиши с легко различимой маркировкой, возможность запуска до 4 индивидуально настраиваемых сценариев.

Сценарный выключатель для 4 сценариев Céliane

Сценарный выключатель для 4 сценариев Bticino Axolute

ДОМОФОННЫЕ СИСТЕМЫ

Обеспечивают контроль доступа посетителей в помещение. Каждое устройство представляет собой видеодомофон с функцией громкой связи и поддержкой определенного количества функций системы домашней автоматизации **My**HOME®.

Видеостанция Axolute Whice

Видеостанция Axolute Nighter

МНОГОФУНКЦИОНАЛЬНЫЕ УПРАВЛЯЮЩИЕ УСТРОЙСТВА

Объединяют в компактном корпусе до 8 кнопок или клавиш управления, которые могут быть сконфигурированы в соответствии с задачами управления.

Управляющее устройство Bticino Livinglight с 8 кнопками

Сенсорное управляющее устройство Céliane с поддержкой 4 функций

СЕНСОРНЫЙ ДИСПЛЕЙ **My**HOME® **10″**

Обеспечивает управление группой функций системы домашней автоматизации **My**HOME®, включая функцию видеодомофона.

Сенсорный дисплей **My**HOME® 10″

Сенсорный дисплей **My**HOME® 10″

ШИРОКИЙ ВЫБОР **ЭСТЕТИЧЕСКИ СОВЕРШЕННЫХ** УСТРОЙСТВ

Управление освещением

Термостаты

Сигнализация

Звуковая трансляция

Сенсорный экран 3,5″

Сенсорный дисплей **My**HOME® 10″

УСТРОЙСТВА СИСТЕМЫ MyHome SCS СОЕДИНЯЮТСЯ **МЕЖДУ СОБОЙ** ПОСРЕДСТВОМ **2-ПРОВОДНОЙ ШИНЫ**

В случае использования проводной технологии, компоненты домашней автоматизации **My**HOME®, подключаются к двухпроводной неполяризованной шине SCS (Système de Câblage Simplifié — упрощенная проводная система).
Питание 27 В, а также передача команд, изображения и звука происходит по 2-проводному кабелю шины SCS.

Автоматизация освещения и приводов жалюзи, термоконтроль и энергосбережение

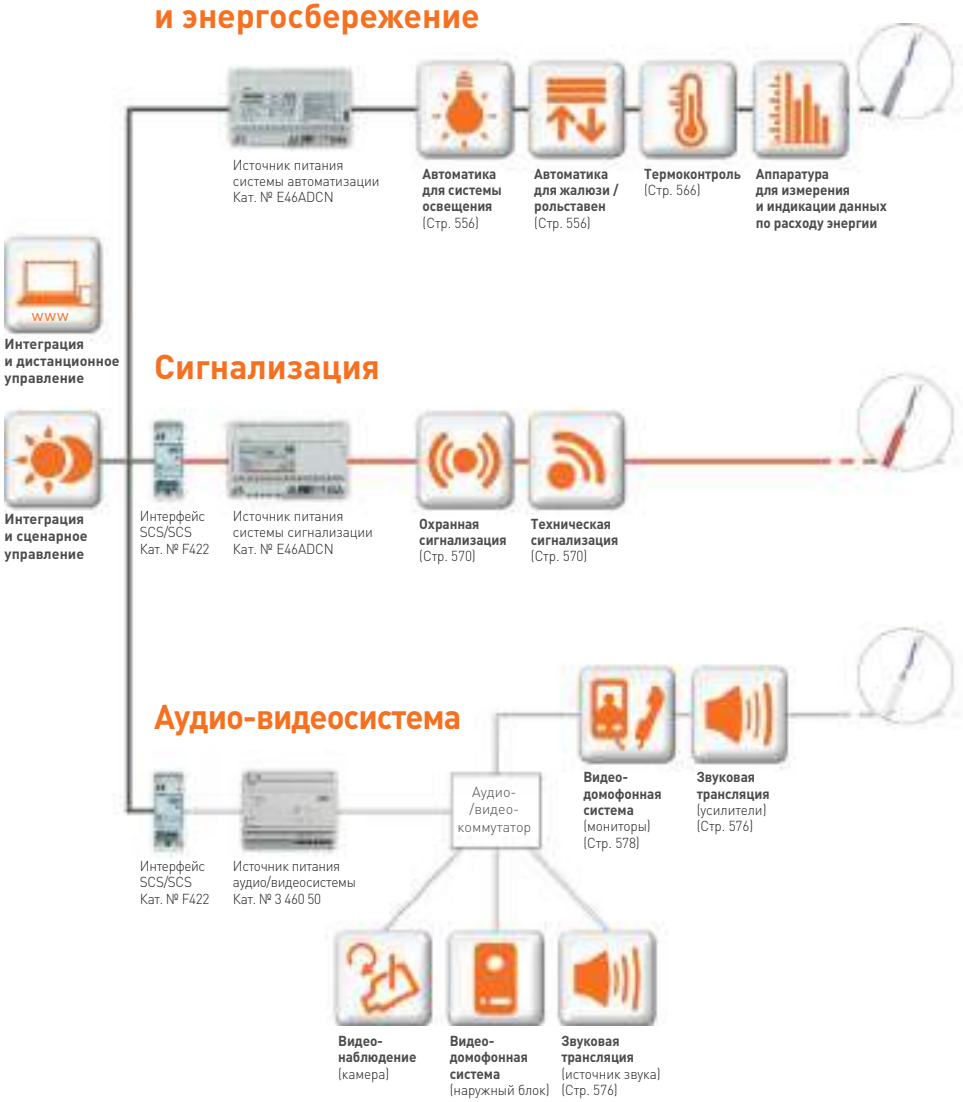

Сегмент шины MyHOME®
к которому подключаются компоненты системы автоматизации инженерных сетей.

Сегмент шины MyHOME®
к которому подключаются компоненты систем охранной и технической сигнализации.

Сегмент шины MyHOME®
к которому подключаются компоненты видеодомофонной системы, системы видеонаблюдения и звуковой трансляции.

- Одна технология для реализации всех функций
- Простое подключение с помощью 2-проводной неполяризованной шины
- Расширенные функциональные возможности
- Серии Legrand: **Valena LIFE/ALLURE**, **Céliane**; серии Bticino: **Livinglight**, **Axolute**;

Система домашней автоматизации MyHOME® SCS

управляющие, системные и интерфейсные устройства

0 672 92 + рамка, титан
0 689 16

LN4890 + рамка серого цвета
LNA4826KG

0 672 19

Упак.	Кат. №	Панель управления с сенсорным экраном 3,5”
	Open webinet	Сенсорный экран 3,5", цветной, с суппортом Обеспечивают управление следующими функциями: - управление освещением и жалюзи/рольставнями, - управление сценариями, - термоконтроль, - звуковая трансляция, - регулирование энергопотребления (управление нагрузками) и индикация данных по расходу энергии, - охранная сигнализация. Панели Celiane Кат. № 0 672 92 Устанавливаются в монтажную коробку, Кат. № 0 892 79 или Кат. № 0 893 79, глубиной 50 мм Для панелей Bticino используются коробки 506E (бетон) и PB526 (гипсокартон).
		Серия Céliane
1	Legrand 0 672 92	Устанавливается вместе с рамкой для экрана Céliane (стр. 707-708)
		Серия Axolute
1	Bticino H4890	Устанавливается вместе с рамкой Axolute
1	HW4890	Сенсорная панель для декоративных рамок Axolute ETERIS
		Серия Livinglight
1	Bticino LN4890	Устанавливается вместе с рамкой Livinglight
1	LN4890A	Устанавливается вместе с рамкой Livinglight Air

Упак.	Кат. №	Панель управления с сенсорным экраном 10”
	Open webinet	Панель управления 10" обеспечивает выполнение функций видеодомофона и центрального управляющего устройства системы домашней автоматизации Новый графический интерфейс предоставляет несколько уровней индивидуальной настройки Встроенный веб-браузер обеспечивает управление всеми функциями системы MyHOME из одной точки: - запуск сценариев, - включение, отключение и регулирование уровня освещения, - управления рольставнями, - индикация температуры и термоконтроль, - регулирование энергопотребления: визуализация данных по расходу энергии и управление нагрузками, - включение и отключение охранной сигнализации с возможностью индикации состояния срабатывания, а также создания зон охраны, - управление звуковой трансляцией: выбор источников музыки, регулирование громкости и т.п., - управление вызовами видеодомофонной системы, - управление мультимедийными устройствами (фоторамки, MP3-плееры, Интернет-радио и т.д.). Настенная установка, накладной монтаж с использованием поставляемого суппорта Необходим модуль питания, кат. № 346020 (стр. 654) Настройка параметров осуществляется только с ПК
		Серия Céliane — емкостной экран
1	Legrand 0 672 19	○ белый
1	0 672 28	● черный
		Серия Axolute, LivingLight — емкостной экран
1	Bticino MH4893C	○ белый
1	MH4892C	● черный

Упак.	Кат. №	IP-интерфейс для панелей управления с сенсорным дисплеем 3,5"
1	Bticino 3496	Обеспечивает считывание аудиоданных с ПК, сервера или IP-источника (например, Интернет-радио) с помощью экрана 3,5" и затем передачу их в систему звуковой трансляции MyHOME

Упак.	Кат. №	Коробки скрытого монтажа
		Для сенсорной панели 3.5" Кат. № 0 672 92
2	0 893 79	Для сухих перегородок – 2 x 3 модуля
2	0 892 79	Для бетонных стен – 2 x 3 модуля

Система домашней автоматизации MyHOME® SCS

управляющие, системные и интегрирующие устройства

F420

F454

F422

F459

Упак.	Кат. №	Устройство для запуска сценариев
1	Bticino MH202	Устройство для выполнения сценариев, запрограммированных с помощью ПК Сценарии могут быть связаны с условиями времени, даты, ручного включения, событий, управляемых по каналу AUX или генерируемых устройствами автоматического управления освещением или жалюзи/рольставнями, условиями термоконтроля или охранной сигнализации 6 модулей DIN
1	Bticino F420	**Модуль сценариев** Модуль сохраняет в памяти до 16 сценариев для систем автоматизации освещения и приводов жалюзи/рольставен, звуковой трансляции, термоконтроля и видеодомофонных систем. 2 модуля DIN
1	Bticino F454 Open webinet	**Аудио- / видеосервер** Аудио- / видеосервер для удаленного контроля системы MyHOME посредством веб-страниц или веб-портала MyHOME Web. Устройство также может применяться в качестве шлюза для использования ПО MHVisual, MyHOME suite и любыми другими программами, поддерживающими протокол OPEN WEB NET 6 модулей DIN
1	Bticino F455 Open webinet	**IP-шлюз** IP-шлюз для удаленного контроля системы MyHOME 1 модуль DIN Обеспечивает также использование ПО MH Visual, MyHOME suite и любых других приложений, поддерживающих протокол OPEN WEB NET на базе TCP/IP
1	Bticino F425	**Модуль памяти** Модуль для сохранения данных о состоянии активаторов. Служит для восстановления заданных параметров системы освещения в случае перебоя подачи электроэнергии 2 модуля DIN

Упак.	Кат. №	Интерфейс SCS-SCS
1	Bticino F422	Интерфейс SCS/SCS Позволяет объединить в одной системе различные сегменты шины SCS Также используется в тех случаях, когда необходимо обеспечить увеличение дальности передачи по шине или добавление новых адресов 2 модуля DIN
1	Bticino F429	**Интерфейс для системы DALI** Активатор-светорегулятор DALI, 8 независимых выходов, подключение до 16 балластов Нагрузка до 32 мА на 1 выход Кнопки для непосредственного управления нагрузками 6 модулей DIN
1	Bticino F459	**ДРАЙВЕР-МЕНЕДЖЕР** Блок обеспечивает интеграционную платформу для обьединения MyHOME и систем других производителей. Для управления системой домашней автоматизации MyHOME SCS.
1	MyHOME Server1*	См. выше, предварительно сконфигурирован для использования приложения MyHOME_UP.

* О возможности поставки проконсультируйтесь в представительстве Legrand в Вашем регионе

Кат №, выделенные красным: Новая продукция

Система домашней автоматизации MyHOME® SCS

пример построения системы

- **Пример системы, объединяющей в себе функции автоматизации инженерных систем, термоконтроль и видеодомофонию**
- **Сенсорный экран 10" может использоваться для загрузки всех сценариев, сохраненных в модуле сценариев, а также для контроля и управления функциями видеодомофонии, видеонаблюдения и звуковой трансляции**

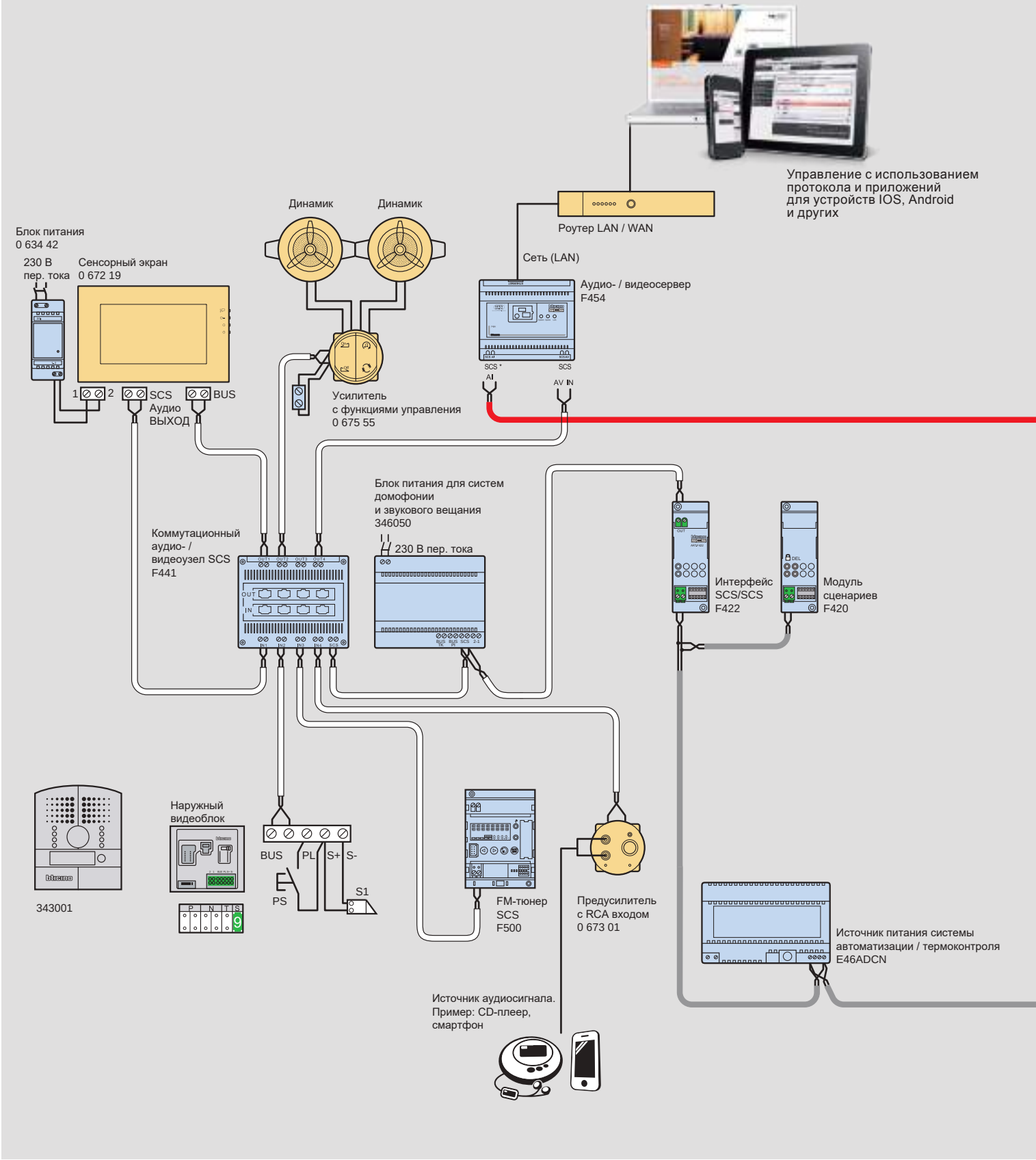

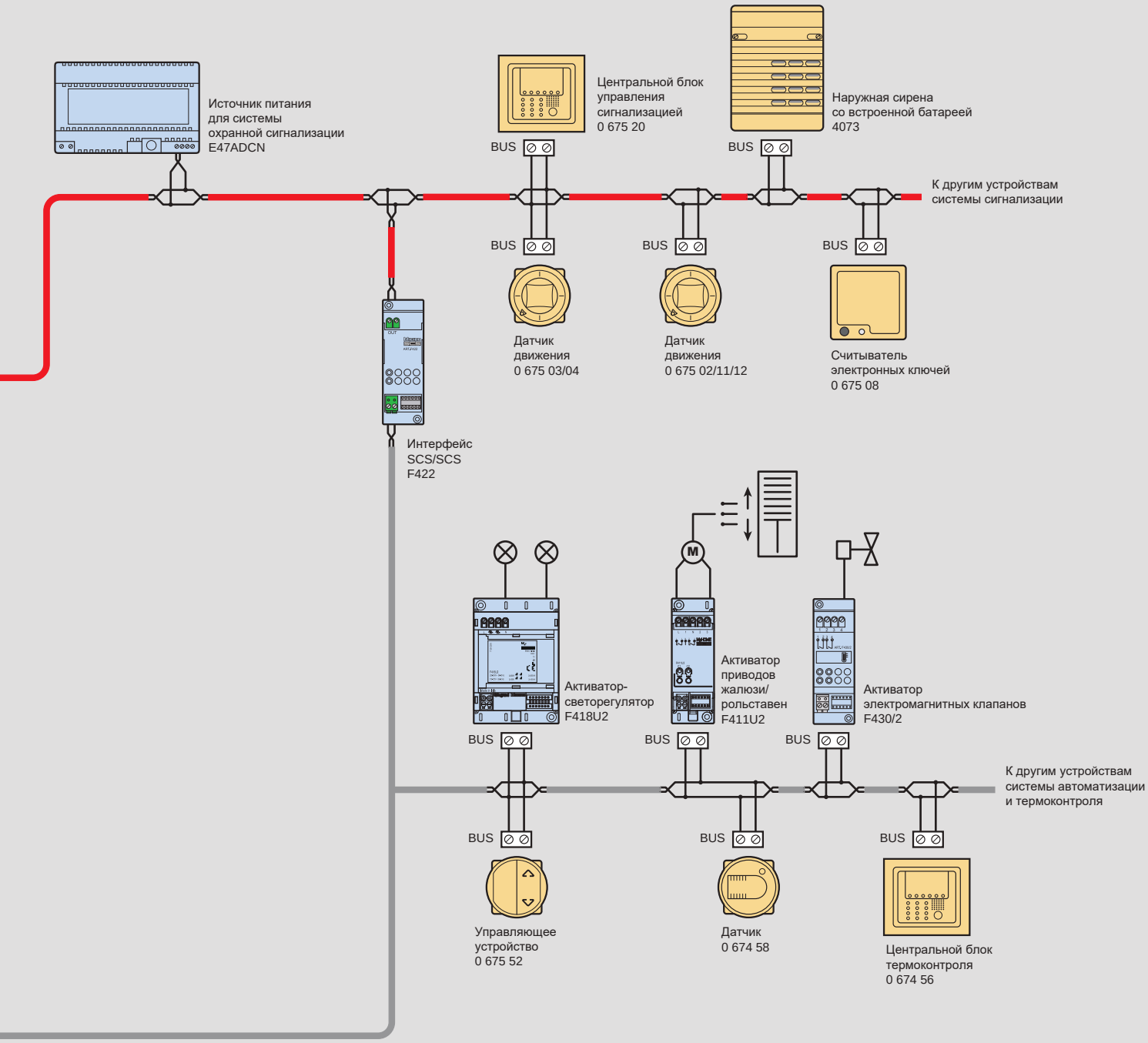
Источник питания
для системы
охранной сигнализации
E47ADCN
Центральной блок
управления
сигнализацией
0 675 20
Наружная сирена
со встроенной батареей
4073
BUS
BUS
К другим устройствам
системы сигнализации
BUS
BUS
BUS
Датчик
движения
0 675 03/04
Датчик
движения
0 675 02/11/12
Считыватель
электронных ключей
0 675 08
Интерфейс
SCS/SCS
F422
M
Активатор-
светорегулятор
F418U2
Активатор
приводов
жалюзи/
рольставен
F411U2
Активатор
электромагнитных клапанов
F430/2
BUS
BUS
BUS
К другим устройствам
системы автоматизации
и термоконтроля
BUS
BUS
BUS
Управляющее
устройство
0 675 52
Датчик
0 674 58
Центральной блок
термоконтроля
0 674 56

Система домашней автоматизации MyHOME® SCS

управляющие устройства

H4651M2 + клавиши
+ рамка белого цвета HA4802HD

0 675 52 + лицевые панели +
рамка, смальта мокка, 0 694 61

H4652/3 + клавиши + рамка
белого цвета HA4803HD

0 672 17 + рамка, смальта
белая глина, 0 693 11

Таблица с данными по максимальной нагрузке и расходу энергии приведена на **стр. 634-635**

Упак.	Кат. №	
		Базовые управляющие устройства с 1 или 2 функциями для управления освещением или приводом жалюзи/рольставен Позволяют реализовать точечное, зонное, групповое или централизованное управление 2 модуля
1	Legrand 0 675 52	**Серия Céliane** Оснащается двухклавишной (простой) или одноклавишной (двойной) лицевой панелью и вставкой (стр. 658), рамкой Céliane и суппортом (стр. 705-706)
1	Bticino H4652/2	**Серия Axolute** Оснащается одной клавишей на 2 модуля или 2 клавишами на 1 модуль, рамкой и суппортом
1	Bticino L4652/2	**Серия Livinglight** Оснащается одной клавишей на 2 модуля или 2 клавишами на 1 модуль, рамкой и суппортом
		Базовые управляющие устройства с 3 функциями для управления освещением или приводом жалюзи/рольставен Позволяют реализовать точечное, зонное, групповое или централизованное управление.
1	Bticino H4652/3	**Серия Axolute** Оснащается 3 клавишами на 1 модуль рамкой и суппортом
1	Bticino L4652/3	**Серия Livinglight** Оснащается 3 клавишами на 1 модуль , рамкой и суппортом
5	7 520 44	**Суппорт Valena In'Matic для радиоустройств управления и механизмов MyHOME** Для 2-модульных механизмов

Упак.	Кат. №	
		Многофункциональные управляющие устройства Позволяют реализовать как простые, так и специальные функции управления сценариями (с использованием устройства Кат. № F420 или MH202), звуковой трансляцией, задержкой срабатывания и другими 2 модуля
1	Legrand 0 675 53	**Серия Céliane** Оснащается двухклавишной (простой) или одноклавишной (двойной) лицевой панелью и вставкой, рамкой Céliane и суппортом
1	Bticino H4651M2	**Серия Axolute** Оснащается одной клавишей на 2 модуля или 2 клавишами на 1 модуль, рамкой и суппортом
1	Bticino L4651M2	**Серия Livinglight** Оснащается одной клавишей на 2 модуля или 2 клавишами на 1 модуль, рамкой и суппортом
		Сценарные выключатели для 4 сценариев Индивидуально настраиваемые сценарные выключатели для программирования или активации 4 различных зон, относящихся к определенным операциям системы автоматизации освещения или жалюзи/рольставен, термоконтроля и/или звуковой трансляции Сценарии сохраняются в модуле сценариев, Кат. № F420 или MH202 2 модуля
1 1	Legrand 0 672 17* 0 672 18	**Серия Céliane** Дополнительно комплектуется рамкой и суппортом (стр. 705-706) ○ белый ● титан
1 1 1	Bticino HD4680 HC4680 HS4680	**Серия Axolute** Дополнительно комплектуется рамкой и суппортом ○ белый ● алюминий ● антрацит
1 1 1	Bticino N4680 NT4680 L4680	**Серия Livinglight** Дополнительно комплектуется рамкой и суппортом ○ белый ● алюминий ● антрацит

* О возможности поставки проконсультируйтесь в представительстве Legrand в Вашем регионе
(Подробную информацию о продукции Bticino Вы можете найти в каталогах LivingLight, Axolute)

Система домашней автоматизации MyHOME® SCS

управляющие устройства

LN4652 + рамка Brouillard LNA4802KF

0 672 43

HC4657M3

HS4657M3

Упак.	Кат. №	Многофункциональные управляющие устройства (пульты) с 8 кнопками
		Обеспечивают точечное, групповое или централизованное управление освещением, приводами жалюзи/рольставен, звуковой трансляцией Обеспечивают также управление сценариями До 8 одиночных команд (команда вкл/выкл, реализованная одной кнопкой, или команда управления сценарием) или 4 двойные команды (команда вкл/выкл или вверх/вниз, реализованная 2 отдельными кнопками) Оснащены держателем этикеток для подписи Возможность индивидуального подбора символов, поставляемых на листах формата А5, Кат. № 3541, или кат. № 3542
		Серия Axolute
1	Bticino H4652	Дополнительно комплектуется суппортом и рамкой Axolute
		Серия Livinglight
1	Bticino LN4652	Дополнительно комплектуется суппортом и рамкой Livinglight
		Листы А5 для индивидуального подбора символов
1	Bticino 3541	○ белый
1	3542	● черный
		Сценарные выключатели для 4 сценариев
		Индивидуально настраиваемые сценарные выключатели для программирования или активации 4 различных зон, относящихся к определенным операциям системы автоматизации освещения или жалюзи/рольставен, термоконтроля и/или звуковой трансляции Сценарии сохраняются в модуле сценариев, Кат. № F420 или MH202 2 модуля Дополнительно комплектуется рамкой и суппортом
1	7 521 82	☐ Белый Valena Life
1	7 522 82	☐ Слоновая кость Valena Life
1	7 523 82	☐ Алюминий Valena Life
1	7 527 82	☐ Белый Valena Allure
1	7 528 82	☐ Слоновая кость Valena Allure
1	7 529 82	☐ Алюминий Valena Allure

Упак.	Кат. №	Многофункциональные сенсорные управляющие устройства
		Обеспечивают точечное, групповое или централизованное управление освещением, приводами жалюзи/рольставен, звуковой трансляцией Обеспечивают также управление сценариями 2 типа настройки конфигурации: физическая (с помощью перемычек для конфигурирования) или в режиме обучения (push and learn) Устройство оснащено синими светодиодными индикаторами, которые загораются при прикосновении к сенсорным кнопкам, яркость зависит от интенсивности регулируемого освещения
		Исполнение Céliane для 4 функций 2 модуля Обеспечивает управление 4 функциями следующих типов: вкл/выкл – вверх/вниз Комплектуется суппортом, не требует рамки
1	Legrand 0 672 43	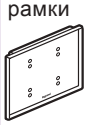 ○ смальта белая глина
1	0 672 45	● смальта графит
		Исполнение Axolute для 6 функций 3 модуля Обеспечивает управление 6 циклическими командами или 3 командами вкл/выкл – вверх/вниз Дополнительно оснащается следующими компонентами - 1 суппорт на 3 модуля, Кат. № H4703 - 1 коробка на 3 модуля, Кат. № 503E или PB503, не требует рамки
1	Bticino HD4657M3	○ белый
1	HC4657M3	○ Whice
1	HS4657M3	● Nighter
		Исполнение Axolute для 8 функций 4 модуля Обеспечивает управление 8 циклическими командами или 4 командами ВКЛ/ВЫКЛ / ВВЕРХ-ВНИЗ Дополнительно оснащается следующими компонентами: - 1 суппорт на 4 модуля, Кат. № H4704 - 1 коробка на 4 модуля, Кат. № 504E или PB504, не требует рамки
1	Bticino HD4657M4	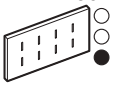 ○ белый
1	HC4657M4	○ Whice
1	HS4657M4	● Nighter

(Подробную информацию о продукции Bticino Вы можете найти в каталогах LivingLight, Axolute)

Система домашней автоматизации MyHOME® SCS

интерфейсы и пульты дистанционного управления, датчики движения

0 672 16 + 0 691 11

3529

0 882 32

N4659N + LNA4802BI

L4658N + LNA4802AR

Упак.	Кат. №	Контактные интерфейсы
1	Bticino 3477	Интерфейс с двумя независимыми контактами Формирует две команды управления световыми приборами или одну команду управления двигателем На входе возможно подключение двух электромеханических выключателей или кнопок с контактами НО/НЗ или переключателя на два направления, таймера, датчика и т.п. Расстояние между электромеханическими устройствами и интерфейсом: до 50 м Модуль Basic
1	Bticino F428	2 модуля DIN

Упак.	Кат. №	Инфракрасные приемники
		Приемник команд в ИК-диапазоне, поступающих от пульта дистанционного управления, Кат. № 3529 или Кат. № 0 882 32 Поддерживает запуск до 16 команд или сценариев (сохраненных в модуле Кат. № F420 или Кат. № MH202). 2 модуля
1	Legrand 0 672 16	**Серия Céliane** Оснащается лицевой панелью (стр. 656), рамкой Céliane и суппортом (стр. 705-706)
1 1 1	Bticino HD4654 HC4654 HS4654	**Серия Axolute** Дополнительно комплектуется суппортом и рамкой Axolute ○ белый ● алюминий ● антрацит
1 1 1	Bticino N4654N NT4654N L4654N	**Серия Livinglight** Дополнительно комплектуется суппортом и рамкой Livinglight ○ белый ● алюминий ● антрацит

Упак.	Кат. №	ИК-пульты дистанционного управления
1	Bticino 3529	ИК-пульт дистанционного управления, 16 кнопок с подсветкой Оснащен разъемом Jack для использования людьми с ограниченными физическими возможностями Питание от 2 батарей типа AAA, 1,5 В, в комплекте
1	Legrand 0 882 32	ИК/Радио - пульт дистанционного управления Bticino Питание от 2 батарей типа LR3, 1,5 В (входят в комплект поставки) Обеспечивает управление 5 командами

Упак.	Кат. №	Лицевая панель для датчика движения Кат. № 0 672 25
1	7 548 84	□ Белый Valena Life
1	7 548 93	□ Слоновая кость Valena Life
1	7 548 94	□ Алюминий Valena Life
1	7 549 03	□ Белый Valena Allure
1	7 549 04	□ Слоновая кость Valena Allure
1	7 549 13	□ Алюминий Valena Allure

(Подробную информацию о продукции Bticino Вы можете найти в каталогах LivingLight, Axolute)

Упак.	Кат. №	Датчики движения / освещенности
		ИК-датчик движения со встроенным датчиком освещенности Рабочая зона: ширина 5 м, угол охвата 180°, дальность 9 м при высоте установки 1,2 м С регулированием выдержки времени отключения и порога освещенности, 2 модуля
1	Legrand 0 672 25	**Серия Céliane** Оснащается лицевой панелью (стр. 656), рамкой Céliane и суппортом (стр. 705-706)
1 1 1	Bticino HD4659 HC4659 HS4659	**Серия Axolute** Дополнительно комплектуется суппортом и рамкой Axolute ○ белый ● алюминий ● антрацит
1 1 1	Bticino N4659N NT4659N L4659N	**Серия Livinglight** Дополнительно комплектуется суппортом и рамкой Livinglight ○ белый ● алюминий ● антрацит

Упак.	Кат. №	Датчики движения / освещенности с ручным управлением
		Автоматический датчик с ручным управлением Пассивный датчик движения на основе двух технологий (ИК и УЗ) Датчик освещенности Рабочая зона: ширина 5 м, угол охвата 180°, дальность 9 м при высоте установки 1,2 м Освещение включается автоматически или вручную нажатием кнопки на передней панели, отключение производится автоматически в зависимости от уровня освещенности и состояния датчика движения С регулированием выдержки времени отключения и порога освещенности Возможность поддержания постоянного порога освещенности при совместном использовании с активатором-светорегулятором, 2 модуля
1	Legrand 0 672 26	**Серия Céliane** Оснащается лицевой панелью (стр. 656), рамкой Céliane и суппортом (стр. 705-706)
1 1 1	Bticino HD4658 HC4658 HS4658	**Серия Axolute** Дополнительно комплектуется суппортом и рамкой Axolute ○ белый цвет ● цвет алюминий ● цвет антрацит
1 1 1	Bticino N4658N NT4658N L4658N	**Серия Livinglight** Дополнительно комплектуется суппортом и рамкой Livinglight ○ белый ● алюминий ● антрацит

Упак.	Кат. №	Лицевая панель для датчика движения/ освещенности Кат. № 0 672 26
1	7 549 20	□ Белый Valena Life
1	7 549 21	□ Слоновая кость Valena Life
1	7 549 22	□ Алюминий Valena Life
1	7 549 25	□ Белый Valena Allure
1	7 549 26	□ Слоновая кость Valena Allure
1	7 549 27	□ Алюминий Valena Allure

Система домашней автоматизации MyHOME® SCS, Zigbee

беспроводные управляющие устройства (передатчики) Zigbee, интегрируемые в проводную систему SCS

0 672 50 + 0 667 21

NT4578N + LNA4802ACS

Упак.	Кат. №	Интерфейсы радио/SCS
		Позволяет интегрировать беспроводное управляющее устройство в систему MyHOME SCS Обеспечивает проводную интеграцию 32 передатчиков MyHome Zigbee Питание 27 В от шины SCS Требует выполнения настройки
		Серия Céliane
1	Legrand 0 672 50	Оснащается лицевой панелью (стр. 657), рамкой Céliane и суппортом Batibox (стр. 705-706)
		Серия Axolute
		Дополнительно комплектуется рамкой и суппортом
	Bticino	
1	HD4578	○ белый
1	HC4578	● алюминий
1	HS4578	● антрацит
		Серия Livinglight
		Дополнительно комплектуется рамкой и суппортом
	Bticino	
1	N4578N	○ белый
1	NT4578N	● алюминий
1	L4578N	● антрацит
		Управляющие устройства для радиоуправления освещением
		Управляющее устройство (радио) для 2 функций вкл/выкл управления освещением Обеспечивает (при каждом нажатии сенсорной клавиши) передачу команды одному или группе активаторов Беспроводное устройство с питанием от батареи типа CR2032, 3 В (входит в комплект поставки) Накладной настенный монтаж Требует выполнения настройки
		Серия Céliane
1	Legrand 0 672 36	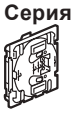 Оснащается лицевой панелью (стр. 657), рамкой Céliane и суппортом (стр. 705-706)
		Серия Axolute
		Оснащается 2 клавишами на 1 модуль, Кат. №№ HD/HC/HS4915BA, и рамкой Axolute
	Bticino	
1	HA4597	Управляющее устройство для установки в прямоугольную рамку
1	HB4597	Управляющее устройство для установки в овальную рамку
		Серия Livinglight
		Оснащается 2 клавишами на 1 модуль, Кат. №№ N/NT/L4915AN, и рамкой Livinglight
	Bticino	
1	N4597N	Управляющее устройство для установки в прямоугольную рамку
1	L4597N	Управляющее устройство для установки в овальную рамку
		Суппорты для управляющих устройств Céliane
	Legrand	Для накладного настенного монтажа
5	0 802 70	Суппорт, титан, для рамок следующих типов: классика, металлик
5	0 802 77	Суппорт белого цвета для рамок следующих типов: классика, металлик
5	0 802 71	Суппорт, титан, для рамок из различных материалов

Упак.	Кат. №	Управляющие устройства (радио) для радиоуправления приводами жалюзи/рольставен
		Простое управление приводом жалюзи/рольставен: функции вверх / вниз / стоп. Обеспечивают передачу команды одному или группе активаторов для двигателя Беспроводное устройство с питанием от батареи типа CR2032, 3 В (входит в комплект поставки) Накладной настенный монтаж Требует выполнения настройки
		Серия Céliane
1	Legrand 0 672 64	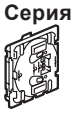 Оснащается лицевой панелью (стр. 657) и рамкой Céliane (стр. 705-706)
		Серия Axolute
		Оснащается 2 клавишами на 1 модуль, Кат. №№ HD/HC/HS4911AH + HD/HC/HS4915AE (стр. 659), и рамкой Axolute
	Bticino	
1	HA4599	Управляющее устройство для установки в прямоугольную рамку
1	HB4599	Управляющее устройство для установки в овальную рамку
		Серия Livinglight
	Bticino	
1	N4599N	Оснащается 2 клавишами на 1 модуль, Кат. №№ N/NT/L4911AHN + N/NT/L4915AEN (стр. 660), и рамкой Livinglight
1	L4599N	
		Сценарные выключатели (радио) для 4 сценариев
		Позволяют (при каждом нажатии сенсорной клавиши) запускать сценарии, которые могут включать в себя несколько функций. Беспроводное устройство с питанием от батареи типа CR2032, 3 В (входит в комплект поставки). Накладной настенный монтаж
		Серия Céliane
1	Legrand 0 672 40	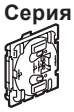 Оснащается лицевой панелью (стр. 657), рамкой Céliane и суппортом (стр. 705-706)
		Серия Axolute
		Оснащается 2 клавишами на 1 модуль, Кат. №№ HD/HC/HS4911 (стр. 659) и рамкой Axolute
	Bticino	
1	HA4589	Управляющее устройство для установки в прямоугольную рамку
1	HB4589	Управляющее устройство для установки в овальную рамку
		Серия Livinglight
		Оснащается 2 клавишами на 1 модуль, Кат. №№ N/NT/L4911N (стр. 660), и рамкой Livinglight
	Bticino	
1	N4589N	Управляющее устройство для установки в прямоугольную рамку
1	L4589N	Управляющее устройство для установки в овальную рамку
		Аксессуары для монтажа
1	H4588	Адаптер для встроенных коробок. Позволяет устанавливать управляющие устройства накладного монтажа в коробку в стене. По умолчанию устройства поставляются в суппорте накладного монтажа
1	LN4588	Адаптер для встроенных коробок. Позволяет устанавливать управляющие устройства накладного монтажа в коробку в стене. По умолчанию устройства поставляются в суппорте накладного монтажа

(Подробную информацию о продукции Bticino Вы можете найти в каталогах LivingLight, Axolute)

Система домашней автоматизации MyHOME® SCS, Zigbee

беспроводные управляющие устройства (передатчики)

HA4596, HA4599

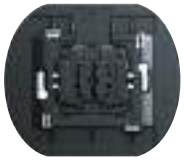

HB4596, HB4596

0 672 39

Упак.	Кат. №	Управляющее устройство (радио) для 1 функции
		Управляющее устройство (радио) для 1 команды
1	Legrand 0 672 35	**Серия Céliane** Позволяет осуществлять управление одной группой активаторов Радио ZigBee®
		Серия Axolute Управляющее устройство для 1 команды Комплектуется 1-модульной декоративной клавишей HC/HD/HS4915BA (заглушка для второго модуля в комплек-те), позволяет управлять одной группой релейных активаторов Батарея 3 В CR2032 входит в комплект
1	Bticino HA4596	Управляющее устройство для установки в прямоугольную рамку
1	HB4596	Управляющее устройство для установки в овальную рамку
		Серия Livinglight Управляющее устройство для 1 команды Комплектуется 1-модульной декоративной клавишей L/N/NT4915AN (заглушка для второго модуля в комплекте), позволяет управлять одной группой релейных активаторов Батарея 3 В CR2032 входит в комплект.
1	Bticino N4596N	Управляющее устройство для установки в прямоугольную рамку
1	L4596N	Управляющее устройство для установки в овальную рамку
1	0 883 28	**Радиошлюз Open Web Net/Zigbee** Интерфейс Open/ZigBee для централизованного управления функциями через различные устройства по протоколу связи Open Web Net

Упак.	Кат. №	Управляющее устройство (радио) для светорегуляторов
		Управляющее устройство для светорегуляторов Радио ZigBee®
1	Legrand 0 672 39	**Серия Céliane** 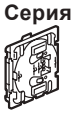 Управляет одним или несколькими светорегуляторами Функции: включение, выключение, регулировка уровня освещенности
		Серия Axolute Управляющее устройство для светорегуляторов Комплектуется 1-модульными декоративными клавишами HC/HD/HS4915BA + HC/HD/HS4911AD, позволяет управлять одной группой светорегуляторов Батарея 3 В CR2032 входит в комплект
1	Bticino HA4598	Управляющее устройство для установки в прямоугольную рамку
1	HB4598	Управляющее устройство для установки в овальную рамку
		Серия Livinglight Управляющее устройство для светорегуляторов. Комплектуется 1-модульными декоративными клавишами L/N/NT4915AN+L/N/NT4911ADN, позволяет управлять одной группой светорегуляторов. Батарея 3 В CR2032 входит в комплект.
1	Bticino N4598N	Управляющее устройство для установки в прямоугольную рамку
1	L4598N	Управляющее устройство для установки в овальную рамку

Система домашней автоматизации MyHOME® SCS

активаторы со встроенными управляющими устройствами. Управление освещением

0 675 59

3476

Таблицы с данными по максимальной нагрузке и расходу энергии приведены на **стр. 634-635**

Упак.	Кат. №	Активаторы со встроенными управляющими устройствами, с 1 реле
1	Legrand 0 675 59	Активатор с 1 реле и встроенным устройством управления Для осветительных приборов и единичных нагрузок: - 6 А — лампы накаливания / галогенные, - 2 А, cos φ = 0,5 для ферромагнитных трансформаторов, - 150 Вт — люминесцентные лампы или электронные трансформаторы, - компактные люминесцентные лампы и светодиоды: макс. 3 лампы. Настройки конфигурации: физическая или программная 2 модуля **Серия Céliane** Оснащается лицевой панелью на 2 модуля (стр. 658), вставкой, рамкой и суппортом (стр. 705-706)

Упак.	Кат. №	Активаторы со встроенными управляющими устройствами, с 2 реле
		Активатор с 2 независимыми реле, позволяет управлять одной/двумя группами света или одним мотором при взаимоблокировке. Возможны двухпроводная и трехпроводная схемы подключения нагрузки. Номинальная нагрузка: LED/CFL 250Вт; Галогенные и лампы накаливания – 1380 Вт; LED,CFL или галогенные лампы с ферромагнитным или электронным балластом – 460 Вт/ВА; Люминесцентные лампы – 460 Вт; Моторы – 460 ВА. Взаимоблокировка выполняется конфигурированием. 2 модуля
1	Legrand 0 675 61	**Серия Céliane** Оснащается одной клавишей на 2 модуля или 2 клавишами на 1 модуль), рамкой и суппортом
1	Bticino H4672M2	**Серия Axolute** Оснащается одной клавишей на 2 модуля или 2 клавишами на 1 модуль), рамкой и суппортом
1	Bticino LN4672M2	**Серия Livinglight** Оснащается одной клавишей на 2 модуля или 2 клавишами на 1 модуль, рамкой и суппортом
1	Bticino 3476	**Активатор с 1 реле и встроенным управляющим устройством — исполнение basic** Активатор / управляющее устройство с 1 реле, с 1 входом для электромеханической кнопки с НО контактом Для осветительных приборов: 2 А — лампы накаливания / галогенные, 2 А, cos φ = 0,5 для ферромагнитных трансформаторов Компактные люминесцентные лампы и светодиоды: макс. 1 лампа Настройки конфигурации: физическая или программная

(Подробную информацию о продукции Bticino Вы можете найти в каталогах LivingLight, Axolute)

Кат №, выделенные красным: Новая продукция

3476

F411/4

0 026 02

F413N

Таблицы с данными по максимальной нагрузке и расходу энергии приведены на **стр. 634-635**

Упак.	Кат. №	
1	Bticino F411U1	**Активатор DIN, с 1 реле, для осветительных приборов** Активирующие устройство с для одиночной нагрузки; 10 А активная нагрузка, 10 А для ламп накаливания; 4 А для электронных и ферромагнитных трансформаторов; 4 А для люминесцентных ламп; 2А для LED и CFL
1	Bticino F411U2	**Универсальный активатор с 2 независимыми реле** Активатор DIN, с 2 реле 10 А активная нагрузка или лампы накаливания; для двигателей до 2А 500 Вт; 4 А для электронных и ферромагнитных трансформаторов; 4 А для люминесцентных ламп; 2А для LED и CFL.
1	Bticino F411/4	**Активатор DIN, с 4 реле, для осветительных приборов или двигателей** Активатор с 4 независимыми реле с НО контактами Для 4 цепей системы освещения или 2 двигателей: 2 А — лампы накаливания / галогенные, 500 Вт для двигателей, 2 А, cos φ = 0,5 для ферромагнитных трансформаторов и 70 Вт для люминесцентных ламп или электронных трансформаторов Компактные люминесцентные лампы и светодиоды: макс. 2 лампы Логическая взаимная блокировка реле выполняется путем настройки конфигурации 2 модуля DIN
1 1	0 026 02 0 026 04	**Активатор DIN, с набором реле, для осветительных приборов** Кнопка на передней панели для принудительного включения. Обеспечивает управление нагрузкой даже в случае разрыва шины. Релейный активатор для нагрузки до 16 А, 230 В пер. тока. Данные по максимальной мощности люминесцентных, компактных люминесцентных и светодиодных ламп приведены в таблице на стр. 634. Электрическое присоединение с помощью зажимов и разъема RJ 45 IP 20 – питание 230 В пер. тока, 50/60 Гц **Аналог Bticino**, Кат. № BMSW1003 Активатор с 4 независимыми реле, 16 А 6 модулей DIN Активатор с 8 независимыми реле, 16 А 10 модулей DIN
1	Bticino F411/1NC	**Активатор с одним релейным Н.З. контактом** 16А резистивная нагрузка, 10А лампы накаливания, 4А для люмисцентных ламп. При включении контакт устройства всегда закрыт и открывается при команде ВЫКЛ. Таким образом в случае отключения блока питания шины устройство останется с замкнутым контактом, подавая питание на нагрузку - 2 модуля DIN

Упак.	Кат. №	
1 1	Bticino F418 Bticino F418U2	**Активатор / светорегулятор DIN для светодиодных и энергосберегающих ламп** Универсальный активатор-диммер 1-канальный диммер для работы с маломощными нагрузками (CFL, LED)* от 0 до 300 Вт., питание от 230 В~ и шины 27 В, 10 мА, работа по переднему и заднему фронту –4 DIN модуля Универсальный активатор-светорегулятор с 2 выходами, для ламп накаливания, галогенных ламп 230 В, галогенных ламп 12 В с ферромагнитным или электронным трансформатором, регулируемых светодиодных ламп и энергосберегающих ламп (CFLi) Нагрузка: 2 выхода 1–300 Вт или 1 выход 1–600 Вт Подключение к цепи 230 В с фазой и нейтралью 4 модуля DIN
1 1	Legrand 0 026 21 0 026 22	**Активаторы / светорегуляторы DIN для нескольких типов нагрузок, с функцией принудительного включения** Активатор / светорегулятор для нескольких типов нагрузок (см. таблицу с данными по максимальной нагрузке на стр 573). Питание 230 В пер. тока, ± 50/60 Гц Автоматическое определение типа нагрузки Установленная на передней панели кнопка для принудительного включения Обеспечивает управление нагрузкой даже в случае разрыва шины Настройки конфигурации: физическая или программная 6 модулей DIN **Аналог Bticino**, Кат. № F416U1 - 1 выход 40–1000 Вт **Аналог Bticino**, Кат. № F417U2 - 2 независимых выхода, макс. 40–400 Вт на 1 выход
1 1	Bticino F413N Legrand 0 026 31	**Активаторы / светорегуляторы для светодиодных ламп с балластами или драйверами** Активатор / светорегулятор для следующих устройств: - Электронный балластом с входом 1–10 В для управления люминесцентными лампами, макс. 460 Вт - Драйвер 1–10 В для управления светодиодными лампами Возможно подключение до 10 балластов с потреблением до 30 мА Настройки конфигурации: физическая или программная 2 модуля DIN **Аналог Bticino**, Кат. № F429 Активатор / светорегулятор DALI с 8 независимыми выходами для подключения до 16 балластов DALI на каждый выход Питание 230 В пер.тока, 50/60 Гц Потребляемый ток 5 мА Установленная на передней панели кнопка для принудительного включения, обеспечивает управление нагрузками даже в случае разрыва шины Настройки конфигурации: физическая или программная 6 модулей DIN

Система домашней автоматизации MyHOME® SCS

активаторы и специальные управляющие устройства. Управление приводами жалюзи/рольставен

F401

LN4661M2 + клавиши + рамка, фактурная сталь, LNA4802ACS

H4660M2 + клавиши + рамка, бронза, HA4802BR

LN4660M2

Упак.	Кат. №	
1	Bticino F401	**Активатор с 2 реле для управления привода и жалюзи/рольставен** Управление двигателями путем взаимной блокировки реле или путем передачи импульсов Возврат контакта в исходное состояние: замкнут, разомкнут, среднее положение Управление с поддержкой различных команд: вверх, вниз и % открытия Активатор с 2 реле для управления двигателем Максимальная мощность двигателя: 460 Вт, 230 В пер. тока Логическая взаимная блокировка реле 2 модуля DIN
1	Legrand 0 675 57	**Активаторы со встроенным управляющим устройством для расширенного управления приводом жалюзи/рольставен** Активатор со встроенным управляющим устройством для управления двигателем Максимальная мощность двигателя: 460 Вт, 230 В пер. тока Управление двигателями путем взаимной блокировки реле или путем передачи импульсов Возврат контакта в исходное состояние: замкнут, разомкнут, среднее положение Управление с поддержкой различных команд: вверх, вниз и % открытия Логическая взаимная блокировка реле Функция остановки, подъема, опускания Функция вызова предварительно сохраненного в памяти значения уровня открытия/закрытия Сохранение значения уровня открытия/закрытия в режиме автоматического обучения непосредственно на управляющем устройстве 2 модуля **Серия Céliane** Дополнительно комплектуется вставкой и лицевой панелью (стр. 658): - с символом СТОП, Кат. №№ 0 682 04, 0 685 04 или 0 648 04, - для приводов жалюзи/рольставен, Кат. №№ 0 682 69, 0 685 69 или 0 648 69
1	Bticino H4661M2	**Серия Axolute** Оснащается 2 клавишами на 1 модуль, Кат. №№ HC/HS/HD4915AE и Кат. №№ HC/HS/HD4911AH Дополнительно комплектуется суппортом и рамкой
1	Bticino LN4661M2	**Серия Livinglight** Оснащается 2 клавишами на 1 модуль, Кат. №№ N/NT/L4915AEN и Кат. №№ N/NT/L4911AHN Дополнительно комплектуется суппортом и рамкой

Упак.	Кат. №	
1	Legrand 0 675 58	**Специальные управляющие устройства для расширенного управления приводом жалюзи/рольставен** Специальное управляющее устройство для расширенного управления двигателями Точечное, зонное, групповое или общее управление приводами жалюзи/рольставен при использовании совместно с активаторами Кат. №№ F401, H/LN4661M2 или 0 675 57 Функция вверх/вниз/стоп Возможность изменения угла наклона пластин жалюзи Функция вызова предварительно сохраненного в памяти значения уровня открытия/закрытия Сохранение значения уровня открытия/закрытия в режиме автоматического обучения непосредственно на управляющем устройстве 2 модуля **Серия Céliane** Дополнительно комплектуется вставкой и лицевой панелью (стр. 658): - с символом СТОП, Кат. №№ 0 682 04, 0 685 04 или 0 648 04, - для приводов жалюзи/рольставен, Кат. №№ 0 682 69, 0 685 69 или 0 648 69 Дополнительно комплектуется суппортом и рамкой Céliane (стр. 707-708)
1	Bticino H4660M2	**Серия Axolute** Оснащается 2 клавишами на 1 модуль, Кат. №№ HC/HS/HD4915AE и Кат. №№ HC/HS/HD4911AH Дополнительно комплектуется суппортом и рамкой
1	Bticino LN4660M2	**Серия Livinglight** Оснащается 2 клавишами на 1 модуль, Кат. №№ N/NT/L4915AEN и Кат. №№ N/NT/L4911AHN Дополнительно комплектуется суппортом и рамкой

(Подробную информацию о продукции Bticino Вы можете найти в каталогах LivingLight, Axolute)

Система домашней автоматизации MyHOME® SCS

активаторы, активаторы со встроенными управляющими устройствами

Управляемые нагрузки (230 В пер. тока, 50/60 Гц)

Активаторы	Размер	Питание	Тип нагрузки						
			Лампы накаливания и галогенные лампы с низким потреблением энергии	Светодиодные лампы	Линейные люминесцентные лампы(1)	Компактные люминесцентные лампы	Электронные трансформаторы	Ферромагнитные трансформаторы(2)	Приводы жалюзи/ рольставен(3)
F411U1	2 мод. DIN	ШИНА/ SCS	10 A 2300 Вт	2 A 460 Вт	4 A 920 Вт	2 A 460 Вт	4 A 920 Вт	4 A cos φ 0,5 920 ВА	-
F411U2	2 мод. DIN	ШИНА/ SCS	10 A 2300 Вт	2 A 460 Вт	4 A 920 Вт	2 A 460 Вт	4 A 920 Вт	4 A cos φ 0,5 920 ВА	2 A 500 Вт
F411/4	2 мод. DIN	ШИНА/ SCS	2 A 460 Вт	70 Вт Макс. 2 лампы	0,3 A 70 Вт	70 Вт Макс. 2 лампы	0,3 A 70 Вт	2 A cos φ 0,5 460 ВА	2 A 500 Вт
F411/1NC +0 026 00	2 мод. DIN	ШИНА/ SCS	10 A 2300 Вт	500 Вт Макс. 10 ламп	4 A 920 Вт	500 Вт Макс. 10 ламп	4 A 920 Вт	4 A cos φ 0,5 920 ВА	-
0 026 04	10 мод. DIN	230 В	16 A 3680 Вт	2,1 A 500 ВА	4,3 A 10 x(2 x 36 Вт)	5 A 1150 Вт	16 A 3680 Вт	16 A 3680 ВА	-
F413N	2 мод. DIN	ШИНА/ SCS	-	-	2 A - 460 Вт 4) Макс. 10 ЭПРА компактных ламп T5, T8 или светодиодных ламп	-	-	-	-
0 026 21	6 мод. DIN	230 В	4,3 A 40-1000 Вт	-	-	-	4,3 A 40-1000 Вт	4,3 A 40-1000 ВА	-
0 026 22	6 мод. DIN	230 В	1,7 A 40-400 Вт	-	-	-	1,7 A 40-400 Вт	1,7 A 40-400 ВА	-
0 675 61 LN4672M2 H4672M2	2 мод. аппаратура	ШИНА/ SCS	1380 Вт	250 Вт	460 Вт	250 Вт	460 Вт	460 ВА	460 Вт
0 675 59	2 мод. аппаратура	ШИНА/ SCS	6 A 1380 Вт	150 Вт Макс. 3 лампы	0,65 A 150 Вт	150 Вт Макс. 3 лампы	0,65 A 150 Вт	2 A cos φ 0,5 460 ВА	-
3475 3476	Basic	ШИНА/ SCS	2 A 460 Вт	40 Вт Макс. 1 лампа	-	40 Вт Макс. 1 лампа	-	2 A cos φ 0,5 460 ВА	-
F418	4 мод. DIN	ШИНА/ SCS	1-300 Вт	1-300 ВА	-	1-300 ВА	1-300 ВА	-	-
F418U2	4 мод. DIN	ШИНА/ SCS	1 x 1-600 Вт 2 x 1-300 Вт	1 x 1-600 ВА 2 x 1-300 ВА	-	1 x 1-600 ВА 2 x 1-300 ВА	1 x 1-600 ВА 2 x 1-300 ВА	1 x 1-600 ВА 2 x 1-300 ВА	-
F401	2 мод. DIN	ШИНА/ SCS	-	-	-	-	-	-	2 A 250В пер. тока
0 675 57 LN4661M2 H4661M2	2 мод. аппаратура	ШИНА/ SCS	-	-	-	-	-	-	2 A 250 В пер. тока

Примечания:
1) Люминесцентные лампы с фазовым регулированием, лампы с низким потреблением энергии, газоразрядные лампы
2) Для расчета эффективной мощности подключенной к активатору нагрузки необходимо учитывать КПД трансформатора. Например, если к светорегулятору подсоединяется ферромагнитный трансформатор мощностью 100 ВА и КПД = 0,8, то эффективная мощность нагрузки будет составлять 125 ВА. Мощность трансформатора должна быть равна номинальной мощности и в любом случае не должна опускаться ниже 90 % от этой мощности. Рекомендуется использовать один трансформатор, а не несколько параллельно подключенных трансформаторов. Так например, предпочтительнее использовать один трансформатор на 250 ВА с пятью подключенными светильниками мощностью 50 Вт каждый вместо 5 параллельно подключенных трансформаторов мощностью 50 ВА каждый, к каждому из которых подсоединен один светильник мощностью 50 Вт
3) Символ указанный на активаторах, относится к двигателям для жалюзи/рольставен
4) Совместим только с лампами, оснащенными балластом 1/10 В

Система домашней автоматизации MyHOME® SCS

данные по потребляемому току, размерам и рассеиваемой мощности

Устройство	Описание	Потребляемый от шины ток (питание 27 В пер. тока)	Размер	Данные по рассеиваемой мощности	
				Мощность, рассеиваемая при макс. нагрузке	Макс. нагрузка
3475	Активатор basic	13 мА	Basic		
3476	Активатор со встроенным управляющим устройством basic	13 мА	Basic		
3477	Контактный интерфейс	3,5 мА	Basic		
E46ADCN	Источник питания 1,2 А		8 модулей DIN	11 Вт 6 Вт	1,2 А 0,5 А
E49	Источник питания 0,6 А		2 модуля DIN	5,3 Вт	
F411U1	Активатор с 1 реле	22 мА	2 модуля DIN	1,5 Вт	
F411U2	Активатор с 2 реле	28 мА (одиночная нагрузка) 15,5 мА (с блокировкой)	2 модуля DIN	1,7 Вт	
F411/4(1)	Активатор с 4 реле	40 мА (одиночная нагрузка) 22 мА (с блокировкой)	2 модуля DIN	3,2 Вт	
F413N(1)	Активатор-светорегулятор 1–10 В для балласта	30 мА	2 модуля DIN	0,5 Вт	
F522	Активатор 16 А с индикатором	30 мА	1 модуль DIN		
F523	Активатор 16 А	10 мА	1 модуль DIN		
F420	Модуль сценариев	20 мА	2 модуля DIN	0,6 Вт	
F422	Интерфейс SCS/SCS	ВХОД: 25 мА ВЫХОД: 2 мА	2 модуля DIN	1 Вт	
F425	Модуль памяти	5 мА	2 модуля DIN	0,1 Вт	
F428	Контактный интерфейс	9 мА	2 модуля DIN	0,2 Вт	
F429	Интерфейс SCS/DALI	5 мА	6 модулей DIN		
0 675 53 - H/L4651M2	Специальное управляющее устройство	8,5 мА	2 встраиваемых модуля		
0 675 52 - H/L4652/2	Управляющее устройство с 1 или 2 функциями	9 мА	2 встраиваемых модуля		
H/L4652/3	Управляющее устройство с 3 функциями	9 мА	3 встраиваемых модуля		
0 675 59	Активатор с 1 реле и встроенным управляющим устройством	16,5 мА	2 встраиваемых модуля	0,9 Вт	
0 675 61 H4672M2 LN4672M2	Активатор с 2 реле и встроенным управляющим устройством	14 мА (с блокировкой) 30 мА (освещение)	2 встраиваемых модуля		
0 672 92 - H/LN4890	Дисплей MyHOME 3,5"	80 мА	3+3 встраиваемых модуля		
HD/HC/HS/N/NT/L4575SB	Радиоинтерфейс SB	33 мА	2 встраиваемых модуля		
HD/HC/HS/N/NT	Считыватель для транспондеров	15 мА	2 встраиваемых модуля		
HD/HC/HS/N/NT	Устройство дистанционного управления для 4 зон	12 мА	2 встраиваемых модуля		
HD/HC/HS/N/NT/L4610	ИК-датчик с неподвижной линзой	4,5 мА	2 встраиваемых модуля		
HD/HC/HS/N/NT/L4611	ИК-датчик с поворотной линзой	4,5 мА	2 встраиваемых модуля		
0 672 17/18 - HD/HC/HS/N/ NT/ L4680	Сценарный выключатель для 4 сценариев	9 мА	2 встраиваемых модуля		
0 488 33	Датчик движения / освещенности	10 мА	l=75/p=40/h=20		
0 026 21	Активатор-светорегулятор 1 x 1000 Вт	5 мА	6 модулей DIN	8 Вт	1000 Вт
0 026 22	Активатор-светорегулятор 2 x 400 Вт T	5 мА	6 модулей DIN	8 Вт	2 x 400 Вт
F418	Активатор-светорегулятор для светодиодных и компактных люминесцентных ламп	10 мА	2 модуля DIN	2,5 Вт	300 Вт
BMSW1001	Активатор с 1 реле	5 мА	4 модуля DIN	1,2 Вт	
0 026 02	Активатор с 4 реле	5 мА	6 модулей DIN	2,8 Вт	
0 026 04	Активатор с 8 реле	5 мА	10 модулей DIN	2 Вт	
0 672 16 - HD/HC/HS/N/NT/ L4654N	Инфракрасный приемник	8,5 мА	2 встраиваемых модуля		
0 675 57 - H/LN4661M2	Специальный активатор со встроенным управляющим устройством	16 мА	2 встраиваемых модуля		
F401	Специальный активатор для управления приводом жалюзи/рольставен, DIN	16 мА	2 модуля DIN		
0 675 58 - H/LN4660M2	Специальное управляющее устройство для приводов жалюзи/рольставен	7 мА	2 встраиваемых модуля		

Примечания:
1: Указанная рассеиваемая мощность соответствует рассеиваемой мощности при максимальной нагрузке всех реле аппаратов. В случае если нагрузка отличается от максимальной, рассеиваемая мощность также имеет более низкое значение и может быть рассчитана по следующей формуле: P[мВт]=140+400*N+10*[I12+I22+...IN2]
P: рассеиваемая мощность, мВт
N: количество реле, к которым подключена нагрузка
IN: ток нагрузки реле N
Компоненты, рассеивающие наибольшую мощность (например, источники питания и светорегуляторы) следует устанавливать в нижней части электротехнического шкафа, что позволит обеспечить наиболее эффективное рассеивание тепла.
Не допускается устанавливать вплотную друг к другу два аппарата с рассеиваемой мощностью более 5 Вт каждый, между этими аппаратами необходимо оставить промежуток шириной в 1 модуль.

Система домашней автоматизации MyHOME® SCS

термоконтроль — центральные блоки, термостаты и сенсорные дисплеи

3550

0 674 56 + рамка, никель велюр
0 691 17

N4695 + рамка серого цвета
LNA4803KG

LN4691 + рамка, Brouillard
(«туман») LNA4802KF

Упак.	Кат. №	Центральной блок управления для 99 зон
		Центральной блок управления для 99 зон Центральный блок термоконтроля Обеспечивает управление 99 зонами Возможности: - создания программы температурных режимов для каждой зоны по часам или на неделю - отображение выполняемой программы на экране, - возможность создания 6 программ.
1	Legrand 0 674 56	**Встраиваемая конструкция, серия Céliane** Программирование с помощью ПК Поставляется в комплекте с монтажной коробкой и батареей 7,2 В Кат. № 3506
1	Bticino 3550	**Настенная установка, накладной монтаж** Программирование с помощью ПК или клавиатуры на передней панели Настенная установка с помощью металлического суппорта (в комплекте поставки) Питание от батареи 6 В, 0,5 Ач, Кат. № 3507/6 (не входит в комплект поставки)
		Батареи
1	Bticino 3507/6	Батарея 6 В; 0,5 Ач для центрального блока управления системой термоконтроля, Кат. № 3550
1	3506	Запасная батарея 7,2 В для центрального блока Кат. № 0 674 56

		Центральный блок управления системой термоконтроля для 4 зон
		Поставляется в комплекте с ПО TiThermo Basic для программирования на ПК, настройка конфигурации может быть выполнена с помощью кнопок на передней панели Энергонезависимая память с питанием от 2 батарей, 1,5 В, тип АА (не входят в комплект поставки) Устанавливается в монтажную коробку 50 мм, Кат. № 503E или PB503 Bticino 3 модуля
		Серия Axolute Устанавливается с помощью суппорта на 3 модуля, Кат. №. H4703, и рамки на 3 модуля, кат. № HA/HB4803...
1 1 1	Bticino HD4695 HC4695 HS4695	○ белый ● алюминий ● антрацит
		Серия Livinglight Устанавливается с помощью суппорта на 3 модуля, Кат. №. LN4703, и рамки на 3 модуля, Кат. № LNA4803...
1 1 1	Bticino N4695 NT4695 L4695	○ белый ● алюминий ● антрацит

Упак.	Кат. №	Термостаты с дисплеем
		Термостат с дисплеем 1,6'' Оснащен датчиком температуры и входом для подсоединения контакта (например, оконного контакта) На передней панели расположены 4 кнопки для изменения режима работы (летний/зимний режим, экономичный, комфортный, ручной/автоматический, ВЫКЛ), Может использоваться для управления фанкойлами в системах 2 модуля
1	Bticino H4691	**Серия Axolute** Дополнительно комплектуется рамкой Axolute и суппортом
1	Bticino LN4691	**Серия Livinglight** Дополнительно комплектуется рамкой Livinglight и суппортом
		Внешний датчик
1	Bticino 3457	Внешний датчик для сенсорных дисплеев 1,2" Кат. № 0 672 71/72 и xx4891 (Bticino)

(Подробную информацию о продукции Bticino Вы можете найти в каталогах LivingLight, Axolute)

Система домашней автоматизации MyHOME® SCS

термоконтроль — датчики температуры, термостаты

0 674 57 + лицевая панель + рамка, фактурная нержавеющая сталь, 0 691 01

N4692 + рамка, морская вода, LNA4802KA

NT4692 + рамка, фактурная сталь, LNA4802ACS

0 674 58 + лицевая панель + рамка, никель велюр, 0 691 11

N4693 + рамка белого цвета LNA4802BI

0 674 55 + лицевая панель + рамка, 0 690 41

Упак.	Кат. №	Датчики температуры с регулятором
1	Legrand 0 674 57	Датчик контроля комнатной температуры для систем отопления и кондиционирования, с ручкой для установки температуры Диапазон регулирования 3–40 °C Оборудован регулятором для локальной корректировки температуры в пределах +/- 3 °C относительно температуры, заданной на центральном блоке, а также задания условия отключения и защиты от замораживания 2 модуля **Серия Céliane** Оснащается лицевой панелью, кат. № 0 682 46, 0 685 46 или 0 679 46 (стр. 657), суппортом и рамкой Céliane (стр. 705-706)
1 1 1	Bticino HD4692 HC4692 HS4692	**Серия Axolute** Дополнительно комплектуется суппортом и рамкой ○ белый ● алюминий ● антрацит
1 1 1	Bticino N4692 NT4692 L4692	**Серия Livinglight** Дополнительно комплектуется суппортом и рамкой ○ белый ● алюминий ● антрацит

Упак.	Кат. №	Датчики без регулятора
1	Legrand 0 674 58	Датчик контроля комнатной температуры для систем отопления и кондиционирования Диапазон измерения температуры 3–40 °C 2 модуля **Серия Céliane** Оснащается лицевой панелью, кат. № 0 682 48, 0 685 48 или 0 649 48 (стр. 657), суппортом и рамкой Céliane (стр. 705-706)
1 1 1	Bticino HD4693 HC4693 HS4693	**Серия Axolute** Дополнительно комплектуется суппортом и рамкой (см. каталог Bticino Axolute) ○ белый ● алюминий ● антрацит
1 1 1	Bticino N4693 NT4693 L4693	**Серия Livinglight** Дополнительно комплектуется суппортом и рамкой (см. каталог Bticino Livinhlight) ○ белый ● алюминий ● антрацит

Упак.	Кат. №	Датчики температуры с регулятором и управлением скорости работы фанкойла
1	Legrand 0 674 55	Датчик контроля комнатной температуры для систем отопления и кондиционирования, с ручкой для установки температуры Диапазон регулирования 3–40 °C Оборудован регулятором для локальной корректировки температуры в пределах +/- 3 °C относительно температуры, заданной на центральном блоке, а также задания условия отключения и защиты от замораживания Возможность выбора режима ручного или автоматического регулирования скорости фанкойла 2 модуля **Серия Céliane** Оснащается лицевой панелью, Кат. № 0 682 41, 0 685 41 или 0 648 41 (стр. 657), суппортом и рамкой Céliane (стр. 705-706)
1 1 1	Bticino HD4692FAN HC4692FAN HS4692FAN	**Серия Axolute** Дополнительно комплектуется суппортом и рамкой ○ белый ● алюминий ● антрацит
1 1 1	Bticino N4692FAN NT4692FAN L4692FAN	**Серия Livinglight** Дополнительно комплектуется суппортом и рамкой ○ белый ● алюминий ● антрацит

Упак.	Кат. №	Термостаты с дисплеем
1	7 521 31	Термостат с дисплеем 1,6'' Оснащен датчиком температуры и входом для подсоединения контакта (например, оконного контакта) На передней панели расположены 4 кнопки для изменения режима работы (летний/зимний режим, экономичный, комфортный, ручной/автоматический, ВЫКЛ), Может использоваться для управления фанкойлами в системах 2 модуля Valena Life
1	7 527 31	Valena Allure

(Подробную информацию о продукции Bticino Вы можете найти в каталогах LivingLight, Axolute)

Система домашней автоматизации MyHOME® SCS

термоконтроль — активирующие устройства и интерфейсы

F430/2

F430/4

3456

3480

F482

Активаторы

Упак.	Кат. №	
1	Bticino F430/2	Активатор с 2 независимыми реле Для единичных и двойных нагрузок: активные — 6 А, электромагнитные клапаны и насосы — 2 А Логическая взаимная блокировка реле выполняется путем настройки конфигурации 2 модуля DIN
1	Bticino F430/4	Для единичных, двойных и смешанных нагрузок: активные — 4 А, электромагнитные клапаны, насосы и вентиляторные конвекторы — 1 А Логическая взаимная блокировка реле выполняется путем настройки конфигурации 2 модуля DIN
1	Bticino F430V10	Активатор с 2 выходами 0–10 В для электромагнитных клапанов (без промежуточных положений, только 0 или 10В)
1	Bticino F430R8	Активатор с 8 независимыми реле для электромагнитных клапанов (ВКЛ/ОТКЛ), приводов электроклапанов (открытие/закрытие), насосов и фанкойлов с 2 и 4 трубками активные — 4 А, приводы электромагнитных клапанов, насосы и фанкойлы — 1 А Подключение ШИНА/SCS
1	Bticino F430R3V10	Активатор с 3 независимыми реле и 2 выходами 0–10 В для фанкойлов с 2 и 4 трубками, с электромагнитным клапаном

ИК-интерфейс контроля системы кондиционирования

Упак.	Кат. №	
1	Bticino 3456	ИК-интерфейс для системы кондиционирования Копирует и воспроизводит команды (ИК-сигналы) с пультов дистанционного управления Мониторинг состояния может осуществляться с помощью сенсорного экрана 3,5" или 10" или сценарных выключателей Длина кабеля ИК-интерфейса — 2 м Питание от 27 В Корпус basic

Контактные модульные интерфейсы

Контактные модульные интерфейсы для электромагнитных датчиков дверей или окон, для автоматического отключения контролируемой зоны
Функция реализуется совместно с центральным блоком управления для 99, Кат. № 3550 (BTicino), 0 674 56 (Legrand) или термостатом с дисплеем Кат. №№ H/LN4691

Упак.	Кат. №	
1	Bticino 3480	корпус basic
1	Bticino F482	корпус DIN, 2 модуля

(Подробную информацию о продукции Bticino Вы можете найти в каталогах LivingLight, Axolute)

Система домашней автоматизации MyHOME® SCS

измерение и регулирование энергопотребления — управление нагрузками

F521

3508BUS

F522

F523

H4710

Упак.	Кат. №	Центральный блок управления нагрузками
1	Bticino F521	Обеспечивает задание предельных значений энергопотребления и управление параметрами приоритета отключения нагрузки, настраиваемыми активаторами управления нагрузками, кат. №№ F522 и F523, что позволяет предотвратить нежелательные отключения энергоснабжения из-за нарушения контрактных ограничений энергопотребления Управление 63 приоритетами Возможность задания допустимого предельного значения для мощности — от 1,5 до 18 кВт с отклонением ± 20 % Возможность включения/отключения действия настроек с помощью сенсорного экрана 3,5" или 10" или управляющего устройства с контролем нагрузок Вывод на сенсорный экран данных по мгновенному и совокупному потреблению для различных контуров Встроенный модуль памяти Устанавливается в электротехнический шкаф 1 модуль DIN

Упак.	Кат. №	Принадлежности для изделий DIN
10	Bticino 3508BUS	Съемная клемма для подключения к ШИНЕ Ширина 3,81 мм
10	3508U2	Съемная шинная клемма 2-полюсная
10	3508U3	Съемная шинная клемма 3-полюсная

Упак.	Кат. №	Активаторы DIN для управления нагрузками
		Активаторы обеспечивают задание уровня приоритета для каждой нагрузки в рамках управления нагрузками Для единичных нагрузок: активные — 16 А, для ламп накаливания — 10 А, для люминесцентных ламп и ферромагнитных трансформаторов — 4 А Двухпозиционное реле с переходом через ноль для контроля нагрузки в системе энергоконтроля и/или автоматики 1 модуль DIN
1	Bticino F522	Активатор с 1 реле и встроенным датчиком тока для измерения потребления контролируемой нагрузки Функция диагностики нагрузки с помощью дополнительного тороидального трансформатора, кат. № 3523
1	Bticino F523	Активатор с 1 реле

Упак.	Кат. №	Дисплей 1,6" для индикации данных о потреблении энергии
		Обеспечивает отображение измеренных данных о потреблении электроэнергии Оснащен экраном 1,6" и 4 кнопками, расположенными на передней панели, обеспечивает переключение с одной линии измерения на другую, а также выбор частоты визуализации следующих данных: мгновенное значение потребления, потребление энергии за день, месяц или год 2 модуля
1	Bticino H4710	**Серия Axolute** Дополнительно комплектуется рамкой Axolute и суппортом
1	Bticino LN4710	**Серия Livinglight** Дополнительно комплектуется рамкой Livinglight и суппортом

(Подробную информацию о продукции Bticino Вы можете найти в каталогах LivingLight, Axolute)

Система домашней автоматизации MyHOME® SCS

охранная сигнализация — центральные блоки управления, считыватели и клавиатуры для систем охраны

3486

0 675 20 + лицевая панель
+ рамка, никель велюр, 0 691 17

0 675 08 + лицевая панель
+ рамка, глина, 0 667 11

3540

Упак.	Кат. №	Центральный блок системы охранной сигнализации с модулем для связи по телефонной сети
1	Bticino 3485STD	Центральный блок с системой самообучения и встроенным дисплеем для отображения конфигурации Постановка на охрану и снятие с охраны могут осуществляться транспондером или набором кода на клавиатуре Обеспечивает управление 72 датчиками в 8 зонах с возможностью настройки до 16 пользовательских сценариев Настенная установка с помощью металлического суппорта (в комплекте поставки) Блок управления охранной сигнализацией POLYX Оснащен модулем для связи по телефонной сети ГТС для передачи сообщений Настройка производится с помощью клавиатуры на передней панели или предоставляемой программы TiSecurity POLYX Питание от батареи, кат. № 3506 (входит в комплект поставки), см. стр. 657
1	Bticino 3486	Центральный блок, оснащенный встроенными модулями для связи по телефонной сети ГТС и GSM для передачи сообщений Настройка производится с помощью предоставляемой программы TiSecurity GSM или клавиатуры на передней панели Для передачи данных с помощью модуля для связи по телефонной сети необходим абонентский номер GSM-оператора Абонентский номер не входит в комплект поставки данного изделия Питание от батареи, кат. № 3507/6 (не входит в комплект поставки), см. стр. 644
		Дополнительная принадлежность
1	Bticino 3483	Антенный кабель с коаксиальным разъемом. Для антенны центрального блока, кат. № 3486 Длина: 3,5 м
1	Legrand 0 675 20	**Серия Céliane** Оснащается лицевой панелью (стр. 657) и рамкой Céliane (стр. 707-708) Центральный блок с модулем для связи по телефонной сети, клавиатурой и считывателем электронных ключей Оснащается клавиатурой и дисплеем, которые позволяют выполнить настройку конфигурации, а также поставить объект на охрану или снять его с охраны - программирование времени доступа пользователей к функциям блока - программирование различных зон наблюдения Запуск/отключение охранных функций также возможно с помощью электронного ключа Поддерживает подключение до 72 датчиков Поставляется в комплекте с 1 коробкой Batibox 2 x 2 поста, кат. № 0 801 24, и 1 батареей резервного питания 7,2 В, кат. № 3506

Упак.	Кат. №	Клавиатуры для системы охраны
		Устройства для снятия/постановки системы на охрану с использованием цифрового кода 2 модуля
1	Legrand 0 675 06	**Серия Céliane** Оснащается лицевой панелью (стр. 657), рамкой Céliane и суппортом (стр. 707-708)
		Серия Axolute Дополнительно комплектуется суппортом и рамкой
1 1 1	Bticino HD4606 HC4606 HS4606	○ белый ● алюминий ● антрацит
		Серия Livinglight Дополнительно комплектуется суппортом и рамкой
1 1 1	Bticino N4606 NT4606 L4606	○ белый ● алюминий ● антрацит
		Считыватели электронных ключей
1	Legrand 0 675 08*	Обеспечивают включение и отключение охранной сигнализации с помощью электронного ключа, сохраняемого в памяти центрального блока Сигнализация состояния системы осуществляется светодиодами Имеется дополнительный канал, максимальное количество регистрируемых транспондеров — 30 2 модуля **Серия Céliane** Оснащается лицевой панелью (стр. 657), суппортом и рамкой (стр. 705-706)
		Электронные ключи (транспондеры)
1	Legrand 0 035 75*	Электронный ключ для запуска и отключения охранных функций системы Технология 125 кГц Работает без батарей Аналог Bticino, кат. № 3503S Ключ-карточка
3	Bticino 3540*	Ключ-брелок

* О возможности поставки проконсультируйтесь в представительстве Legrand в Вашем регионе
(Подробную информацию о продукции Bticino Вы можете найти в каталогах LivingLight, Axolute)

Система домашней автоматизации MyHOME® SCS

охранная сигнализация — считыватели и клавиатуры для систем охраны (продолжение), датчики движения

L4608 + рамка серого цвета LNA4826KG

0 675 12 + лицевая панель + рамка титан, 0 689 01

Клавиатуры для системы охраны (локальные блоки) с экраном

Устройство с дисплеем для снятия/постановки системы на охрану с использованием цифрового кода или электронного ключа (транспондера). Обеспечивает просмотр всех данных и выполнение некоторых функций центрального блока (частичное включение/отключение сигнализации и т.п.)

Упак.	Кат. №	
		Серия Céliane
1	Legrand 0 675 07	Оснащается лицевой панелью (стр. 657) и рамкой Céliane (стр. 707-708) Поставляется в комплекте с монтажной коробкой и батареей, кат. № 3506
		Серия Axolute Дополнительно комплектуется декоративной рамкой на 3+3 модуля Axolute Установка с помощью монтажных коробок, кат. № 506E или PB526 Питание от батареи, кат. № L4380/B (входит в комплект поставки)
1	Bticino HD4608	○ белый
1	HC4608	◉ алюминий
1	HS4608	● антрацит
		Серия Livinglight Дополнительно комплектуется декоративной рамкой на 3+3 модуля Livinglight (не совместим с рамками Livinglight Air) Установка с помощью монтажных коробок, кат. № 506E или PB526 Питание от батареи, кат. № L4380/B (входит в комплект поставки)
1	Bticino N4608	○ белый
1	NT4608	◉ алюминий
1	L4608	● антрацит

ИК-датчики с неподвижной линзой

Пассивный инфракрасный датчик присутствия с регулируемым уровнем чувствительности (3–9 метров). Угол обзора: 105°. Светодиодная индикация при срабатывании с памятью. Может использоваться дополнительный канал предварительной сигнализации. 14 лучей на трех уровнях. 2 модуля

Упак.	Кат. №	
		Серия Céliane
1	Legrand 0 675 11	Оснащается лицевой панелью (стр. 657), рамкой Céliane и суппортом (стр. 705-706)

ИК-датчики движения, ориентируемые

Пассивный ИК-датчик присутствия с регулируемым уровнем чувствительности
Регулируемый угол обзора — от 0 до 105°
Светодиодная индикация при срабатывании с памятью
Может использоваться дополнительный канал предварительной сигнализации
14 лучей на трех уровнях
Оснащен поворотной линзой, регулируемая зона обнаружения; обеспечивает защиту помещения посредством контроля изменения теплового поля
Вертикальная настройка ± 25° / горизонтальная настройка ± 30°. 2 модуля

Упак.	Кат. №	
		Серия Céliane Оснащается лицевой панелью (стр. 657), суппортом и рамкой (стр. 705-706)
1	Legrand 0 675 12	Дальность обнаружения — 8 м
1	0 675 02	Регулируемая дальность обнаружения — от 3 до 9 м

Система домашней автоматизации MyHOME® SCS

охранная сигнализация — датчики движения (продолжение)

3480

F482

3510M

3514

Контактные интерфейсы

Упак.	Кат. №	
1	Bticino 3480	Контактный интерфейс с 2 входами для управления 2 линиями электромагнитных контактов. Подсоединяются контакты Кат. №№ 3510, 3510M, 3510PB, 3511, 3512, 3513 Корпус basic. Может обеспечивать также выполнение функции общей технической сигнализации Устанавливается в монтажную коробку Batibox глубиной 50 мм за аппаратом или заглушкой
1	Bticino F482	Размер: 2 модуля DIN

Электромагнитные контакты

Упак.	Кат. №	
		Электромагнитный контакт (НЗ) и защитная линия Подсоединяются к интерфейсу, кат. № 3480 или F482
5	Bticino 3510	Для скрытого монтажа
5	3510M	Из латуни с высокой механической прочностью — для установки на немагнитные поверхности окон и дверей с неглубоким профилем Для скрытого монтажа
1	3510PB	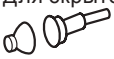 Из латуни с высокой механической прочностью — для установки на поверхности любого типа и армированные двери. Для скрытого монтажа
5	3511	Для накладного монтажа
1	3512	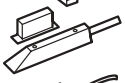 Из алюминия, для поворотных или раздвижных дверей Для напольной установки
1	3513	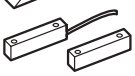 Из алюминия. Для накладного монтажа на металлические поверхности (например, ворота)

Датчик (с кабелем) для рольставен и жалюзи

Упак.	Кат. №	
2	Bticino 3514	Датчик для защиты рольставен и жалюзи, также обеспечивает возможность управления магнитным контактом открытия (входит в комплект поставки)

Контактные интерфейсы с выходом 12 В, 50 мА

Обеспечивают управление датчиками системы охраны с помощью размыкающего контакта, питание осуществляется от источника 12 В, 50 мА Используются совместно с датчиком разбитого стекла, кат. № 3516, инфракрасным барьером, кат. № 3518, или датчиком для рольставен и жалюзи, кат. № 3514

Упак.	Кат. №	
1	Bticino 3480V12	корпус basic Устанавливается в монтажную коробку Batibox глубиной 50 мм за аппаратом или заглушкой
1	F482V12	Размер: 2 модуля DIN 2 входа для контактов

Датчик разбитого стекла

Упак.	Кат. №	
1	Bticino 3516	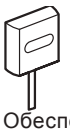 Пьезоэлектрический датчик разбитого стекла Устанавливается с помощью двустороннего скотча (входит в комплект поставки) Обеспечивает защиту окон с диагональю до 3 м, подсоединяется к интерфейсу, кат. № 3480V12 или F482V12

Система домашней автоматизации MyHOME® SCS

охранная сигнализация — датчики технической сигнализации

N4511/12 + рамка белого цвета LNA4802BI

NT4511/12 + рамка, фактурная сталь, LNA4802ACS

L4512/12 + рамка, антрацит, LNA4802AR

0 675 27 + лицевая панель + рамка, смальта белая глина, 0 693 11

0 675 29 + лицевая панель + рамка, никель велюр, 0 691 11

Упак.	Кат. №	Релейные активаторы
1	Bticino 3479	Активатор с выходом C - NO - NC, 24 В, 0,4 А Используется для дублирования сигнала, активации внешнего аппарата (электромагнитный клапан и др.) или передачи информации о состоянии системы Корпус basic Устанавливается в монтажную коробку Batibox глубиной 50 мм за аппаратом или заглушкой
1	F481	Размер: 2 модуля DIN

Упак.	Кат. №	Интерфейсы технической сигнализации
1	Bticino 3481	Обеспечивают подключение технических датчиков, например, датчика газа, кат. №№ L/N/NT4511/2, N/NT/L4512/12 или 0 675 27/28, или датчика протечки воды, кат. № 0 675 29 Корпус basic Устанавливается в монтажную коробку Batibox глубиной 50 мм за аппаратом или заглушкой
1	F483	Размер: 2 модуля DIN

Упак.	Кат. №	Датчики газа метана
1	Legrand 0 675 28	Датчик утечки газа метана со световой и звуковой сигнализацией (мощность звучания 85 дБ) Встроенная автодиагностика 2 модуля **Серия Céliane** Питание 12 В от источника, кат. № 0 675 26 Оснащается лицевой панелью (стр. 657), рамкой и суппортом стр. 705-706)
1 1 1	Bticino HD4511/12 HC4511/12 HS4511/12	**Серия Axolute** Питание 12 В пер./пост. тока от трансформатора, кат. №№ HD/HC/HS4541 Дополнительно комплектуется суппортом и рамкой ○ белый ● алюминий ● антрацит
1 1 1	Bticino N4511/12 NT4511/12 L4511/12	**Серия Livinglight** Питание 12 В пер./пост. тока от трансформатора, кат. №№ N/NT/L4541 Дополнительно комплектуется суппортом и рамкой ○ белый ● алюминий ● антрацит

Упак.	Кат. №	Датчики газа бутана, пропана
1	Legrand 0 675 27	Сигнализирует о наличии утечки газа с помощью индикатора и звукового сигнала, мощность звучания 85 дБ на расстоянии 1 м 2 модуля **Серия Céliane** Питание от источника 12 В, кат. № 0 675 26 Оснащается лицевой панелью (стр. 657), рамкой и суппортом (стр. 705-706)
1 1 1	Bticino HD4512V/12 HC4512/12 HS4512/12	**Серия Axolute** Питание 12 В пер./пост. тока от трансформатора, кат. №№ HD/HC/HS/N/NT/L4541 Дополнительно комплектуется суппортом и рамкой ○ белый ● алюминий ● антрацит
1 1 1	Bticino N4512/12 NT4512/12 L4512/12	**Серия Livinglight** Питание 12 В пер./пост. тока от трансформатора, кат. №№ HD/HC/HS/N/NT/L4541 Дополнительно комплектуется суппортом и рамкой ○ белый ● алюминий ● антрацит

Упак.	Кат. №	Датчики протечки воды
1	Legrand 0 675 29	**Серия Céliane** Сигнализация присутствия проводящей жидкости с помощью индикаторов; высота, на которой устанавливается зонд, определяет уровень затопления. Поставляется с 2 метровым кабелем и зондом Питание 12 В от источника, кат. № 0 675 26 Оснащается лицевой панелью (стр. 657), рамкой и суппортом (стр. 705-706)
1	Bticino 3482	**Серия basic** Соединяется с выключателем контроля протечки в помещении. Используется совместно с контактным интерфейсом, кат. № 3480, в системе технической сигнализации

Упак.	Кат. №	Блок питания для датчиков Céliane
1	Legrand 0 675 26	Вход 230 В — выход 12 В — 4 ВА Устанавливается рядом с датчиком 2 модуля

(Подробную информацию о продукции Bticino Вы можете найти в каталогах LivingLight, Axolute)

Система домашней автоматизации MyHOME® SCS

охранная сигнализация –сирены и батареи

N4070

0 675 12 + лицевая панель
+ рамка, никель велюр
0 691 17

L4630

3507/6

L4380/B

Упак.	Кат. №	Внешняя сирена
1	Bticino 4073	Наружная сирена с автономным питанием Регулировка задержки выдачи звукового сигнала (от 0 до 10 мин) с помощью центрального блока Оснащается батареей 12 В. 7 Ач, кат. № 004608 Уровень звукового давления 105 дБА на расстоянии 3 м Световая сигнализация с помощью ксеноновой лампы Решетка для защиты от воды, защита от снятия и открытия Подсоединяется к блоку питания, кат. № E47ADCN

Внутренние сирены

Внутренние сирены с автономным питанием
Антивандальное исполнение и защита от несанкционированного вскрытия

Упак.	Кат. №	
1	Legrand 0 675 15	**Серия Céliane** Поставляется с батареей, кат. № 3507/6 Производит звук высокой мощности: 100 дБ на расстоянии 1 см Поставляется в комплекте с 1 коробкой Batibox 2 x 2 поста кат. № 0 801 24 Оснащается лицевой панелью (стр. 657), рамкой Céliane и суппортом (стр. 707-708)
1 1 1	Bticino HD4070 HC4070 HS4070	**Серия Axolute** Скрытый монтаж в коробку, кат. № 506E Оснащается батареей 6 В, 0,5 Ач, кат. № 3507/6 Уровень звукового давления 90 дБ на расстоянии 3 м ○ белый ● алюминий ● антрацит
1 1 1	Bticino N4070 NT4070 L4070	**Серия Livinglight** Скрытый монтаж в коробку, кат. № 506E Оснащается батареей 6 В, 0,5 Ач, кат. № 3507/6 Уровень звукового давления 90 дБ на расстоянии 3 м ○ белый ● алюминий ● антрацит

Тамперная защита

Упак.	Кат. №	
10	Bticino L4630	Устройство тамперной защиты для устройств охранной сигнализации Может устанавливаться в любые коробки скрытого монтажа

Батареи

Упак.	Кат. №	
1	Bticino 004608	Батарея 12 В, 7 Ач, для наружной сирены, кат. № 4073
1	3507/6	Батарея 6 В для внутренних сирен и центрального блока, кат. № 3486
1	3506	Батарея 7,2 В
1	L4380/B	Запасная батарея 6 В для центральных блоков, кат. №№ HD/HC/HS/N/NT/L4601, и устройств управления и мониторинга, кат. №№ HD/HC/HS/N/NT/L4608

(Подробную информацию о продукции Bticino Вы можете найти в каталогах LivingLight, Axolute)

Система домашней автоматизации MyHOME® SCS

звуковая трансляция — аудио/видеокоммутаторы, усилители, источники звука

F441

F502

F503

F500N

0 673 01 + лицевая панель + рамка, фактурная нержавеющая стал, 0 691 01

0 673 01 + лицевая панель + рамка, фактурная нержавеющая стал, 0 691 01

Упак.	Кат. №	
		Источники питания
1	Bticino 346030	Компактный блок питания со встроенным видеоадаптером Для базовой системы звуковой трансляции с 1 источником звука Максимальный распределяемый ток 600 мА 2 модуля DIN
1	346050	Блок питания для систем домофонии и звукового вещания. Рабочее напряжение 230 В 50-60 Гц. Максимальный ток на выходе 1,2 А. Встроенный видеоадаптер и защита от КЗ и перегрузки 6 DIN модулей Устройство заменяет 346000 и 346830
		Аудио/видео коммутаторы
1	F441	Коммутационный аудио/видео узел для подключения до 4 источников и передачи звуковых сигналов к 4 выходам Единовременно возможна передача звуковых сигналов только одного источника (одноканальная система) 4 модуля DIN
1	Bticino F441M	Многоканальная матрица, позволяющая распределять сигналы источников стереозвука и аудио- / видеосигналы системы на базе 2-проводной шины До 8 источников на входе: 4 источника аудио- / видеосигналов системы на базе 2-проводной шины и 4 источника стереозвука До 8 выходов Обеспечивает одновременную раздачу до 4 источников стереозвука на различные выходы (мультизонная система) 10 модулей DIN
		Встраиваемые усилители
		Усилитель на 2 модуля со встроенным управляющим устройством 2 x 1 Вт Обеспечивает подключение динамиков системы Возможно выполнение различных функций: включение и отключение динамиков, регулировка громкости, переключение источников звука, настроенных радиостанций и CD-треков 2 модуля
1	Legrand 0 675 55	**Серия Céliane** Оснащается лицевыми панелями и вставкой (стр. 657), рамкой Céliane и суппортом (стр. 705-706)
1	Bticino H4562	**Серия Axolute** Оснащается 1 клавишей на 1 модуль для регулирования, включения/отключения и 1 клавишей на 1 модуль для звуковой трансляции Дополнительно комплектуется суппортом и рамкой
1	Bticino L4562	**Серия Livinglight** Оснащается 1 клавишей на 1 модуль для регулирования, включения/отключения и 1 клавишей на 1 модуль для звуковой трансляции Дополнительно комплектуется суппортом и рамкой
		Источник звука: блок управления для внешних стереосистем с ИК - управлением
1	Bticino L4561N	Блок управления для внешних стереосистем с дистанционным ИК-управлением – программирование через ПК - возможность управления источниками звука через локальный усилитель или управляющее устройство - 4 модуля DIN, поставляется в комплекте с кабелем RCA/RCA и кабелем с разъемом для подключения ИК-передатчика

Упак.	Кат. №	
		Источник звука: RDS стереотюнер FM-диапазона
1	Bticino F500N	RDS стерео тюнер для стереосистемы, 20 станций. Имеет встроенную антенну и разъем подключения внешней для улучшения качества приема сигнала. 4 модуля DIN, поставляется в комплекте с компенсатором высоты для DIN-рейки
		Источник звука: предусилитель с разъемом RCA
		Для трансляции от внешнего источника стереозвука к системе по линии с разъемом RCA 2 модуля Требует выполнения настройки
1	Legrand 0 673 01	**Серия Céliane** Оснащается лицевой панелью (стр. 657), рамкой и суппортом (стр. 705-706)
1 1 1	Bticino HD4560 HC4560 HS4560	**Серия Axolute** Дополнительно комплектуется суппортом и рамкой ○ белый ● алюминий ● антрацит
1 1 1	Bticino N4560 NT4560 L4560	**Серия Livinglight** Дополнительно комплектуется суппортом и рамкой ○ белый цвет ● цвет Tech ● цвет антрацит
		Изолятор источника
1	Bticino 3495	Изолятор источника для адаптации аудиосигнала от внешних источников с целью поддержания SELV-характеристики шины Используется в тех случаях, если источник звука не запитывается от батареи 4 гнездовых разъема RCA, на входе «IN» (для подключения внешнего источника звука) и на выходе «OUT» (для подключения к встроенному разъему RCA)
		Стереоусилители DIN
1	Bticino F502	2 x 1 Вт Питание 230 В пер. тока 4 модуля DIN
1	F503	2 x 30 Вт Широкий диапазон настроек высоких и низких частот, 10 предустановок и дополнительно 10 настраиваемых пользователем уровней, функция Virtual surround и другие Параметры отображаются на графическом OLED-дисплее. Все настройки могут осуществляться с помощью сенсорных кнопок на передней панели усилителя или экрана 3,5" или 10" (стр. 622) 10 модулей DIN

Кат №, выделенные красным: Новая продукция

Система домашней автоматизации MyHOME® SCS

звуковая трансляция — управляющие устройства, динамики

L4567

L4569

L4566

L4566/10

Управляющие устройства для усилителей

Обеспечивают точечное, групповое, зонное или общее управление
Возможно выполнение различных функций: включение и отключение, регулировка громкости, переключение источников звука и настроенных радиостанций

Упак.	Кат. №	
1	Legrand 0 675 53	**Серия Céliane** Оснащается лицевой панелью и вставкой (стр. 658), рамкой Céliane и суппортом (стр. 705-706)
1	Bticino H4651M2	**Серия Axolute** Оснащается 1 клавишей на 1 модуль для регулирования, включения/отключения и 1 клавишей на 1 модуль для звуковой трансляции Дополнительно комплектуется суппортом и рамкой
1	Bticino L4651M2	**Серия Livinglight** Оснащается 1 клавишей на 1 модуль для регулирования, включения/отключения и 1 клавишей на 1 модуль для звуковой трансляции Дополнительно комплектуется суппортом и рамкой

Динамики для монтажа в подвесной потолок

Упак.	Кат. №	
1	Bticino L4566	○ белый Сопротивление колонки 8 Ом Для встраивания в подвесной потолок Мощность 100 Вт Установочный диаметр: 210 мм Наружный диаметр: 240 мм, глубина 140 мм
1	L4566/10	○ белый Сопротивление колонки 8 Ом Для встраивания в подвесной потолок Мощность 20 Вт Установочный диаметр: 90 мм Наружный диаметр: 100 мм, глубина 57 мм

Динамики для настенного накладного монтажа

Упак.	Кат. №	
1	Bticino L4567	○ белый Динамик сопротивлением 8 Ом, двухполосная система Ультратонкий динамик для настенного монтажа Мощность 40 Вт Размеры: 271 x 184 x 37 мм
1	L4569	● черный Динамик сопротивлением 8 Ом, двухполосная система Для наружного накладного монтажа, IP x 4, крепежный кронштейн с регулируемым наклоном Мощность 140 Вт (70 Вт среднекв.) Размеры: 300 x 225 x 208 мм

(Подробную информацию о продукции Bticino Вы можете найти в каталогах LivingLight, Axolute)

Система домашней автоматизации MyHOME® SCS

звуковая трансляция — динамики, дополнительные принадлежности

N4565

H4570

0 673 68 + лицевая панель + рамка, алюминий, 0 689 21

3499

Упак.	Кат. №	Динамики для настенного встраиваемого монтажа, 12 Вт
1	Legrand 0 673 03	Сопротивление колонки 16 Ом Мощность 12 Вт Размеры: 120,5 x 120,5 мм **Серия Céliane** Устанавливается в монтажную коробку, кат. № 0 892 79 или 0 893 79 (стр. 622)
1 1 1	Bticino HD4565 HC4565 HS4565	**Серия Axolute** Встраивается в коробку 3+3 модуля, кат. № 506E или PB526 ○ белый ● алюминий ● антрацит
1 1 1	Bticino N4565 NT4565 L4565	**Серия Livinglight** Встраивается в коробку 3+3 модуля, кат. № 506E или PB526 ○ белый ● алюминий ● антрацит
1	Bticino H4570	**Динамик для настенного встраиваемого монтажа, 100 Вт** **Динамик сопротивлением 8 Ом, двухполосная система** Мощность 100 Вт Размеры: 256 x 347 x 82 мм Встраивается в коробки, кат. № 16104

Упак.	Кат. №	Разъемы для подключения интерфейсного модуля шины и устройств звуковой трансляции
1	Legrand 0 673 68	8-контактный разъем для подключения блока управления, кат. № L4561N, к шине (подсоединение к выводам 5 и 6) Используется патч-корд, кат. № L4668BUS/60 **Серия Céliane** 2 модуля Оснащается лицевой панелью (стр. 657), рамкой Céliane и суппортом (стр. 705-706)
1 1 1	Bticino 349418 349414 349415	**Серия Axolute** 1 модуль Дополнительно комплектуется суппортом и рамкой ○ белый ● алюминий ● антрацит
5	Bticino 3499	**Терминатор сигнала** Терминатор линии Устанавливается на используемых выходах коммутационного аудио- / видеоузла
5	Bticino L4668BUS/60	**Патч-корд** Длина 60 см Обеспечивает соединение стереоисточника и 8-контактной розетки
1	Bticino 3496	**IP-интерфейс для сенсорной панели** Обеспечивает считывание аудиоданных с ПК, сервера или IP-источника с помощью экрана 3,5" и затем передачу их в систему звуковой трансляции MyHOME

(Подробную информацию о продукции Bticino Вы можете найти в каталогах LivingLight, Axolute)

Система домашней автоматизации MyHOME® SCS

лицевые панели управляющих устройств BUS/SCS Valena LIFE/ALLURE

7 553 20 + 7 540 07

7 554 23 + 7 543 01

7 553 22 + 7 541 37

7 554 33 + 7 543 91

Лицевые панели Life/Allure для механизмов BUS/SCS

Упак.	Кат. №	
		Клавиша с символом "светорегулятор" левая 1 модуль
1	7 555 90	Белый Valena Life
1	7 555 91	Слоновая кость Valena Life
1	7 555 92	Алюминий Valena Life
1	7 554 83	Белый Valena Allure
1	7 554 84	Слоновая кость Valena Allure
1	7 554 93	Алюминий Valena Allure
		Клавиша с символом "светорегулятор" правая 1 модуль
1	7 555 80	Белый Valena Life
1	7 555 81	Слоновая кость Valena Life
1	7 555 82	Алюминий Valena Life
1	7 554 64	Белый Valena Allure
1	7 554 73	Слоновая кость Valena Allure
1	7 554 74	Алюминий Valena Allure
		Клавиша с символом "светорегулятор" 2 модуля
1	7 552 60	Белый Valena Life
1	7 552 61	Слоновая кость Valena Life
1	7 552 62	Алюминий Valena Life
1	7 553 93	Белый Valena Allure
1	7 553 94	Слоновая кость Valena Allure
1	7 554 03	Алюминий Valena Allure
		Клавиша с символом "освещение" левая 1 модуль
1	7 555 25	Белый Valena Life
1	7 555 26	Слоновая кость Valena Life
1	7 555 27	Алюминий Valena Life
1	7 555 28	Белый Valena Allure
1	7 555 29	Слоновая кость Valena Allure
1	7 555 30	Алюминий Valena Allure
		Клавиша с символом "освещение" правая 1 модуль
1	7 552 65	Белый Valena Life
1	7 552 66	Слоновая кость Valena Life
1	7 552 67	Алюминий Valena Life
1	7 554 94	Белый Valena Allure
1	7 555 00	Слоновая кость Valena Allure
1	7 555 24	Алюминий Valena Allure
		Клавиша с символом "освещение" 2 модуля
1	7 552 30	Белый Valena Life
1	7 552 31	Слоновая кость Valena Life
1	7 552 32	Алюминий Valena Life
1	7 553 79	Белый Valena Allure
1	7 553 83	Слоновая кость Valena Allure
1	7 553 84	Алюминий Valena Allure

Лицевые панели Life/Allure для механизмов BUS/SCS

Упак.	Кат. №	
		Клавиша светорегулятора с символом "ON-OFF" 2 модуля
1	7 553 20	Белый Valena Life
1	7 553 21	Слоновая кость Valena Life
1	7 553 22	Алюминий Valena Life
1	7 554 23	Белый Valena Allure
1	7 554 24	Слоновая кость Valena Allure
1	7 554 33	Алюминий Valena Allure
		Клавиша для приводов жалюзи - рольставень (устанавливается с любой стороны) 1 модуль
1	7 554 00	Белый Valena Life
1	7 554 01	Слоновая кость Valena Life
1	7 554 02	Алюминий Valena Life
1	7 554 53	Белый Valena Allure
1	7 554 54	Слоновая кость Valena Allure
1	7 554 63	Алюминий Valena Allure
		Клавиша для приводов жалюзи - рольставень 2 модуля
1	7 553 10	Белый Valena Life
1	7 553 11	Слоновая кость Valena Life
1	7 553 12	Алюминий Valena Life
1	7 554 04	Белый Valena Allure
1	7 554 13	Слоновая кость Valena Allure
1	7 554 14	Алюминий Valena Allure
		Клавиша с символом "GEN" 2 модуля
1	7 552 40	Белый Valena Life
1	7 552 41	Слоновая кость Valena Life
1	7 552 42	Алюминий Valena Life
1	7 553 88	Белый Valena Allure
1	7 553 89	Слоновая кость Valena Allure
1	7 553 91	Алюминий Valena Allure

Система домашней автоматизации MyHOME® SCS

лицевые панели управляющих устройств BUS/SCS Valena LIFE/ALLURE

7 554 00 + 7 555 55
+ 7 540 07

7 554 53 + 7 555 47
+ 7 543 01

7 554 02 + 7 555 57
+ 7 541 37

7 554 63 + 7 555 49
+ 7 543 91

Лицевые панели Life/Allure для механизмов BUS/SCS

Упак.	Кат. №	
		Клавиша с символом GEN/ON/OFF левая 1 модуль
1	7 555 65	Белый Valena Life
1	7 555 66	Слоновая кость Valena Life
1	7 555 67	Алюминий Valena Life
1	7 555 39	Белый Valena Allure
1	7 555 40	Слоновая кость Valena Allure
1	7 555 46	Алюминий Valena Allure
		Клавиша с символом GEN/ON/OFF правая 1 модуль
1	7 555 55	Белый Valena Life
1	7 555 56	Слоновая кость Valena Life
1	7 555 57	Алюминий Valena Life
1	7 555 36	Белый Valena Allure
1	7 555 37	Слоновая кость Valena Allure
1	7 555 38	Алюминий Valena Allure
		Клавиша с символом GEN/ON/OFF 2 модуля
1	7 550 80	Белый Valena Life
1	7 550 81	Слоновая кость Valena Life
1	7 550 82	Алюминий Valena Life
1	7 553 64	Белый Valena Allure
1	7 553 68	Слоновая кость Valena Allure
1	7 553 69	Алюминий Valena Allure
		Клавиша с надписью ON/OFF левая 1 модуль
1	7 555 85	Белый Valena Life
1	7 555 86	Слоновая кость Valena Life
1	7 555 87	Алюминий Valena Life
1	7 555 58	Белый Valena Allure
1	7 555 59	Слоновая кость Valena Allure
1	7 555 60	Алюминий Valena Allure
		Клавиша с надписью ON/OFF правая 1 модуль
1	7 555 75	Белый Valena Life
1	7 555 76	Слоновая кость Valena Life
1	7 555 77	Алюминий Valena Life
1	7 555 47	Белый Valena Allure
1	7 555 48	Слоновая кость Valena Allure
1	7 555 49	Алюминий Valena Allure
		Клавиша с надписью ON/OFF 2 модуля
1	7 551 70	Белый Valena Life
1	7 551 71	Слоновая кость Valena Life
1	7 551 72	Алюминий Valena Life
1	7 553 73	Белый Valena Allure
1	7 553 74	Слоновая кость Valena Allure
1	7 553 78	Алюминий Valena Allure

Лицевые панели Life/Allure для механизмов BUS/SCS

Упак.	Кат. №	
		Клавиша освещения/звуковой трансляции правая 1 модуль
1	7 555 95	Белый Valena Life
1	7 555 96	Слоновая кость Valena Life
1	7 555 97	Алюминий Valena Life
1	7 555 68	Белый Valena Allure
1	7 555 69	Слоновая кость Valena Allure
1	7 555 70	Алюминий Valena Allure
		Клавиша освещения/звуковой трансляции левая 1 модуль
1	7 553 13	Белый Valena Life
1	7 553 14	Слоновая кость Valena Life
1	7 553 23	Алюминий Valena Life
1	7 555 73	Белый Valena Allure
1	7 555 74	Слоновая кость Valena Allure
1	7 555 78	Алюминий Valena Allure
		Клавиша с символом "стоп" слева или справа 1 модуль
1	7 553 40	Белый Valena Life
1	7 553 41	Слоновая кость Valena Life
1	7 353 42	Алюминий Valena Life
1	7 554 34	Белый Valena Allure
1	7 554 44	Слоновая кость Valena Allure
1	7 554 43	Алюминий Valena Allure
		Клавиша без маркировки для установки слева или справа 1 модуль
1	7 553 30	Белый Valena Life
1	7 553 31	Слоновая кость Valena Life
1	7 553 32	Алюминий Valena Life
1	7 553 24	Белый Valena Allure
1	7 553 33	Слоновая кость Valena Allure
1	7 553 34	Алюминий Valena Allure
		Клавиша без маркировки 2 модуля
1	7 550 60	Белый Valena Life
1	7 550 61	Слоновая кость Valena Life
1	7 550 62	Алюминий Valena Life
1	7 553 43	Белый Valena Allure
1	7 553 44	Слоновая кость Valena Allure
1	7 553 63	Алюминий Valena Allure

ТЕХНОЛОГИЯ НА БАЗЕ ДВУХПРОВОДНОЙ ШИНЫ ДЛЯ СОЗДАНИЯ ЭФФЕКТИВНОЙ СИСТЕМЫ

Торговые марки Legrand и Bticino предлагают широкий выбор внутренних блоков и наружных блоков вызова, позволяя реализовывать домофонные системы, отличающиеся высокой эффективностью и масштабируемостью.

СИСТЕМА ДОМАШНЕЙ АВТОМАТИЗАЦИИ MyHOME®

- Система видеодомофонии полностью совместима с системой домашней автоматизации MyHOME®.
- Управление различными функциями возможно с внутреннего блока.

Сигнализация, освещение, отображение данных по потреблению, термоконтроль...

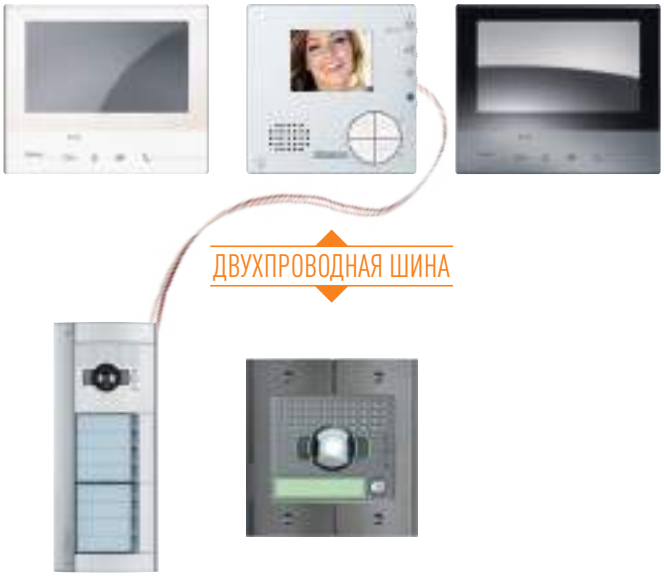

Подробнее о видеодомофонных системах Legrand и Bticino Вы можете узнать в следующих источниках:
- каталоги Bticino Axolute/LivingLight
- технический гид MyHome, раздел «Видеодомофония»
- веб-сайты: www.bticino.ru и www.legrand.ru

Система домашней автоматизации MyHOME® SCS

продукция для отелей

0 675 65 + лицевая панель + рамка, титан, 0 689 01

NT4547

LN4653 + клавиши + рамка, фактурная сталь, LNA4802ACS

NT4915DD

NT4915MR

Карточные выключатели

Выключатель, размещаемый внутри гостиничного номера
Для ключей-карточек стандартного размера 45 или 54 мм
Держатель карточки с подсвечиваемым слотом
2 режима работы:
- при подключении к устройству для запуска сценариев, кат. № MH201, обеспечивает выполнение одного расширенного сценария при вставке карточки и другого — при ее извлечении
- при подключении к модулю сценариев, кат. № F420, обеспечивает включение группы активаторов и запуск входного сценария, а также отключение группы активаторов и запуск выходного сценария
Регулирование выдержки времени для выхода

Упак.	Кат. №	
1	Legrand 0 675 65	**Серия Céliane** Оснащается лицевой панелью Céliane, кат. №№ 0 682 09, 0 685 09 или 0 648 09, рамкой Céliane и суппортом (стр. 704-705)
1	Bticino H4649	**Серия Axolute** Оснащается лицевой панелью кат. №№ HD/HC/HS4547, суппортом и рамкой
1	Bticino LN4649	**Серия Livinglight** Оснащается лицевой панелью кат. №№ N/NT/L4547, суппортом и рамкой

RFID карточные выключатели

Держатель карточки с подсвечиваемым слотом
Выключатель, размещаемый внутри гостиничного номера
Для считывания RFID-меток 13,56 МГц, размер карты 45 или 54 мм
При поднесении метки обеспечивает подключение гостиничного номера к сети питания
Выдержка времени 30 с после убирания метки
2 режима работы:
- при подключении к устройству для запуска сценариев, кат. № MH201, обеспечивает выполнение одного расширенного сценария при вставке карточки и другого — при ее извлечении
- при подключении к модулю сценариев, кат. № F420, обеспечивает включение группы активаторов и запуск входного сценария, а также отключение группы активаторов и запуск выходного сценария
Регулирование выдержки времени для выхода

Упак.	Кат. №	
1	Legrand 0 675 66*	**Серия Céliane** Оснащается лицевой панелью Céliane, кат. №№ 0 682 09, 0 685 09 или 0 648 09, рамкой Céliane и суппортом (стр. 704-705)
1	Bticino H4648*	**Серия Axolute** Оснащается лицевой панелью кат. №№ HD/HC/HS4547, суппортом и рамкой
1	Bticino LN4648*	**Серия Livinglight** Оснащается лицевой панелью кат. №№ N/NT/L4547, суппортом и рамкой

Лицевые панели для карточных выключателей

Упак.	Кат. №	
		Серия Céliane ○ белый ● титан ● графит
1	Legrand 0 682 09	
1	0 685 09	
1	0 648 09	
		Серия Axolute ○ белый ● алюминий ● антрацит
1	Bticino HD4547	
1	HC4547	
1	HS4547	
		Серия Livinglight ○ белый ● алюминий ● антрацит
1	Bticino N4547	
1	NT4547	
1	L4547	

Управляющие устройства для индикаторов

Управляющее устройство, размещаемое внутри гостиничного номера
Обеспечивает включение и отключение внешнего индикатора, а также информирует обслуживающий персонал о действиях, которые необходимо предпринять: «НЕ БЕСПОКОИТЬ» или «УБРАТЬ НОМЕР»
2 модуля

Упак.	Кат. №	
1	Bticino H4653	**Серия Axolute** Оснащается 2 клавишами на 1 модуль или 1 клавишей на 2 модуля, суппортом и рамкой
1	Bticino LN4653	**Серия Livinglight** Оснащается 2 клавишами на 1 модуль или 1 клавишей на 2 модуля, суппортом и рамкой (стр. 660)

Клавиши «НЕ БЕСПОКОИТЬ»

Упак.	Кат. №	
		Серия Axolute - 1 модуль ○ белый ● алюминий ● антрацит
10	Bticino HD4915DD	
10	HC4915DD	
10	HS4915DD	
		Серия Livinglight - 1 модуль ○ белый ● алюминий ● антрацит
10	Bticino N4915DD	
10	NT4915DD	
10	L4915DD	
		Серия Axolute - 2 модуля ○ белый ● алюминий ● антрацит
10	Bticino HD4915M2DD	
10	HC4915M2DD	
10	HS4915M2DD	
		Серия Livinglight - 2 модуля ○ белый ● алюминий ● антрацит
10	Bticino N4915M2DD	
10	NT4915M2DD	
10	L4915M2DD	

Клавиши «УБРАТЬ НОМЕР»

Упак.	Кат. №	
		Серия Axolute - 1 модуль ○ белый ● алюминий ● антрацит
10	Bticino HD4915MR	
10	HC4915MR	
10	HS4915MR	
		Серия Livinglight - 1 модуль ○ белый ● алюминий ● антрацит
10	Bticino N4915MR	
10	NT4915MR	
10	L4915MR	

* О возможности поставки проконсультируйтесь в представительстве Legrand в Вашем регионе
(Подробную информацию о продукции Bticino Вы можете найти в каталогах LivingLight, Axolute)

7 521 98

7 521 99

Механизмы дооборудуются суппортом Кат. № 7 520 44 и рамками.

Внешние индикаторы звонка

Упак.	Кат. №	
		Устройство, размещаемое снаружи гостиничного номера Обеспечивает индикацию со светодиодной подсветкой символов «УБРАТЬ НОМЕР» или «НЕ БЕСПОКОИТЬ» Поставляется в комплекте с держателем этикеток для индикации цифрового обозначения номера Подключение к шине. Питание 27 В ⎓ Со встроенной кнопкой звонка, поставляется с лицевой панелью
1	7 521 97	Valena Life
1	7 527 97	Valena Allure
		Внешние индикаторы с бесконтактным считывателем ключей-карточек Устройство, размещаемое снаружи гостиничного номера Обеспечивает индикацию со светодиодной подсветкой символов «УБРАТЬ НОМЕР» или «НЕ БЕСПОКОИТЬ» Поставляется в комплекте с держателем этикеток для индикации цифрового обозначения номера Подключение к шине. Питание 27 В ⎓ Со встроенной кнопкой звонка Оснащается встроенным бесконтактным считывателем Обеспечивает управление активатором, служащим для открытия замка двери, поставляется с лицевой панелью
1	7 521 98	Valena Life
1	7 527 98	Valena Allure
		НЕ БЕСПОКОИТЬ – УБРАТЬ НОМЕР
1	0 675 93	Механизм дооборудуется лицевыми панелями и суппортом Кат. № 7 520 44
		Управляющие устройства с 8 кнопками Обеспечивают точечное, групповое или централизованное управление освещением, приводами жалюзи/рольставен, звуковой трансляцией Обеспечивают также управление сценариями До 8 циклических команд (команда On/Off, реализованная одной кнопкой, или команда управления сценарием) или 4 двойные команды (команда On/Off или вверх/вниз, реализованная 2 отдельными кнопками) Оснащены держателем этикеток для упрощения идентификации функций Возможность индивидуального подбора символов, поставляемых на листах формата А5, Кат. № 3541, или Кат. № 3542
1	7 521 99	Valena Life
1	7 527 99	Valena Allure
		Листы А5 Листы А5 для пользовательских символов к механизмам Кат. 7 521 99 и 7 527 99
1	3542	Белый
1	3541	Черный

Лицевая панель с символами для механизма управления BUS/SCS Кат. № 0 675 93

Упак.	Кат. №	
		Лицевая панель с символами НЕ БЕСПОКОИТЬ – 2 модуля
1	7 549 40	☐ Белый Valena Life
1	7 549 41	☐ Слоновая кость Valena Life
1	7 549 42	☐ Алюминий Valena Life
1	7 549 45	☐ Белый Valena Allure
1	7 549 46	☐ Слоновая кость Valena Allure
1	7 549 47	☐ Алюминий Valena Allure
		Комплект из двух лицевых панелей с символами НЕ БЕСПОКОИТЬ и УБРАТЬ НОМЕР
1	7 549 30	☐ Белый Valena Life
1	7 549 31	☐ Слоновая кость Valena Life
1	7 549 32	☐ Алюминий Valena Life
1	7 549 33	☐ Белый Valena Allure
1	7 549 34	☐ Слоновая кость Valena Allure
1	7 549 48	☐ Алюминий Valena Allure

Термостаты с дисплеем

Термостат с дисплеем 1,6"
Может использоваться для регулирования температуры в зоне вне зависимости от наличия центрального блока управления
Оснащен датчиком температуры и входом для подсоединения контакта (например, оконного контакта)
На передней панели расположены 4 кнопки для изменения температуры и режима работы (летний/зимний режим, экономичный, комфортный, ручной/автоматический, ОТКЛ)
Может использоваться в системах с вентиляторными конвекторами для регулирования скорости вентиляции
2 модуля

Упак.	Кат. №	
1	7 521 31	Valena Life
1	7 527 31	Valena Allure

Карточные выключатели

Упак.	Кат. №	
		Лицевая панель для выключателя с картой-бейджем
1	7 551 60	☐ Белый Valena Life/Valena Allure (общий Кат. №)
1	7 551 61	☐ Слоновая кость Valena Life/Valena Allure (общий Кат. №)
1	7 551 62	☐ Алюминий Valena Life/Valena Allure (общий Кат. №)
1	7 551 68	● Антрацит Valena Allure
1	7 551 69	☐ Жемчуг Valena Allure

Система домашней автоматизации MyHOME® SCS

продукция для отелей (продолжение)

LN4651 + рамка, фактурная сталь, LNA4802ACS

LN4650 + рамка, фактурная сталь, LNA4802ACS

LN4652 + рамка, фактурная сталь, LNA4802ACS

LN4691 + рамка, фактурная сталь, LNA4802ACS

MH201

Упак.	Кат. №	
		Внешние индикаторы с бесконтактным считывателем ключей-карточек Устройство, размещаемое снаружи гостиничного номера Обеспечивает индикацию со светодиодной подсветкой символов «УБРАТЬ НОМЕР» или «НЕ БЕСПОКОИТЬ» Поставляется в комплекте с держателем этикеток для индикации цифрового обозначения номера Подключение к шине Питание 27 В пост. тока Со встроенной кнопкой звонка Оснащается встроенным бесконтактным считывателем Обеспечивает управление активатором, служащим для открытия замка двери
1	Bticino H4651*	**Серия Axolute** Дополнительно комплектуется рамкой Livinglight и суппортом
1	Bticino LN4651*	**Серия Livinglight** Дополнительно комплектуется рамкой Livinglight и суппортом
		Внешние индикаторы звонка Устройство, размещаемое снаружи гостиничного номера Обеспечивает индикацию со светодиодной подсветкой символов «УБРАТЬ НОМЕР» или «НЕ БЕСПОКОИТЬ» Поставляется в комплекте с держателем этикеток для индикации цифрового обозначения номера Подключение к шине Питание 27 В пост. тока Со встроенной кнопкой звонка
1	Bticino H4650	**Серия Axolute** Дополнительно комплектуется рамкой Axolute и суппортом
1	Bticino LN4650	**Серия Livinglight** Дополнительно комплектуется рамкой Livinglight и суппортом
		Сенсорные управляющие устройства Céliane **Сенсорные управляющие устройства для 4 сценариев: подъем / сон / просмотр телевизора / отдых** Поставляются в комплекте с рамками с сенсорными кнопками и символами
1	Legrand 0 672 93	○ смальта белая глина
1	0 672 95	● смальта графит
		Сенсорные управляющие устройства для 4 сценариев: подъем / сон / открытие или закрытие штор Поставляются в комплекте с рамками с сенсорными кнопками и символами
1	Legrand 0 672 73	○ смальта белая глина
1	0 672 75	● смальта графит
		IP-сервер
1	Bticino F458	IP-сервер для проектов, охватывающих более 100 номеров (по крайней мере, 100, кат. № MH201) — 6 модулей DIN

Упак.	Кат. №	
		Управляющие устройства с 8 кнопками Обеспечивают точечное, групповое или централизованное управление освещением, приводами жалюзи/рольставен, звуковой трансляцией Обеспечивают также управление сценариями До 8 циклических команд (команда On/Off, реализованная одной кнопкой, или команда управления сценарием) или 4 двойные команды (команда On/Off или вверх/вниз, реализованная 2 отдельными кнопками) Оснащены держателем этикеток для упрощения идентификации функций Возможность индивидуального подбора символов, поставляемых на листах формата A5, кат. № 3541, или кат. № 3542
1	Bticino H4652	**Серия Axolute** Дополнительно комплектуется рамкой Axolute и суппортом
1	Bticino LN4652	**Серия Livinglight** Дополнительно комплектуется рамкой Livinglight и суппортом
		Листы A5 для индивидуального подбора символов
1	Bticino 3541	○ белый
1	3542	● черный
		Термостаты с дисплеем Термостат с дисплеем 1,6" Может использоваться для регулирования температуры в зоне вне зависимости от наличия центрального блока управления Оснащен датчиком температуры и входом для подсоединения контакта (например, оконного контакта) На передней панели расположены 4 кнопки для изменения температуры и режима работы (летний/зимний режим, экономичный, комфортный, ручной/автоматический, ОТКЛ) Может использоваться в системах с вентиляторными конвекторами для регулирования скорости вентиляции 2 модуля
1	Bticino H4691	**Серия Axolute** Дополнительно комплектуется рамкой Axolute и суппортом
1	Bticino LN4691	**Серия Livinglight** Дополнительно комплектуется рамкой Livinglight и суппортом
		Модуль сценариев IP
1	Bticino MH201	Обеспечивает управление сценариями в пределах гостиничных номеров Используется в качестве шлюза для программного обеспечения, служащего для конфигурирования и мониторинга
		Программное обеспечение для автоматизации гостиницы Программное обеспечение, реализующее мониторинг за состоянием номеров, управление системой автоматизации гостиницы и создание электронных ключей
1	Bticino 3544SW	До 20 номеров
1	3546SW	Свыше 20 номеров

* О возможности поставки проконсультируйтесь в представительстве Legrand в Вашем регионе (Подробную информацию о продукции Bticino Вы можете найти в каталогах LivingLight, Axolute)

Система домашней автоматизации MyHOME® SCS

устройства общего назначения — источники питания и кабели

E46ADCN

L4669
L4669/500

336904

346050

Упак.	Кат. №	
		Источники питания для средств автоматизации и систем термоконтроля MyHOME
1	Bticino E46ADCN	Источник питания для системы автоматизации MyHOME (управление освещением и приводами рольставен/жалюзи), средств термоконтроля, аппаратуры для измерения и индикации данных по расходу энергии, средств регулирования энергопотребления Питание 230 В перем. тока Выход 27 В пост. тока 1,2 А Максимальный потребляемый ток 450 мА 8 модулей DIN
1	Bticino E49	Аналог Legrand, кат. № 0 035 67 Компактный источник питания для системы автоматизации MyHOME (управление освещением и приводами рольставен/жалюзи), средств термоконтроля, аппаратуры для измерения и индикации данных по расходу энергии, средств регулирования энергопотребления Питание 230 В перем. тока Выход 27 В пост. тока 600 мА 2 модуля DIN
		Источники питания для охранной сигнализации MyHOME
		Источник питания для системы охранной сигнализации MyHOME Возможность подсоединения буферной батареи 12 В, 7,2 / 24 Ач 8 модулей DIN
1	Bticino E47ADCN	Питание 230 В перем. тока Выход 27 В пост. тока
1	Bticino E47/12	Используется для питания детекторов на 12 В, типа ИК-барьеры
		Источники питания систем домофонии и звукового вещания MyHOME
1	Bticino 346020	Аналог Legrand, кат. № 0 634 42 Дополнительный блок для подачи питания на выводы 1–2 компонентов двухпроводной шины (наружный блок вызова, внутренний видеоблок) Напряжение питания: 230 В пер. тока Выход 1–2: 27 В пост. тока Макс. 600 мА 2 модуля DIN
1	Bticino 346030	Компактный источник питания для систем видеодомофонии и звукового вещания. Встроенный видеоадаптер. Максимальный распределяемый ток 600 мА Защищен встроенным предохранителем (незаменяемый) Устройство SELV с двойной изоляцией 2 модуля DIN
1	346050	Блок питания для систем домофонии и звукового вещания Рабочее напряжение 230 В 50-60 Гц Максимальный ток на выходе 1,2 А Встроенный видеоадаптер и защита от КЗ и перегрузки 6 DIN модулей Устройство заменяет 346000 и 346830

* О возможности поставки проконсультируйтесь в представительстве Legrand в Вашем регионе
(Подробную информацию о продукции Bticino Вы можете найти в каталогах LivingLight, Axolute)

Упак.	Кат. №	
		Соединительные кабели для средств автоматизации и термоконтроля MyHOME
		Для средств автоматизации MyHOME (управление освещением и приводами рольставен/жалюзи), средств термоконтроля, аппаратуры для измерения и индикации данных по расходу энергии, средств регулирования энергопотребления Витая пара из 2 гибких проводников с многопроволочными неэкранированными жилами, 2 x 0,35 мм² Изоляция 300/500 В Соответствуют стандартам МЭК 46-5 и МЭК 20-20 ● серый цвет
1	Bticino L4669	Аналог Legrand, кат. № 0 492 31 Длина в бухте 100 м
1	Bticino L4669/500*	Длина в бухте 500 м
		Соединительный кабель для систем домофонии и звукового вещания
1	Bticino 336904	Аналог Legrand, кат. № 5 739 99 Блок питания для систем домофонии и звукового вещания MyHOME Может использоваться для системы автоматизации (управление освещением и приводами рольставен/жалюзи), средств термоконтроля, аппаратуры для измерения и индикации данных по расходу энергии, средств регулирования энергопотребления и охранной сигнализации Витая пара из 2 гибких проводников с многопроволочными неэкранированными жилами, 2 x 0,5 мм² Изоляция 450/750 В Соответствует стандартам МЭК 20-13 и МЭК 20-14 Может устанавливаться в трубе под землей Длина в бухте 200 м ○ белый цвет

Кат №, выделенные красным: Новая продукция

Система домашней автоматизации MyHOME® SCS

устройства общего назначения — конфигурирование

Упак.	Кат. №	Комплект конфигураторов - упаковка 10 штук
	Bticino	Комплект из 10 конфигураторов
1	3501/0	Конфигуратор 0
1	3501/1	Конфигуратор 1
1	3501/2	Конфигуратор 2
1	3501/3	Конфигуратор 3
1	3501/4	Конфигуратор 4
1	3501/5	Конфигуратор 5
1	3501/6	Конфигуратор 6
1	3501/7	Конфигуратор 7
1	3501/8	Конфигуратор 8
1	3501/9	Конфигуратор 9
1	3501/GEN	конфигуратор GEN
1	3501/GR	конфигуратор GR
1	3501/AMB	конфигуратор AMB
1	3501/AUX	конфигуратор AUX
1	3501/ON	конфигуратор ON
1	3501/OFF	конфигуратор OFF
1	3501/OI	конфигуратор O/I
1	3501/PUL	конфигуратор PUL
1	3501/SLA	конфигуратор SLA
1	3501/CEN	конфигуратор CEN
1	3501/T	конфигуратор ↑↓
1	3501/TM	конфигуратор ↑↓M

Упак.	Кат. №	Комплект конфигураторов
1	Bticino 3501K	Набор конфигураторов: - по 10 шт. каждого вида перемычек с цифрами от 0 до 9 + инструмент для извлечения + отвертка + - 2 разъема с 8 клеммами + - 2 разъема с 2 клеммами
1	Bticino 3501K/1	Набор конфигураторов: по 10 шт. каждого вида перемычек для конфигурирования: AUX, GEN, GR, AMB, ON, OFF, O/I, PUL, SLA, CEN, ↑↓, ↑↓M
		Пинцет для конфигурирования
1	Bticino 3502	Пинцет для удобного извлечения перемычек конфигураторов
		Запасная съемная клемма
10	Bticino 3515	Запасная съемная клемма
1	3559	Кабель для программирования, подсоединяется к USB-порту ПК
		Адаптер RJ 45 / шина
10	Legrand 0 488 72	Используется для подсоединения SCS к устройствам, кат. №№ 0 026 00/01/02/11/21/22 Штыревой разъем

(Подробную информацию о продукции Bticino Вы можете найти в каталогах LivingLight, Axolute)

Описание установочного комплекта

УПРАВЛЕНИЕ ОСВЕЩЕНИЕМ И АВТОМАТИКА (кат. №№ 0 675 52/53/59/56/57/58 и 0 675 55)

ПРОЧИЕ УПРАВЛЯЮЩИЕ УСТРОЙСТВА (см. таблицы подбора компонентов ниже)

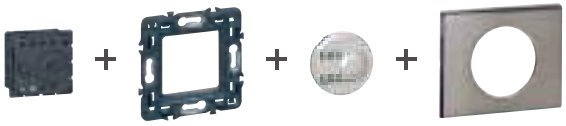

Примечание. Для создания нескольких точек управления в здании на каждый механизм необходимо установить соответствующие конфигураторы

МЕХАНИЗМЫ			КЛАВИШИ И ЛИЦЕВЫЕ ПАНЕЛИ		
			Белый	Титан	Графит
СИСТЕМА ДОМАШНЕЙ АВТОМАТИЗАЦИИ MYHOME - SCS					
УПРАВЛЕНИЕ ОСВЕЩЕНИЕМ, СВЕТОРЕГУЛЯТОРЫ (стр. 626, 632)					
Базовое управляющее устройство с 1 или 2 функциями для управления освещением или приводом жалюзи/рольставен	0 675 52	или +	(стр. 658)		
Многофункциональное управляющее устройство	0 675 53				
Активатор с встроенным управляющим устройством с 1 реле	0 675 59				
Активатор с встроенным управляющим устройством, с 2 реле	0 675 61				
Инфракрасный приемник	0 672 16		0 682 66	0 685 66	0 648 66
Датчик движения / освещенности	0 672 25		0 682 99	0 685 99	0 679 99
Датчик движения / освещенности с ручным управлением	0 672 26		0 682 94	0 685 94	0 650 94
УПРАВЛЕНИЕ ПРИВОДОМ РОЛЬСТАВЕН / ЖАЛЮЗИ (стр. 633)					
Базовое управляющее устройство с 1 или 2 функциями для управления освещением или приводом жалюзи/рольставен	0 675 52	или +	(стр. 658)		
Активатор с встроенным управляющим устройством, с 2 реле	0 675 56				
Активатор со встроенным управляющим устройством для расширенного управления приводами жалюзи/ рольставни	0 675 57				
Специальное управляющее устройство для расширенного управления приводами жалюзи/рольставни	0 675 58				
ТЕРМОКОНТРОЛЬ (стр. 586)					
Центральный блок управления системой термоконтроля для 99 зон	0 674 56		0 682 44	0 685 44	0 679 44
Датчик температуры с регулятором	0 674 57		0 682 46	0 685 46	0 648 46

Система домашней автоматизации MyHOME® SCS

механизмы и лицевые панели Céliane™ (продолжение)

МЕХАНИЗМЫ			КЛАВИШИ И ЛИЦЕВЫЕ ПАНЕЛИ		
			Белый	Титан	Графит
СИСТЕМА ДОМАШНЕЙ АВТОМАТИЗАЦИИ MYHOME - SCS					
УПРАВЛЕНИЕ ОТОПИТЕЛЬНЫМИ ПРИБОРАМИ (стр. 636-637)					
Датчик температуры без регулятора	0 674 58		0 682 48	0 685 48	0 649 48
Датчик температуры с регулятором и управлением скоростью фанкойла	0 674 55		0 682 41	0 685 41	0 648 41
ЗВУКОВАЯ ТРАНСЛЯЦИЯ (стр. 645)					
Встраиваемый усилитель	0 675 55		0 681 98 + 0 681 50	0 684 98 + 0 684 50	0 679 98 + 0 648 50
Предусилитель с разъемом RCA	0 673 01		0 682 61	0 685 61	-
Разъем для подключения интерфейсного модуля шины SCS и устройств звуковой трансляции	0 673 68		0 682 68	0 685 68	-
ОХРАННАЯ СИГНАЛИЗАЦИЯ (стр. 642-644)					
Центральный блок системы охранной сигнализации с модулем для связи по телефонной сети	0 675 20		0 681 82	0 684 82	0 649 82
Клавиатура для системы охраны (локальный блок) с экраном	0 675 07				
ИК-датчик ориентируемый	0 675 12		0 681 83	0 684 83	0 649 83
ИК-датчик ориетируемый с регулируемой дальностью обнаружения	0 675 02		0 681 83	0 684 83	0 649 83
ИК-датчик с неподвижной линзой	0 675 11		0 682 66	0 685 66	0 648 66
Клавиатура для системы охраны	0 675 06		0 681 86	0 684 86	0 649 86
Считыватель электронных ключей*	0 675 08*		0 681 84	0 684 84	0 679 84
Внутреняя сирена	0 675 15		0 681 89	0 684 89	0 649 89
ПРОДУКЦИЯ ДЛЯ ОТЕЛЕЙ (стр. 652)					
Карточный выключатель	0 675 65		0 682 09	0 685 09	0 648 09
RFID карточный выключатель 13,56 МГц*	0 675 66*				
БЕСПРОВОДНЫЕ УПРАВЛЯЮЩИЕ УТСРОЙСТВА ZIGBEE					
Интерфейс радио / SCS	0 672 50		0 682 98	0 695 98	-
Управляющее устройство (радио) MyHOME для радиоуправления освещением	0 672 36		0 681 72	0 684 72	-
Управляющее устройство (радио) MyHOME, для управления приводом жалюзи/рольставен	0 672 64		0 681 74	0 684 74	-
Сценарный выключатель MyHOME (радио) для 4 сценариев	0 672 40		0 681 70	0 684 70	-
Управляющее устройство для 1 функции	0 672 35		0 681 71	0 684 71	-
Управляющее устройство для светорегуляторов	0 672 39		0 682 93	0 685 93	-

* О возможности поставки проконсультируйтесь в представительстве Legrand в Вашем регионе

Система домашней автоматизации MyHOME® SCS

лицевые панели Céliane

МЕХАНИЗМЫ			КЛАВИШИ И ЛИЦЕВЫЕ ПАНЕЛИ		
			Белый	Титан	Графит
ЛИЦЕВЫЕ ПАНЕЛИ (1 модуль) - для механизмов Кат. № 0 675 52/53/56/57/58/59					
Без маркировки		Левая или правая	0 682 03	0 685 03	0 648 03
Для приводов жалюзи/рольставен		Левая или правая	0 682 69	0 685 69	0 648 69
Освещение		Левая	0 681 48	0 684 48	0 648 48
		Правая	0 681 49	0 684 49	0 648 49
ON/OFF		Левая	0 682 80	0 685 80	0 648 80
		Правая	0 682 81	0 685 81	0 648 81
Светорегулятор		Левая	0 681 77	0 684 77	0 648 77
		Правая	0 681 78	0 684 78	0 648 78
GEN/ON/OFF		Левая	0 681 55	0 684 55	0 648 55
		Правая	0 681 56	0 684 56	0 648 56
Освещение и звуковая трансляция		Левая	0 681 50	0 684 50	0 648 50
		Правая	0 681 52	0 684 52	0 648 52
СТОП		Левая или правая	0 682 04	0 685 04	0 648 04
ОДНОКЛАВИШНАЯ ЛИЦЕВАЯ ПАНЕЛЬ (на 2 модуля) - для механизмов, Кат. № 0 675 52/53/56					
Без маркировки			0 682 02	0 685 02	0 648 02
Для приводов жалюзи/рольставен			0 682 59	0 685 59	0 648 59
Освещение			0 681 42	0 684 42	0 648 42
Светорегулятор ON/OFF			0 681 44	0 684 44	0 648 44
ON/OFF			0 681 88	0 684 88	0 679 88
Светорегулятор			0 681 76	0 684 76	0 648 76
GEN/ON/OFF			0 681 58	0 684 58	0 648 58
GEN			0 681 80	0 684 80	0 650 80
КОЛЬЦА - устанавливаются в дополнение к одноклавишным или двухклавишным лицевым панелям					
Кольцо			0 680 00	0 683 00	0 648 00

Механизмы предыдущих моделей, кат. №№ 0 672 41, 0 672 42, 0 642 49 и 0 673 02 (базовые и многофункциональные управляющие устройства, встраиваемые регуляторы и усилители) допускают установку соответствующих лицевых панелей только предыдущих моделей.

Система домашней автоматизации MyHOME® SCS

клавиши Axolute

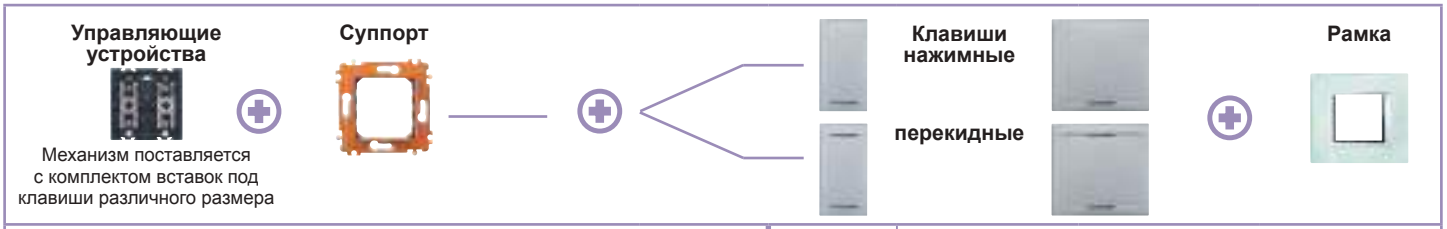

Для механизмов, кат. № H4651M2, H4652/2, H4652/3, H4672M2, H4661M2, H4660M2, H4562		Количество модулей	Bticino		
			Белый цвет	Цвет алюминий	Цвет антрацит
НАЖИМНЫЕ И ПЕРЕКИДНЫЕ					
Без символов - нажимная		1 модуль	HD4915	HC4915	HS4915
		2 модуля	HD4915M2	HC4915/2	HS4915/2
Без символов - нажимная		1 модуль	HD4911	HC4911	HS4911
		2 модуля	HD4911M2	HC4911/2	HS4911/2
С символом «освещение» - нажимная		1 модуль	HD4915BA	HC4915BA	HS4915BA
		2 модуля	HD4915M2BA	HC4915/2BA	HS4915/2BA
С символом «освещение» - перекидная		1 модуль	HD4911BA	HC4911BA	HS4911BA
		2 модуля	HD4911M2BA	HC4911/2BA	HS4911/2BA
С символом «вверх / вниз» - перекидная		1 модуль	HD4911AH	HC4911AH	HS4911AH
		2 модуля	HD4911M2AH	HC4911/2AH	HS4911/2AH
С символами «ON-OFF-GEN» - перекидная	OFF GEN ON	1 модуль	HD4911AF	HC4911AF	HS4911AF
		2 модуля	HD4911M2AF	HC4911/2AF	HS4911/2AF
С символами «ON-OFF» - перекидная	OFF ON	1 модуль	HD4911AG	HC4911AG	HS4911AG
		2 модуля	HD4911M2AG	HC4911/2AG	HS4911/2AG
С символами «+» и «-» - перекидная	+ −	1 модуль	HD4911AD	HC4911AD	HS4911AD
С символом «вентилятор» - нажимная		1 модуль	HD4915BC	HC4915BC	HS4915BC
		2 модуля	HD4915M2BC	HC4915/2BC	HS4915/2BC
С символом «вентилятор» - перекидная		1 модуль	HD4911BC	HC4911BC	HS4911BC
		2 модуля	HD4911M2BC	HC4911/2BC	HS4911/2BC
С символом «звонок» - нажимная		2 модуля	HD4915M2BB	HC4915/2BB	HS4915/2BB
С символами «настройка отключения (OFF)» и «настройка включения (ON)» - перекидная	ON OFF	1 модуль	HD4911AI	HC4911AI	HS4911AI
		2 модуля	HD4911M2AI	HC4911/2AI	HS4911/2AI
С символом «GEN» - нажимная	GEN	1 модуль	HD4915AC	HC4915AC	HS4915AC
		2 модуля	HD4915M2AC	HC4915/2AC	HS4915/2AC
С символом «GEN» - нажимная		1 модуль	HD4915AE	HC4915AE	HS4915AE

Система домашней автоматизации MyHOME® SCS

клавиши Livinglight

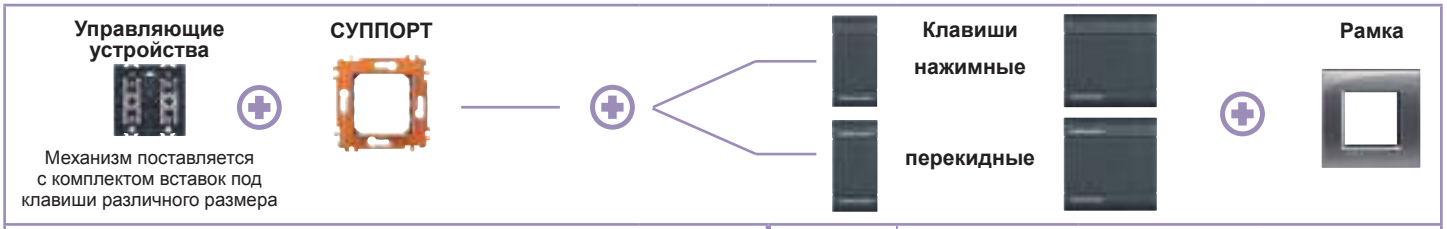

Для механизмов, кат. № L4651M2, L4652/2, L4652/3, LN4672M2, LN4661M2, LN4660M2, L4562		Количество модулей	Bticino		
			Белый цвет	Цвет алюминий	Цвет антрацит
НАЖИМНЫЕ					
Без символов		1 модуль	N4915LN	NT4915N	L4915N
		2 модуля	N4915M2LN	NT4915M2N	L4915M2N
С символом «освещение»		1 модуль	N4915AN	NT4915AN	L4915M2AN
		2 модуля	N4915M2AN	NT4915M2AN	L4915DN
С символом «освещение»		1 модуль	N4915DN	NT4915DN	L4915DN
		2 модуля	N4915M2DN	NT4915M2DN	L4915M2DN
С символом «ключ»		1 модуль	N4915FN	NT4915FN	L4915FN
		2 модуля	N4915M2FN	NT4915M2FN	L4915M2FN
С символом «СТОП»		1 модуль	N4915AEN	NT4915AEN	L4915AEN
ПЕРЕКИДНЫЕ					
Без символов		1 модуль	N4911N	NT4911N	L4911N
		2 модуля	N4911M2N	NT4911M2N	L4911M2N
С символами «вверх / вниз»		1 модуль	N4911AHN	NT4911AHN	L4911AHN
		2 модуля	N4911M2AHN	NT4911M2AHN	L4911M2AHN
С символами «вверх / вниз»	OFF GEN ON	1 модуль	N4911AFN	NT4911AFN	L4911AFN
		2 модуля	N4911M2AFN	NT4911M2AFN	L4911M2AFN
С символами «ON-OFF»	OFF ON	1 модуль	N4911AGN	NT4911AGN	L4911AGN
		2 модуля	N4911M2AGN	NT4911M2AGN	L4911M2AGN
С символами «+» и «-»	+ –	1 модуль	N4911ADN	NT4911ADN	L4911ADN
С символами «настройка отключения (OFF)» и «настройка включения (ON)»	ON OFF	1 модуль	N4911AIN	NT4911AIN	L4911AIN
		2 модуля	N4911M2AIN	NT4911M2AIN	L4911M2AIN

Система домашней автоматизации MyHOME® SCS

таблица соответствия мультибрендовых изделий MyHOME Legrand и Bticino

В настоящее время некоторые изделия системы MyHOME доступны для заказа одновременно под каталожными номерами Legrand и Bticino. Для поиска соответствия и заказа мультибрендовых изделий MyHOME используйте таблицу соответствия (см. внизу).

ОПИСАНИЕ	КАТ. № LEGRAND	КАТ. № BTICINO	СТР.
АВТОМАТИЗАЦИЯ И УПРАВЛЕНИЕ ОСВЕЩЕНИЕМ			
Релейный DIN-активатор 4 Н.О. контактами	0 036 44	F411/4	635
Светорегулятор для галогенных ламп с ферромагнитным трансформатором	0 036 56	F413N	635
Интерфейс для подключения контактных устройств	0 035 53	F428	635
Интерфейс для подключения контактных устройств	5 739 96	3477	635
Модуль памяти для активаторов	0 035 52	F425	635
Модуль сценариев	0 035 51	F420	635
Интерфейс SCS/SCS для расширения системы	0 035 62	F422	635
СИСТЕМА ТЕРМОКОНТРОЛЯ			
Активатор с 2 независимыми реле	0 035 79	F430/2	638
Активатор с 4 независимыми реле	0 035 80	F430/4	638
Интерфейс с ИК эмиттером	0 883 01	3456	638
РАСПРЕДЕЛЕНИЕ ЭНЕРГИИ			
Клемма для подключения к шине	0 492 44	3508BUS	639
Съемная шинная клемма 2-полюсная	0 492 45	3508U2	639
Съемная шинная клемма 3-полюсная	0 492 46	3508U3	639
Центральный блок управления системы Энергоконтроля	0 035 57	F521	639
Активатор 16 А	0 035 58	F522	639
Активатор 16 А	0 035 59	F523	639

ОПИСАНИЕ	КАТ. № LEGRAND	КАТ. № BTICINO	СТР.
ОХРАННАЯ СИГНАЛИЗАЦИЯ			
Электронный ключ-карточка	0 035 75	3530S	640
Электронный ключ-брелок	0 675 17	3540	640
Реле сигнализации	0 883 91	3479	643
Реле сигнализации DIN	0 035 91	F481	643
Контактный интерфейс	0 675 13	3480	638
Контактный интерфейс DIN	0 035 73	F482	638
Интерфейс технической сигнализации	0 883 92	3481	643
Интерфейс технической сигнализации DIN	0 035 92	F483	643
Шток для тамперной защиты	0 035 72	L4630	644
Контактный интерфейс с выходом 12 В DIN	0 035 71	F482V12	642
Контактный интерфейс с выходом 12 В	0 883 02	3480V12	642
Детектор затопления	0 675 14	3482	643
ЗВУКОВАЯ СИСТЕМА			
Колонки для установки в фальш-потолке 8 Ом - 100 Вт	5 739 81	L4566	646
Колонки для установки в фальш-потолке 8 Ом - 20 Вт	5 739 82	L4566/10	725
Колонка накладного монтажа 8 Ом - 40 Вт	5 739 30	L4567	646
Колонка накладного монтажа 8 Ом - 140 Вт	5 739 78	L4569	646
Блок управления внешними стерео-системами	0 035 86	L4561N	645
RDS стерео тюнер для стереосистемы 15 станций	0 035 82	F500N	645
Усилители DIN 2 Wrms	0 035 85	F502	645
Усилители DIN 60 Wrms	0 035 83	F503	645
Звуковой интерфейс	5 740 44	3496	647
Многоканальный коммутатор аудио/видео	5 739 98	F441	645
Многоканальный коммутатор 2 x 4 выхода	0 035 84	F441M	645
Ограничитель напряжения	5 739 88	3495	645
Оконечное сопротивление	0 035 89	3499	647

* О возможности поставки проконсультируйтесь в представительстве Legrand в Вашем регионе

Система домашней автоматизации MyHOME® SCS

таблица соответствия мультибрендовых изделий MyHOME Legrand и Bticino

ОПИСАНИЕ	КАТ. № LEGRAND	КАТ. № BTICINO	СТР.
АКСЕССУАРЫ			
Перемычки-конфигураторы			
0	0 492 00	**3501/0**	655
1	0 492 01	**3501/1**	655
2	0 492 02	**3501/2**	655
3	0 492 03	**3501/3**	655
4	0 492 04	**3501/4**	655
6	0 492 06	**3501/6**	655
7	0 492 07	**3501/7**	655
8	0 492 08	**3501/8**	655
9	0 492 09	**3501/9**	655
AMB	0 492 12	**3501/AMB**	655
AUX	0 492 13	**3501/AUX**	655
CEN	0 492 19	**3501/CEN**	655
GEN	0 492 10	**3501/GEN**	655
GR	0 492 11	**3501/GR**	655
OFF	0 492 15	**3501/OFF**	655
O/I	0 492 16	**3501/OI**	655
ON	0 492 14	**3501/ON**	655
PUL	0 492 17	**3501/PUL**	655
SLA	0 492 18	**3501/SLA**	655
↑↓	0 492 20	**3501/T**	655
↑↓M	0 492 21	**3501/TM**	655
Комплект с перемычками от 0 до 9	0 261 45	**3501K**	655
Комплект с перемычками с символами	0 492 37	**3501K/1**	655

ОПИСАНИЕ	КАТ. № LEGRAND	КАТ. № BTICINO	СТР.
АКСЕССУАРЫ			
Источники питания			
Источник питания 1,2 А	0 035 60	**E46ADCN**	654
Сменная батарея 7,2 В	0 675 18	**3506**	662
Блок питания	0 634 36	**E47ADCN**	654
Компактный блок питания	0 634 42	**346020**	654
Кабели			
Шинный SCS-кабель, длина 500 м	0 492 32	**L4669/500**	654
Кабель USB системы термоконтроля	0 492 34	**3559**	655
Кабель USB звуковой системы и видеодомофонии	5 739 99	**336904**	654
Другое			
Веб-сервер	0 035 98	**F454**	623

NUVO®

ЦИФРОВАЯ МУЗЫКА ВЫСОКОГО КАЧЕСТВА В КАЖДОЙ КОМНАТЕ

Просто, качественно и удобно в установке

NUVO - это интеллектуальная система, специально разработанная для прослушивания цифровой музыки в любом помещении вашего дома. Построенная с использованием компонентов класса Hi-Fi, она позволяет подключиться к локальной сети через Wi-Fi или с помощью кабеля.

Используя специальное бесплатное приложение на вашем смартфоне или планшете, вы получаете доступ к домашней музыкальной коллекции или лучшим стриминговым online сервисам.

Система распределения звука NUVO

Сетевые плееры, предусилители, управляющие устройства

NV-P100-EU

NV-P3100-EU

NV-P300-EU

NV-P4300-EU

NV-P20-LLNL

NV-P20-LLNT

Система NUVO служит для распределения и воспроизведения аудиосигналов в одной или нескольких комнатах. Доступно воспроизведение музыки как с локальных источников, так и из Интернета.
Управление через смартфон или планшет с помощью бесплатного приложения NUVO
Распределение данных производится по сети Ethernet или Wi-Fi. Соединение сетевых аудиоплееров и аудиоколонок осуществляется аудиокабелем.

Кат. №	Сетевые аудиоплееры
	Зональные сетевые аудиоплееры
	Подключение: Ethernet или Wi-Fi
NV-P100-EU	1 зона, 2 x 20 Вт RMS, 8 Ом Размеры (Д x В x Г): 187 x 42 x 115 мм
NV-P200-EU	1 зона, 2 x 60 Вт RMS, 8 Ом Размеры (Д x В x Г): 229 x 42 x 127 мм
	Мультизонные сетевые аудиоплееры
	Проигрыватель для трех зон для установку в стойку 19" или на горизонтальную поверхность с помощью ножек. Подключение: Ethernet
NV-P4300-EU	3 зоны, 2 x 110 Вт, 8 Ом, 6 Ом или 4 Ом Размеры (Д x В x Г): 430 x 47 x 258 мм
NV-P3100-EU	3 зоны x (2 x 20 Вт RMS), 8 Ом Размеры (Д x В x Г): 430 x 44 x 250 мм
NV-P300-EU	**Сетевой предусилитель** Служит для интеграции существующих аудиоустройств (например, усилителей, систем Hi-Fi и тд) в систему распределения звука NUVO. Отсутствует встроенный усилитель звука. Подключение: Ethernet или Wi-Fi Размеры (Д x В x Г): 187 x 42 x 115 мм

Кат. №	Управляющие устройства NUVO
	Позволяют реализовать управление системой распределения звука NUVO. Для встроенного настенного монтажа. Подключение POE Ethernet. Емкостная тач-технология. Светодиодная подсветка точек управления (цвет Белый). Доступны следующие функции: - Старт/Стоп/Пауза - Перемотка трека - Регулирование громкости - Временно отключить звук - Быстрое воспроизведение 5-ти избранных треков
	Серия Livinglight
NV-P20-LLN NV-P20-LLNT NV-P20-LLNL	○ белый ● алюминий ● антрацит Оснащается рамкой и суппортом Livinglight.
	Серия Valena Life
NV-P20-VLWH	○ белый Оснащается декоративной рамкой Valena Life

Кат №, выделенные красным: Новая продукция

Система распределения звука NUVO

Ландшафтные аудиоколонки, аудиоколонки для наружней установки, Громкоговорители Left-Center-Right

ДОСТУПНО ФЕВРАЛЬ 2019 ГОДА H

NV-AP18RS (песчаник)

NV-AP18RG (гранит)

NV-2OD5-BK

NV-2IW5-LCR

NV-4IW5-LCR

NV-6IW6-LCR

Кат. №	Ландшафтные аудиоколонки наружней установки
	Декоративные ландшафтные аудиоколонки наружней установки, (далее название в кавычках). В комплекте две аудиоколонки
NV-AP16RG*	Гранит 6,5" 50 Вт (8 Ом)
NV-AP16RS*	Песчаник 6,5" 50 Вт (8 Ом)
NV-AP18RG*	Гранит 8" 100 Вт (8 Ом)
NV-AP18RS*	Песчаник 8" 100 Вт (8 Ом)

		Аудиоколонки для наружней установки - Серия 2
NV-2OD5-WH NV-2OD5-BK	○ белый ● черный	Аудиоколонка 5,25", 70 Гц–20 кГц, 8 Ом, 88 дБ 80 Вт (40 Вт RMS) , IP 65 В комплект входят две аудиоколонки
NV-2OD6-WH NV-2OD6-BK	○ белый ● черный	Аудиоколонка 6,5", 60 Гц–20 кГц 8 Ом - 88 дБ 100 Вт (50 Вт RMS) , IP 65 В комплект входят две аудиоколонки

		Аудиоколонки для наружней установки - Серия 6
NV-6OD5-WH NV-6OD5-BK	○ белый ● черный	Аудиоколонка 5,25", 65 Гц–20 кГц 8 Ом - 89 дБ 100 Вт (50 Вт RMS) , IP 65, В комплект входят две аудиоколонки
NV-6OD5-DVC-WH NV-6OD5-DVC-BK	○ белый ● черный	Аудиоколонка 5,25" со сдвоенным высокочастотным динамиком, 65 Гц–20 кГц 8 Ом - 89 дБ 100 Вт (50 Вт RMS) , IP 65, В комплект входит одна аудиоколонка
NV-6OD6-WH NV-6OD6-BK	○ белый ● черный	Аудиоколонка 6,5", 55 Гц–20 кГц 8 Ом - 89 дБ 120 Вт (60 Вт RMS) , IP 65, В комплект входят две аудиоколонки
NV-6OD6-DVC-WH NV-6OD6-DVC-BK	○ белый ● черный	Аудиоколонка 6,5" со сдвоенным высокочастотным динамиком, 55 Гц–20 кГц 8 Ом - 89 дБ 120 Вт (60 Вт RMS) , IP 65, В комплект входит одна аудиоколонка

* О возможности поставки проконсультируйтесь в представительстве Legrand в Вашем регионе

Кат. №	Громкоговорители Left-Center-Right
NV-2IW5-LCR	Громкоговоритель Left-Center-Right 5,25" 100Вт (50Вт RMS) 60Гц-20кГц 86dB 8Ом С декоративной сеткой магнитного крепления, без обода В комплект входит один громкоговоритель
NV-4IW5-LCR	Громкоговоритель 5,25" 150Вт (75Вт RMS) 60Гц-20кГц 89dB 8Ом С декоративной сеткой магнитного крепления, без обода В комплект входит один громкоговоритель
NV-6IW6-LCR	Громкоговоритель Left-Center-Right 6,5" 200Вт (100Вт) RMS 45Гц - 20кГц 89dB 8Ом С декоративной сеткой магнитного крепления, без обода В комплект входит один громкоговоритель

Кат №, выделенные красным: Новая продукция

Система распределения звука NUVO

Встраиваемые громкоговорители

ДОСТУПНО ФЕВРАЛЬ 2019 ГОДА **H**

NV-2IC6

NV-2IW6

NV-4IC6

NV-4IC6-DVC

NV-4IW6

NV-6IC8-ANG

Система NUVO служит для распределения и воспроизведения аудиосигналов в одной или нескольких комнатах. Доступно воспроизведение музыки как с локальных источников, так и из Интернета.
Управление через смартфон или планшет с помощью бесплатного приложения NUVO
Распределение данных производится по сети Ethernet или Wi-Fi. Соединение сетевых аудиоплееров и аудиоколонок осуществляется аудиокабелем.

Кат. №	Встраиваемые громкоговорители – Серия 2
	Высокочастотный динамик с шелковым диффузором и низкочастотный динамик с высококачественной полимерной мембраной Для установки требуются крепежные элементы (стр. 667)
	Потолочное крепление
NV-2IC6	Громкоговоритель 6,5", 60 Гц–20 кГц 8 Ом - 86 дБ 100 Вт (50 Вт RMS) С декоративной сеткой магнитного крепления, без обода **В комплект входят два громкоговорителя**
NV-2IC6-DVC	Громкоговоритель 6,5", 60 Гц–20 кГц 8 Ом - 86 дБ 100 Вт (50 Вт RMS) С двойным высокочастотным динамиком и декоративной сеткой магнитного крепления, без обода В комплект входит один громкоговоритель
NV-2IC8	Громкоговоритель 8", 45 Гц–20 кГц 8 Ом - 86 дБ 100 Вт (50 Вт RMS) С декоративной сеткой магнитного крепления, без обода **В комплект входят два громкоговорителя**
	Потолочное крепление, с регулируемой направленностью динамиков
NV-2IC6-ANG	Громкоговоритель с регулируемой направленностью динамиков 6,5", 60 Гц–20 кГц 8 Ом - 86 дБ 100 Вт (50 Вт RMS) С декоративной сеткой магнитного крепления, без обода В комплект входит один громкоговоритель
NV-2IC8-ANG	Громкоговоритель с регулируемой направленностью динамиков 8", 45 Гц–20 кГц 8 Ом - 86 дБ 100 Вт (50 Вт RMS) С декоративной сеткой магнитного крепления, без обода В комплект входит один громкоговоритель
	Настенное крепление
NV-2IW6	Громкоговоритель 6,5", 60 Гц–20 кГц 8 Ом - 86 дБ 100 Вт (50 Вт RMS) С декоративной сеткой магнитного крепления, без обода **В комплект входят два громкоговорителя**

Кат. №	Встраиваемые громкоговорители - Серия 4
	Алюминиевый высокочастотный динамик и низкочастотный динамик с мембраной из оптоволокна Для установки требуются крепежные элементы (стр. 667)
	Потолочное крепление
NV-4IC6	Громкоговоритель 6,5", 55 Гц–20 кГц 8 Ом - 88 дБ 150 Вт (75 Вт RMS) С декоративной сеткой магнитного крепления, без обода **В комплект входят два громкоговорителя**
NV-4IC6-DVC	Громкоговоритель 6,5", 50 Гц–20 кГц 8 Ом - 88 дБ 150 Вт (75 Вт RMS) С двойным высокочастотным динамиком и декоративной сеткой магнитного крепления, без обода В комплект входит один громкоговоритель
NV-4IC8	Громкоговоритель 8", 40 Гц–20 кГц 8 Ом - 88 дБ 150 Вт (75 Вт RMS) С декоративной сеткой магнитного крепления, без обода **В комплект входят два громкоговорителя**

Кат. №	Встраиваемые громкоговорители – Серия 4 (продолжение)
	Потолочное крепление, с регулируемой направленностью динамиков
NV-4IC6-ANG	Громкоговоритель 6,5", 55 Гц–20 кГц 8 Ом - 88 дБ 150 Вт (75 Вт RMS) С декоративной сеткой магнитного крепления, без обода В комплект входит один громкоговоритель
NV-4IC8-ANG	Громкоговоритель 8", 40 Гц–20 кГц 8 Ом - 88 дБ 150 Вт (75 Вт RMS) С декоративной сеткой магнитного крепления, без обода В комплект входит один громкоговоритель
	Настенное крепление
NV-4IW6	Громкоговоритель 6,5", 55 Гц–20 кГц 8 Ом - 88 дБ 150 Вт (75 Вт RMS) С декоративной сеткой магнитного крепления, без обода **В комплект входят два громкоговорителя**

	Встраиваемые громкоговорители - Серия 6
	Титановый высокочастотный динамик и низкочастотный динамик с мембраной из кевлара и углеродного волокна Для установки требуются крепежные элементы (стр. 667)
	Потолочное крепление
NV-6IC6	Громкоговоритель 6,5", 60 Гц–20 кГц 8 Ом - 89 дБ 200 Вт (100 Вт RMS) С декоративной сеткой магнитного крепления, без обода **В комплект входят два громкоговорителя**
NV-6IC8	Динамик 8", 35 Гц–20 кГц 8 Ом - 89 дБ 200 Вт (100 Вт RMS) С декоративной сеткой магнитного крепления, без обода **В комплект входят два громкоговорителя**
	Потолочное крепление, с регулируемой направленностью динамиков
NV-6IC6-ANG	Громкоговоритель наклонного крепления на потолке 6,5", 60 Гц–20 кГц 8 Ом - 89 дБ 200 Вт (100 Вт RMS) С декоративной сеткой магнитного крепления, без обода В комплект входит один громкоговоритель
NV-6IC8-ANG	Громкоговоритель наклонного крепления на потолке 8", 35 Гц–20 кГц 8 Ом - 89 дБ 200 Вт (100 Вт RMS) С декоративной сеткой магнитного крепления, без обода В комплект входит один громкоговоритель
	Настенное крепление
NV-6IW6	Громкоговоритель 6,5", 50 Гц–20 кГц 8 Ом - 89 дБ 200 Вт (100 Вт RMS) С декоративной сеткой магнитного крепления, без обода **В комплект входят два громкоговорителя**

Кат №, выделенные красным: Новая продукция

Система распределения звука NUVO

Аксессуары для громкоговорителей

NV-BRKIC6

NV-BRKIW6

NV-RGIC6

Система NUVO служит для распределения и воспроизведения аудиосигналов в одной или нескольких комнатах. Доступно воспроизведение музыки как с локальных источников, так и из Интернета.
Управление через смартфон или планшет с помощью бесплатного приложения NUVO
Распределение данных производится по сети Ethernet или Wi-Fi.
Соединение сетевых аудиоплееров и аудиоколонок осуществляется аудиокабелем.

Кат. №	Аксессуары
	Крепежные элементы
	В комплект входят 2 крепления
NV-BRKIC6	Для 6,5-дюймового встраиваемого громкоговорителя потолочного крепления
NV-BRKIC6-ANG	Для 6,5-дюймового встраиваемого громкоговорителя потолочного крепления с регулируемой направленностью динамиков
NV-BRKIW6	Для 6,5-дюймового встраиваемого громкоговорителя настенного крепления
NV-BRKIC8	Для 8-дюймового встраиваемого громкоговорителя потолочного крепления
NV-BRKIC8-ANG	Для 8-дюймового встраиваемого громкоговорителя потолочного крепления с регулируемой направленностью динамиков
	Круглые запасные декоративные сетки для громкоговорителей
	В комплект входят 2 сетки
NV-RGIC6	Круглая сетка 6,5" для встраиваемого громкоговорителя потолочного крепления
NV-RGIC6-ANG	Круглая сетка 6,5" для встраиваемого громкоговорителя потолочного крепления с регулируемой направленностью динамиков
NV-RGIC8	Круглая сетка 8" для встраиваемого громкоговорителя потолочного крепления
NV-RGIC8-ANG	Круглая сетка 8" для встраиваемого громкоговорителя потолочного крепления с регулируемой направленностью динамиков
	Квадратные запасные декоративные сетки для громкоговорителей
	В комплект входят 2 сетки
NV-RGIC6-SQR	Квадратная сетка 6,5" для встраиваемого громкоговорителя, потолочного крепления
NV-RGIC6-ANGSQR	Квадратная сетка 6,5" для встраиваемого громкоговорителя потолочного крепления с регулируемой направленностью динамиков
NV-RGIC8SQR	Квадратная сетка 8" для встраиваемого громкоговорителя, потолочного крепления
NV-RGIC8-ANGSQR	Квадратная декоративная сетка 8" для встраиваемого громкоговорителя потолочного крепления с регулируемой направленностью динамиков
	Прямоугольные запасные декоративные сетки для громкоговорителей
NV-RGIW6	Прямоугольная сетка 6,5" для встраиваемого громкоговорителя настенного крепления
	Монтажная коробка
NV-BOXIW6	Металлическая монтажная коробка 6.5" NUVO для встраиваемого громкоговорителя прямоугольной формы настенного крепления Используется для монтажа в кирпичные и бетонные стены.

Кат №, выделенные красным: Новая продукция

Система распределения звука NUVO

Пример построения системы

Размещение и установка

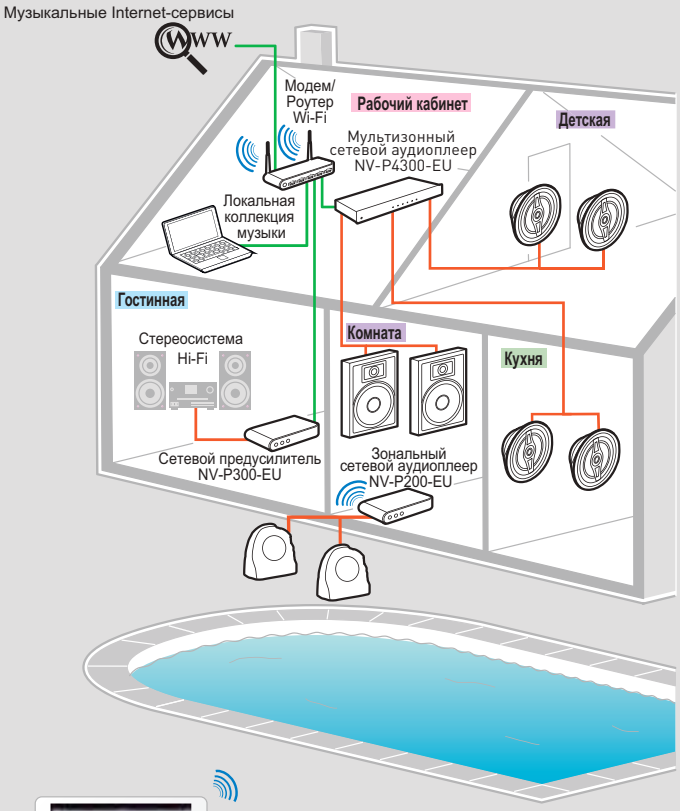

Бесплатное приложение **NUVO**

Система распределения аудиосигналов (IP-мультирум) на 5 зон.
Совместное или независимое воспроизведение музыки в каждой зоне с локального источника и через Интернет-сервисы.
Управление через смартфон или планшет с помощью бесплатного приложения NUVO

HOME NETWORKS

Готовые решения для использования всех возможностей цифровых технологий в любом помещении дома.

ПРЕИМУЩЕСТВА СИСТЕМЫ HOME NETWORKS

- Простота монтажа.
- Легкость эксплуатации.
- Высокая скорость передачи данных.
- Возможность связать в единую сеть все информационные коммуникации в доме (ТВ, телефон, Интернет).

ВАРИАНТЫ ДОМАШНИХ СЕТЕЙ:

МУЛЬТИМЕДИЙНАЯ СЕТЬ
HOME NETWORKS CLASSIC
Базовая инфраструктура, предназначенная для передачи информационных и телевизионных сигналов в пределах дома.

МУЛЬТИМЕДИЙНАЯ СЕТЬ
HOME NETWORKS SMART
- Высокоскоростная компьютерная сеть позволяет осуществлять подключение к Интернету и телефонной сети посредством розеток RJ 45. Система автоматически определяет тип подключенного оборудования.
- Подключение к телевизионной сети осуществляется посредством коаксиальных розеток.

МУЛЬТИМЕДИЙНАЯ СЕТЬ
HOME NETWORKS SMART RJ 45
При помощи только разъемов RJ 45 Вы сможете объединить все устройства в доме в мультимедийную сеть с очень большой пропускной способностью, позволяющую использовать Интернет, цифровое телевидение и телефон в любой комнате. Система автоматически определяет тип подключенного оборудования.

Triple Play Gigabit
Позволяет определять тип подключенного оборудования в информационную розетку RJ 45 (приемник IP телевидения, компьютер, телефон) и автоматически коммутировать его в домашнюю сеть.

Home Networks Classic

таблица выбора оборудования

ОБОРУДОВАНИЕ ДЛЯ КОММУТАЦИИ ВНУТРИ ШКАФА		Кол-во модулей	Кат.№.
	Патч-модуль RJ 45 UTP	1	4 130 01
RJ45 RJ45	Коммутационный шнур 0,2 м	Длина 0,2 м	4 130 47
	Коммутационный шнур 0,4 м	Длина 0,4 м	4 130 48
КАБЕЛЬ ДЛЯ СОЕДИНЕНИЯ ШКАФА С РОЗЕТКАМИ RJ 45			
	Кабель кат. 6, 4 пары, LSZH, длина 305 м, поставляется в катушках		0 327 54
ОБОРУДОВАНИЕ ДЛЯ ПОЛУЧЕНИЯ И РАСПРЕДЕЛЕНИЯ ТЕЛЕВИЗИОННЫХ И ИНФОРМАЦИОННЫХ СИГНАЛОВ			
	Фильтр для разделения телефонного сигнала и сигнала ADSL. 3 выхода телефонных + 1 для модема ADSL	2	4 130 15
	Телефонный сплиттер на 8 выходов с возможностью использования 2 линий	4	4 130 12
	ТВ-сплиттер 6 выходов 5-2400 МГц	4	4 130 13
	Свитч на 4 выхода 10/100 Мб	4	4 130 10
	Свитч на 4 выхода 1 Гб	4	4 130 09
	Блок питания 9 В для Кат. № 4 130 10 или Кат. № 4 130 09	1,5	4 130 17

ШКАФЫ ДЛЯ СКРЫТОГО МОНТАЖА В КОМПЛЕКТЕ С ДВЕРЬМИ		Кол-во модулей	Кат.№.
	Щиток Practibox, 2 x 12 модулей, шина PE + N	24	6 011 18
	Щиток Practibox, 3 x 12 модулей, шина PE + N	36	6 011 19
	Щиток Nedbox, 2 x 12 + 2 модулей, белая дверь, шина PE + N	24+4	0 014 12
ШКАФЫ ДЛЯ НАКЛАДНОГО МОНТАЖА В КОМПЛЕКТЕ С ДВЕРЬМИ			
	Щиток Nedbox, 2 x 12 модулей, прозрачная дверь, шина PE + N	24	6 012 47
	Щиток Nedbox, 3 x 12 модулей, прозрачная дверь, шина PE + N	36	6 012 48
МОНТАЖНОЕ ОБОРУДОВАНИЕ			
RJ45 RJ45	Коммутационный шнур RJ 45 FTP Длина 2 м		0 517 63
	Коммутационный шнур RJ 45 FTP Длина 3 м		0 517 64
RJ11 RJ45	Коммутационный шнур RJ 45 – RJ 11 FTP Длина 2 м		0 516 94
	Кабель коаксиальный для ТВ Длина 2 м		0 910 24

Home Networks Classic

интернет и телефон на розетках RJ 45 без автоматической коммутации, телевидение на коаксиальном кабеле

4 130 13

4 130 15

4 130 01

4 130 10

0 516 94

Принцип установки и технические характеристики (см. 676)
Система Home Networks позволяет связать в единую сеть все информационные коммуникации в доме: телевидение (эфирное, спутниковое, IP), телефонию (стандартную и IP), Интернет и различные виды цифровых развлечений (трансляция HD видео, музыки, и т.д.)
Система размещается в любом DIN шкафу, что придает ей эстетичный внешний вид и легкость монтажа.

Home Networks Classic

- Передача информационных сигналов посредством Ethernet кабеля
- Трансляция эфирного и спутникового ТВ через коаксиальный кабель
- Коммутация инфорационных розеток в ручном режиме

Упак.	Кат.№	**Оборудование для получения и распределения телевизионных и информационных сигналов**
1	4 130 12	Телефонный сплиттер на 8 выходов с возможностью использования 2-х линий
1	4 130 13	ТВ-сплиттер 6 выходов, 5-2400 МГц
1	4 130 15	Фильтр для разделения телефонного сигнала и сигнала ADSL. 3 выхода телефонных + 1 для модема ADSL.
1	4 130 17	Блок питания 9 В для Кат. № 4 130 09 (4 130 10)
1	4 130 09	Свитч на 4 выхода 1 Гб
1	4 130 10	Свитч на 4 выхода 10/100 Мб

Упак.	Кат.№	**Коммутационные шнуры**
4	4 130 47	Коммутационный шнур 0,2 м
4	4 130 48	Коммутационный шнур 0,4 м
1	0 517 63	Коммутационный шнур RJ 45 FTP Длина 2 м RJ45 — RJ45
1	0 517 64	Коммутационный шнур RJ 45 FTP Длина 3 м RJ45 — RJ45
1	0 516 94	Коммутационный шнур RJ 45 – RJ 11 FTP Длина 2 м RJ11 — RJ45
1	0 327 54	Кабель кат. 6 UTP, 4 пары, LSZH, длина 305 м, поставляется в катушках
1/10	0 910 24	Кабель коаксиальный для ТВ, длина 2 м
0/10	0 910 24	Кабель коаксиальный для TV, длина 2 м
		Патч-модуль
4	4 130 01	Патч-модуль RJ 45 UTP

Home Networks Smart

таблица выбора оборудования

КАБЕЛЬ ДЛЯ СОЕДИНЕНИЯ ШКАФА С РОЗЕТКАМИ RJ 45		Кол-во модулей	Кат. №
	Кабель кат. 6 UTP, 4 пары, LSZH, длина 305 м, поставляется в катушках		0 327 54
ОБОРУДОВАНИЕ ДЛЯ КОММУТАЦИИ ВНУТРИ ШКАФА			
	Патч-модуль UTP	1	4 130 01
RJ45 RJ45	Коммутационный шнур 0,2 м		4 130 47
	Коммутационный шнур 0,4 м		или 4 130 48
ОБОРУДОВАНИЕ ДЛЯ ПОЛУЧЕНИЯ И РАСПРЕДЕЛЕНИЯ ТЕЛЕВИЗИОННЫХ И ИНФОРМАЦИОННЫХ СИГНАЛОВ			
+	Центральный автоматический блок Triple Play Gigabite / 8 выходов + блок питания 9 В для Кат. № 413 044	8 1,5	4 130 44 + 4 130 17
	ТВ-сплиттер, 6 выходов, 5-2400 МГц	4	4 130 13
	Фильтр для разделения телефонного сигнала и сигнала ADSL. 3 выхода телефонных + 1 для модема ADSL.	2	4 130 15
ШКАФЫ ДЛЯ СКРЫТОГО МОНТАЖА В КОМПЛЕКТЕ С ДВЕРЬМИ[1]			
	Щиток Practibox, 2 x 12 модулей, шина PE + N	24	6 011 18
	Щиток Practibox, 3 x 12 модулей, шина PE + N	36	6 011 19
	Щиток Nedbox, 2 x 12 + 2 модулей, белая дверь, шина PE + N	24 + 4	0 014 12
	Щиток Nedbox, 3 x 12 + 2 модулей, белая дверь, шина PE + N	36 + 6	0 014 13
ШКАФЫ ДЛЯ НАКЛАДНОГО МОНТАЖА В КОМПЛЕКТЕ С ДВЕРЬМИ[2]			
	Щиток Nedbox, 2 x 12 модулей, прозрачная дверь, шина PE + N	24	6 012 47
	Щиток Nedbox, 3 x 12 модулей, прозрачная дверь, шина PE + N	36	6 012 48
МОНТАЖНОЕ ОБОРУДОВАНИЕ			
RJ45 RJ45	Коммутационный шнур RJ 45 FTP	Длина 2 м	0 517 63
	Коммутационный шнур RJ 45 FTP	Длина 3 м	0 517 64
RJ11 RJ45	Коммутационный шнур RJ 45 – RJ 11 FTP	Длина 2 м	0 516 94
	Кабель коаксиальный для ТВ	Длина 2 м	0 910 24

1 Подробную информацию см. на стр. 407-415
2 Подробную информацию см. на стр. 407-415

Home Networks Smart

интернет и телефон на розетках RJ45 с автоматической коммутацией, телевидение на коаксиальном кабеле

4 130 44

4 130 13

4 130 15

4 130 01

0 516 94

Принцип установки и технические характеристики **стр. 676**

Система Home Networks позволяет связать в единую сеть все информационные коммуникации в доме: телевидение (эфирное, спутниковое, IP), телефонию (стандартную и IP), Интернет и различные виды цифровых развлечений (трансляция HD видео, музыки, и т.д.) Система размещается в любом DIN шкафу, что придает ей эстетичный внешний вид и легкость монтажа.

Home Networks Smart обладает автоматическим распознаванием подключенного к розетке RJ 45 устройства.

Home Networks Smart
- Передача информационных сигналов посредством Ethernet кабеля
- Трансляция эфирного и спутникового ТВ через коаксиальный кабель
- Коммутация информационных розеток в автоматическом режиме (TriplePlay^{Gigabite})

Упак.	Кат.№	**Оборудование для получения и распределения телевизионных и информационных сигналов**
1	4 130 44	Центральный автоматический блок Triple Play^{Gigabite} / 8 выходов
1	4 130 13	ТВ-сплиттер, 6 выходов, 5-2400 МГц
1	4 130 15	Фильтр для разделения телефонного сигнала и сигнала ADSL. 3 выхода телефонных + 1 для модема ADSL.
1	4 130 17	Блок питания 9 В для Кат. № 4 130 44

Упак.	Кат.№.	**Коммутационные шнуры**
4	4 130 47	Коммутационный шнур 0,2 м
4	4 130 48	Коммутационный шнур 0,4 м
1	0 517 63	Коммутационный шнур RJ 45 FTP Длина 2 м RJ45 — RJ45
1	0 517 64	Коммутационный шнур RJ 45 FTP Длина 3 м RJ45 — RJ45
1	0 516 94	Коммутационный шнур RJ 45 – RJ 11 FTP Длина 2 м RJ11 — RJ45
1	0 327 54	Кабель кат. 6 UTP, 4 пары, LSZH, длина 305 м, поставляется в катушках
1	0 910 24	Кабель коаксиальный для ТВ
		Патч-модуль
4	4 130 01	Патч-модуль RJ 45 UTP

Home Networks Smart RJ 45

таблица выбора оборудования

ОБОРУДОВАНИЕ ДЛЯ КОМУТАЦИИ ВНУТРИ ШКАФА		Кол-во модулей	Кат. №
RJ45 RJ45	Патч-модуль RJ 45 STP	1	4 130 03
	Коммутационный шнур 0,2 м		4 130 45 или
	Коммутационный шнур 0,4 м		4 130 46
ОБОРУДОВАНИЕ ДЛЯ ПОЛУЧЕНИЯ И РАСПРЕДЕЛЕНИЯ ТЕЛЕВИЗИОННЫХ И ИНФОРМАЦИОННЫХ СИГНАЛОВ			
	Центральный автоматический блок Triple Play Gigabite / 8 выходов + блок питания 9 В для Кат. № 4 130 44	8 1,5	4 130 44 + 4 130 17
	Преобразователь ТВ-сигнала: коаксиальный вход – выход RJ 45, 4 выхода	4	4 130 19
	Блок питания 9 В для Кат. № 4 130 18 / 19	1	4 130 17
	Фильтр для разделения телефонного сигнала и сигнала ADSL. 3 выхода телефонных + 1 для модема ADSL.	2	4 130 15
ШКАФЫ ДЛЯ СКРЫТОГО МОНТАЖА В КОМПЛЕКТЕ С ДВЕРЬМИ[1]			
	Щиток Practibox, 2 x 12 модулей, шина PE + N	24	6 011 18
	Щиток Practibox, 3 x 12 модулей, шина PE + N	36	6 011 19
	Щиток Nedbox, 2 x 12 + 2 модулей, белая дверь, шина PE + N	24 + 4	0 014 12
	Щиток Nedbox, 3 x 12 + 2 модулей, белая дверь, шина PE + N	36 + 6	0 014 13
ШКАФЫ ДЛЯ НАКЛАДНОГО МОНТАЖА В КОМПЛЕКТЕ С ДВЕРЬМИ[2]			
	Щиток Nedbox, 2 x 12 модулей, прозрачная дверь, шина PE + N	24	6 012 47
	Щиток Nedbox, 3 x 12 модулей, прозрачная дверь, шина PE + N	36	6 012 48
МОНТАЖНОЕ ОБОРУДОВАНИЕ			
RJ45 RJ45	Коммутационный шнур RJ 45 FTP	Длина 2 м	0 517 63
	Коммутационный шнур RJ 45 FTP	Длина 3 м	0 517 64
RJ11 RJ45	Коммутационный шнур RJ 45 – RJ 11 FTP	Длина 2 м	0 516 94
Coaxial F RJ45	Коммутационный шнур RJ 45 - coax	Длина 2 м	4 130 40

1 Подробную информацию см. на стр. 407-415
2 Подробную информацию см. на стр. 407-415

Home Networks Smart RJ 45

подключение на основе розеток RJ45: телевидение, телефон, интернет

4 130 44

4 130 13

4 130 15

4 130 03

0 516 94

Принцип установки и технические характеристики **стр. 676**

Система Home Networks позволяет связать в единую сеть все информационные коммуникации в доме: телевидение (эфирное, спутниковое, IP), телефонию (стандартную и IP), Интернет и различные виды цифровых развлечений (трансляция HD видео, музыки, и т.д.) Система размещается в любом DIN шкафу, что придает ей эстетичный внешний вид и легкость монтажа.

Home Networks Smart RJ45 позволяет использовать только один тип розеток для получения любых информационных сигналов (Интернет, ТВ, телефон) – RJ45, что делает ее максимально гибкой для архитекторов и инсталляторов. А функция автоматического распознавания типа подключенного к розетке устройства делает ее удобной в эксплуатации для конечных пользователей.

Home Networks Smart RJ45
- Передача информационных сигналов посредством Ethernet кабеля
- Трансляция эфирного и спутникового ТВ через RJ 45 (STP)
- Коммутация информационных розеток в автоматическом режиме (TriplePlay^{Gigabite}): Интернет, IP-телевидение, телефон

Упак.	Кат.№	**Оборудование для получения и распределения телевизионных и информационных сигналов**
1	4 130 44	Центральный автоматический блок Triple Play^{Gigabite} / 8 выходов
1	4 130 19	Преобразователь ТВ-сигнала: коаксиальный вход – выход RJ 45, 4 выхода
1	4 130 15	Фильтр для разделения телефонного сигнала и сигнала ADSL. 3 выхода телефонных + 1 для модема ADSL.
1	4 130 17	блок питания 9 В для Кат. № 4 130 44

Упак.	Кат.№.	**Коммутационные шнуры**
4	4 130 45	Коммутационный шнур 0,2 м
4	4 130 46	Коммутационный шнур 0,4 м
	0 517 63	Коммутационный шнур RJ 45 FTP Длина 2 м RJ45 RJ45
1	0 517 64	Коммутационный шнур RJ 45 FTP Длина 3 м RJ45 RJ45
1	0 516 94	Коммутационный шнур RJ 45 – RJ 11 FTP Длина 2 м RJ11 RJ45
1	4 130 40	Коммутационный шнур RJ 45 – coax Длина 2 м
1	0 327 89	Кабель для передачи ТВ и информационных сигналов
		Патч-модуль
4	4 130 03	Патч-модуль RJ 45 STP

Пример установки Home Networks Classic / Home Networks Smart

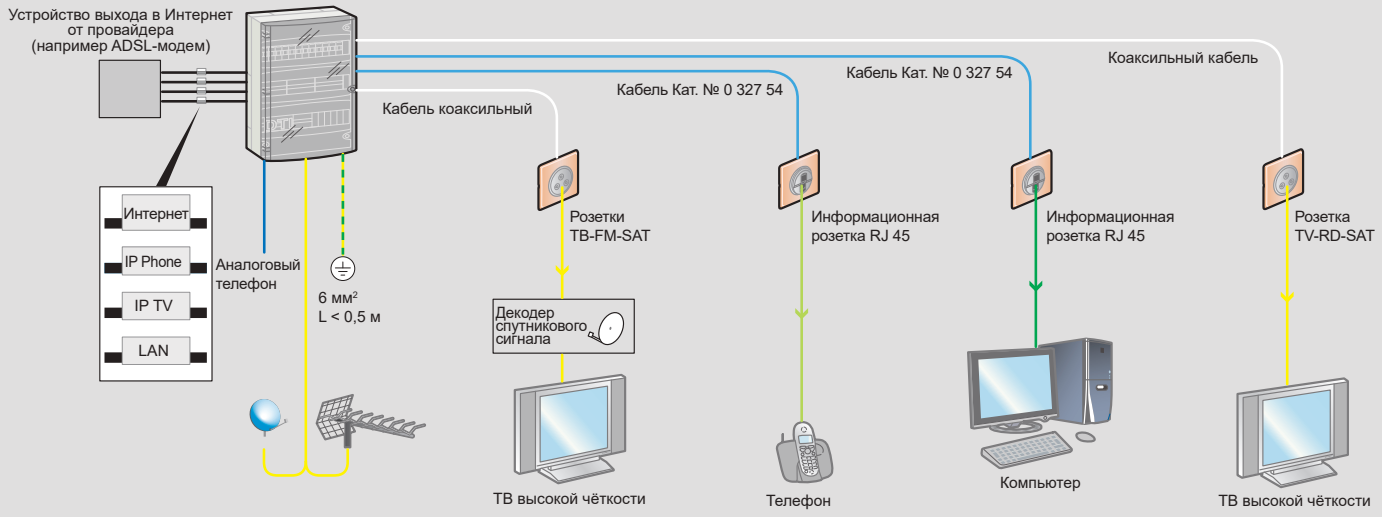

Пример установки Home Networks Smart RJ 45

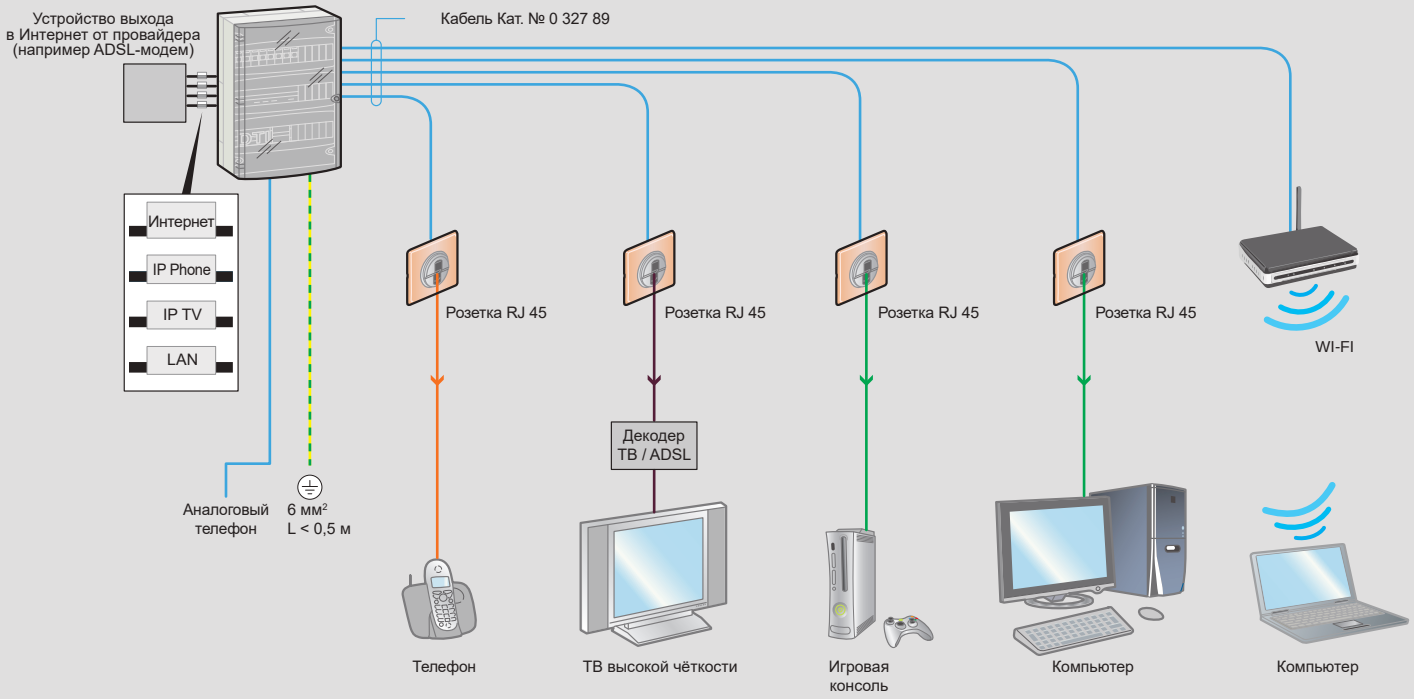

Система ТВ-соединений

соединители, делители, разъемы, удлинители и аксессуары

0 910 19

0 739 90

0 739 82

Упак.	Кат. №	
		Сумматор эфирного и спутникового сигнала
5	0 739 70	Разделение TV - SAT > 25 дБ Суммирует сигналы эфирного и спутникого телевидения для дальнейшего подключения к розеткам TV-FM-SAT. Затухание 5 дБ. 47–862 МГц / 950–2400 МГц
		Делители (сплиттеры)
		Пропускает постоянный ток (Power pass)
5	0 739 80	Делитель на 2 выхода «F». Затухание: 4,5 дБ. частота 0 – 2400 МГц
5	0 739 82	Делитель на 4 выхода «F». Затухание: 8,5 дБ. частота 0–2400 МГц
1	0 739 83	Делитель на 6 выходов «F». Затухание: 11 дБ. частота 0–2400 МГц
		ТВ-вилки
		«F»-разъём для коаксиального кабеля Ø7 мм
1/10	0 910 14	Штекер ТВ тип «F»
		Коаксиальные ТВ-штекеры Ø9,52 мм стандартизованные
1/10	0 910 16	2 разъема штекер-штекер
1/10	0 910 17	1 разъем штекер + 1 разъем гнездо
		ТВ-удлинители Ø9,52 мм
		Упаковка со штрих-кодом
		Ø9,52 мм штекер - Ø9,52 мм гнездо
1/10	0 910 24	Длина 2 м
1/10	0 910 25	Длина 5 м
		Заглушка
		Монтируется на неиспользуемые выходы сплиттера
10	0 739 98	Заглушка 75 Ом “F”

Станции и усилители TV/SAT

для внутренней установки

0 739 51

Упак.	Кат. №	TV штекеры и адаптеры
		“F” разъём ∅ 7 мм
		Для коаксиального кабеля ∅ 7 мм
25	0 739 90	Разъём “F” винтовой
25	0 739 95	Разъём “F” обжимной
		Другие “F” разъемы
25	0 739 92	“F” соединитель 2-х кабелей
10	0 910 49	Адаптер с “F” на 9.52 мм гнездо/гнездо
		Разъемы ∅ 9.52 мм
50	0 500 09	Штекер
50	0 500 10	Гнездо
1/10	0 910 19	Штекер с боковым подключением
1/10	0 910 20	Гнездо с боковым подключением
		Делитель экранированный ∅ 9.52 - 2150 МГц Потери 2 dB - экран zamak и никель
1/10	0 910 05	1 вход (гнездо) - 2 выхода (штекера)
1/10	0 910 02	1 вход (штекер) - 2 выхода (гнезда)
		ТВ-усилители
		Подключение типа “F”. Встроенный блок питания 230 В, оснащенный вилкой 2К и индикатором работы.
		Усилитель UHF + VHF - 862 МГц
1	0 739 51	1 вход - 4 выхода. Усиление до 20 дБ.

Установочное электро оборудование

Céliane™

Стр. 680
Презентация серии Céliane™

Стр. 695
Лампы и аксессуары

Valena™ Life/Allure

Стр. 710
Презентация серии Valena™ Life/Allure

Стр. 745
Таблица выбора рамок Valena™ Life

Galea™ Life

Стр. 750
Презентация серии Galea™ Life

Valena™ Classic

Стр. 770
Презентация серии Valena™ Classic

Etika™

Стр. 784
Презентация серии Etika™

Cariva™ Batibox™

Стр. 792
Механизмы и рамки серии Cariva™

Quteo™

Стр. 798
Презентация серии Quteo™

НОВИНКИ

Беспроводные зарядные устройства Celiane
(стр. 689)
Valena Life/Allure
(стр. 722)

Зарядные устройства USB Тип A/Тип C и Тип C/ Тип C
Celiane
(стр. 689)
Valena Life/Allure
(стр. 722)
Etika
(стр. 788)

Стр. 682
Механизмы управления освещением

Стр. 686
Контроль доступа, механизмы управления приводами, отоплением

НОВИНКА
Стр. 689
Розетки мультимедийные, TV-розетки, телефонные, информационные, USB зарядные устройства

Стр. 693
Система звуковой трансляции

Стр. 696
Таблица выбора лицевых панелей и рамок

Стр. 712
Механизмы Valena™ IN'MATIC

НОВИНКА
Стр. 722
Зарядные устройства USB, беспроводные зарядные устройства

Стр. 726
Таблица выбора лицевых панелей Valena™ Life/Allure

Стр. 734
Механизмы с лицевыми панелями Valena™ Life/Allure

Стр. 746
Таблица выбора рамок Valena™ Allure

Стр. 752
Механизмы серии Galea™ Life

Стр. 760
Механизмы IP44 и аксессуары

Стр. 761
Таблица выбора лицевых панелей и рамок

Стр. 772
Механизмы серии Valena™ Classic

Стр. 782
Таблица выбора рамок

Стр. 786
Выключатели и переключатели

НОВИНКА
Стр. 787
Светорегуляторы, термостаты, силовые розетки, зарядные устройства USB

Стр. 789
Телефонные, информационные и TV-розетки

НОВИНКА
Стр. 790
Рамки и аксессуары

Стр. 794
Монтажные коробки Batibox™

Стр. 800
Механизмы Quteo™ IP 20

Стр. 802
Установочные блоки Quteo™

Стр. 803
Механизмы Quteo™ IP 44

СОБЛАЗН ПЕРЕМЕН

Céliane Инновационный

Céliane Бесшумный

Céliane Смарт

Céliane USB

Céliane Беспроводной

Выбирайте с удовольствием!

Классика

Белый Глянец

Белый Муар

Слоновая Кость

Бирюзовый Муар

Оранжевый Муар

Лиловый Муар

Песочный Муар

Белая Перкаль

Грин Перкаль

Грэй Перкаль

Фиолетовая Перкаль

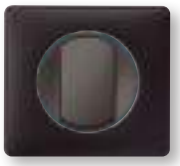
Черная Перкаль

Градиент

Металлик

Титан

Алюминий

Вольфрам

Карбон

Медь

Сильвер Пунктум

Оранж Пунктум

Лазурный Пунктум

Материалы

Фактурная Сталь

Никель Велюр

Черный Никель

Техно

Золото

Беленый Дуб

Венге [1]

Клен

Орех

Белый Рельеф

Черный Рифленый

Фарфор Белая Феерия

Ардезия

Зеркало

Смальта Белая Глина

Смальта Графит

Смальта Мокка

Смальта Кармин

Кожа Текстура

Кожа Карамель

Кожа Макиато

Кожа Пурпур

Кожа Блэк Пиксел

[1] Ясень, тонированный под Венге

0 670 01 (Белый Глянец)

0 670 01 (Черная Перкаль)

0 670 51 (Смальта Белая Глина)

2 x 0 670 01 (Алюминий)

0 670 53 (Медь)

Таблица выбора лицевых панелей **стр. 696-704**

Упак.	Кат. №	Выключатели и переключатели 230 В~
10	0 670 01	**Переключатель 1-полюсный на 2 напр. 10 АХ - 230 В~** Для подсв./инд. исп. лампы Кат. № 0 676 86/87/88 и лиц. панели (см. табл. выбора); для подсв. или инд. с рассеивателем исп. светодиодн. модули Кат. № 0 676 70 и лиц. панели (см. табл. выбора) Возможен двухклавишный и пятиклавишный монтаж
10	0 670 02	**Выключатель 1-полюсный 10 АХ - 230 В~** Для подсв./инд. с рассеивателем исп. светодиодн. модули Кат. № 0 676 70 и лиц.панели (см. табл. выбора). Возможен двухклавишный и пятиклавишный монтаж Для подсветки использовать лампу Кат. № 0 676 84
10	0 670 20	**Выключатель двухполюсный 16 АХ** Позволяет осуществлять одновременное отключение фазы и нейтрали. Емкость зажимов: 2 x 2,5 мм² или 1 x 4 мм² Для подсв./инд. исп. лампы Кат. № 6 650 90/91 и лиц. панели (см. табл. выбора)
10	0 670 05	**Переключатель промежуточный 10 АХ** Позволяет управлять освещением из 3-х и более точек помещения в сочетании с перекл. на 2 напр. Кат. № 0 670 01 Функции подсв./инд. не предусмотрены; механизм предназначен только для одноклавишного устройства
10	0 670 08	**Переключатель на 2 напр. со шнурком 10 АХ**
10	0 670 32	**Выключатель клавишный без фиксации (кнопка) 6 А с НО контактом** Для подсв./инд. с рассеивателем исп. светодиодн. модули Кат. № 0 676 70 и лиц.панели (см. табл. выбора). Возможен двухклавишный и пятиклавишный монтаж Для подсветки использовать лампу Кат. № 0 676 84
10	0 670 31	**Переключатель клавишный без фиксации (кнопка) с НО/НЗ контактом 6 А** Для подсв. исп. лампы Кат. № 0 676 86/87 и лиц. панели (см. табл. выбора); для подсв. или инд. с рассеивателем исп. светодиодн. модули Кат. № 0 676 70 и лиц. панели (см. табл. выбора). Возможен двухклавишный и пятиклавишный монтаж
1	0 670 38	**Переключатель со шнурком без фиксации (кнопка) 6 А**

Таблица выбора лицевых панелей **стр. 696-704**

Упак.	Кат. №	Выключатели и переключатели 230 В~ (продолжение)
1	0 670 51	**Выключатель без нейтрали с выдержкой времени 1000 Вт** Без нейтрали 2-проводной – 1000 Вт Для упр. и регулировки лампами накаливания и галоген. до 1000 Вт 230 В~; низковольтными галоген лампами с ферромагн. или электрон. трансф-ром до 400 ВА; люмин. лампами до 400 ВА. Может упр. вентилятором до 250 ВА. Выдержка времени от 25 с до 15 мин. Встроенная подсветка
1	0 670 53	**Таймер программируемый недельный** Питание 230 В~ – 50/60 Гц. Для вкл./выкл. нагрузки по заданной программе. До 28 программ (блоков). Шаг программирования – 1 мин. Программа на неделю. Постоянная демонстрация текущей программы 1 выход – перекидной контакт. Максимальная мощность 2300 Вт
1	0 674 23	**Выключатель с выдержкой времени для санузлов** Мощность при вкл. освещения - 250 Вт Мощность при вкл. вентиляции - 250 ВА Для упр. освещением и вентиляцией При вкл.освещения, вентиляция вкл. с 2 минутной задержкой. После выкл. освещения, вентиляция продолжает работать в течение заданного периода времени от 25 с до 15 мин. Встроенная подсветка
1	0 670 49	**Переключатель бесконтактный с нейтралью 1000 Вт** Позволяет включать или гасить свет, проводя рукой перед выключ. Возможно подключение до 5 бесконтактных механизмов параллельно Несовместим с обычным переключателем на 2 напр. (Кат. № 0 670 01)

0 670 12 (Слоновая кость)

0 670 26 (Оранж Пунктум)

0 670 83 (Клен)

0 670 99 (Орех)

Таблица выбора лицевых панелей **стр. 696-704**
Таблица выбора рамок и суппортов **стр. 705-709**

Упак.	Кат. №	Датчики
1	0 670 12	**Переключатель со встроенным датчиком движения** Используется для управления одной группой освещения из одного или нескольких мест. Включение света производится вручную. Датчик присутствия автоматически выключает освещение через 10 мин. после прекращения обнаружения присутствия человека в комнате. Предназначен для использования в помещениях (подвалы, чердаки, прачечные, кладовки, гостевые комнаты и т.п.), и комнатах (детские, кабинеты и т.п.) где часто забывают выключить освещение Угол обзора: 160° Дальность обнаружения: 8 м Для управления: - лампами накаливания и галогенными 230 В: 12-150 Вт - лампами с электронным или ферромагнитным трансформатором: 12-150 ВА - светодиодными и компактными люминесцентными лампами: 8-30 Вт (или по суммарному току - максимум 650 мА) Возможно использование ламп разного типа в одной цепи
		Датчики движения
1	0 670 99	**Датчик ECO, 3-проводной, мощность 2000 Вт, с нейтралью** Соответствует стандарту RT 2012: контролирует уровень естественной освещенности непрерывно, а не только в момент обнаружения Коммутируемая мощность в зависимости от типа ламп: — светодиодные и компактные люминесцентные: 0–250 Вт, — светодиодные, компактные люминесцентные, галогенные, люминесцентные лампы с ферромагнитным или электронным балластом 0–1000 ВА — галогенные 230 В, лампы накаливания: 0–2000 Вт Возможность параллельного подключения до 10 датчиков. Возможность изменения настроек с помощью ИК пультов Кат. № 0 882 30/35 Регулирование выдержки времени — от 5 с до 30 мин. Регулирование предельного уровня освещенности — от 5 до 1275 люкс Потребляемый ток в режиме ожидания: 0,2 Вт

Упак.	Кат. №	Датчики движения (продолжение)
1	0 670 26	**Датчик движения двухпроводный, без нейтрали, 250 Вт** Для управления: - светодиодными и люминесцентными лампами: от 3 до 100 Вт - светодиодными и компактными люминесцентными лампами, люминесцентными лампами с ферромагнитным или электронным ПРА: от 3 до 250 ВА - галогенными лампами 230 В и лампами накаливания: от 3 до 250 Вт Возможность параллельного включения до 3 датчиков. Регулировка выдержки времени от 10 с до 10 мин. Регулировка уровня освещенности от 5 до 1275 люкс Потребление в режиме ожидания 0,02 Вт С функцией или без функции ручного включения/выключения. Функция ручного управления включается и выключается 3-позиционным ползунковым переключателем.
1	0 670 25	**Датчик движения трехпроводной, с нейтралью, 400 Вт** Для управления: - светодиодными и люминесцентными лампами: от 0 до 15 Вт - светодиодными, компактными люминесцентными и галогенными лампами с ферромагнитным или электронным трансформатором: от 0 до 200 ВА - люминесцентными лампами с ферромагнитным или электронным ПРА:от 0 до 150 ВА - галогенными лампами 230 В и лампами накаливания: от 0 до 400 Вт Регулировка выдержки времени от 10 с до 10 мин. Регулировка уровня освещенности от 5 до 1275 люкс Потребление в режиме ожидания: 0,55 Вт
		Светорегулятор ECO, 2-проводной, без нейтрали
1	0 670 83	Обеспечивает управление и регулирование для ламп любого типа: — светодиодные с регулируемой яркостью: 3–75 Вт (и/или не более 10 ламп), — компактные люминесцентные с регулируемой яркостью: 3–75 Вт (и/или не более 10 ламп), — галогенные лампы сверхнизкого напряжения с ферромагнитным или электронным трансформатором: 3–400 ВА, — галогенные 230 В: 3–400 Вт, — люминесцентные лампы с балластом: 3–200 ВА — лампы накаливания: 3–400 Вт Используемые режимы: — регулирование интенсивности освещения, — предварительно заданные уровни освещенности (0, 33, 66 и 100 %), — режим ночника (постепенное отключение освещения в течение 1 ч) Запоминание последнего уровня: при включении осветительного прибора уровень освещенности задается равным уровню, который был при отключении Плавное включение и выключение света (в течение 2 секунд) Может управляться дистанционно с помощью кнопок без подсветки Кат. № 0 670 31

0 670 80 (Белый Глянец)

0 676 51 (Оранжевый Муар)

0 676 55 (Градиент)

0 676 52 (Беленый Дуб)

0 670 68 (Кожа Блэк Пиксел)

Упак.	Кат. №	
		Светорегуляторы 230 В~
1	0 670 82	**Базовый светорегулятор, 2-проводной, без нейтрали** Обеспечивает управление включением/отключением и регулирование для ламп следующих типов: — галогенные лампы сверхнизкого напряжения с ферромагнитным или электронным трансформатором индуктивного типа: 40–600 ВА, — галогенные 230 В: 40–600 Вт, — лампы накаливания: 40–600 Вт, Плавное включение и выключение света (в течение 2 с) Может управляться дистанционно с помощью кнопок без подсветки
1	0 670 86	**Светорегулятор, 3-проводной, 1000 Вт, с нейтралью** Обеспечивает управление включением/отключением и регулирование для ламп следующих типов: — галогенные лампы сверхнизкого напряжения с ферромагнитным или электронным трансформатором: 100–1000 ВА, — галогенные 230 В: 100–1000 Вт, — лампы накаливания: 100–1000 Вт. Плавное включение и выключение света (в течение 2 с) 5 светодиодов для индикации уровня интенсивности освещения Устанавливается в монтажную коробку на 2 поста и оснащается рамкой на 4/5 моделей
		Светорегуляторы 0-10 В
1	0 670 80	**Светорегулятор с нейтралью для балласта 1–10 В** Обеспечивает управление включением/отключением и регулирование для люминесцентных ламп с электронным балластом 1–10 В: 600 ВА
		Световые указатели 230 В~ Световые указатели предназначены для обозначения точек входа и выхода в помещении, лестничных маршей, направления движения и т.п. в обычных и аварийных ситуациях
1	0 676 51	**Указатель световой** 2 уровня яркости (1 Вт и 0,2 Вт). Источник света – светодиод. Поставляется с 4 цветными фильтрами: оранж., зелен., синий, красный, держателем этикеток и 10 пиктограммами для маркировки. Рекомендуется уст. в монтажной коробке Batibox глуб. 50 мм
1	0 676 53	**Указатель световой автономный** В дежурном режиме исп. кольцевая подсв. указателя (синий светодиод). Указатель загорается автоматически в случае отключения электроэнергии (белый светодиод). Автономная работа до 1 часа. Рекомендуется уст. в монтажной коробке Batibox глуб. 50 мм Поставляется в комплекте с накладкой
1	0 670 68	**Съемная автономная лампа** Питание 230 В В случае отключения электропитания лампа загорается автоматически После извлечения из цоколя лампа включается автоматически и может использоваться в качестве фонаря (имеется кнопка включения/отключения) Извлечение лампы производится простым нажатием Время автономной работы: 2 ч
1	0 670 93	**Указатель световой с датчиком движения** Позволяет ориентироваться в темноте, подсвечивать препятствия или изменение уровня Оснащен ИК-датчиком и светодиодной лампой Угол обнаружения: 180° Дальность действия: 6 м

Таблицы подбора накладок, рамок и суппортов **стр. 705-709**

Упак.	Кат. №	
		Осветительные приборы Оснащены необслуживаемыми светодиодами Цвет светодиодов: нейтральный белый 3000 K Напряжение питания 230 В — Класс энергопотребления A Винтовые зажимы
		Светильник для чтения Устанавливается у изголовья кровати Обеспечивает направленное освещение Оснащен гибким держателем, позволяющим устанавливать лампу в любом удобном положении. Встроенный выключатель Потребляемая мощность: 3,3 Вт Световой поток: 110 лм (эквивалентно лампе накаливания мощностью 15 Вт) Срок службы: 40 000 ч Поставляется с лицевой панелью. Устанавливается в монтажную коробку глубиной не менее 50 мм
1	0 676 56	○ Цвет Белый
1	0 676 57	● Цвет Титан
		Поворотный точечный светильник (спот)
1	0 676 55	Устанавливается сверху над письменным столом или рабочей зоной (кухня, комната и т.д.) Регулируется в диапазоне 360°, обеспечивая направленное освещение любой необходимой зоны Может управляться стандартным или электронным выключателем с нейтралью Потребляемая мощность 2,8 Вт Световой поток 70 лм Срок службы 50000 ч Поставляется с матовой хромированной накладкой
		Точечный светильник (спот) 3 Вт
1	0 676 52	Для рассеянного освещения, подсветки или освещения проходов Устанавливается на уровне плинтуса на стене в проходном помещени. Может управляться стандартным или электронным выключателем с нейтралью Потребляемая мощность 2,4 Вт Световой поток 90 лм Срок службы 50000 ч Поставляются в комплекте с накладкой
		Точечный светильник для лестницы
1	0 676 54	Используется в качестве источника направленного или декоративного освещения Рекомендуемая высота установки: 30 см над уровнем пола Устанавливается в монтажную коробку глубиной не менее 40 мм Может управляться стандартным или электронным выключателем с нейтралью Потребляемая мощность 2,2 Вт Световой поток 70 лм Срок службы 50 000 ч Устанавливаются совместно с накладками, Кат. № 0 680 54 (белая) или Кат. № 0 683 54 (титановая)

Максимальные нагрузки переключателей и светорегуляторов при 230 В∿

Кат. №	Лампы накаливания и галогенные 220 В	Лампы галогенные с ферро-магнитным трансформа-тором	Лампы галогенные с электрон-ным трансформа-тором	Лампы люми-несцентные	Лампы люми-несцентные с балластом 1-10 В	Лампы компактные люми-несцентные	Люми-несцентные лампы с внешним балластом	Светодиод-ные лампы	Свето-диодные лампы со встроенным балластом	Силовые установки	Тепловые установки	Модуль-ные кон-такторы
Бесконтактный переключатель												
0 670 49	1000 Вт	500 ВА	500 ВА	500 ВА	-	500 ВА	500 ВА	-	-	100 ВА	1000 Вт	I max ≤ 2 А
Светорегуляторы												
0 670 86	100 Вт 1000 Вт	100 ВА 1000 ВА	100 ВА 1000 ВА	-	-	-	-	-	-	-	-	-
0 670 80	-	-	-	-	I max ≤40 мА 600 ВА	-	-	-	-	-	-	-
0 670 82	40 Вт 600 Вт	40 ВА 600 ВА	-	-	-	-	-	-	-	-	-	-
0 670 83	3 Вт 400 Вт	3 ВА 400 ВА	3 ВА 400 ВА	3 ВА 200 ВА	3 ВА 200 ВА	75 Вт или до 10 ламп(1)	-	-	75 Вт или до 10 ламп(1)	-	-	-
Датчики движения												
0 670 25	400 Вт	200 ВА	200 ВА	150 ВА	150 ВА	200 ВА	200 Вт	200 ВА	50 Вт	-	-	-
0 670 26	3 Вт 250 Вт	3 ВА 250 ВА	3 ВА 250 ВА	3 ВА 250 ВА	3 ВА 250 ВА	3 ВА 250 ВА	3 Вт 100 Вт	3 ВА 250 ВА	3 Вт 100 Вт	-	-	-
0 670 99	2000 Вт	1000 ВА	1000 ВА	10 x (2 x 36 Вт)	-	500 ВА	1000 ВА	500 ВА		-	2000 Вт	I max ≤ 2 А
Выключатель с выдержкой времени												
0 670 51	1000 Вт	400 ВА	400 ВА	-	-	-	-	-		250 ВА	1840 Вт	-
Программируемый таймер												
0 670 53	1200 Вт	1800 ВА	2300 ВА	-	-	100 ВА(1)	-	-		1800 ВА	-	-

(1) Работает со светорегулируемыми светодиодными или компактными люминесцентными лампами

Совместимость выключателей с подсветкой

Кат. №	Лампы накаливания и галогенные 220 В (или)	Лампы галогенные с ферро-магнитным трансформа-тором	Лампы галогенные с электрон-ным трансформа-тором	Лампы люми-несцентные	Лампы люми-несцентные с балластом 1-10 В	Лампы компактные люми-несцентные	Люми-несцентные лампы с внешним балластом	Светодиод-ные лампы	Силовые установки	Тепловые установки	Модульные контакторы
Лампочка подсветки											
0 676 86	ДА	ДА	ДА	НЕТ	НЕТ	НЕТ	ДА	НЕТ	ДА	ДА	НЕТ
Светодиодный модуль											
0 676 70	ДА	ДА	ДА	НЕТ	НЕТ	НЕТ	ДА	НЕТ	ДА	ДА	НЕТ

контроль доступа, розетки для электробритв, звонки и розетки для подключения уборочной системы

0 670 09 (Венге)

0 675 64 (Белый Муар)

0 675 41 (Алюминий)

0 674 32 (Лазурный Пунктум)

Упак.	Кат. №	
		Контроль доступа
		Выключатели с ключом 230 В~
1	0 670 09	**Выключатель с ключом 2-позиционный** 2 НО контакта. - 6 А - 230 В~ Ключ с цилиндром Кат. № 0 697 95 поставляется отдельно. Ключ извлекается в двух положениях замка. Рекомендуется уст. в монтажной коробке Batibox глуб. 50 мм
1	0 670 39	**Выключатель с ключом 3-позиционный с самовозвратом** Перекидной контакт. - 6 А - 230 В~ Ключ с цилиндром Кат. № 0 697 95 поставляется отдельно Ключ извлекается в центральном положении замка. Рекомендуется уст. в монтажной коробке Batibox глуб. 50 мм
1	0 675 31	**Выключатель с ключом для аварийных светильников** Позволяет одновременно дистанционно управлять отключением нормального освещения и временным отключением эвакуационного освещения Может использоваться для добавления механизмов управления отключением освещения здания (напр., по одной точке в каждом помещении).
1	0 697 95	**Цилиндр для механизмов управления с ключом** Полуцилиндр европейского стандарта Поставляется в комплекте с одним комплектом из 3 ключей
1	0 675 63	**Выключатель с ключом-картой** Питание 230 В~ – 50/60 Гц Предназначен для включения цепи с помощью ключа-карточки С 30-секундной выдержкой времени на отключение после извлечения ключа-карты Максимальная нагрузка 30 ВА Управляет потребителями через контактор Встроена подсветка приемника карты Рекомендуется уст. в монтажной коробке Batibox глуб. 50 мм
1	0 675 64	**Выключатель с ключом-карточкой RFID** Предназначен для включения цепи с помощью ключа-карты RFID С 30-секундной выдержкой времени на отключение после извлечения ключа-карты В многомодульном устройстве межосевое расстояние составляет 71 мм Функционирует только при обнаружении ключа-карты Питание: 230 В - 50/60Гц
1	0 898 06	**Ключ-карта** Используется с выключателем Кат. № 0 675 63 Оснащен держателем этикеток

Упак.	Кат. №	
		Розетка для электробритв
10	0 671 59	**Розетка для электробритв** Питание 230 В~ – 50/60 Гц Выход 120/230 В~ Соответствие EN 60742 и подкл. безвинт. зажимами. Имеет разделительный трансф-р для защиты пользователя от прямого контакта с токоведущими частями. Защита от перегрузок и коротких замыканий посредством встроенного термического реле, ограничивающего доступную мощность до 20 ВА Питание трансф-ра вкл. автоматически при подключении вилки. Исп. монтажную коробку Batibox Кат № 0 801 55 или 2 x 0 801 51 для кирп. стен, Кат. № 0 800 52 для сухих перегородок
		Звонки с подсветкой Выбор 13 мелодий, громкость регулируется в диапазоне от 0 до 80 дБ с помощью кнопки на лицевой панели. В беззвучном режиме при подаче сигнала загорается лампочка подсветки Возможность подкл. с разными мелодиями для двух отдельных входов в помещение Возможность подключить до 5 выкл. или перекл. без фиксации и 5 звонков параллельно
1	0 675 41	**Звонок с подсветкой** Питание 230 В~ – 50 Гц Работает с перекл. клавишным без фиксации с Кат. № 0 670 31 (в т. ч. с функцией подсветки) Рекомендуется уст. в монтажной коробке Batibox глуб. 50 мм
1	0 675 42	**Звонок с подсветкой** Питание 8-12 В~ – 50 Гц Работает с перекл. клавишным без фиксации с Кат. № 0 670 31 (в т. ч. с функцией подсветки). Рекомендуется уст. в монтажной коробке Batibox глуб. 50 мм
		Розетки для подключения уборочной системы Позволяют подключить гибкий шланг пылесоса к централизованной системе пылеудаления Не устанавливаются в многопостовые рамки с другими механизмами Celiane Не требуют монтажной коробки Подключаются к жестким трубам ∅51 мм и служат для подключения гибких шлангов ∅38 мм Поставляются в комплекте с лицевой панелью
		Розетки без контакта для стационарной уборочной системы Розетки для централизованной системы пылеудаления, предназначенные для центрального блока типа ALDES
1	0 674 30	○ Белый
1	0 674 31	● Титан
		Розетки с контактом для стационарной уборочной системы
1	0 674 32	○ Белый
1	0 674 33	● Титан

Céliane™

механизмы управления приводами, вентиляцией, отоплением

0 674 23 (Оранжевый Муар)

0 676 02 (Грэй Перкаль)

0 676 21 (Черная Перкаль)

0 674 00 (Титан)

0 674 02 (Орех)

Таблица выбора лицевых панелей **стр. 696-704**
Таблица выбора рамок и суппортов **стр. 705-709**

Упак.	Кат. №	Механизмы управления приводами
1	0 676 01	**Выключатель привода** 6 А – 230 В~ Для прямого управления приводами жалюзи/рольставней/тентов
1	0 676 02	**Выключатель привода кнопочный** 6 А – 230 В~ Работает совместно с блоком управления
1	0 676 04	**Выключатель привода** Позволяет управлять приводом мансардного окна постоянного тока сменой полярности напряжения
1	0 676 21	**Выключатель привода программируемый с ежедневной программой** Питание 230 В~ – 50/60 Гц Отключающая способность: 3 А – 250 В Программируемый механизм управления приводами рольставней. Позволяет программировать поднятие и опускание жалюзи/рольставней/тентов. Возможна ручная корректировка заданного режима. Рекомендуется уст. в монтажной коробке Batibox глуб. 50 мм
1	0 674 23	**Выключатель с задержкой отключения вентиляции** Позволяет осуществлять включение вентиляции (вытяжки) и цепи освещения При выключении освещения вентилятор продолжает работать в течение регулируемого промежутка времени — от 25 с до 15 мин. Оснащен подсветкой Мощность: — в режиме освещения: 250 Вт, — в режиме вентиляции: 250 ВА
1	0 670 88	**Регулятор для потолочного вентилятора** Обеспечивает управление включением/отключением потолочного вентилятора, а также регулирование его скорости

Упак.	Кат. №	Механизмы управления отоплением
1	0 674 00	**Термостат комнатный** Для теплоизлучающих потолков, мазутного и газового отопления Позволяет управлять кондиционированием посредством переключения режима лето/зима Возможность выключения системы отопления с термостата Диапазон регулировки температуры от +7°С до +30°С Допустимая погрешность регулировки ± 0,5°С 1 выход – «сухой» контакт Номинальный ток до 8 А – 230 В~
1	0 674 02	**Термостат комнатный программируемый** Для упр. темпер. потолков с прямым обогревом, мазутного и газового отопления Программирование на день и на неделю Постоянный показ текущей программы, 4 предустановленных программы, 1 свободная 2 регулируемых уровня температуры (комфорт/экономия) Диапазон регулировки t° от +7°С до +30°С Точность регулировки: ± 0,5°С Время автономной работы: 100 часов 1 выход – «сухой» контакт Номинальный ток до 8 А – 230 В~
1	0 674 05	**Термостат с датчиком для теплого пола** 16 А – 250 В~ Для упр. температурой полов с электроподогревом Диапазон регулировки t° от +10°С до +60°С Длина шнура датчика – 4 м С функцией предохранения помещения от замерзания, устанавливающей мин. температуру нагрева полов +7°С. Рекомендуется устан. в монтажной коробке Batibox глуб. 50 мм
1	0 674 08	**Датчик для модульного термостата Кат. № 0 038 40** Обеспечивает измерение температуры в помещении, для упр. температурой посредством мод. термостата Кат. № 0 038 40. Датчик рекомендуется устанавливать в 1-местной встр. монтажной коробке Batibox глуб. 50 мм или в накладной коробке Celiane на расстоянии 1,5 м от пола. Максимальное расстояние между термостатом и датчиком: 50 м

Céliane™

розетки силовые, зарядные устройства USB

0 671 53 (Грин Перкаль)

0 671 69 (Техно)

0 674 62 (Смальта Графит)

Таблица выбора лицевых панелей **стр. 696-704**
Таблица выбора рамок и суппортов **стр. 705-709**

Упак.	Кат. №	
		Розетки силовые 16 А – 230 В~ с защитными шторками
10	0 671 53	**Розетка 2К+З немецк. стандарта с безвинтовыми зажимами**
10	0 671 61	**Розетка 2К+З немецк. стандарта с винтовыми зажимами**
10	0 671 11	**Розетка 2К+З франц. стандарта с безвинтовыми зажимами**
10	0 671 10	**Розетка 2К с безвинтовыми зажимами**
		Розетки 2К+З немецк. стандарта с плоской лицевой панелью и безвинтовыми зажимами Лицевая панель розеток имеет общий уровень с декоративной рамкой, что обеспечивает дополнительную чистоту и безопасность, и утапливается при подключении электроприборов Поставляются с лицевой панелью
10	0 671 66	○ Цвет белый
10	0 671 69	◐ Цвет Слоновая кость
10	0 671 67	◐ Цвет Титан
10	0 671 68	● Цвет Графит
1	0 674 62	**Зарядное устройство 2xUSB Тип А/Тип А - 2400 мА** **Питание 100-240 В, 50 Гц** **Нагрузка 5 В, 2400 мА** Для зарядки телефонов, смартфонов, MP3/MP4 плейеров и планшетных ПК Потребление энергии в пассивном режиме <0,1 Вт Комплектуется лицевой панелью Кат. № 0 682 56 (белый), Кат. № 0 685 56 (титан) или 0 679 56 Рекомендуется устанавливать в монтажной коробке Batibox глубиной не менее 40 мм Легко заменяется на традиционную розетку 2К+З Поставляется без кабеля
		Лицевые панели Dock для зарядки 2xUSB – 2400 мА, Кат. № 0 674 62 Устанавливаются вместо стандартных лицевых панелей
1	0 682 10	○ Цвет Белый
1	0 685 10	◐ Цвет Титан
1	0 679 10	● Цвет Графит
		Подставки для смартфона Предназначены для безопасного хранения смартфона. Смартфон надежно закрепляется в держателе подставки, и может быть использован для считывания данных или зарядки. Устанавливаются на стене с помощью прилагаемого суппорта для накладного монтажа, не требуя дополнительного отверстия и монтажной коробки. Не имеют токопроводящих частей. Рекомендуется устанавливать рядом с имеющейся силовой розеткой 2К+З или зарядным устройством, для использования их в качестве источника энергии для зарядки смартфона. Поставляются с суппортом и лицевой панелью.
1	0 682 24	○ Цвет Белый
1	0 685 24	◐ Цвет Титан
1	0 679 24	● Цвет Графит

Céliane™

зарядные устройства USB

■ Время заряда смартфона от зарядного устройства 2400 мА:

Торговая марка	Модель телефона	Время заряда до 100%
Samsung	Galaxy S6	1 ч 43 мин
Nokia	Lumia 735	2 ч 11 мин
Nokia	Lumia 930	2 ч 11 мин
Google	Nexus 6	3 ч 02 мин
Google	Nexus 7	2 ч 58 мин

* Данные действительны на 1 марта 2016 года

Примечание: Чтобы ускорить время заряда, рекомендуется выключить телефон

■ Пример использования

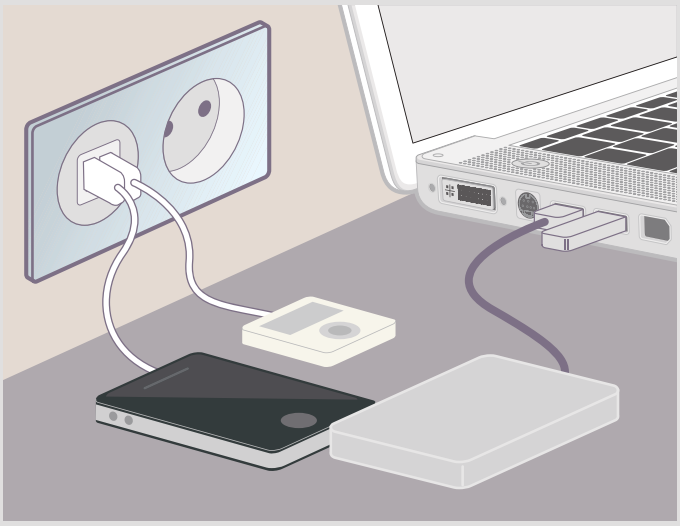

Установленное на рабочем месте, зарядное утройство позволяет освободить разъемы USB на компьютере

Céliane™

зарядные устройства USB, беспроводные зарядные устройства, телевизионные и USB розетки

0 681 18 + 0 666 31

0 673 80 (Алюминий)

0 673 88 (Кожа Карамель)

0 674 66 (Алюминий)

Таблица выбора лицевых панелей **стр. 696-704**
Таблица выбора рамок и суппортов **стр. 705-709**

Упак.	Кат. №	Зарядные устройства USB
1	H 0 674 65*	**Зарядные устройства USB с двумя разьемами: Тип А/Тип С** USB Тип А/Тип С Вход: 100-240 В, 50-60 Гц. Выход: 5 В, 3000 мА. Винтовые зажимы. Для быстрой зарядки мобильных телефонов, планшетов, MP3 и MP4 плееров. Потребление в режиме ожидания < 0,1 Вт, класс II, SELV. Соответствует директиве ЕЕС о стандартах зарядки для мобильных устройств и унификации зарядных устройств для мобильных телефонов. Установка в коробку скрытого монтажа глубиной мин. 40 мм. Поставляется без шнуров.
1	0 674 66*	**Зарядные устройства USB с двумя разьемами: Тип С/Тип С** USB Тип С/Тип С Вход: 100-240 В, 50-60 Гц. Выход: 5 В, 3000 мА. Винтовые зажимы. Для быстрой зарядки мобильных телефонов, планшетов, MP3 и MP4 плееров. Потребление в режиме ожидания < 0,1 Вт, класс II, SELV. Соответствует директиве ЕЕС о стандартах зарядки для мобильных устройств и унификации зарядных устройств для мобильных телефонов. Установка в коробку скрытого монтажа глубиной мин. 40 мм. Поставляется без шнуров.
1	H 0 681 18*	**Модуль беспроводного зарядного устройства с дополнительным разъёмом USB тип А** Обеспечивает быструю и комфортную зарядку смартфона с поддержкой беспроводной зарядки. Рекомендуется для установки в изголовье кровати, на кухне и в кабинете. Предназначено для установки на зарядное устройство 2xUSB Celiane (Кат. № 0 674 62). Оборудовано блокировкой от несанкционированного снятия. Соответствуют стандарту WPC Qi (Стандарт, разработанный Консорциумом беспроводной электромагнитной энергии). Соответствуют стандарту EN 62479 (Воздействие электромагнитных полей) и требованиям защиты от воздействия электромагнитных полей. Не создает помех при использовании других беспроводных систем (Zigbee, TNT, GSM4G, ...) Оборудовано двумя антеннами 50 x 80 мм для зарядки смартфона в горизонтальном или вертикальном положении. Держатель смартфона расположен под наклоном 10 ° и имеет антискользящую поверхность, исключающую выскальзывание устройства во время зарядки. Максимальный зарядный ток беспроводного модуля 1000 мА. КПД беспроводного модуля > 85% Содержит дополнительный разъем зарядки USB 5В= 2400 мА тип А. Подходит для горизонтальной мультипостовой установки. Цвет "Алюминий". Размеры 136,5 x 70 x 56,5 мм

* О возможности поставки проконсультируйтесь в представительстве Legrand в Вашем регионе

Упак.	Кат. №	Розетки USB
		Для подключения мультимедийных устройств (принтеры, видеокамеры, цифровые камеры)
1	0 673 52	Розетка USB. Подключение с помощью винтовых зажимов.
1	0 673 72	Предварительно подготовленная к подключению розетка USB Укомплектована разъемами и кабелем длиной 15 см для быстрого подключения
		Розетка TV-FM-SAT Для эфирного и спутникового телевидения с индивидуальным демодулятором. Для приема цифровых передач (спутниковых каналов) Оснащена безвинтовым зажимом для подсоединения коаксиального кабеля TV: 5-68/120-862 МГц, FM 87,5-108 МГц, SAT: 950-2 400 МГц Затухание ≤ 2 дБ
10	0 673 88	**Розетка TV-FM-SAT**
10	0 673 78	**Розетка TV-FM-SAT проходная** Топология каб. сети – «шлейф» Затухание ≤ 14 дБ (0-2400 МГц)
10	0 673 79	**Розетка TV-FM-SAT оконечная** Топология каб. сети – «шлейф» Затухание ≤ 10 дБ (0-2400 МГц)
		Розетки телевизионные
10	0 673 80	**Розетка TV тип F** Топология каб. сети – «звезда» Затухание ≤ 1,5 дБ (0-2400 МГц)
10	0 673 82	**Розетка TV (штекер)** Топология каб. сети – «звезда» Затухание ≤ 1,5 дБ (0-2400 МГц)
10	0 673 86	**Розетка TV проходная** Топология каб. сети – «шлейф» Затухание ≤ 14 дБ (0-2150 МГц)
10	0 673 87	**Розетка TV оконечная** Топология каб. сети – «шлейф» Затухание ≤ 10 дБ (0-2150 МГц)

Кат №, выделенные красным: Новая продукция

Беспроводное зарядное устройство с дополнительным USB-разъемом тип A

Беспроводная передача энергии

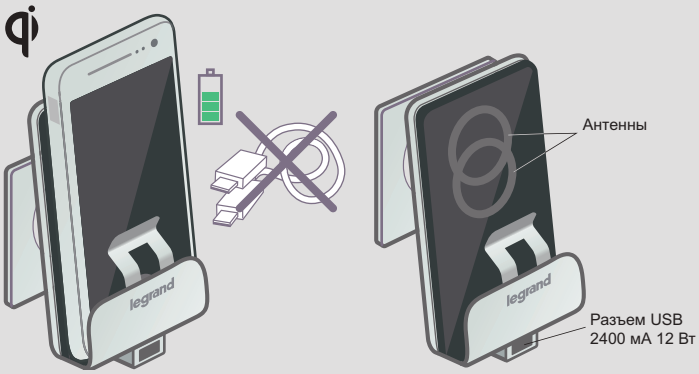

Технологии и стиль жизни

• Устройство имеет сертификат QI-WPC*
Технология с низким уровнем излучения соответствует МКЗНИР (защита от воздействия электромагнитных полей)

• Международный стандарт QI
Подходит для установки в автомобилях, кафе, гостиницах, ресторанах
Среднее время зарядки < 2 ч

Пример беспроводного зарядного устройства Celiane

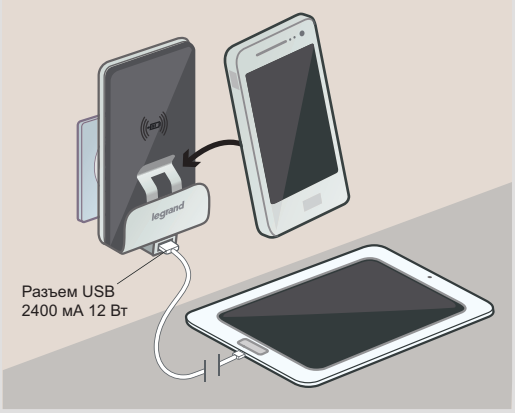

* WPC: Международный консорциум беспроводной электромагнитной энергии (220 членов)

Возможности комплектации зарядного устройства USB Celiane

Зарядные устройства USB тип A/тип C

USB-разъем типа C: компактный двухсторонний симметричный разъем для USB-устройств и USB-кабелей

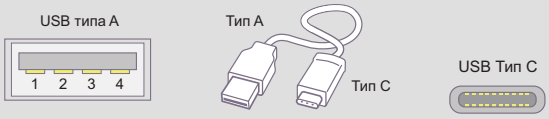

Пример установки

Кат. № 0 674 65

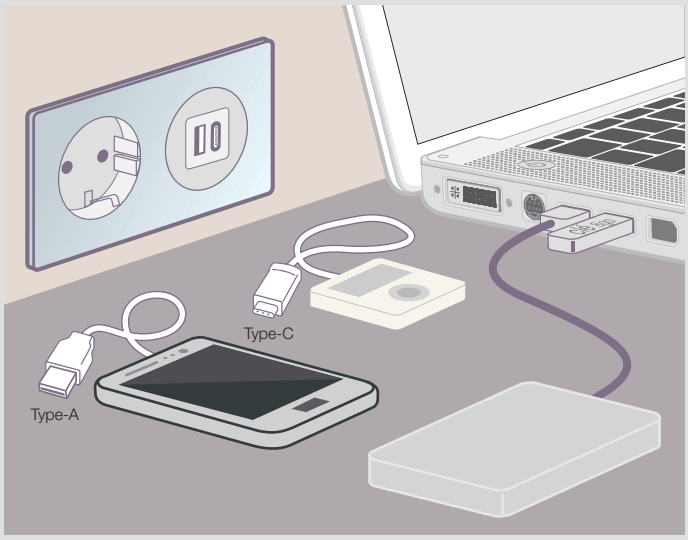

Устанавливается рядом с рабочим местом, наличие разъема на зарядном устройстве освобождает USB-порты на компьютере
Использование разъемов типов A и C позволяет заряжать новые и существующие устройства совместно

Céliane™

розетки телефонные, информационные

0 673 40 (Золото)

0 673 44 (Бирюзовый муар)

Упак.	Кат. №	
		Розетки телефонные
10	0 673 40	**Розетка RJ 11 телефонная** 4 контакта
10	0 673 41	**Розетка RJ 12 телефонная** 6 контактов
		Розетки информационные RJ 45 Соответствуют кат. 6 ISO 11801 ed-2.0, EN 50 173 и EIA/TIA 568. Розетки с подключением без инструмента. Двухцветная 568 A/B и номерная маркировка контактов. Коннекторы с зажимами с автоматическим снятием изоляции. Допускается повторное подключение при ошибке монтажа Ввод кабелей в нескольких направлениях **Для структурированной кабельной системы Legrand LCS² 6 категории**
10	0 673 44	**UTP** 8 контактов Неэкранированная, универсальная Возм. двойной монтаж
10	0 673 45	**FTP** 9 контактов Для подключения компьютера, телефона Возм. двойной монтаж
1	0 673 61	**Коммутатор на 6 портов RJ 45 Ethernet 10/100 base T** Питание 230 В~ Коммутатор встраиваемый. Позволяет создавать комп. сети (вкл. комп., принтеры, серверы…) без патч-панелей. На периф. уст-вах необходимо использ. карты Ethernet 10/100 base T для скорости обмена 10/100 Мбит/с. Возм. расш. сети за счет замены розетки. Подключение кабеля к боковому коннектору. Разъем для подключения без инструмента, служащий также для выполнения теста связи. Устан. в 3-местн. коробке Batibox глуб. 50 мм (рекомендуется)
10	0 673 96	**Простая розетка RJ 45, экранированная витая пара, кат. 6 STP** Подключение ТВ, телефона, компьютера Маркировка типа мультимедиа с помощью лицевой панели

Подключение розеток RJ 45

для системы LCS² 6 категории

■ Безынструментальный монтаж розеток RJ 45

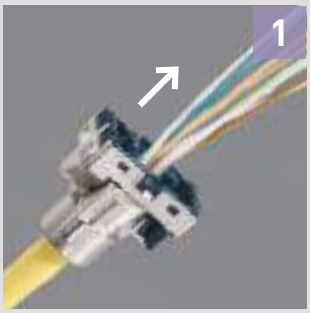

Вставьте кабель с обратной стороны корпуса коннектора
Поддерживаются все современные типы кабеля:
U/UTP, F/UTP и SF/UTP

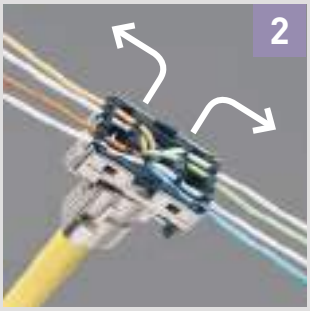

Разделите проводники и зафиксируйте на своих позициях
Автоматически,
без дополнительных измерений,
поддерживается расплетение пар менее 13 мм
Легко читаемая маркировка, соответствующая цветовым схемам T568A и T568B

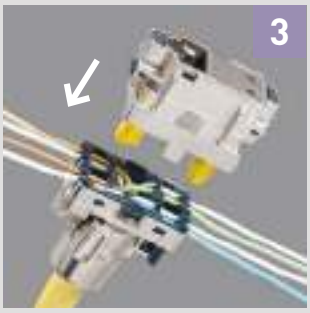

Присоедините основную часть коннектора
Конструкция коннектора обеспечивает легкое подключение и надежную фиксацию, ключ – правильную ориентацию

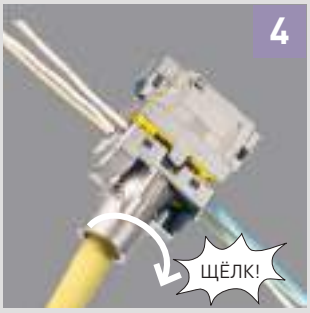

Поверните фиксатор для гарантированного подключения
Одним лёгким поворотом прорезаются все проводники, с одинаковым усилием
Остаётся обрезать выступающие излишки проводников – и соединение готово!

Céliane™

оборудование для аудио-видео подключения

2 x 0 673 11 (Кожа текстура)

0 673 19 (Орех)

Таблица выбора лицевых панелей **стр. 696-704**
Таблица выбора рамок и суппортов **стр. 705-709**

Упак.	Кат. №	
		Розетка акустическая
10	0 673 11	Безвинт. зажим с маркировкой (черный/красный). Возможен двойной монтаж
		Розетка Banana
10	0 673 12	Для подключения акустических колонок Для использования в системах распределения высококачественного звука
		Аудио- и видеорозетки Простой монтаж с помощью винтовых зажимов **Розетки аудио/видео RCA** Обеспечивают подключение видеоаппаратуры и аудио стерео аппаратуры со всеми периферийными усилителями, DVD-проигрывателями и видеомагнитофонами Для установки двойной розетки RCA используются 2 механизма Кат. № 0 673 13 и 1 лицевой панелью (см. таблицу выбора)
1	0 673 13	Розетка тройная аудио/видео RCA для совместного подкл. видео и стерео аудио сигналов
		Аудио/видео розетки HDMI типа A Позволяют передавать потоки цифровых данных с высокой разрешающей способностью от источника (HD- DVD или Blue-Ray, игровая приставка, компьютер) к совместимому приемнику (плазменный экран, ЖК монитор)
1	0 673 17	Аудио/видео розетка HDMI типа A для подключения Винтовые разъемы для самостоятельного подключения кабеля.
1	0 673 77	Предварительно подготовленная к подключению аудио/видео розетка HDMI типа A. Розетка укомплектована разъемами и кабелем длиной 15 см для быстрого подключения
		Видео розетка HD 15
1	0 673 16	Обеспечивает подключение VGA монитора ПК, плазменного экрана и видеопроектора

Упак.	Кат. №	
		Аудио- и видеорозетки (продолжение)
		Аудио розетка – гнездо 3,5 мм
1	0 673 18	Безвинт. зажим с маркировкой (черный/красный). Возможен двойной монтаж
		Розетки HD 15 + гнездо 3,5 мм Для подключения VGA монитора ПК, плазменного экрана и видеопроектора. Обеспечивают подключение переносного стерео источника
1	0 673 19	Розетка HD 15 + гнездо 3,5 мм для подключения
1	0 673 76	Предварительно подготовленная к подключению розетка HD 15 + гнездо 3,5 мм. Розетка укомплектована разъемами и кабелем длиной 15 см для быстрого подключения к предварительно подготовленному кабелю с разъемом
		Розетка XLR, 3-полюсная Обеспечивает подключение к стереосистеме – периферийного устройства, микрофона, усилителя, микшера и т.п. Рекомендуемый кабель: 1 пара, аудио, от 0,14 до 0,50 мм², экранированный Макс. длина кабеля: 50 м (превышает требование к усилителю аудиосигналов)
1	0 673 35	Розетка XLR (гнездо)
		Аттенюатор для звуковой трансляции
1	0 673 07	Позволяет регулировать уровень громкости акустической системы Напряжение до 100 В Максимальная мощность 25 Вт

Céliane™

механизмы звуковой трансляции, колонки

0 673 26 (Клен)

0 673 20 + 0 673 21 (Никель Велюр)

0 673 25 (Кожа Блэк Пиксел)

0 673 08 (Техно)

Упак.	Кат. №	
1	0 673 26	**Механизмы звуковой трансляции в одной зоне** **Тюнер с функцией RDS** Питание 230 В~ С ЖК-экраном. Автоматический или ручной поиск. Память на 10 станций Встроенная антенна (регулируемая чувствительность приема сигнала). Регулировка громкости, баланса высоких/низких частот. Доп. вход Jack 3,5 мм для подкл. внешних источников звука (MP3-проигрывателя и CD-плеера, шнур не входит в комплект поставки). Совместим с колонками 4/8 или 16 Ом. Выход стерео или моно 2 x 3 Вт. Встроенная функция будильника (возможность настроить 2 разных времени срабатывания). Выбор колонок (левая или правая) при настройке сигнала будильника. Гостиничная функция: доступ только к предустановленным станциям. Используется с декоративными рамками 4/5 модулей и суппортом Batibox Кат. № 0 802 52
1	0 673 20	**Механизмы звуковой трансляции в одной зоне** **Тюнер (предусилитель)** Питание 15 В=. Автоматический или ручной выбор станций. Память на 10 станций Встроенная антенна (регулируемая чувствительность приема) Регулировка громкости звука. Оснащен доп. входом для подключения MP3-проигрывателя или CD-плеера (разъем типа Jack), (шнур не входит в комплект поставки) Совместим с колонками 4/8 или 16 Ом Выход стерео или моно. Рекомендуется устанавливать в монтажной коробке Batibox глуб. 50 мм
1	0 673 21	**Блок питания тюнера (со встроенной колонкой)** Подключается к тюнеру Кат. № 0 673 20 или модулю Bluetooth Кат. № 0 673 08 Позволяет транслировать радио или музыку с дополнительного входа Мощность колонки 1 Вт – 16 Ом Рекомендуется устанавливать в монтажной коробке Batibox глубиной 50 мм
1	0 673 27	**Колонки для установки в фальш-потолке** Присоединяются к локальному модулю управления Кат. № 0 673 23 для многозоновой трансляции или к тюнеру Кат. № 0 673 20 / 26 Колонка spot 2'' Цвет белый Мощность: 2 Вт – 16 Ом Оснащена зажимами для фиксации Устанавливается в фальш потолок. Использовать коронку для сверления ∅ 65 мм
1	0 673 28	**Встраиваемые колонки Celiane** Колонка настенная встраиваемая 2'' Максимальная мощность 2 Вт – 16 Ом Устанавливается в монтажной коробке глуб. 50 мм Соединить с рамкой Celiane

Упак.	Кат. №	
1	0 673 24	**Механизмы звуковой трансляции в нескольких зонах** **Модуль со входом для источника звука и блоком питания 60 Вт** Позволяет подкл. основной источник музыки (установка HiFi, компьютер…) через разъем Jack 3,5 мм (шнур не входит в комплект поставки) с модуля подключения подается питание на локальные модули управления Кат. № 0 673 23 для трансляции музыки в разные комнаты дома (1 локальный модуль управления на комнату) Оснащен кнопкой вкл. / выкл. Рекомендуется уст. в монтажной коробке Batibox глуб. 50 мм В комплекте с модульным источником питания 60 Вт – 15 В=, который уст. в модульный щиток (6 модулей)
1	0 673 23	**Модуль локального управления с ЖК экраном** Оснащен ЖК-экраном, служит для выбора основного (установка Hi-Fi) или локального (напр., MP3) источника музыки подключаемого шнуром с разъемом Jack 3,5 мм к доп. входу (шнур в комплект поставки не входит). Выход stereo 2 x 1,5 Вт. Регулировка громкости, баланса, тембра, тембра низких частот. Индикация времени Функция будильника (звонок или музыка) Функция общего оповещения осуществляется через все местные системы упр. с возможностью ответа абонента (имеется встр. микрофон) Возможность общего выкл. музыки с любого локального модуля управления. Совместим с колонками 4-8 или 16 Ом
1	0 673 25	**Дополнительный модуль для тюнера с функцией внутренней связи** При подключении к локальному модулю управления без использования дополнительных проводов (присоединение с помощью шлейфа), устройство обеспечивает трансляцию передач в FM-диапазоне на локальном модуле 20 запоминаемых станций Автоматический или ручной поиск Функция внутренней связи (например, вызов комнаты или нескольких комнат, вызов является приоритетным по сравнению с трансляцией музыки) Функция наблюдения за ребенком. Наблюдение осуществляется с помощью группы включенных колонок Упрощенный доступ к функциям локального модуля управления с помощью специальных клавиш Устанавливается в монтажной коробке Batibox глуб. 50 мм (рекомендуется)
1	0 673 22	**Блок питания тюнера для установки за фальш-потолком** Питание 230 В~ Вывод 15 В – 3,5 Вт Устанавливается в коробке Plexo Кат. № 920 52
1	0 673 08	**Модуль Bluetooth системы звуковой трансляции** Имеет вспомогательный вход (разъем Jack Ø3,5 мм) для подключения MP3 плеера (шнур в комплект поставки не входит) Принимает музыку через интерфейс Bluetooth или через входной разъем со смартфона или другого устройства Bluetooth, и транслирует ее по проводной линии на колонку 4/8 или 16 Ом Выход стерео или моно

Céliane™

лицевые панели и рамки IP 44

0 678 01 (Белый)

0 802 41 (Белый)

Упак.	Кат. №	Лицевые панели IP 44
		Для переключателей
		Для однокл. перекл. на 2 напр. Кат. № 0 670 01 или переключателя Кат. № 0 670 31
5	0 678 01	○ Цвет Белый
5	0 678 21	● Цвет Слоновая кость
		Для двухкл. перекл. на 2 напр. Кат. № 0 670 01x2 или переключателя Кат. № 0 670 31x2
5	0 678 02	○ Цвет Белый
5	0 678 22	● Цвет Слоновая кость
		Для однокл. перекл. на 2 напр. Кат. № 0 670 01 или переключателя Кат. № 0 670 31 с подсв./инд.
5	0 678 03	○ Цвет Белый
		Для двухкл. перекл. на 2 напр. Кат. № 0 670 01x2 или переключателя Кат. № 0 670 31x2 с подсв./инд.
5	0 678 04	○ Цвет Белый
5	0 678 24	● Цвет Слоновая кость
		Для однокл. перекл. на 2 напр. Кат. № 0 670 01 или переключателя Кат. № 0 670 31 с держателем этикетки
5	0 678 05	○ Цвет Белый
		Для розеток
		Для розеток 2К+3, немецк. стандарта С защитной крышкой Подходит только для безвинтового механизма Кат. № 0 671 53
5	0 678 41	○ Цвет Белый
5	0 678 27	● Цвет Слоновая кость

Упак.	Кат. №	Рамки IP 44
		Рамка 1 пост
5	0 690 71	○ Цвет Белый
5	0 690 81	● Цвет Слоновая кость
		Рамка 2 поста
5	0 690 72	○ Цвет Белый
5	0 690 82	● Цвет Слоновая кость

Упак.	Кат. №	Коробки для накладного монтажа
		Два устанавливаемых уровня глубины коробки 27 мм – для выключателей и переключателей 40 мм – для розеток и др. устройств
		Исполнение – белый
2/10	0 802 41	1-местная Может устанавливаться с мини-каналом 20 x 12,5
1/5	0 802 42	2-местная Горизонтальная или вертикальная Может устанавливаться с мини-каналом 32 x 12,5
		Исполнение – титан
2/10	0 802 44	1-местная Может устанавливаться с мини-каналом 20 x 12,5
1/5	0 802 45	2-местная Горизонтальная или вертикальная Может устанавливаться с мини-каналом 32 x 12,5

Céliane™

мультимедийные коробки

0 685 00 (Титан)

0 801 93

0 801 95

Упак.	Кат. №	Комплект Céliane для подключения мультимедийных источников к ЖК-телевизорам или плазменным панелям
		Позволяет подсоединить плоский настенный экран к мультимедийным источникам (DVD-проигрывателю и т. д...) совершенно незаметно (провода не видны). Предусмотрен вывод кабелей стандарта HDMI, RCA (в комплект не входят). Комплект включает: – 2 коробки глубиной 50 мм повышенной прочности с 2-мя входами Ø32 мм – 2 суппорта на 5 модулей каждый – 2 лицевые панели Céliane с выводами кабелей
1	0 682 00	○ Белая лицевая панель
1	0 685 00	● Титановая лицевая панель

Упак.	Кат. №	Мультимедийная коробка Batibox
		Встраиваемая коробка позволяет подключать ЖК-телевизоры или плазменные панели Поставляется с двумя суппортами на 5 модулей для механизмов Программы Mosaic (напр., силовые розетки, TV-розетки, разъемы HDMI и т.д.) Плоская крышка предназначена для вывода кабелей и защиты внутренних элементов Предусмотрено место для размещения шнуров Поставляется с фиксаторами для шнуров Подходит для полых или сплошных стен Глубина монтажа – 50 мм
1	0 801 93	Максимальная вместимость: 1 x 5 модулей Разм.: 142 x 142 мм
1	0 801 95	Максимальная вместимость: 2 x 5 модулей Разм.: 213 x 142 мм

Céliane™

аксессуары, лампы подсветки / индикации

0 676 70

0 676 64

0 697 95

Упак.	Кат. №	Подсветка и индикация
		Лампы подсветки
10	0 676 86	Светодиодные. Цвет белый 220 В~ Потребление 0,15 мА
10	0 676 84	Светодиодные. Цвет белый 220 В~ Потребление 0,15 мА для Кат. № 0 670 02/32
10	0 676 87	Потребление при постоянном токе: 12 В : 0,4 мА; 24 В : 1,2 мА; 48 В : 3,7 мА
		Лампы индикации
10	0 676 88	220 В~ Потребление 3 мА
		Светодиодные модули контурной подсветкой/индикацией Оснащены переключателем режима работы
10	0 676 70	Оснащены 2 безвинт. зажимами для независ. подсоединения к выкл. и перекл. Кат. № 0 670 01/02/31/32
		Лампа для силовых розеток
10	0 676 64	230 В Потребление 2,4 мА Подсоединение кабелем
		Лампа подсветки
10	6 650 90	230 В~ Потребление 0,15 мА
		Лампа светодиодная для индикации
10	6 650 91	220 В~ Потребление 3 мА
		Аксессуары
		Держатель этикеток для маркировки
10	0 676 60	Наклеивается на рамки
		Цилиндр для механизмов управления с ключом
1	0 697 95	Полуцилиндр европейского стандарта Поставляется в комплекте с 1 комплектом из 3 ключей
10	0 671 81	**Кабельный вывод**

Универсальный суппорт **стр. 705-709**

Céliane™

лампы подсветки/индикации

■ Схемы управления освещением с двух мест на переключателях с индикацией

С использованием ламп индикации Кат № 0 676 88

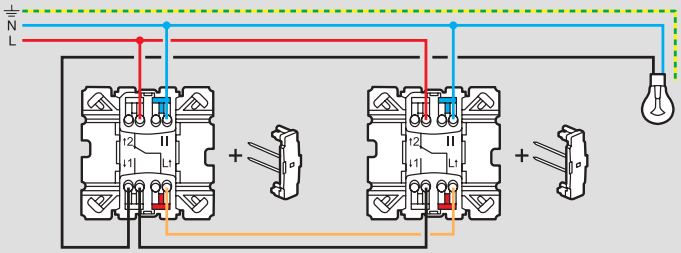

С использованием светодиодного модуля Кат. № 0 676 70

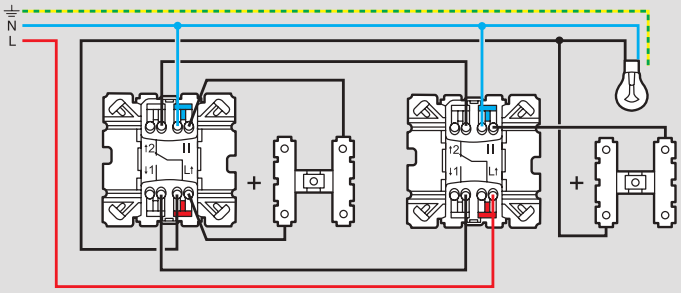

Кат. №	Потребляемый ток (мА)	
0 676 86 / 0 676 84	0,15	
0 676 87	12 В пост. тока: 0,2 24 В пост. тока: 0,9 48 В пост. тока: 2,7	12 В пер. тока: 0,4 24 В пер. тока: 1,2 48 В пер. тока: 3,7
0 676 88	3	

МЕХАНИЗМЫ	Кат. №	Упак.	КЛАВИШИ И ЛИЦЕВЫЕ ПАНЕЛИ	Белый	Титан	Слоновая кость	Графит	Упак.
УПРАВЛЕНИЕ ОСВЕЩЕНИЕМ – ВЫКЛЮЧАТЕЛИ								
Выключатель 1-полюсный 10 АХ	0 670 02	10		0 680 01	0 683 01	0 662 00	0 679 01	10
Выключатель 1-полюсный 10 АХ с подсв./инд. с рассеивателем*	0 670 02 + 0 676 70	10		0 650 04	0 651 04	0 678 84	0 652 04	10
Выключатель 1-полюсный 10 АХ с подсветкой*	0 670 02	10		0 680 03	0 683 03	0 662 10	0 679 03	10
Выключатель 1-полюсный 10 АХ двухклавишный	2x0 670 02	10		0 680 02	0 683 02	0 662 01	0 679 02	10
Выключатель 1-полюсный 10 АХ двухклавишный с подсветкой	2x0 670 02	10		0 680 04	0 683 04	0 662 11	0 679 04	
Выключатель 1-полюсный тонкий 10 АХ	0 670 02	10		0 650 01	0 651 01	0 662 97	0 652 01	10
Выключатель 1-полюсный тонкий 10 АХ с подсв./инд. с рассеивателем*	0 670 02 + 0 676 70	10		0 650 03	0 651 03	0 662 77	0 652 03	10
Выключатель 1-полюсный тонкий 10 АХ двухклавишый с подсв./инд. с рассеивателем*	2x0 670 02	10		0 650 02	0 651 02	0 662 99	0 652 02	10
Выключатель 1-полюсный 10 АХ 5-клавишный	5x0 670 02	10		0 680 11	0 683 11	0 662 03	0 679 05	1
Выключатель двухполюсный 20 АХ	0 670 20	10		0 680 21	0 683 21	0 662 18	0 679 21	10
Выключатель двухполюсный 20 АХ с подсветкой/индикацией*		10		0 680 23	0 683 23	0 662 19	0 679 23	10
Выключатель клавишный без фиксации 6 А	0 670 32	10		0 680 01	0 683 01	0 662 00	0 679 01	10
Выключатель клавишный без фиксации 6 А с подсветкой*		10		0 680 03	0 683 03	0 662 10	0 679 03	10
Выключатель клавишный без фиксации тонкий 6 А	0 670 32	10		0 650 01	0 651 01	0 662 97	0 652 01	10
Выключатель клавишный без фиксации тонкий 6 А с подсв./инд. с рассеивателем*	0 670 32 + 0 676 70	10		0 650 03	0 651 03	0 662 77	0 652 03	10
Выключатель клавишный без фиксации 6 А с подсв./инд. с рассеивателем *	0 670 32 + 0 676 70	10		0 650 04	0 651 04	0 678 84	0 652 04	10
Выключатель двухклавишный без фиксации 6 А	2x0 670 32	10		0 680 02	0 683 02	0 662 01	0 679 02	10
Выключатель двухклавишный без фиксации 6 А с подсветкой*		10		0 680 04	0 683 04	0 662 11	0 679 04	10
Выключатель 5-клавишный без фиксации 6 А	5x0 670 32	10		0 680 11	0 683 11	0 662 03	0 679 05	1
Выключатель 5-клавишный без фиксации 6 А с подсветкой*		10		0 680 20	0 683 20	0 662 13	0 679 06	1
Выключатель шнурковый с самовозвратом 6А	0 670 38			0 680 08	0 683 08	0 662 17	–	10
Выключатель бесконтактный с нейтралью 1000 Вт	0 670 49	1		0 680 49	0 683 49	0 662 20	0 679 49	1
Выключатель без нейтрали с выдержкой времени 1000 Вт	0 670 51	1		0 680 37	0 683 37	0 662 53	0 679 36	1
Таймер программируемый недельный	0 670 53	1		0 680 38	0 683 38	0 662 48	0 679 28	1

* Необходимы лампочки подсветки или индикации (см. описание ламп на стр. 695 и табл. выбора на стр. 704)

Céliane™

механизмы и лицевые панели

МЕХАНИЗМЫ	Кат. №	Упак.	КЛАВИШИ И ЛИЦЕВЫЕ ПАНЕЛИ	Белый	Титан	Слоновая кость	Графит	Упак.
УПРАВЛЕНИЕ ОСВЕЩЕНИЕМ – ПЕРЕКЛЮЧАТЕЛИ								
Переключатель 1-полюсный на 2 напр. 10 АХ	0 670 01	10		0 680 01	0 683 01	0 662 00	0 679 01	10
Переключатель со встроенным датчиком присутствия	0 670 12	1		0 680 12	0 683 12	–	0 679 22	10
Переключатель 1-полюсный на 2 напр. 10 АХ с подсветкой/индикацией*	0 670 01	10		0 680 03	0 683 03	0 662 10	0 679 03	10
Переключатель 1-полюсный на 2 напр. 10 АХ с инд./подсв. с рассеивателем*	0 670 01 + 0 676 70	10		0 650 04	0 651 04	0 678 84	0 652 04	10
Переключатель на 2 напр. двухклавишный	2x0 670 01	10		0 680 02	0 683 02	0 662 01	0 679 02	10
Переключатель на 2 напр. двухклавишный с подсветкой/индикацией*		10		0 680 04	0 683 04	0 662 11	0 679 04	10
Переключатель на 2 напр. 5-клавишный	5x0 670 01	10		0 680 11	0 683 11	0 662 03	0 679 05	1
Переключатель на 2 напр. 5-клавишный с подсветкой/индикацией*	5x0 670 01	10		0 680 20	0 683 20	0 662 13	0 679 06	1
Переключатель 1-полюсный на 2 напр. 10 АХ с этикеткой	0 670 01	10		0 680 14	0 683 14	0 662 15	0 679 34	10
Переключатель клавишный без фиксации с НО/НЗ контактом 6 А	0 670 31	10		0 680 01	0 683 01	0 662 00	0 679 01	10
Переключатель клавишный без фиксации с НО/НЗ контактом 6 А с подсветкой*		10		0 680 03	0 683 03	0 662 10	0 679 03	10
Переключатель клавишный без фиксации с НО/НЗ контактом 6 А с подсветкой/индикацией с рассеивателем*	0 670 31 + 0 676 70	10		0 650 04	0 651 04	0 678 84	0 652 04	10
Переключатель клавишный без фиксации тонкий 6 А	0 670 31	10		0 650 01	0 651 01	0 662 97	0 652 01	10
Переключатель клавишный без фиксации тонкий 6 А с подсв./инд. с рассеивателем*	0 670 31 + 0 676 70	10		0 650 03	0 651 03	0 662 77	0 652 03	10
Переключатель двухклавишный без фиксации 6 А	2x0 670 31	10		0 680 02	0 683 02	0 662 01	0 679 02	10
Переключатель двухклавишный без фиксации с подсветкой*		10		0 680 04	0 683 04	0 662 11	0 679 04	10
Переключатель 5-клавишный без фиксации	5x0 670 31	10		0 680 11	0 683 11	0 662 03	0 679 05	1
Переключатель 5-клавишный без фиксации с подсветкой*	5x0 670 31	10		0 680 20	0 683 20	0 662 13	0 679 06	1
Переключатель промежуточный	0 670 05	10		0 680 01	0 683 01	0 662 00	0 679 01	10
Переключатель на 2 напр. шнурковый 10 АХ	0 670 08	10		0 680 08	0 683 08	0 662 17	–	10
Переключатель на 2 напр. тонкий 10 АХ	0 670 01	10		0 650 01	0 651 01	0 662 97	0 652 01	10
Переключатель на 2 напр. тонкий 10 АХ подсв./инд., с рассеивателем*	0 670 01	10		0 650 03	0 651 03	0 662 77	0 652 03	1
Переключатель на 2 напр. тонкий 10 АХ двухклавишный	0 670 01	10		0 650 02	0 651 02	0 662 99	0 652 02	10

* Необходимы лампочки подсветки или индикации (см. описание ламп на стр. 695 и табл. выбора на стр. 704)

МЕХАНИЗМЫ	Кат. №	Упак.	КЛАВИШИ И ЛИЦЕВЫЕ ПАНЕЛИ	Белый	Титан	Слоновая кость	Графит	Упак.
ДАТЧИКИ ДВИЖЕНИЯ								
Датчик движения двухпроводной 250 Вт, без нейтрали, с функцией ручного управления	0 670 26	1		0 680 26	0 683 26	–	0 679 26	10
Датчик движения двухпроводной 250 Вт, без нейтрали, без функции ручного управления	0 670 26	1		0 682 99	0 685 99	–	0 679 99	10
Датчик движения трехпроводной 400 Вт, с нейтралью, без функции ручного управления	0 670 25	1						
Датчик движения трехпроводной 2000 Вт, с нейтралью, без функции ручного управления	0 670 99	1						
СВЕТОРЕГУЛЯТОРЫ								
Светорегулятор двухпроводной 400 Вт, без нейтрали	0 670 83	1		0 650 83	0 651 83	0 662 50	0 652 83	10
Светорегулятор двухпроводной 600 Вт, без нейтрали	0 670 82	1						
Светорегулятор 1-10 В, с нейтралью	0 670 80	1						
Светорегулятор трехпроводной 1000 Вт, с нейтралью	0 670 86	1		0 680 33	0 683 33	0 662 51	0 679 33	1
ОСВЕТИТЕЛЬНЫЕ ПРИБОРЫ								
Светильник для чтения	-	1		0 676 56	0 676 57			1
Поворотный точечный светильник (спот)	0 676 55	1		Поставляется с матовой хромированной накладкой				
Точечный светильник 3 Вт (спот)	0 676 52	1		Поставляется в комплекте с накладкой				
Точечный светильник для лестницы	0 676 54	1		0 680 54	0 683 54			1
СВЕТОВЫЕ УКАЗАТЕЛИ								
Указатель световой	0 676 51	1		поставляется с лицевой панелью				1
Указатель световой автономный	0 676 53	1		поставляется с лицевой панелью				1
Автономный съемный светильник аварийного освещения	0 670 68	1		0 680 68	0 683 68	–	0 679 68	1
Световой указатель с датчиком движения	0 670 93	1		0 680 51	0 683 51	–	–	1

* Необходимы лампы подсветки или индикации (см. описание ламп на стр. 695 и табл. выбора на стр. 704)
** Светодиодная подсветка/индикация встроена в лицевую панель

Céliane™

механизмы и лицевые панели

МЕХАНИЗМЫ	Кат. №	Упак.	КЛАВИШИ И ЛИЦЕВЫЕ ПАНЕЛИ	Белый	Титан	Слоновая кость	Графит	Упак.
КОНТРОЛЬ ДОСТУПА, ЗВОНКИ								
Выключатель с ключом 2-позиционный 6 А	0 670 09	1		0 680 09	0 683 09	–	0 679 69	1
Выключатель с ключом 3-позиционный с самовозвратом	0 670 39	1		0 681 57	0 684 57	–	–	1
Выключатель с ключом для светильников	0 675 31	1		0 681 99	0 684 99	–	–	1
Выключатель с ключом-картой*	0 675 63	1		0 682 09	0 685 09	0 662 70	0 679 09	1
Выключатель с ключом-картой RFID	0 675 64	1						
Звонок с подсветкой 230 В	0 675 41	1		0 682 01	0 685 01	0 662 73	–	1
Звонок с подсветкой 8-12 В	0 675 42	1						
УПРАВЛЕНИЕ ПРИВОДАМИ ШТОР / ЖАЛЮЗИ / ТЕНТОВ								
Выключатель привода	0 676 01	10		0 681 51	0 684 51	0 662 90	0 679 55	10
Выключатель привода кнопочный	0 676 02	10						
Выключатель привода мансардного окна	0 676 04	10						
Выключатель привода программируемый с ежедневной программой	0 676 21	1		0 681 59	0 684 59	0 662 91	0 679 59	1
УПРАВЛЕНИЕ ВЕНТИЛЯЦИЕЙ								
Выключатель для вентиляции	0 670 01	10		0 680 61	0 683 61	–	0 679 61	10
Переключатель клавишный без фиксации для вентиляции	0 670 31	10						
Выключатель с выдержкой времени для вентиляции	0 674 23	1		0 680 37	0 683 37	–	0 679 36	10
Регулятор мотора вентилятора 40-400 Вт	0 670 88	1		0 680 88	0 683 88	–	–	1
УПРАВЛЕНИЕ ОТОПЛЕНИЕМ								
Термостат с датчиком для теплого пола	0 674 05	1		0 682 49	0 685 49	0 662 98	0 679 89	1
Термостат комнатный	0 674 00	1		0 682 40	0 685 40	0 662 80	0 679 80	1
Термостат комнатный программируемый	0 674 02	1		0 682 42	0 685 42	0 662 81	0 679 92	1
Датчик для модульного термостата Кат. № 0 038 40	0 674 08	1		0 682 43	0 685 43	–	–	1

* Необходим ключ-карта Кат. № 0 698 06

МЕХАНИЗМЫ	Кат. №	Упак.	КЛАВИШИ И ЛИЦЕВЫЕ ПАНЕЛИ	Белый	Титан	Слоновая кость	Графит	Упак.
УПРАВЛЕНИЕ УБОРОЧНОЙ СИСТЕМОЙ								
Розетка без контакта для стационарной уборочной системы		1		0 674 30*	0 674 31*			1
Розетка с контактом для стационарной уборочной системы		1		0 674 32*	0 674 33*			1
РОЗЕТКИ СИЛОВЫЕ								
Розетка 2К+З немецк. стандарта с безвинтовыми зажимами	0 671 53	10		0 681 31	0 684 31	0 662 27	0 679 31	10
Розетка 2К+З немецк. стандарта с винтовыми зажимами	0 671 61	10						
Розетка 2К+З франц. стандарта с безвинтовыми зажимами	0 671 11	10		0 681 12	0 684 12	0 662 21	0 679 12	10
Розетка 2 К с винтовыми зажимами	0 671 10	10						
Розетка 2К+З немецк. стандарта с плоской лицевой панелью и безвинтовыми зажимами	-	-		0 671 66	0 671 67	0 671 69	0 671 68	10
Розетка для электробритв	0 671 59	1		0 681 35	0 684 35	0 662 24	0 679 35	1
РОЗЕТКИ ТЕЛЕФОННЫЕ И ИНФОРМАЦИОННЫЕ								
Розетка RJ 11 телефонная	0 673 40	10		0 682 37	0 685 37	0 662 30	0 679 37	10
Розетка RJ 12 телефонная	0 673 41	10						
Розетка RJ 45 + розетка ТВ тип F	0 673 45 + 0 673 82	10		0 682 39	0 685 39	0 662 34	0 679 39	10
Розетка RJ 45 UTP кат. 6	0 673 44	10		0 682 51	0 685 51	0 662 35	0 679 51	10
Розетка RJ 45 FTP кат. 6	0 673 45	10						
Розетка RJ 45 UTP кат. 6 двойная	2x0 673 44	10		0 682 52	0 685 52	0 662 36	0 679 52	10
Розетка RJ 45 FTP кат. 6 двойная	2x0 673 45	10						
Коммутатор на 6 портов RJ-45 Ethernet 10/100 base T	0 673 61	1		0 682 54	0 685 54	–	–	1
Розетка RJ 45 STP кат. 6 для оптимизированной сети с этикеткой	0 673 96	10		0 682 91	0 685 91	0 662 37	0 679 90	10

* Механизм поставляется вместе с лицевой панелью

Céliane™

механизмы и лицевые панели

МЕХАНИЗМЫ	Кат. №	Упак.	КЛАВИШИ И ЛИЦЕВЫЕ ПАНЕЛИ	Белый	Титан	Слоновая кость	Графит	Упак.
РОЗЕТКИ ТЕЛЕВИЗИОННЫЕ, МУЛЬТИМЕДИЙНЫЕ								
Розетка TV тип F	0 673 80	10						
Розетка TV (штекер)	0 673 82	10						
Розетка TV проходная	0 673 86	10		0 682 82	0 685 82	0 662 31	0 679 82	10
Розетка TV оконечная	0 673 87	10						
Розетка TV-FM-SAT	0 673 88	10		0 682 85	0 685 85	0 662 33	0 679 85	10
Розетка акустическая	0 673 11	10		0 682 11	0 685 11	0 662 40	0 678 13	10
Розетка акустическая двойная	2x0 673 11	10		0 682 12	0 685 12	0 662 41	0 678 14	10
Розетка аудио/видео RCA	0 673 13	1		0 682 13	0 685 13	0 662 78	0 678 63	10
Розетка аудио/видео HD15 (VGA)	0 673 16	1		0 682 15	0 685 15	0 662 87	–	1
Двойная розетка аудио/видео RCA	2x0 673 13	1		0 682 14	0 685 14	0 662 79	0 678 64	

МЕХАНИЗМЫ	Кат. №	Упак.	КЛАВИШИ И ЛИЦЕВЫЕ ПАНЕЛИ	Белый	Титан	Слоновая кость	Графит	Упак.
РОЗЕТКИ МУЛЬТИМЕДИЙНЫЕ								
Розетка USB	0 673 52	1		0 682 53	0 685 53	–	0 679 50	1
Розетка USB укомплектованная кабелями	0 673 72	1						
Зарядные устройства USB								
Зарядное устройство 2 x USB Тип A/Тип A 2400 мА	0 674 62	1		0 682 56	0 685 56	–	0 679 56	5
Зарядные устройства USB с двумя разьемами: Тип A/Тип C	0 674 65	1		0 682 56	0 685 56	–	0 679 56	1
Зарядные устройства USB с двумя разьемами: Тип C/Тип C	0 674 66	1		0 682 56	0 685 56	–	0 679 56	1
Модуль беспроводной зарядки	0 681 18	1						1
Розетка аудио/видео HDMI	0 673 17	1		0 682 16	0 685 16	0 662 88	0 678 16	1
Розетка аудио/видео HDMI укомплектованная кабелями	0 673 77	1						
Розетка аудио Jack 3,5мм	0 673 18	1		0 682 17	0 685 17	0 662 89	–	1
Розетка аудио/видео HD15 + Jack 3,5 мм	0 673 19	1		0 682 19	0 685 19	–	–	1
Розетка аудио/видео HD15 + Jack 3,5 мм укомплектованная кабелями	0 673 76	1						
Гнездо XLR	0 673 35	1		0 682 35	0 685 35	–	–	1
Розетка Banana	0 673 12	1		0 682 31	0 685 31	–	0 678 72	1
Розетка Banana двойная	2x0 673 12	1		0 682 32	0 685 32	–	0 678 74	1
Аттенюатор для звуковой трансляции	0 673 07	1		0 682 08	0 685 08	–	–	1

Céliane™

механизмы и лицевые панели

МЕХАНИЗМЫ	Кат. №	Упак.	КЛАВИШИ И ЛИЦЕВЫЕ ПАНЕЛИ	Белый	Титан	Слоновая кость	Графит	Упак.
СИСТЕМА ЗВУКОВОЙ ТРАНСЛЯЦИИ								
Одна зона								
Тюнер с функцией RDS	0 673 26	1		0 682 42	0 685 42		0 679 92	1
Тюнер (предварительный усилитель)	0 673 20	1		0 682 20	0 685 20	0 662 42	0 678 70	1
Блок питания для тюнера (со встроенной колонкой)	0 673 21	1		0 682 29	0 685 29	0 662 43	0 678 79	1
Интерфейс Bluetooth системы звуковой трансляции	0 673 08	1		0 682 18	0 685 18	–	0 678 18	1
Несколько зон								
Модуль с входом для источника звука и блоком питания 60 Вт	0 673 24	1		0 682 21	0 685 21	0 662 44	0 678 71	1
Модуль локального управления с ЖК экраном	0 673 23	1		0 682 23	0 685 23	0 662 45	0 678 73	1
Дополнительный модуль для тюнера (с функцией наблюдения за ребенком и функцией внутренней связи)	0 673 25	1		0 682 25	0 685 25	0 662 46	–	1
Колонки								
Колонка встраиваемая ∅2"	0 673 28	1		0 682 28	0 685 28	0 662 47	0 678 78	1
СИСТЕМА ДОМОФОНИИ*								
Комплект на 1 абонента (лицевая панель и рамка титанового цвета входят в комплект)	0 633 31**	1			поставляется с механизмом			1
Видеоблок внутренний дополнительный	0 675 46	1		0 682 06	0 685 06	0 662 71	0 648 06	1

* Может являться компонентом системы домашней автоматизации
** О возможности поставки проконсультируйтесь с представителем Legrand в Вашем регионе

МЕХАНИЗМЫ	Кат. №	Упак.	КЛАВИШИ И ЛИЦЕВЫЕ ПАНЕЛИ	Белый	Титан	Слоновая кость	Графит	Упак.
КАБЕЛЬНЫЕ ВЫВОДЫ, ЗАГЛУШКИ								
Вывод кабельный	0 671 81	10		0 681 41	0 684 41	0 662 25	0 679 41	10
Заглушка				0 681 43	0 684 43	0 662 26	0 679 43	10
НАКЛАДНЫЕ МОНТАЖНЫЕ КОРОБКИ								
Одноместная				0 802 41	0 802 44			10
Двухместная горизонтальная/вертикальная				0 802 42	0 802 45			5
ЛАМПОЧКИ И АКСЕССУАРЫ								
Лампочка подсветки 220 В	0 676 86	10						10
Лампочка подсветки 220 В для Кат. № 0 670 02/32	0 676 84	10						
Лампочка подсветки 12 / 24 / 48 В	0 676 87	10						10
Лампочки индикации	0 676 88	10						10
Светодиодный модуль с контурной подсветкой	0 676 70	1						1
Лампочка подсветки для силовых розеток	0 676 64	10						10
Держатель этикеток для маркировки	0 676 60	10						10
Цилиндр для механизма с замком – полуцилиндр евростандарта – поставляется с одним комплектом из 3-х ключей	0 697 95	1						1
Лампа подсветки 230 В Потребление 0,15 мА	6 650 90	10						10
Лампа светодиодная для индикации 230 В Потребление 3 мА	6 650 91	10						10

Céliane™

рамки и универсальные суппорты

Рамки и суппорты. Монтаж вертикальный или горизонтальный	1 пост	Межосевое расстояние 71 мм			
		2 поста	3 поста	4 поста	5 постов
КЛАССИКА					
Белый глянец	0 666 31 + 0 802 51	0 666 32 + 2 x 0 802 51	0 666 33 + 3 x 0 802 51	0 666 34 + 4 x 0 802 51	0 666 30 + 5 x 0 802 51
Слоновая кость	0 666 21 + 0 802 51	0 666 22 + 2 x 0 802 51	0 666 23 + 3 x 0 802 51	0 666 24 + 4 x 0 802 51	0 666 25 + 5 x 0 802 51
Бирюзовый муар	0 666 41 + 0 802 51	0 666 42 + 2 x 0 802 51	0 666 43 + 3 x 0 802 51	0 666 44 + 4 x 0 802 51	–
Оранжевый муар	0 666 51 + 0 802 51	0 666 52 + 2 x 0 802 51	0 666 53 + 3 x 0 802 51	0 666 54 + 4 x 0 802 51	–
Лиловый муар	0 666 61 + 0 802 51	0 666 62 + 2 x 0 802 51	0 666 63 + 3 x 0 802 51	0 666 64 + 4 x 0 802 51	–
Песочный муар	0 666 71 + 0 802 51	0 666 72 + 2 x 0 802 51	0 666 73 + 3 x 0 802 51	0 666 74 + 4 x 0 802 51	–
Белый муар	0 666 40 + 0 802 51	–	–	–	–
Белая перкаль	0 667 01 + 0 802 51	0 667 02 + 2 x 0 802 51	0 667 03 + 3 x 0 802 51	0 667 04 + 4 x 0 802 51	–
Грин перкаль	0 667 11 + 0 802 51	0 667 12 + 2 x 0 802 51	0 667 13 + 3 x 0 802 51	0 667 14 + 4 x 0 802 51	–
Грэй перкаль	0 667 21 + 0 802 51	0 667 22 + 2 x 0 802 51	0 667 23 + 3 x 0 802 51	0 667 24 + 4 x 0 802 51	–
Фиолетовая перкаль	0 667 31 + 0 802 51	0 667 32 + 2 x 0 802 51	0 667 33 + 3 x 0 802 51	0 667 34 + 4 x 0 802 51	–
Черная перкаль	0 667 41 + 0 802 51	0 667 42 + 2 x 0 802 51	0 667 43 + 3 x 0 802 51	0 667 44 + 4 x 0 802 51	–
Градиент	0 667 40 + 0 802 51	–	–	–	–
МЕТАЛЛИК					
Титан	0 689 01 + 0 802 51	0 689 02 + 2 x 0 802 51	0 689 03 + 3 x 0 802 51	0 689 04 + 4 x 0 802 51	0 689 10 + 5 x 0 802 51
Алюминий	0 689 21 + 0 802 51	0 689 22 + 2 x 0 802 51	0 689 23 + 3 x 0 802 51	0 689 24 + 4 x 0 802 51	0 689 30 + 5 x 0 802 51
Вольфрам	0 689 71 + 0 802 51	0 689 72 + 2 x 0 802 51	0 689 73 + 3 x 0 802 51	0 689 74 + 4 x 0 802 51	–
Карбон	0 689 81 + 0 802 51	0 689 82 + 2 x 0 802 51	0 689 83 + 3 x 0 802 51	0 689 84 + 4 x 0 802 51	0 689 80 + 5 x 0 802 51
Медь	0 689 91 + 0 802 51	0 689 92 + 2 x 0 802 51	0 689 93 + 3 x 0 802 51	0 689 94 + 4 x 0 802 51	–
Сильвер пунктум	0 687 21 + 0 802 51	0 687 22 + 2 x 0 802 51	0 687 23 + 3 x 0 802 51	0 687 24 + 4 x 0 802 51	–
Оранж пунктум	0 687 61 + 0 802 51	0 687 62 + 2 x 0 802 51	0 687 63 + 3 x 0 802 51	0 687 64 + 4 x 0 802 51	–
Лазурный пунктум	0 687 71 + 0 802 51	0 687 72 + 2 x 0 802 51	0 687 73 + 3 x 0 802 51	0 687 74 + 4 x 0 802 51	–
РАМКИ IP 44					
IP 44 - Белый	0 690 71 + 0 802 51	0 690 72 + 2 x 0 802 51	–	–	–
IP 44 - Слоновая кость	0 690 81 + 0 802 51	0 690 82 + 2 x 0 802 51	–	–	–

Рамки и суппорты. Монтаж вертикальный или горизонтальный	1 пост	Межосевое расстояние 71 мм			
		2 поста	3 поста	4 поста	5 постов
МАТЕРИАЛЫ*					
Фактурная Сталь	0 691 01 + 0 802 51	0 691 02 + 2 x 0 802 51	0 691 03 + 3 x 0 802 51	0 691 04 + 4 x 0 802 51	0 691 10 + 5 x 0 802 51
Никель Велюр	0 691 11 + 0 802 51	0 691 12 + 2 x 0 802 51	0 691 13 + 3 x 0 802 51	0 691 14 + 4 x 0 802 51	0 691 20 + 5 x 0 802 51
Черный Никель	0 690 31 + 0 802 51	0 690 32 + 2 x 0 802 51	0 690 33 + 3 x 0 802 51	0 690 34 + 4 x 0 802 51	–
Техно	0 690 41 + 0 802 51	0 690 42 + 2 x 0 802 51	0 690 43 + 3 x 0 802 51	0 690 44 + 4 x 0 802 51	–
Золото	0 691 31 + 0 802 51	0 691 32 + 0 802 52	0 691 33 + 3 x 0 802 51	0 691 34 + 4 x 0 802 51	–
Беленый Дуб	0 690 51 + 0 802 51	0 690 52 + 2 x 0 802 51	0 690 53 + 3 x 0 802 51	0 690 54 + 4 x 0 802 51	–
Венге(2)	0 692 01 + 0 802 51	0 692 02 + 2 x 0 802 51	0 692 03 + 3 x 0 802 51	0 692 04 + 4 x 0 802 51	0 692 10 + 5 x 0 802 51
Клен	0 692 11 + 0 802 51	0 692 12 + 2 x 0 802 51	0 692 13 + 3 x 0 802 51	0 692 14 + 4 x 0 802 51	0 692 20 + 5 x 0 802 51
Орех	0 692 21 + 0 802 51	0 692 22 + 2 x 0 802 51	0 692 23 + 3 x 0 802 51	0 692 24 + 4 x 0 802 51	0 692 30 + 5 x 0 802 51
Corian Белый Рельеф(1)	0 690 11 + 0 802 51	0 690 12 + 2 x 0 802 51	0 690 13 + 3 x 0 802 51	0 690 14 + 4 x 0 802 51	–
Corian Черный Рифленый(1)	0 690 21 + 0 802 51	0 690 22 + 2 x 0 802 51	0 690 23 + 3 x 0 802 51	0 690 24 + 4 x 0 802 51	–
Фарфор Белая Феерия	0 693 51 + 0 802 51	0 693 52 + 2 x 0 802 51	0 693 53 + 3 x 0 802 51	–	–
Ардезия	0 693 71 + 0 802 51	0 693 72 + 2 x 0 802 51	0 693 73 + 3 x 0 802 51	–	–
Смальта Белая Глина	0 693 11 + 0 802 51	0 693 12 + 2 x 0 802 51	0 693 13 + 3 x 0 802 51	0 693 14 + 4 x 0 802 51	0 693 20 + 5 x 0 802 51
Смальта Графит	0 693 01 + 0 802 51	0 693 02 + 2 x 0 802 51	0 693 03 + 3 x 0 802 51	0 693 04 + 4 x 0 802 51	0 693 10 + 5 x 0 802 51
Зеркало	0 691 21 + 0 802 51	0 691 22 + 2 x 0 802 51	0 691 23 + 3 x 0 802 51	0 691 24 + 4 x 0 802 51	–
Смальта Мокка	0 694 61 + 0 802 51	0 694 62 + 2 x 0 802 51	0 694 63 + 3 x 0 802 51	0 694 64 + 4 x 0 802 51	–
Смальта Кармин	0 694 71 + 0 802 51	0 694 72 + 2 x 0 802 51	0 694 73 + 3 x 0 802 51	0 694 74 + 4 x 0 802 51	–
Кожа Текстура	0 694 01 + 0 802 51	0 694 02 + 2 x 0 802 51	0 694 03 + 3 x 0 802 51	0 694 04 + 4 x 0 802 51	–
Кожа Карамель	0 694 21 + 0 802 51	0 694 22 + 2 x 0 802 51	0 694 23 + 3 x 0 802 51	0 694 24 + 4 x 0 802 51	–
Кожа Макиато	0 694 31 + 0 802 51	0 694 32 + 2 x 0 802 51	0 694 33 + 3 x 0 802 51	–	–
Кожа Пурпур	0 694 41 + 0 802 51	0 694 42 + 2 x 0 802 51	0 694 43 + 3 x 0 802 51	–	–
Кожа Блэк Пиксел	0 694 51 + 0 802 51	0 694 52 + 2 x 0 802 51	0 694 53 + 3 x 0 802 51	–	–

(1) Зарегистрированная торговая марка DuPont™
(2) Ясень, тонированный под Венге
*Рамки из коллекций Дерево, Кожа, Бетон, Фарфор - изделия являются уникальными изделиями из натуральных материалов, поэтому их цветовые оттенки могут варьироваться.

Céliane™

рамки и универсальные суппорты

Механизм Céliane	Переключатель **0 670 01** Кнопка **0 670 31**	**0 673 26** 0 673 54/55 0 670 86 0 674 02 0 671 59 5 x **0 670 01/31**	Коммутатор 0 673 61	Экран 3.5" 0 672 92	0 675 46[1] 0 675 15[1] 0 675 20[1] 0 674 56
		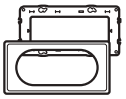	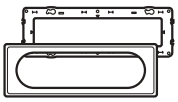		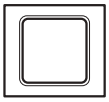
	Рамка 1 модуль	**Рамка 4/5 модулей**	**Рамка 6/8 модулей**	**Рамка для экрана 3,5"**	**Рамка (большой формат)**
КЛАССИКА					
Белый глянец	0 686 30[2] + 0 802 50	0 666 35 + 0 802 52	0 666 36 + 0 802 53	0 686 06[2]	0 686 37[2]
Белая перкаль	–	0 667 05 + 0 802 52	0 667 06 + 0 802 53	–	–
Грин перкаль	–	0 667 15 + 0 802 52	0 667 16 + 0 802 53	–	–
Грэй перкаль	–	0 667 25 + 0 802 52	0 667 26 + 0 802 53	–	–
Фиолетовая перкаль	–	0 667 35 + 0 802 52	0 667 36 + 0 802 53	–	–
Черная перкаль	–	0 667 45 + 0 802 52	0 667 46 + 0 802 53	–	–
МЕТАЛЛИК					
Титан	0 689 00[3] + 0 802 50	0 689 05 + 0 802 52	0 689 06 + 0 802 53	0 689 16[3]	0 689 07
Алюминий	–	0 689 25 + 0 802 52	0 689 26 + 0 802 53	–	–
Вольфрам	–	0 689 75 + 0 802 52	0 689 76 + 0 802 53	–	–
Карбон	–	0 689 85 + 0 802 52	0 689 86 + 0 802 53	0 689 87	–

1) Поставляется в комплекте с суппортом
2) Рамка белая
3) Рамка окрашена

Céliane™

рамки и универсальные суппорты

	Рамка 4/5 модулей	Рамка 6/8 модулей	Рамка для экрана 3,5"	Рамка (большой формат)
МАТЕРИАЛЫ*				
Фактурная Сталь	0 691 05 + 0 802 52	0 691 06 + 0 802 53	0 691 26	0 691 07
Никель Велюр	0 691 15 + 0 802 52	–	0 691 16	0 691 17
Черный Никель	0 690 35 + 0 802 52	0 690 36 + 0 802 53	–	–
Золото	0 691 35 + 0 802 52	–	–	–
Беленый Дуб	0 690 55 + 0 802 52	–	–	–
Венге(2)	0 692 05 + 0 802 52	–	0 692 06	0 692 07
Клен	0 692 15 + 0 802 52	–	0 692 16	0 692 17
Орех	0 692 25 + 0 802 52	–	–	0 692 27
Corian Белый Рельеф(1)	0 690 15 + 0 802 52	–	–	–
Corian Черный Рифленый(1)	0 690 25 + 0 802 52	–	–	–
Фарфор Белая Феерия	0 693 55 + 0 802 52	–	–	–
Ардезия	0 693 75 + 0 802 52	–	–	0 693 77
Смальта Белая Глина	0 693 15 + 0 802 52	–	0 693 16	0 693 17
Смальта Графит	0 693 05 + 0 802 52	–	0 693 06	0 693 07
Зеркало	0 691 25 + 0 802 52	–	–	0 691 27
Смальта Мокка	–	–	–	0 694 67
Кожа Текстура	0 694 05 + 0 802 52	–	–	0 694 07

(1) Зарегистрированная торговая марка DuPont™
(2) Ясень, тонированный под Венге
*Рамки из коллекций Дерево, Кожа, Фарфор - изделия являются уникальными изделиями из натуральных материалов, поэтому их цветовые оттенки могут варьироваться

Céliane™

размеры рамок

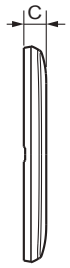	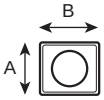 1 пост	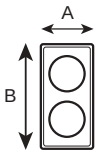 2 поста	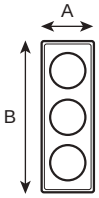 3 поста	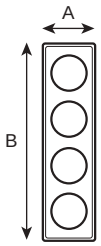 4 поста	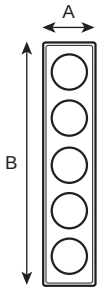 5 постов	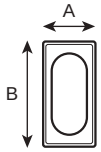 4/5 модулей	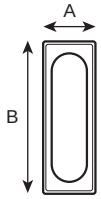 6/8 модулей
РАЗМЕРЫ РАМКИ	**A=82 мм B=90 мм C=8,5 мм**	**A=82 мм B=161 мм C=8,5 мм**	**A=82 мм B=232 мм C=8,5 мм**	**A=82 мм B=303 мм C=8,5 мм**	**A=82 мм B=374 мм C=8,5 мм**	**A=82 мм B=161 мм C=8,5 мм**	**A=82 мм B=232 мм C=8,5 мм**
Белый глянец	0 666 31	0 666 32	0 666 33	0 666 34	0 666 30	0 666 35	0 666 36
Слоновая кость	0 666 21	0 666 22	0 666 23	0 666 24	0 666 25	0 666 27	
Бирюзовый муар	0 666 41	0 666 42	0 666 43	0 666 44			
Оранжевый муар	0 666 51	0 666 52	0 666 53	0 666 54			
Лиловый муар	0 666 61	0 666 62	0 666 63	0 666 64			
Песочный муар	0 666 71	0 666 72	0 666 73	0 666 74			
Белый муар	0 666 40						
Белая перкаль	0 667 01	0 667 02	0 667 03	0 667 04		0 667 05	0 667 06
Грин перкаль	0 667 11	0 667 12	0 667 13	0 667 14		0 667 15	0 667 16
Грэй перкаль	0 667 21	0 667 22	0 667 23	0 667 24		0 667 25	0 667 26
Фиолетовая перкаль	0 667 31	0 667 32	0 667 33	0 667 34		0 667 35	0 667 36
Черная перкаль	0 667 41	0 667 42	0 667 43	0 667 44		0 667 45	0 667 46
Градиент	0 667 40						
Титан	0 689 01	0 689 02	0 689 03	0 689 04	0 689 10	0 689 05	0 689 06
Алюминий	0 689 21	0 689 22	0 689 23	0 689 24	0 689 30	0 689 25	0 689 26
Вольфрам	0 689 71	0 689 72	0 689 73	0 689 74		0 689 75	0 689 76
Карбон	0 689 81	0 689 82	0 689 83	0 689 84	0 689 80	0 689 85	0 689 86
Медь	0 689 91	0 689 92	0 689 93	0 689 94			
Сильвер пунктум	0 687 21	0 687 22	0 687 23	0 687 24			
Оранж пунктум	0 687 61	0 687 62	0 687 63	0 687 64			
Лазурный пунктум	0 687 71	0 687 72	0 687 73	0 687 74			
РАЗМЕРЫ РАМКИ	**A=83 мм B=100 мм C=8,5 мм**	**A=83 мм B=171 мм C=8,5 мм**	**A=83 мм B=242 мм C=8,5 мм**	**A=83 мм B=313 мм C=8,5 мм**	**A=83 мм B=384 мм C=8,5 мм**	**A=83 мм B=171 мм C=8,5 мм**	**A=83 мм B=242 мм C=8,5 мм**
Фактурная Сталь	0 691 01	0 691 02	0 691 03	0 691 04	0 691 10	0 691 05	0 691 06
Никель Велюр	0 691 11	0 691 12	0 691 13	0 691 14	0 691 20	0 691 15	
Черный Никель	0 691 31	0 690 32	0 690 33	0 690 34		0 690 35	0 690 36
Техно	0 690 41	0 690 42	0 690 43	0 690 44			
Золото	0 691 31	0 691 32	0 691 33	0 691 34		0 691 35	
РАЗМЕРЫ РАМКИ	**A=83 мм B=100 мм C=8,8 мм**	**A=83 мм B=171 мм C=8,8 мм**	**A=83 мм B=242 мм C=8,8 мм**	**A=83 мм B=313 мм C=8,8 мм**	**A=83 мм B=384 мм C=8,8 мм**	**A=83 мм B=171 мм C=8,8 мм**	
Беленый Дуб	0 690 51	0 690 52	0 690 53	0 690 54		0 690 55	
Венге	0 692 01	0 692 02	0 692 03	0 692 04	0 692 10	0 692 05	
Клен	0 692 11	0 692 12	0 692 13	0 692 14	0 692 20	0 692 15	
Орех	0 692 21	0 692 22	0 692 23	0 692 24	0 692 30	0 692 25	
РАЗМЕРЫ РАМКИ	**A=83 мм B=100 мм C=9,1 мм**	**A=83 мм B=171 мм C=9,1 мм**	**A=83 мм B=242 мм C=9,1 мм**	**A=83 мм B=313 мм C=9,1 мм**		**A=83 мм B=171 мм C=9,1 мм**	
Corian Белый Рельеф	0 690 11	0 690 12	0 690 13	0 690 14		0 690 15	
Corian Черный Рифленый	0 690 21	0 690 22	0 690 23	0 690 24		0 690 25	
РАЗМЕРЫ РАМКИ	**A=82 мм B=100 мм C=8,5 мм**	**A=82 мм B=170 мм C=8,5 мм**	**A=82 мм B=242,5 мм C=8,5 мм**	**A=82 мм B=313 мм C=8,5 мм**		**A=82 мм B=170 мм C=8,5 мм**	
Фарфор Белая Феерия	0 693 51	0 693 52	0 693 53			0 693 55	
Ардезия	0 693 71	0 693 72	0 693 73			0 693 75	
РАЗМЕРЫ РАМКИ	**A=84 мм B=101 мм C=10,2 мм**	**A=84 мм B=172 мм C=10,2 мм**	**A=84 мм B=243 мм C=10,2 мм**	**A=84 мм B=314 мм C=10,2 мм**		**A=84 мм B=172 мм C=10,2 мм**	
Смальта Белая Глина	0 693 11	0 693 12	0 693 13	0 693 14		0 693 15	
Смальта Графит	0 693 01	0 693 02	0 693 03	0 693 04		0 693 05	
Зеркало	0 691 21	0 691 22	0 691 23	0 691 24		0 691 25	
Смальта Мокка	0 694 61	0 694 62	0 694 63	0 694 64			
Смальта Кармин	0 694 71	0 694 72	0 694 73	0 694 74			
РАЗМЕРЫ РАМКИ	**A=83 мм B=100 мм C=10 мм**	**A=83 мм B=171 мм C=10 мм**	**A=83 мм B=242 мм C=10 мм**	**A=83 мм B=313 мм C=10 мм**		**A=83 мм B=171 мм C=10 мм**	
Кожа Текстура	0 694 01	0 694 02	0 694 03	0 694 04		0 694 05	
Кожа Карамель	0 694 21	0 694 22	0 694 23	0 694 24			
Кожа Макиато	0 694 31	0 694 32	0 694 33				
Кожа Пурпур	0 694 41	0 694 42	0 694 43				
РАЗМЕРЫ РАМКИ	**A=83 мм B=100 мм C=9,2 мм**	**A=83 мм B=171 мм C=9,2 мм**	**A=83 мм B=242 мм C=9,2 мм**				
Кожа Блэк Пиксел	0 694 51	0 694 52	0 694 53				

legrand

VALENA™

LIFE/ALLURE

Один механизм два дизайна

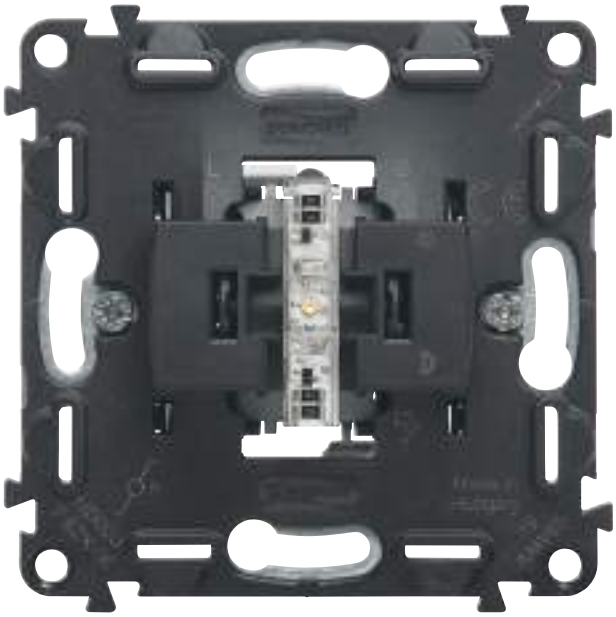

Valena IN'MATIC

Электроустановочные изделия серии Valena Life/Allure комплектуются новым механизмом Legrand – In'Matic. Valena In'Matic является результатом многолетних исследований, изучения потребностей рынка и тщательных испытаний, подтвердивших простоту монтажа и обслуживания, а также высокие электротехнические характеристики и удобство эксплуатации.

Valena Life

Белый

Жемчуг

Слоновая Кость

Ампир Белый

Ампир Бежевый

Эл Грэй

Лайм

Лазурь

Терракота

Сталь

Алюминий

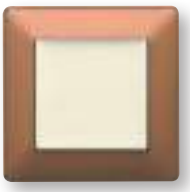
Медь

Светлое Дерево

Темное Дерево

Valena Allure

Белый

Жемчуг

Слоновая Кость

Нарцисс Хром

Нарцисс Золото

Флора

Тиснение белое

Тиснение бежевое

Алюминий

Матовый Черный

Зеркало

Карбон

Кожа

Орех

Барокко Пурпур

Барокко Нуар

Белое Стекло

Черное Стекло

Полированная Сталь

Черная Сталь

Дворцовый Мрамор

Итальянская Фантазия

Механизмы Valena™ IN'MATIC

выключатели

7 520 01 + 7 550 00
+ 7 540 07

7 520 16 + 7 550 07
+ 7 543 91

7 520 07 + 7 552 72
+ 7 541 37

7 520 65 + 7 547 10
+ 7 541 21

Механизмы Valena In'Matic поставляются с суппортами для монтажа на захватах или винтах и прозрачными крышками для защиты от загрязнений. Используются с рамками и лицевыми панелями Valena Life или Valena Allure. Упакованы в профессиональную упаковку.

Упак.	Кат. №	Выключатели 10 AX - 250 В∿
10	7 520 01	**Выключатель** Безвинтовые зажимы Для подсветки использовать лампы Кат. № 0 676 84 Для индикации использовать лампы Кат. № 6 650 91
10	7 520 16	**Переключатель на два направления** Безвинтовые зажимы Для подсветки использовать лампы Кат. № 0 676 86 или Кат. № 7 520 57 (контурная подсветка в серии Valena Allure)
5	7 520 10	**Переключатель на два направления с зажимом нейтрали** Безвинтовые зажимы Для подсветки использовать лампы Кат. № 0 676 86 Кат. № 7 520 57 (контурная подсветка в серии Valena Allure) Для индикации использовать лампы Кат. №№ 0 676 88 или 7 520 58 (контурная индикация в серии Valena Allure)
1	7 520 65	**Переключатель со встроенным датчиком движения** Безвинтовые зажимы Устанавливается и работает как обычный выключатель или переключатель на два направления. Кроме того, автоматически отключает освещение, если встроенный ИК датчик не обнаруживает движение в течение 10 мин Угол обнаружения 160°. Дальность обнаружения 8 м Совместим с лампами любого типа - 12-150 Вт: лампы накаливания и галогенные 230 В - 12-150 ВА: лампы с ферромагнитным или электронным трансформатором - 8-30 Вт (или 650 мА): светодиодные и компактные люминесцентные лампы Все типы ламп можно использовать в одной цепи Идеально подходит для помещений, где часто забывают выключить освещение (детские, кладовые)
5	7 520 07	**Промежуточный переключатель** Винтовые зажимы Для подсветки использовать лампы Кат. № 6 650 90 Для индикации использовать лампы Кат. № 6 650 91
1	7 520 32	**Выключатель с выдержкой времени, с нейтралью для санузлов** Винтовые зажимы Для управления освещением и вентиляцией При вкл. освещения, вентиляция вкл. с 2 минутной задержкой. После отключения освещения вентилятор продолжает работать в течение заданного времени (от 25 с до 15 мин) Мощность ламп: - галогенные лампы СНН с ферромагнитным или электронным трансформатором: 250 ВА - галогенные лампы и лампы накаливания 230 В: 250 Вт - люминесцентные лампы с балластом: 100 ВА Мощность вентилятора: 250 ВА. Встроенная подсветка для обнаружения в темноте.

* О возможности поставки проконсультируйтесь в представительстве Legrand в Вашем регионе

Упак.	Кат. №	Выключатели 10 AX - 250 В∿ (продолжение)
1	7 520 61	**Выключатель без нейтрали, с задержкой отключения** Винтовые зажимы Номинальная мощность нагрузки: - галогенные лампы СНН с ферромагнитным или электронным трансформатором: 400 ВА - галогенные лампы и лампы накаливания 230 В: 1000 Вт - люминесцентные лампы с балластом: 400 ВА - электродвигатель (напр. вентилятора): 250 ВА Регулировка задержки отключения освещения от 25 с до 15 мин Встроенная подсветка для обнаружения в темноте
10	7 520 05	**Выключатель двухклавишный** Безвинтовые зажимы Для подсветки использовать две лампы Кат. № 0 676 84 Для индикации использовать две лампы Кат. № 6 650 91
5	7 520 28	**Переключатель двухклавишный на два направления** Безвинтовые зажимы Для подсветки использовать лампы Кат. № 0 676 86 или 7 520 57 (контурная подсветка в серии Valena Allure) Для индикации использовать лампы Кат. № 6 650 91
5	7 520 03	**Выключатель трехклавишный** Винтовые зажимы

Механизмы Valena™ IN'MATIC

выключатели и кнопки

7 520 27 + 7 550 00
+ 7 540 91

7 520 10 + 7 550 85
+ 7 543 41

Механизмы Valena In'Matic поставляются с суппортами для монтажа на захватах или винтах и прозрачными крышками для защиты от загрязнений. Используются с лицевыми панелями и рамками Valena Life и Valena Allure. Упакованы в профессиональную упаковку.

Упак.	Кат. №	
		Выключатели 16 АХ - 250 В∿
1	7 520 27	**Переключатель на два направления** Безвинтовые зажимы Для подсветки использовать лампы Кат. № 7 520 57 (контурная подсветка в серии Valena Allure)
5	7 520 02	**Выключатель двухполюсный** Винтовые зажимы
		Кнопки 6 А - 250 В∿
10	7 520 11	**Кнопочный выключатель с Н.О./Н.З. контактом** Безвинтовые зажимы Для подсветки использовать лампы Кат. № 0 676 86 или 7 520 57 (контурная подсветка в серии Valena Allure) Может комплектоваться клавишей с символом "звонок" или прозрачным держателем маркировки
1	7 520 18	**Двухклавишный кнопочный выключатель с Н.О./Н.З. контактами** Безвинтовые зажимы Для подсветки использовать лампы Кат. № 0 676 86 или 7 520 57 (контурная подсветка в серии Valena Allure)

* О возможности поставки проконсультируйтесь в представительстве Legrand в Вашем регионе

УПАКОВКА LEGRAND

Valena In'Matic
ПРАКТИЧНАЯ профессиональная упаковка

УДОБНО ДЛЯ ОПТОВОЙ ТОРГОВЛИ

Прямоугольная коробка для удобного хранения механизмов. Для большей сохранности и простоты подсчета механизмы лежат в ячеистой упаковке и поставляются с прозрачными защитными крышками.

УДОБНО ДЛЯ МОНТАЖНЫХ ОРГАНИЗАЦИЙ

- Код Copytracer на запечатанной коробке с изделиями для проверки подлинности продукта
- Дополнительная информация при сканировании QR-кода
- Упаковка, идеально подходящая для крупных проектов
- Наличие инструкций по монтажу

Механизмы Valena™ IN'MATIC

светорегуляторы

7 520 67 + 7 520 87
+ 7 543 91

7 520 62 + 7 548 92
+ 7 541 37

Механизмы Valena In'Matic поставляются с суппортами для монтажа на захватах или винтах и прозрачными крышками для защиты от загрязнений. Используются с лицевыми панелями и рамками Valena Life и Valena Allure. Упакованы в профессиональную упаковку.

Упак.	Кат. №	Светорегуляторы 240 В∿ - 50 Гц
1	7 520 60	Со встроенной защитой от перегрузок и коротких замыканий При включении устанавливается уровень освещенности, который был перед последним отключением Возможно дистанционное управление и регулирование с помощью кнопок без подсветки (Кат. № 7 520 11). **Светорегулятор с поворотной ручкой, без нейтрали** Винтовые зажимы Для всех типов ламп: - диммируемые светодиодные: от 5 до 75 Вт (макс. 10 ламп) - диммируемые компактные люминесцентные: от 5 до 75 Вт (макс. 10 ламп) - галогенные лампы с ферромагнитным или электронным трансформатором: от 5 до 300 ВА - диммируемые люминесцентные лампы с балластом: от 5 до 300 ВА - галогенные и лампы накаливания 240 В~: от 5 до 300 Вт При включении постепенно (в течение 2 с) устанавливается уровень освещенности, который был перед последним отключением
1	7 520 62	**Кнопочный светорегулятор без нейтрали** Винтовые зажимы Для всех типов ламп: - диммируемые светодиодные от 5 до 75 Вт (макс. 10 ламп) - диммируемые компактные люминесцентные с регулируемой яркостью: от 5 до 75 Вт (макс. 10 ламп) - галогенные лампы СНН с ферромагнитным или электронным трансформатором: от 3 до 400 ВА - диммируемые люминесцентные лампы с балластом: от 3 до 200 ВА - галогенные и лампы накаливания 240 В~: от 3 до 400 Вт При включении в течение 2 с постепенно устанавливается уровень освещенности, который был перед последним отключением Основные режимы: - режим диммирования - предустановленные уровни яркости (0 %, 33 %, 66 % и 100 %) - режим ночного освещения: постепенное отключение в течение 1 часа
1	7 520 67	**Светорегулятор с нейтралью, для балласта 1-10 В** Винтовые зажимы Для управления светотехнической нагрузкой (например люминесцентные лампы) с балластом типа 1-10 В: 600 ВА

КОНФИГУРАТОР

Создайте уникальный интерьер, где продумано всё до мелочей!

WWW.CONFIGURATOR.LEGRAND.RU

За несколько кликов Вы можете подобрать цвет, материал и функции электроустановочного оборудования и увидеть результат на фоне, выбранном из коллекции сайта, или прямо на Вашей стене, если сфотографируете и загрузите её фрагмент в Конфигуратор. Из выбранных решений формируется список оборудования, который можно передать в один из офисов продаж дистрибьюторов и партнеров Группы Legrand, указанных на сайте.

Универсальный доступ

ВЫБЕРИ СВОЙ ДИЗАЙН
WWW.CONFIGURATOR.LEGRAND.RU

Механизмы Valena™ IN'MATIC датчики движения, устройства для освещения, устройства управления рольставнями и жалюзи, выключатели с ключом-картой

7 520 70 + 7 548 84 + 7 540 71

7 521 78 + 7 543 01

7 520 69 + 7 541 21

7 520 25 + 7 543 91

7 520 29 + 7 551 45 + 7 543 01

Механизмы Valena In'Matic поставляются с суппортами для монтажа на захватах или винтах и прозрачными крышками для защиты от загрязнений. Используются с рамками и лицевыми панелями Valena Life или Valena Allure. Упакованы в профессиональную упаковку.

Датчики движения

Упак.	Кат. №	
1	7 520 70	Все датчики движения совместимы с любым типом ламп Угол обнаружения 180° Дальность обнаружения 8 м Встроенная защита от перегрузки и коротких замыканий **Датчик движения без нейтрали** Винтовые зажимы Номинальная нагрузка по типам ламп: - Светодиодные*: от 3 до 100 Вт - Компактные люминесцентные*: от 3 до 100 Вт - Светодиодные, компактные люминесцентные, галогенные лампы с ферромагнитным или электронным балластом: от 3 до 250 ВА - Галогенные и лампы накаливания 230 В: от 3 до 250 Вт Можно подключить 2 датчика параллельно. Регулировка задержки отключения освещения от 10 с до 10 мин. Регулировка уставки уровня освещенности от 5 до 1275 люкс. Потребляемая мощность в пассивном режиме: 0,035 Вт
1	7 520 73	**Датчик движения с нейтралью** Винтовые зажимы Номинальная нагрузка по типам ламп: - Светодиодные: от 0 до 50 Вт - Компактные люминесцентные: от 0 до 50 Вт - Светодиодные, компактные люминесцентные, галогенные с ферромагнитным или электронным балластом: от 0 до 200 ВА - Люминесцентные лампы с ферромагнитным или электронным балластом: от 0 до 150 ВА - Галогенные и лампы накаливания 230 В~: от 0 до 400 Вт В цепь нельзя включать более одного датчика. Без возможности подключения кнопки дистанционного управления Регулировка задержки отключения освещения от 10 с до 10 мин Уставка освещенности регулируется от 5 до 1275 люкс Потребляемая мощность в пассивном режиме: 0,035 Вт

* При параллельном включении двух датчиков значение минимальной нагрузки удваивается (см. техническую инструкцию).

Указатель световой с датчиком движения

Винтовые зажимы
Позволяет ориентироваться в темноте, служит для подсветки препятствий (пороги, ступени)
Оснащен ИК-датчиком движения и светодиодной лампой
Угол обнаружения 180°
Дальность обнаружения 6 м
Отключаемый звуковой сигнал

Механизм с лицевой панелью

Упак.	Кат. №	
1	7 521 74	Белый Valena Life
1	7 522 74	Слоновая кость Valena Life
1	7 523 74	Алюминий Valena Life
1	7 521 78	Белый Valena Allure
1	7 522 78	Слоновая кость Valena Allure
1	7 523 78	Алюминий Valena Allure

Съемная лампа аварийного освещения

Автоматически включается при нарушении электроснабжения
Система "нажать и вытащить" позволяет легко извлечь лампу из монтажного основания и использовать ее в качестве переносного фонарика
Время автономной работы: 2 ч

Механизм с лицевой панелью

Упак.	Кат. №	
1	7 520 69	Белый Valena Life
1	7 521 69	Слоновая кость Valena Life
1	7 522 69	Алюминий Valena Life

Устройства управления для жалюзи и рольставней

Выключатель управления для жалюзи и рольставней 6 АХ - 250 В∿

Упак.	Кат. №	
1	7 520 29	Безвинтовые зажимы Для прямого управления электродвигателем Управление жалюзи, рольставнями и тентами

Кнопочный выключатель управления для жалюзи и рольставней 6 А - 250 В∿

Упак.	Кат. №	
1	7 520 30	Безвинтовые зажимы Для управления через электронный блок привода мотора

Выключатели с ключом-картой

Выключатель электронный с ключом - картой

Упак.	Кат. №	
1	7 520 25	Винтовые зажимы Для включения напряжения необходимо вставить карту в держатель Устройство отключает через 30 секунд после извлечения карты из держателя. Встроенная подсветка. Нагрузка - контактор управления с обмоткой, потребляющей не более 30 ВА Используется с картами Кат. № 0 898 06 Максимальная ширина карты 54 мм Карты в комплект не входят

Ключ-карта

Упак.	Кат. №	
1	0 898 06	Используется с выключателем Кат. № 7 520 25 Оснащен держателем этикеток

Все датчики движения совместимы с любым типом ламп, технология обнаружения - ИК

Механизмы Valena™ IN'MATIC

выключатели с ключом

7 521 25 + 7 540 07

Механизмы Valena In'Matic поставляются с суппортами для монтажа на захватах или винтах и прозрачными крышками для защиты от загрязнений. Механизмы поставляются с лицевой панелью. Используются с рамками Valena Live и Valena Allure. Упакованы в профессиональную упаковку.

Упак.	Кат. №	
		Выключатель с ключом на 2 положения Оснащается европейским цилиндром Кат. № 0 697 95 (заказывается отдельно) 2 Н.О. контакта - 10 А - 230 В∿ **Механизм с лицевой панелью**
1	7 521 25	☐ Белый Valena Life
1	7 522 25	☐ Слоновая кость Valena Life
1	7 523 25	☐ Алюминий Valena Life
1	7 552 35	○ Белый Valena Allure
1	7 552 36	○ Слоновая кость Valena Allure
1	7 552 37	○ Алюминий Valena Allure
1	7 552 38	● Антрацит Valena Allure
		Переключатель кнопочный с ключом на 3 положения 3 положения с самовозвратом. 10 А - 230 В~ Ключ можно извлечь, только когда переключатель находится в положении ОТКЛ. Оснащается европейским цилиндром Кат.№ 0 697 95 (заказывается отдельно) **Механизм с лицевой панелью**
1	7 521 19	☐ Белый Valena Life
1	7 522 19	☐ Слоновая кость Valena Life
1	7 523 19	☐ Алюминий Valena Life
1	7 552 45	○ Белый Valena Allure
1	7 552 46	○ Слоновая кость Valena Allure
1	7 552 47	○ Алюминий Valena Allure
1	7 552 48	● Антрацит Valena Allure
		Цилиндр евростандарта
1	0 697 95	Европейский цилиндр поставляется с комплектом из 3 ключей

Механизмы Valena™ IN'MATIC

термостаты и устройства управления вентиляцией

7 521 35 + 7 543 06

7 521 32 + 7 540 07

Механизмы Valena In'Matic поставляются с суппортами для монтажа на захватах или винтах и прозрачными крышками для защиты от загрязнений. Используются с рамками и лицевыми панелями Valena Life или Valena Allure. Упакованы в профессиональную упаковку.

Упак.	Кат. №	
		Термостаты
1	7 520 33	**Комнатный электронный термостат** Винтовые зажимы Диапазон регулирования 5–30 °С (+/- 0,5 °С) Электропитание: 230 В∿, 50/60 Гц Выход с одним переключающим сухим контактом Нагрузка до 8 А Два режима: «Нагрев», «Охлаждение»
1	7 520 34	**Термостат с датчиком для теплых полов** Винтовые зажимы С одним сухим Н.О. контактом и светодиодом 16 А - 230 В~ Диапазон регулирования: от 10 до 60 °С Поставляется с выносным датчиком длиной 4 м (макс. Длина 20 м). Автоматическая защита от замерзания при температуре ниже 7 °С В дизайне Valena Life поставляется в виде механизма с лицевой панелью
		Термостат комнатный программируемый Механизм поставляется с лицевой панелью Регулирует температуру масляных, газовых и электрических нагревателей в режимах "комфорт", "экономичный" и "защита от замерзания" Недельная программа Постоянное отображение текущей программы 4 предустановленные программы, 1 пользовательская программа, не более 4-х интервалов времени в день, 2 регулируемых уровня температуры. Возможно ручное переключение режимов Диапазон регулирования: 7–30 °С Точность: ± 0,5 °С Постоянное резервное копирование программ Время автономной работы: 100 ч. Выход с одним переключающим контактом Нагрузка: макс. 8 А В комплекте с суппортом на 5 модулей и монтажной коробкой Batibox Кат. № 0 801 02 (глубина 40 мм)
1	7 521 35	☐ Белый Valena Life / Valena Allure (общий Кат. №)
1	7 522 35	☐ Слоновая кость Valena Life / Valena Allure (общий Кат. №)
1	7 523 35	☐ Алюминий Valena Life / Valena Allure (общий Кат. №)
1	7 553 38	● Антрацит Valena Allure
1	7 553 39	○ Жемчуг Valena Allure
		Устройства управления вентиляцией **Выключатель вентилятора (0, 1, 2, 3)** Для управления приточной/вытяжной вентиляцией Для трехскоростных двигателей. Поставляется с лицевой панелью. Винтовые зажимы. Нагрузка: АС 23 А – 2,5 кВт, АС 21 А – 20 А
1	7 521 32	☐ Белый Valena Life
1	7 522 32	☐ Слоновая кость Valena Life
1	7 523 32	☐ Алюминий Valena Life
1	7 551 75	○ Белый Valena Allure
1	7 551 76	○ Слоновая кость Valena Allure
1	7 551 77	○ Алюминий Valena Allure
1	7 551 78	● Антрацит Valena Allure
1	7 551 79	○ Жемчуг Valena Allure

Механизмы Valena™ IN'MATIC

розетки TV

7 530 55 + 7 548 30
+ 7 540 91

7 530 59 + 7 548 20
+ 7 540 81

7 530 66 + 7 547 65
+ 7 543 41

Механизмы Valena In'Matic поставляются с суппортами для монтажа на захватах или винтах и прозрачными крышками для защиты от загрязнений. Используются с рамками и лицевыми панелями Valena Life или Valena Allure. Упакованы в профессиональную упаковку.

Упак.	Кат. №	Розетка TV с топологией "звезда"
		Топология "звезда" (1 розетка = 1 антенный кабель) обеспечивает передачу ТВ сигнала с качеством HD Для распределения сигналов ТВ и радио Все операторы (DVBT, спутниковые и кабельные) Соответствует EN 50083-4 и EM 50083-2 Совместимость с HDTV: низкое затухание (<1,5 дБ) Экранированные розетки от помех, вызванных сигналами мобильной связи 3G и 4G Рекомендуемый коаксиальный кабель: 17/19 VATC Визуальный контроль подключения
1	7 530 57	**Розетка TV-SAT** ТВ: 5-862 МГц SAT: 950-2400 МГц
10	7 530 51	**Розетка TV** ТВ: 0-2400 МГц
1	7 530 90	**Розетка TV с разъемом типа "F"** ТВ: 0-2400 МГц

Упак.	Кат. №	Розетка TV с топологией "звезда" + RJ 45
1	7 530 55	**Розетка TV + RJ45 Кат. 6 UTP** ТВ: от 0 до 2400 МГц. Розетка RJ 45 для подключения внешнего устройства (игровая консоль, мультимедийный сервер), интернета и услуги "видео по запросу" Для подключения коаксиального кабеля + кабеля компьютерной сети Кат. 5e UTP или Кат. 6

Упак.	Кат. №	Проходные розетки
		Рекомендуется использовать усилитель Рекомендуемый коаксиальный кабель: 17/19 VATC Визуальный контроль подключения Затухание на проход - 1,5 дБ Затухание на отвод - 14 дБ
5	7 530 71	**Розетка TV -SAT** ТВ: 5-862 МГц SAT: 950-2400 МГц
5	7 530 67	**Розетка TV** ТВ: 0-2400 МГц

Упак.	Кат. №	Оконечные розетки
		Устанавливаются в конце линии после проходных розеток Рекомендуемый коаксиальный кабель: 17/19 VATC Визуальный контроль подключения Затухание -10 дБ
5	7 530 59	**Розетка TV-SAT** ТВ: 5-862 МГц SAT: 950-2400 МГц
5	7 530 66	**Розетка TV** ТВ: от 0 до 862 МГц

Механизмы Valena™ IN'MATIC

информационные, оптоволоконные и телефонные розетки

7 530 42 + 7 554 12 + 7 541 37

7 530 39 + 7 554 25 + 7 543 01

7 531 30 + 7 541 41

Механизмы Valena In'Matic поставляются с суппортами для монтажа на захватах или винтах и прозрачными крышками для защиты от загрязнений. Используются с рамками и лицевыми панелями Valena Life или Valena Allure. Упакованы в профессиональную упаковку.

Информационные розетки Кат. 6 А

Быстрое подключение благодаря коннектору LCS² со встроенным устройством прокалывания изоляции
Одножильные кабели и многожильные кабели AWG 22–AWG 26
Контакты маркируются двухцветной кодировкой и схемами подключения 568 A и 568 B
Соответствуют стандартам ISO/МЭК 11801 ред. 2.0, испр. 2, EN 50173-1 и TIA/EIA 568 C2

Упак.	Кат. №	
5	7 530 44	Розетка RJ 45 Кат. 6 A UTP
5	7 530 48	Розетка RJ 45 Кат. 6 A STP
5	7 530 45	Двойная розетка RJ 45 Кат. 6 A UTP
5	7 530 49	Двойная розетка RJ 45 Кат. 6 A STP

Информационные розетки Кат. 6

Быстрое подключение благодаря коннектору LCS² со встроенным устройством прокалывания изоляции
Одножильные кабели и многожильные кабели AWG 22–AWG 26
Контакты маркируются двухцветной кодировкой и схемами подключения 568 A и 568 B
Соответствуют стандартам ISO/МЭК 11801 ред. 2.0, испр. 2, EN 50173-1 и TIA/EIA 568 C2

Упак.	Кат. №	
10	7 530 42	Розетка RJ 45 Кат. 6 UTP
5	7 530 46	Розетка RJ 45 Кат. 6 STP
10	7 530 43	Двойная розетка RJ 45 Кат. 6 UTP
5	7 530 47	Двойная розетка RJ 45 Кат. 6 STP
5	7 530 32	Розетка RJ 11 + RJ 45 Кат. 6 UTP

Информационные розетки Кат. 5е

Быстрое подключение благодаря коннектору LCS² со встроенным устройством прокалывания изоляции
Одножильные кабели AWG 22–AWG 26 и многожильные кабели AWG
Контакты маркируются двухцветной кодировкой и схемами подключения 568 A и 568 B
Соответствуют стандартам ISO/МЭК 11801 ред. 2.0, ред. 2, EN 50173-1 и TIA/EIA 568 C2

Упак.	Кат. №	
10	7 530 70	Розетка RJ 45 Кат. 5е UTP
10	7 530 41	Двойная розетка RJ 45 Кат. 5е UTP

Оптические розетки для подключения оптоволоконных кабелей SC/APC

Механизм поставляется с лицевой панелью

Упак.	Кат. №	
1	7 531 30	Белый Valena Life
1	7 532 30	Слоновая кость Valena Life
1	7 533 30	Алюминий Valena Life

Телефонные розетки

Оборудованы зажимами на 1/4 оборота для быстрого подключения. Возможность подключения шлейфом

Упак.	Кат. №	
10	7 530 68	Розетка RJ 11
5	7 530 39	Двойная розетка RJ 11

Механизмы Valena™ IN'MATIC

аудио-, видео- и USB-розетки

7 547 15 + 7 544 21

7 531 70 + 7 541 21

7 530 75 + 7 547 25 + 7 555 41

7 530 78 + 7 553 70 + 7 540 07

7 531 73 + 7 540 91

Механизмы Valena In'Matic поставляются с суппортами для монтажа на захватах или винтах и прозрачными крышками для защиты от загрязнений. Используются с рамками и лицевыми панелями Valena Life или Valena Allure. Упакованы в профессиональную упаковку.

Розетки HDMI тип А для аудио и видео устройств

Механизм поставляется с лицевой панелью
Используется для передачи передачи потоков цифровых аудио/видеоданных высокой четкости от источника (ПК, HD-DVD и т.д.) к совместимому с ним приемному устройству (видеопроектор, телевизор). Максимальная длина HDMI-кабеля между двумя HDMI-розетками - 5 метров

Розетки HDMI 1.3 с винтовыми клеммами

Упак.	Кат. №	
1	7 531 71	Белый Valena Life
1	7 532 71	Слоновая кость Valena Life
1	7 533 71	Алюминий Valena Life
1	7 547 15	Белый Valena Allure
1	7 547 16	Слоновая кость Valena Allure
1	7 547 17	Алюминий Valena Allure

Розетки HDMI с предварительно подключенным разъемом

Упак.	Кат. №	
1	7 531 75	Белый Valena Life
1	7 532 75	Слоновая кость Valena Life
1	7 533 75	Алюминий Valena Life
1	7 551 65	Белый Valena Allure
1	7 551 66	Слоновая кость Valena Allure
1	7 551 67	Алюминий Valena Allure

Розетка с разъемами HD 15 + гнездо 3,5 мм

Механизм поставляется с лицевой панелью
Используется для передачи передачи аналоговых сигналов от источника (ПК, HD-DVD и т.д.) к совместимому с ним приемному устройству (видеопроектор, телевизор). Разрешение видео VGA – UXGA
Розетка с разъемами HD 15 + гнездо 3,5 мм (винтовые клеммы)

Упак.	Кат. №	
1	7 531 70	Белый Valena Life
1	7 532 70	Слоновая кость Valena Life
1	7 533 70	Алюминий Valena Life
1	7 547 05	Белый Valena Allure
1	7 547 06	Слоновая кость Valena Allure
1	7 547 07	Алюминий Valena Allure

Розетка с тремя разъемами RCA

Упак.	Кат. №	
1	7 530 75	Для подключения видео- и аудиокабелей (стерео) от любого усилителя, DVD-привода, внешнего видеорекордера

Розетки USB для передачи данных

Позволяют разместить разъем USB ближе к пользователю. Служат для подключения устройств USB (внешний жесткий диск, сканер, принтер)
Макс. длина кабеля: 5 м. Рекомендуемый кабель: USB A

С предварительно подключенным разъемом

Упак.	Кат. №	
1	7 530 82	USB 3.0. Оборудована шнуром длиной 15 см

Акустические розетки Клеммы 4 мм²

Розетка с пружинными зажимами

Упак.	Кат. №
5	7 530 72

Розетка двойная с пружинными зажимами

Упак.	Кат. №
5	7 530 78

Розетка с винтовыми зажимами "банан"

Упак.	Кат. №	
1	7 530 76	Обеспечивает высококачественную передачу звука Латунь с золотым напылением 1,5 микрона

Розетка двойная с винтовыми зажимами "банан"

Упак.	Кат. №	
1	7 530 77	Обеспечивает высококачественную передачу звука Латунь с золотым напылением 1,5 микрона

Аудио розетки

Механизм с 3-контактным гнездом XLR

Механизм поставляется с лицевой панелью
Для подключения стереокабелей от внешних устройств, микрофонов и микшеров

Упак.	Кат. №	
1	7 531 73	Белый Valena Life
1	7 532 73	Слоновая кость Valena Life
1	7 533 73	Алюминий Valena Life
1	7 547 35	Белый Valena Allure
1	7 547 36	Слоновая кость Valena Allure
1	7 547 37	Алюминий Valena Allure

Механизм с 3-контактной вилкой XLR

Механизм поставляется с лицевой панелью
Для подключения стереокабелей от внешних устройств, микрофонов и микшеров

Упак.	Кат. №	
1	7 531 74	Белый Valena Life
1	7 532 74	Слоновая кость Valena Life
1	7 533 74	Алюминий Valena Life
1	7 547 45	Белый Valena Allure
1	7 547 46	Слоновая кость Valena Allure
1	7 547 47	Алюминий Valena Allure

Кат №, выделенные красным: Новая продукция

Механизмы Valena™ IN'MATIC

силовые розетки

7 530 30 + 7 552 07 + 7 543 91

7 531 29 + 7 540 07

7 531 10 + 7 543 06

7 530 31 + 7 549 50 + 7 542 21

7 530 31 + 7 549 55

Механизмы Valena In'Matic поставляются с суппортом для монтажа на захватах или винтах и прозрачными крышками для защиты от загрязнений. Степень защиты IP2X. Используются с рамками и лицевыми панелями Valena Life или Valena Allure. Упакованы в профессиональную упаковку.

Упак.	Кат. №	
		2К силовая розетка 16 А - 250 В∿
		С защитными шторками
10	7 530 16	Безвинтовые зажимы
		Силовые розетки 16 А - 250 В∿ немецкого стандарта
		2К+3 с защитными шторками. Безвинтовые зажимы
10	7 530 30*	Для подсветки/индикации использовать лампу Кат. № 0 676 64 и специальную лицевую панель: см. таблицу выбора лицевых панелей Valena Life и Valena Allure
		2К+3 с защитными шторками. Винтовые зажимы
10	7 530 29*	Для подсветки/индикации использовать лампу Кат. № 0 676 64 и специальную лицевую панель: см. таблицу выбора лицевых панелей Valena Life и Valena Allure
		2К+3 с защитными шторками со специальными винтовыми зажимами 6 мм²
5	7 530 28	Специальные винтовые зажимы увеличенной емкости позволяют подключить проводники: 1x6 мм², 2x4 мм² или 3x2,5 мм² для ответвления линии Может устанавливаться в монтажные коробки глубиной 30 мм при ремонте помещений
		2К+3 с защитными шторками, красная, с механической блокировкой Поставляется с лицевой панелью. Безвинтовые зажимы. Для использования необходим ключ Кат. № 0 502 99 крепящийся к вилке.
5	7 531 31	Дизайн Valena Life
5	7 531 32	Дизайн Valena Allure
		2К+3 с защитными шторками, красная Поставляется с лицевой панелью. Безвинтовые зажимы
5	7 531 29	Дизайн Valena Life
1	7 549 80	Дизайн Valena Allure
		2К+3 с защитными шторками, оранжевая Поставляется с лицевой панелью. Безвинтовые зажимы
1	7 532 29	Дизайн Valena Life
1	7 549 81	Дизайн Valena Allure

* Предусмотрены лицевые панели с откидными крышками, а также панели для подсветки/индикации см. таблицу выбора лицевых панелей Valena Life и Valena Allure

Упак.	Кат. №	
		Силовые розетки 16 А - 250 В∿ немецкого стандарта (продолжение)
		2К+3 с защитными шторками, зеленая Поставляются с лицевой панелью. Безвинтовые зажимы
1	7 533 29	Дизайн Valena Life
1	7 549 82	Дизайн Valena Allure
		2К+3 без шторок. Безвинтовые зажимы
10	7 530 21*	Для подсветки/индикации использовать лампу Кат. № 0 676 64 и специальную лицевую панель: см. таблицу выбора лицевых панелей Valena Life и Valena Allure
		2К+3 без шторок. Винтовые зажимы
10	7 530 25*	Для подсветки/индикации использовать лампу Кат. № 0 676 64 и специальную лицевую панель: см. таблицу выбора лицевых панелей Valena Life и Valena Allure
		Комбинированная розетка: силовая 2К+3 + зарядное устройство USB В ходе ремонта помещения можно установить вместо обычной розетки, не изменяя проводку Устанавливается в однопостовой коробке скрытого монтажа глубиной мин. 40 мм. USB 1000 мА Для быстрой зарядки планшетов, смартфонов, MP3, часов и т.д. Потребление в режиме ожидания < 0,1 Вт, класс II, SELV, механизм с лицевой панелью
1	7 531 10	Белый Valena Life / Valena Allure (общий Кат. №)
1	7 532 10	Слоновая кость Valena Life / Valena Allure (общий Кат. №)
		Двойные силовые розетки 16 А - 250 В∿ немецкого стандарта
		2x2К+3 с защитными шторками
5	7 530 31	Безвинтовые зажимы. Монтаж в однопостовую монтажную коробку
		2x2К+3 без шторок
5	7 530 27	Безвинтовые зажимы. Монтаж в однопостовую монтажную коробку
		Ключ для розетки с блокировкой
10	0 502 99	Крепится на вилке 2К+3 с помощью клеящего элемента
		Механизмы для вывода кабеля
		Механизм без клемм
5	7 530 34	Макс. диаметр кабеля: 12 мм С зажимом для фиксации кабеля

Многопостовые рамки для розеток 2x2К+3 можно выбрать в таблице на стр. 745

Механизмы Valena™ IN'MATIC

зарядные устройства USB

7 534 12 + 7 540 71

7 549 95 + 7 543 61

7 530 11 + 7 541 01

Механизмы Valena In'Matic поставляются с суппортом для монтажа на захватах или винтах. Степень защиты IP2X. Упакованы в профессиональную упаковку (кроме зарядного устройства Valena Life с 2 USB разъемами – в индивидуальной упаковке)

Зарядные устройства USB

Упак.	Кат. №	
		Зарядное устройство с двумя USB разъемами Тип A/Тип A
		100-240 В∿, 50-60 Гц, 5 В - 2400 мА Соответствует стандарту МЭК 62684-2011-01 Для быстрой зарядки мобильных телефонов, планшетов, MP3 и MP4 плееров. Потребление в режиме ожидания < 0,1 Вт, класс II, SELV Соответствует директиве ЕЕС о стандартах зарядки для мобильных устройств и унификации зарядных устройств для мобильных телефонов Устанавливается в коробку скрытого монтажа глубиной мин. 40 мм. Поставляется без шнуров В комплекте с лицевой панелью
5	7 534 12	☐ Белый Valena Life
5	7 535 12	☐ Слоновая кость Valena Life
5	7 536 12	☐ Алюминий Valena Life
1	7 549 95	○ Белый Valena Allure
1	7 549 96	○ Слоновая кость Valena Allure
1	7 549 97	○ Алюминий Valena Allure
1	7 549 98	● Антрацит Valena Allure
1	7 549 99	○ Жемчуг Valena Allure
		Зарядная станция Micro USB
		Механизм поставляется с лицевой панелью 100-240 В, 50-60 Гц, 5 В - 2400 мА С подставкой для смартфона или планшета Во время зарядки экран мобильного устройства остается на виду. Устанавливается в монтажной коробке глубиной мин. 40 мм. Соответствует стандарту МЭК 62684-2011-01 Для быстрой зарядки мобильных телефонов, планшетов, MP3 и MP4 плееров Потребление в режиме ожидания < 0,1 Вт, класс II, SELV Соответствует директиве ЕЕС о стандартах зарядки для мобильных устройств и унификации зарядных устройств для мобильных телефонов
1	7 530 11	☐ Белый Valena Life
1	7 530 12	☐ Слоновая кость Valena Life

Подставки для смартфона

Упак.	Кат. №	
		Предназначены для безопасного хранения смартфона. Смартфон надежно закрепляется в держателе подставки, и может быть использован для считывания данных или зарядки Устанавливаются на стене с помощью прилагаемого суппорта для накладного монтажа, не требуя монтажной коробки Не имеют токопроводящих частей Рекомендуется устанавливать рядом с имеющейся силовой розеткой 2К+З или зарядным устройством, для использования их в качестве источника энергии для зарядки смартфона Поставляются с суппортом и лицевой панелью
1	7 549 10	☐ Белый Valena Life
1	7 549 11	☐ Слоновая кость Valena Life

7 521 46 + 7 540 07

7 531 14

Зарядные устройства USB

Упак.	Кат. №	
		Зарядные устройства USB с двумя разьемами: Тип А/Тип С USB Тип А/Тип С Вход: 100-240 В, 50-60 Гц. Выход: 5 В, 3000 мА. Винтовые зажимы. Для быстрой зарядки мобильных телефонов, планшетов, MP3 и MP4 плееров. Потребление в режиме ожидания < 0,1 Вт, класс II, SELV. Соответствует директиве EEC о стандартах зарядки для мобильных устройств и унификации зарядных устройств для мобильных телефонов. Установка в коробку скрытого монтажа глубиной мин. 40 мм. Поставляется без шнуров
	H	
5	7 531 06	☐ Белый Valena Life
5	7 532 06	☐ Слоновая кость Valena Life
5	7 533 06	☐ Алюминий Valena Life
1	7 549 65	☐ Белый Valena Allure
1	7 549 66	☐ Слоновая кость Valena Allure
1	7 549 67	☐ Алюминий Valena Allure
1	7 549 68*	■ Антрацит Valena Allure
1	7 549 69*	☐ Жемчуг Valena Allure
		Зарядные устройства USB с двумя разьемами: Тип С/Тип С USB Тип С/Тип С Вход: 100-240 В, 50-60 Гц. Выход: 5 В, 3000 мА. Винтовые зажимы. Для быстрой зарядки мобильных телефонов, планшетов, MP3 и MP4 плееров. Потребление в режиме ожидания < 0,1 Вт, класс II, SELV. Соответствует директиве EEC о стандартах зарядки для мобильных устройств и унификации зарядных устройств для мобильных телефонов. Установка в коробку скрытого монтажа глубиной мин. 40 мм. Поставляется без шнуров.
	H	
5	7 531 07	☐ Белый Valena Life
5	7 532 07	☐ Слоновая кость Valena Life
5	7 533 07	☐ Алюминий Valena Life
1	7 553 45	☐ Белый Valena Allure
1	7 553 46	☐ Слоновая кость Valena Allure
1	7 553 47	☐ Алюминий Valena Allure
1	7 553 48*	■ Антрацит Valena Allure
1	7 553 49*	☐ Жемчуг Valena Allure

Беспроводное зарядное устройство с дополнительным разъёмом USB тип А

Упак.	Кат. №	
		Обеспечивает быструю и комфортную зарядку смартфона с поддержкой беспроводной зарядки. Рекомендуется для установки возле рабочего места, а также в других зонах административных и офисных зданий (переговорные, ресепшн, комнаты отдыха). Возможна установка в стационарные или мобильные колонны. Оборудуется рамкой Valena Life/Allure Оборудовано блокировкой от несанкционированного снятия беспроводного модуля. Соответствуют стандарту WPC Qi (Стандарт, разработанный Консорциумом беспроводной электромагнитной энергии). Соответствуют стандарту EN 62479 (Воздействие электромагнитных полей) и требованиям защиты от воздействия электромагнитных полей. Не создает помех при использовании других беспроводных систем (Zigbee, TNT, GSM4G, ...) Оборудовано двумя антеннами 50 x 80 мм для зарядки смартфона в горизонтальном или вертикальном положении. Держатель смартфона расположен под наклоном 10° и имеет антискользящую поверхность, исключающую выскальзывание устройства во время зарядки. Максимальный зарядный ток беспроводного модуля 1000 мА. КПД беспроводного модуля > 85% Содержит дополнительный разъем зарядки USB 5В= 2400 мА тип А. Подходит для горизонтальной мультипостовой установки. Цвет лицевой панели 2xUSB зарядки - Белый. Цвет беспроводного модуля - "Алюминий". Размеры 136,5 x 70 x 56,5 мм
	H	
1	7 531 14*	Valena Life
1	7 551 14*	Valena Allure

* О возможности поставки проконсультируйтесь в представительстве Legrand в Вашем регионе

Кат №, выделенные красным: Новая продукция

Механизмы Valena™ IN'MATIC

аксессуары

7 521 45

7 521 46

Упак.	Кат. №	Аксессуары
		Одноместная коробка для накладного монтажа
		Размеры: 89 x 89 x 44,8 мм, поставляется с крепежными винтами
10	7 541 91	☐ Белый Valena Life
10	7 542 01	☐ Слоновая кость Valena Life
10	7 542 11	☐ Алюминий Valena Life
		Размеры: 94 x 94 x 44,8 мм, поставляется с крепежными винтами
10	7 555 51	☐ Белый Valena Allure
10	7 555 61	☐ Слоновая кость Valena Allure
10	7 555 71	☐ Алюминий Valena Allure
		Двухместная коробка для накладного монтажа
		Размеры: 160 x 89 x 44,8 мм, поставляется с крепежными винтами
5	7 541 92	☐ Белый Valena Life
5	7 542 02	☐ Слоновая кость Valena Life
5	7 542 12	☐ Алюминий Valena Life
		Размеры: 166 x 95,5 x 44,8 мм, поставляется с крепежными винтами
5	7 555 52	☐ Белый Valena Allure
5	7 555 62	☐ Слоновая кость Valena Allure
5	7 555 72	☐ Алюминий Valena Allure
		Рамка 4x2 для модульных устройств Mosaic™
		Обеспечивает совместимость устройств Программы Mosaic™ с монтажными коробками Batibox глубиной 40 мм (Кат. № 0 801 03) и 50 мм (Кат. № 0 801 23)
1	7 521 45	☐ Белый Valena Life
1	7 523 45	☐ Алюминий Valena Life

Упак.	Кат. №	Аксессуары (продолжение)
		Рамка 2x4x2 для модульных устройств Mosaic™
		Обеспечивает совместимость модульных устройств Программы Mosaic™ с монтажными коробками Batibox Кат. № 0 801 26
1	7 521 46	☐ Белый Valena Life
1	7 523 46	☐ Алюминий Valena Life
		Заглушка
		С суппортом для монтажа на захватах или винтах. Поставляется с лицевой панелью и прозрачным экраном для защиты от пыли
1	7 551 80	☐ Белый Valena Life
1	7 551 81	☐ Слоновая кость Valena Life
1	7 551 82	☐ Алюминий Valena Life
1	7 551 85	☐ Белый Valena Allure
1	7 551 86	☐ Слоновая кость Valena Allure
1	7 551 87	☐ Алюминий Valena Allure
		Адаптер для механизмов 50x50 мм в соответствии с DIN 49075
		Используется для реализации специальных функций, с лицевой панелью 50x50 мм
5	7 521 43	☐ Белый Valena Life
1	7 522 43	☐ Слоновая кость Valena Life
1	7 523 43	☐ Алюминий Valena Life
		Адаптер для механизмов Mosaic™
		Используется для механизмов Mosaic™ размером 2 модуля, кроме специальных механизмов накладного монтажа
1	7 521 44	☐ Белый Valena Life
1	7 523 44	☐ Алюминий Valena Life

Механизмы Valena™ IN'MATIC

светодиодные лампы

7 520 01 + 7 551 02
+ 7 541 37 + 0 676 84

7 520 05 + 7 552 20
+ 7 540 07 + 2 x 0 676 84

7 520 16 + 0 676 86
+ 7 550 85 + 7 543 01

Все лампы для электроустановочных изделий Valena Life и Valena Allure выполнены по энергосберегающей светодиодной технологии. Цвет свечения - синий.

Упак.	Кат. №	
		Светодиодные лампы подсветки
10	0 676 84	**Втычная светодиодная лампа подсветки для выключателя** 230 В∿ - потребление 0,15 мА
10	0 676 86	**Втычная светодиодная лампа подсветки для переключателя на два направления и кнопки** 230 В∿ - потребление 0,15 мА
10	6 650 90	**Светодиодная лампа проводного подключения к промежуточному переключателю** 230 В∿ - потребление 0,15 мА
		Светодиодные лампы индикации
10	0 676 88	**Втычная светодиодная лампа для переключателя на два направления с индикацией и зажимом нейтрали** 230 В∿ - потребление 3 мА
10	6 650 91	**Светодиодная лампа, проводного подключения** 230 В∿ - потребление 3 мА
10	0 676 64	**Светодиодная лампа для проводного подключения к розетке с индикацией** 230 В∿ - потребление 3 мА
		Светодиодные лампы специально для Valena Allure Для контурной подсветки/индикации
5	7 520 57	**Втычная светодиодная лампа подсветки для переключателя на два направления** 230 В∿ - потребление 0,15 мА
5	7 520 58	**Втычная светодиодная лампа для переключателя на два направления с индикацией и зажимом нейтрали** 230 В∿ - потребление 3 мА

Механизмы Valena™ IN'MATIC

техническая сигнализация

7 521 41
+ 7 540 71

7 522 37 + 7 541 81

Механизмы Valena In'Matic поставляются с суппортами для монтажа на захватах или винтах и прозрачными крышками для защиты от загрязнений. Используются с рамками и лицевыми панелями Valena Life. Упакованы в профессиональную упаковку.

Упак.	Кат. №	
		Техническая сигнализация
		Детектор газа (пропан, бутан) Обнаруживает наличие газа и подает световые и звуковые сигналы громкостью 85 дБ на расстоянии 1 м Механизм с лицевой панелью Использовать совместно с блоком питания 12 В∿, Кат. № 7 521 39, 7 522 39, 7 523 39
1	7 521 36	☐ Белый Valena Life
1	7 522 36	☐ Слоновая кость Valena Life
1	7 523 36	☐ Алюминий Valena Life
		Детектор газа (метан) Обнаруживает наличие газа и подает световые и звуковые сигналы громкостью 85 дБ на расстоянии 1 м Механизм с лицевой панелью Использовать совместно с блоком питания 12 В∿, Кат. № 7 521 39, 7 522 39, 7 523 39
1	7 521 37	☐ Белый Valena Life
1	7 522 37	☐ Слоновая кость Valena Life
1	7 523 37	☐ Алюминий Valena Life
		Датчик протечки воды Обнаруживает протечки электропроводящей жидкости и подает световые и звуковые сигналы громкостью 85 дБ на расстоянии 1 м Определяемый уровень затопления зависит от высоты установки выносного датчика Потребляемый ток: - 0,1 мА в режиме ожидания - 25 мА в рабочем режиме В комплект входят датчик и кабель длиной 2 м Механизм с лицевой панелью Использовать совместно с блоком питания 12 В∿, Кат. № 7 521 39, 7 522 39, 7 523 39
1	7 521 41	☐ Белый Valena Life
1	7 522 41	☐ Слоновая кость Valena Life
1	7 523 41	☐ Алюминий Valena Life
		Релейный повторитель технической сигнализации Для управления электроклапанами (газ, вода) при срабатывании датчиков технической сигнализации. «Сухой» переключающий контакт 6 А Световая и звуковая сигнализация. Уровень звукового сигнала 85 дБ Механизм с лицевой панелью Использовать совместно с блоком питания 12 В∿, Кат. № 7 521 39, 7 522 39, 7 523 39
1	7 521 40	☐ Белый Valena Life
1	7 522 40	☐ Слоновая кость Valena Life
1	7 523 40	☐ Алюминий Valena Life
		Блок питания технической сигнализации Вход 230 В∿, выход 12 В∿ (4 ВА) Устанавливается вместе с датчиком и/или релейным повторителем Механизм с лицевой панелью
1	7 521 39	☐ Белый Valena Life
1	7 522 39	☐ Слоновая кость Valena Life
1	7 523 39	☐ Алюминий Valena Life

Механизмы Valena™ IN'MATIC

система звуковой трансляции

7 521 42 + 7 543 06

7 520 38 + 7 554 50
+ 7 540 91

7 520 37 + 7 554 40
+ 7 541 21

7 520 39 + 7 554 62
+ 7 541 37

7 520 36 + 7 554 35
+ 7 555 41

Механизмы Valena In'Matic поставляются с металлическими суппортами для монтажа на захватах или винтах. Механизмы поставляются с лицевой панелью. Используются с рамками Valena Life или Valena Allure. Поставляются с прозрачной крышкой для защиты от загрязнений. Упакованы в профессиональную упаковку.

Упак.	Кат. №	Звуковая трансляция
		FM-тюнер с RDS, с ЖК-дисплеем и блоком питания Механизм поставляется с лицевой панелью Встроенный блок питания 230 В. Ручная и автоматическая настройка станций (поиск RDS). Запоминание 10 радиостанций. Встроенная антенна. Настройка громкости, баланса, НЧ И ВЧ. Дополнительный вход (гнездо Ø 3,5 мм) для подключения MP3 плеера (кабель не поставляется). Совместим с динамиками 4/8 или 16 Ом. Стерео или моно выход. Выходная мощность 2 x 3 Вт. Отображение названия станции, создание 2 списков любимых станций (по 8 в каждом). Функция будильника (2 настройки времени). Выбор динамиков (левый или правый) для каждой настройки будильника. Функция таймера. Вкл/Откл. (ручное/автоматическое), индикация электропитания. Поставляется с универсальной двухместной монтажной коробкой Batibox Кат. № 0 801 02 (глубина 40 мм). Устанавливается в рамке на пять модулей.
1	7 521 42	☐ Белый Valena Life / Valena Allure (общий Кат. №)
1	7 522 42	☐ Слоновая кость Valena Life / Valena Allure (общий Кат. №)
1	7 523 42	☐ Алюминий Valena Life / Valena Allure (общий Кат. №)
1	7 554 08	● Антрацит Valena Allure
1	7 554 09	○ Жемчуг Valena Allure
		Аудио-вход с блоком питания
1	7 520 38	Используется для подключения воспроизводящего устройства в качестве основного источника звука (смартфон, планшет, Hi-Fi система, ПК и т.д.) через гнездо Ø 3,5 мм (кабель не поставляется). Обеспечивает электропитанием локальный модуль управления Кат. № 7 520 37 для трансляции музыки в помещения (по 1 модулю на помещение) Поставляется с модульным блоком питания 15 В, 60 Вт шириной 4,5 DIN модуля
		Локальный модуль управления с ЖК-дисплеем
1	7 520 37	Оснащен ЖК-дисплеем, для выбора источника воспроизведения: основного (например Hi-Fi система) или портативного (напр. MP3 плеер), подключенного к модулю через кабель с разъемом Ø 3,5 мм (не поставляется). Стерео-выход 2 x 1,5 Вт. Настройка громкости, баланса, низких и высоких частот. Отображает время. Встроенный будильник (звуковой сигнал или музыка). Встроенный микрофон позволяет отвечать на входящие вызовы внутренней связи. Совместим с динамиками 4-8 или 16 Ом.
		Модуль расширения с функцией внутренней связи
1	7 520 39	Используется с локальным модулем стерео управления, не требует дополнительного электромонтажа. Может использоваться для трансляции радио на один модуль управления. Автоматическая или ручная настройка станции. Функция домофона (вызов в одно или несколько помещений имеет приоритет над трансляцией музыки). Функция радионяни. Упрощенный доступ к функциям местного управления через соответствующие переключатели.

Упак.	Кат. №	Звуковая трансляция Bluetooth
		Модуль Bluetooth Предназначен для беспроводного приёма и трансляции музыки от смартфонов и т.п.
1	7 520 36	Дополнительный НЧ вход (разъем 3,5 мм) Выход стерео или моно. Мощность каналов 2x1 Вт Питание 15 В Блок питания Кат. № 0 673 22 (заказывается отдельно)
		Блок питания модуля Bluetooth для монтажа за подвесным потолком
1	0 673 22	Электропитание 230 В∿ Выход 15 В= 3,5 Вт Устанавливается в монтажную коробку Plexo Кат. № 0 896 52
		Динамики Подключаются к соответствующим устройствам системы звуковой трансляции **Для монтажа в подвесном потолке**
1	0 673 27	Белый Глубина 27 мм Диаметр отверстия: 65 мм Выступают на высоту: 11 мм Мощность: 2 Вт - 16 Ом - 2” Оборудован защелками для крепления
1	L4566/10	Динамик 8 Ом для монтажа в подвесном потолке и гипсокартоне L = 100 мм - мощность 20 Вт - белый

Valena™ Life

таблицы выбора лицевых панелей Valena Life

Функции	МЕХАНИЗМЫ Valena™ IN'MATIC	ЛИЦЕВЫЕ ПАНЕЛИ VALENA LIFE		
		Белый	Слоновая кость	Алюминий
ВЫКЛЮЧАТЕЛИ 10 АХ - 250 В∿				
Выключатель	7 520 01	7 550 00	7 550 01	7 550 02
Переключатель на два направления	7 520 16			
Переключатель на два напр. с зажимом нейтрали	7 520 10			
Переключатель на два напр. с зажимом нейтрали и индикатором	7 520 10 + 0 676 88	7 551 00	7 551 01	7 551 02
Переключатель со встроенным датчиком движения	7 520 65	7 547 10	7 547 11	7 547 12
Выключатель с выдержкой времени, с нейтралью для санузлов	7 520 32	7 552 10	7 552 11	7 552 12
Выключатель без нейтрали, с задержкой отключения	7 520 61			
Промежуточный переключатель	7 520 07	7 550 70	7 550 71	7 550 72
Выключатель с подсветкой	7 520 01 + 0 676 84	7 551 00	7 551 01	7 551 02
Выключатель с индикатором	7 520 01 + 6 650 91			
Переключатель на два напр. с подсветкой	7 520 16 + 0 676 86			
Промежуточный переключатель с подсветкой	7 520 07 + 6 650 90	7 552 70	7 552 71	7 552 72
Промежуточный переключатель с индикацией	7 520 07 + 6 650 91	7 552 70	7 552 71	7 552 72
Выключатель двухклавишный	7 520 05	7 550 20	7 550 21	7 550 22
Переключатель двухклавишный на два направления	7 520 28			
Выключатель двухклавишный с подсветкой	7 520 05 + 2 x 0 676 84	7 552 20	7 552 21	7 552 22
Переключатель двухклавишный на два направления с подсветкой	7 520 28 + 2 x 0 676 86			
Выключатель трехклавишный	7 520 03	7 550 30	7 550 31	7 550 32
ВЫКЛЮЧАТЕЛИ 16 АХ - 250 В∿				
Переключатель на два направления	7 520 27	7 550 00	7 550 01	7 550 02
Выключатель двухполюсный	7 520 02	7 551 20	7 551 21	7 551 22
КНОПКИ 6 А - 250 В∿				
Кнопочный выключатель с Н.О./Н.З. контактом	7 520 11	7 550 00	7 550 01	7 550 02
Кнопочный выключатель с Н.О./Н.З. контактом с символом "звонок"	7 520 11	7 550 10	7 550 11	7 550 12
Кнопочный выключатель с Н.О./Н.З. контактом с подсветкой	7 520 11 + 0 676 86	7 551 00	7 551 01	7 551 02
Кнопочный выключатель с Н.О./Н.З. контактом с подсветкой и символом "звонок"	7 520 11 + 0 676 86	7 550 50	7 550 51	7 550 52
Кнопочный выключатель с Н.О./Н.З. контактом с подсветкой и держателем маркировки	7 520 11 + 0 676 86	7 551 10*		
Двухклавишный кнопочный выключатель с Н.О./Н.З. контактами	7 520 18	7 550 20	7 550 21	7 550 22
Двухклавишный кнопочный выключатель с Н.О./Н.З. контактами с подсветкой	7 520 18 + 2 x 0 676 86	7 552 20	7 552 21	7 552 22

* прозрачная клавиша с тремя различными вставками (белая, слоновая кость, алюминий)

Valena™ Life

таблицы выбора лицевых панелей Valena Life

Функции	МЕХАНИЗМЫ Valena™ IN'MATIC	ЛИЦЕВЫЕ ПАНЕЛИ VALENA LIFE		
		Белый	Слоновая кость	Алюминий
СВЕТОРЕГУЛЯТОРЫ 230 В∿ - 50 ГЦ				
Светорегулятор с поворотной ручкой, без нейтрали	7 520 60	7 548 80	7 548 81	7 548 82
Кнопочный светорегулятор без нейтрали	7 520 62	7 548 90	7 548 91	7 548 92
Светорегулятор с нейтралью, для балласта 1-10 В	7 520 67			
ДАТЧИКИ ДВИЖЕНИЯ				
Датчик движения без нейтрали	7 520 70	7 548 84	7 548 93	7 548 94
Датчик движения с нейтралью	7 520 73			
Датчик движения без нейтрального зажима, с принудительным вкл/откл.		7 521 72*	7 522 72*	7 523 72*
МЕХАНИЗМЫ УПРАВЛЕНИЯ РОЛЬСТАВНЯМИ И ЖАЛЮЗИ 10 А – 250 В∿				
Выключатель управления для жалюзи и рольставней	7 520 29	7 551 40	7 551 41	7 551 42
Кнопочный выключатель управления для жалюзи и рольставней	7 520 30			
ВЫКЛЮЧАТЕЛЬ С УПРАВЛЕНИЕМ ЭЛЕКТРОННОЙ КАРТОЙ				
Выключатель электронный с ключом - картой	7 520 25	7 551 60	7 551 61	7 551 62
ТЕРМОСТАТЫ				
Электронный комнатный термостат		7 521 33*	7 522 33*	7 523 33*
Термостат с датчиком для теплых полов		7 521 34*	7 522 34*	7 523 34*
РОЗЕТКИ TV-SAT С ПОДКЛЮЧЕНИЕМ "ЗВЕЗДА"				
Розетка TV-SAT	7 530 57	7 548 20	7 548 21	7 548 22
РОЗЕТКИ TV , TV-R С ПОДКЛЮЧЕНИЕМ "ЗВЕЗДА"				
Розетка TV	7 530 51	7 547 60	7 547 61	7 547 62
Розетка TV с разъемом типа "F"	7 530 90			
РОЗЕТКА TV С ПОДКЛЮЧЕНИЕМ "ЗВЕЗДА" + RJ 45				
Розетка TV + RJ45 Кат. 6 UTP	7 530 55	7 548 30	7 548 31	7 548 32
ПРОХОДНЫЕ РОЗЕТКИ				
Розетка TV	7 530 67	7 547 60	7 547 61	7 547 62
Розетка TV-SAT	7 530 71	7 548 20	7 548 21	7 548 22
ОКОНЕЧНЫЕ РОЗЕТКИ				
Розетка TV	7 530 66	7 547 60	7 547 61	7 547 62
Розетка TV-SAT	7 530 59	7 548 20	7 548 21	7 548 22

* поставляется в комплекте с механизмом

Valena™ Life

таблицы выбора лицевых панелей Valena Life

Функции	МЕХАНИЗМЫ Valena™ IN'MATIC	ЛИЦЕВЫЕ ПАНЕЛИ VALENA LIFE		
		Белый	Слоновая кость	Алюминий
ИНФОРМАЦИОННЫЕ РОЗЕТКИ Кат. 6				
Розетка RJ 45 Кат. 6 UTP	7 530 42	7 554 10 или 7 554 70 (с держателем маркировки)	7 554 11 или 7 554 71 (с держателем маркировки)	7 554 12 или 7 554 72 (с держателем маркировки)
Розетка RJ 45 Кат. 6A UTP	7 530 44			
Розетка RJ 45 Кат. 6 STP	7 530 46			
Розетка RJ 45 Кат. 6A STP	7 530 48			
Двойная розетка RJ 45 Кат. 6 UTP	7 530 43	7 554 20 или 7 554 80 (с держателем маркировки)	7 554 21 или 7 554 81 (с держателем маркировки)	7 554 22 или 7 554 82 (с держателем маркировки)
Двойная розетка RJ 45 Кат. 6A UTP	7 530 45			
Двойная розетка RJ 45 Кат. 6 STP	7 530 47			
Двойная розетка RJ 45 Кат. 6A STP	7 530 49			
Розетка RJ 11 + RJ 45 Кат. 6 UTP	7 530 32			
ИНФОРМАЦИОННЫЕ РОЗЕТКИ Кат. 5e				
Розетка RJ 45 Кат. 5e UTP	7 530 70	7 554 10 или 7 554 70 (с держателем маркировки)	7 554 11 или 7 554 71 (с держателем маркировки)	7 554 12 или 7 554 72 (с держателем маркировки)
Двойная розетка RJ45 Кат. 5e UTP	7 530 41	7 554 20 или 7 554 80 (с держателем маркировки)	7 554 21 или 7 554 81 (с держателем маркировки)	7 554 22 или 7 554 82 (с держателем маркировки)
Лицевая панель Rutenbeck для двойной розетки RJ45		7 553 80	7 553 81	7 553 82
Двойной адаптер Keystone		7 553 90		7 553 92
ТЕЛЕФОННЫЕ РОЗЕТКИ				
Розетка RJ 11	7 530 68	7 554 10	7 554 11	7 554 12
Двойная розетка RJ 11	7 530 39	7 554 20	7 554 21	7 554 22
АКУСТИЧЕСКИЕ РОЗЕТКИ				
Розетка с пружинными зажимами	7 530 72	7 553 60	7 553 61	7 553 62
Розетка двойная с пружинными зажимами	7 530 78	7 553 70	7 553 71	7 553 72
Розетка с винтовыми зажимами "банан"	7 530 76	7 552 80		7 552 82
Розетка двойная с винтовыми зажимами "банан"	7 530 77	7 552 90		7 552 92
АУДИО И ВИДЕО РОЗЕТКИ				
Розетка с тремя разъемами RCA	7 530 75	7 547 20	7 547 21	7 547 22
Розетка USB с предварительно подключенным разъемом	7 530 82	7 547 50		7 547 52

Valena™ Life

таблицы выбора лицевых панелей Valena Life

Функции	МЕХАНИЗМЫ Valena™ IN'MATIC	ЛИЦЕВЫЕ ПАНЕЛИ VALENA LIFE		
		Белый	Слоновая кость	Алюминий
2К СИЛОВАЯ РОЗЕТКА 16 А - 250 В∿				
2К с защитными шторками, безвинтовые зажимы	7 530 16	7 549 70	7 549 71	7 549 72
СИЛОВЫЕ РОЗЕТКИ НЕМЕЦКОГО СТАНДАРТА 16 А - 250 В∿				
2К+З, с защитными шторками, безвинтовые зажимы	7 530 30	7 552 00 или 7 548 40 (с откидной крышкой) или 7 548 50 (с индикатором)	7 552 01 или 7 548 41 (с откидной крышкой) или 7 548 51 (с индикатором)	7 552 02 или 7 548 42 (с откидной крышкой) или 7 548 52 (с индикатором)
2К+З, с защитными шторками, винтовые зажимы	7 530 29			
2К+З, с защитными шторками, со специальными винтовыми зажимами	7 530 28	7 552 50	7 552 51	7 552 52
2К+З, безвинтовые зажимы	7 530 21	7 552 00 или 7 548 40 (с откидной крышкой) или 7 548 50 (с индикатором)	7 552 01 или 7 548 41 (с откидной крышкой) или 7 548 51 (с индикатором)	7 552 02 или 7 548 42 (с откидной крышкой) или 7 548 52 (с индикатором)
2К+З, винтовые зажимы	7 530 25			
ДВОЙНЫЕ СИЛОВЫЕ РОЗЕТКИ НЕМЕЦКОГО СТАНДАРТА 16 А - 250 В∿				
2х2К+З, с защитными шторками, безвинтовые зажимы	7 530 31	7 549 50	7 549 51	7 549 52
2х2К+З, безвинтовые зажимы	7 530 27			
АКСЕССУАРЫ				
Механизм для вывода кабеля, без клемм	7 530 34	7 547 30	7 547 31	7 547 32
Одноместная коробка для накладного монтажа		7 541 91	7 542 01	7 542 11
Двухместная коробка для накладного монтажа		7 541 92	7 542 02	7 542 12
Рамка 4х2 для модульных устройств		7 521 45		7 523 45
Рамка 2х4х2 для модульных устройств		7 521 46		7 523 46
Заглушка		7 551 80	7 551 81	7 551 82
ЗВУКОВАЯ ТРАНСЛЯЦИЯ				
Аудио-вход с блоком питания	7 520 38	7 554 50	7 554 51	7 554 52
Локальный модуль управления с ЖК-дисплеем	7 520 37	7 554 40	7 554 41	7 554 42
FM-тюнер с функцией внутренней связи	7 520 39	7 554 60	7 554 61	7 554 62
Модуль Bluetooth	7 520 36	7 554 30	7 554 31	7 554 32
ЗАРЯДНЫЕ УСТРОЙСТВА USB				
Зарядные устройства USB с двумя разьемами: Тип А/Тип С*	-	7 531 06*	7 532 06*	7 533 06*
Зарядные устройства USB с двумя разьемами: Тип С/Тип С*	-	7 531 07*	7 532 07*	7 533 07*
Беспроводное зарядное устройство с дополнительным разъёмом USB тип А	7 531 14			
Зарядные устройства USB Тип А/Тип А	-	7 534 12*	7 535 12*	7 536 12*

* поставляется в комплекте с механизмом

Кат №, выделенные красным: Новая продукция

Valena™ Allure

таблицы выбора лицевых панелей Valena Allure

Функции	МЕХАНИЗМЫ Valena™ IN'MATIC	ЛИЦЕВЫЕ ПАНЕЛИ VALENA ALLURE						
		Белый	Слоновая кость	Алюминий	Антрацит	Жемчуг	Полированная сталь	Черная сталь
ВЫКЛЮЧАТЕЛИ 10 АХ - 250 В								
Выключатель	7 520 01	7 550 05	7 550 06	7 550 07	7 550 08	7 550 09	7 550 13	7 551 13
Переключатель на два направления	7 520 16							
Переключатель на два напр. с зажимом нейтрали	7 520 10							
Переключатель на два напр. с зажимом нейтрали и индикатором	7 520 10 + 7 520 58*							
	7 520 10 + 0 676 88	7 550 85**	7 550 86**	7 550 87**	7 550 88**	7 550 89**		
Переключатель со встроенным датчиком движения	7 520 65	7 520 75**	7 520 76**	7 520 77**	7 520 78**	7 520 79**		
Выключатель с выдержкой времени, с нейтралью для санузлов	7 520 32	7 552 15	7 552 16	7 552 17	7 552 18	7 552 19		
Выключатель без нейтрали, с задержкой отключения	7 520 61							
Промежуточный переключатель	7 520 07	7 550 75	7 550 76	7 550 77	7 550 78	7 550 79		
Выключатель с подсветкой	7 520 01 + 0 676 84	7 550 85**	7 550 86**	7 550 87**	7 550 88**	7 550 89**		
Выключатель с индикатором	7 520 01 + 6 650 91							
Переключатель на два напр. с подсветкой	7 520 16 + 7 520 57*	7 550 05	7 550 06	7 550 07	7 550 08	7 550 09	7 550 13	7 551 13
	7 520 16 + 0 676 86	7 550 85**	7 550 86**	7 550 87**	7 550 88**	7 550 89**		
Промежуточный переключатель с подсветкой	7 520 07 + 6 650 90	7 552 75**	7 552 76**	7 552 77**	7 552 78**	7 552 79**		
Промежуточный переключатель с индикацией	7 520 07 + 6 650 91	7 552 75	7 552 76	7 552 77	7 552 78	7 552 79		
Выключатель двухклавишный	7 520 05	7 550 25	7 550 26	7 550 27	7 550 28	7 550 29	7 550 23	7 551 23
Переключатель двухклавишный на два направления	7 520 28							
Выключатель двухклавишный с подсветкой	7 520 05 + 2 x 0 676 84	7 552 25**	7 552 26**	7 552 27**	7 552 28**	7 552 29**		
Переключатель двухклавишный на два направления с подсветкой	7 520 28 + 2 x 7 520 57* 7 520 28 + 2 x 0 676 86	7 550 25 7 552 25**	7 550 26 7 552 26**	7 550 27 7 552 27**	7 550 28 7 552 28**	7 550 29 7 552 29**		
Выключатель трехклавишный	7 520 03	7 550 35	7 550 36	7 550 37	7 550 38	7 550 39		
ВЫКЛЮЧАТЕЛИ 16 АХ - 250 В								
Переключатель на два направления + контурная подсветка	7 520 27	7 550 05	7 550 06	7 550 07	7 550 08	7 550 09	7 550 13	7 551 13
Выключатель двухполюсный	7 520 02	7 551 25	7 551 26	7 551 27	7 551 28	7 551 29		
КНОПКИ 6 А - 250 В								
Кнопочный выключатель с Н.О./Н.З. контактом	7 520 11	7 550 05	7 550 06	7 550 07	7 550 08	7 550 09	7 550 13	7 551 13
Кнопочный выключатель с Н.О./Н.З. контактом с символом "звонок"	7 520 11	7 550 15	7 550 16	7 550 17	7 550 18	7 550 19		
Кнопочный выключатель с Н.О./Н.З. контактом с подсветкой	7 520 11 + 0 676 86	7 550 85**	7 550 86**	7 550 87**	7 550 88**	7 550 89**		
Кнопочный выключатель с Н.О./Н.З. контактом с подсветкой и символом "звонок"	7 520 11 + 0 676 86	7 550 90**	7 550 91**	7 550 92**	7 550 93**	7 550 94**		
Кнопочный выключатель с Н.О./Н.З. контактом с подсветкой и держателем маркировки	7 520 11 + 0 676 86	7 551 15***(2)						
Двухклавишный кнопочный выключатель с Н.О./Н.З. контактами	7 520 18	7 550 25	7 550 26	7 550 27	7 550 28	7 550 29	7 550 23	7 551 23
Двухклавишный кнопочный выключатель с Н.О./Н.З. контактами с подсветкой	7 520 18 + 2 x 0 676 86	7 552 25**	7 552 26**	7 552 27**	7 552 28**	7 552 29**		

* специальные лампы для контурной подсветки/индикации (используется обычная клавиша)
** клавиша с голубой линзой в центре
*** прозрачная клавиша с тремя различными вставками (белая, слоновая кость, алюминий)
**** включая светодиод LED 6 650 91
(1) О возможности поставки проконсультируйтесь в представительстве Legrand в Вашем регионе

Valena™ Allure

таблицы выбора лицевых панелей Valena Allure

Функции	МЕХАНИЗМЫ Valena™ IN'MATIC	ЛИЦЕВЫЕ ПАНЕЛИ VALENA ALLURE				
		Белый	Слоновая кость	Алюминий	Антрацит	Жемчуг
СВЕТОРЕГУЛЯТОРЫ 240 В - 50 ГЦ						
Светорегулятор с поворотной ручкой, без нейтрали	7 520 60	7 520 45	7 520 46	7 520 47	7 520 48	7 520 49
Кнопочный светорегулятор без нейтрали	7 520 62	7 520 85	7 520 86	7 520 87	7 520 88	7 520 89
Светорегулятор с нейтралью, для балласта 1-10 В	7 520 67					
ДАТЧИКИ ДВИЖЕНИЯ						
Датчик движения без нейтрали	7 520 70	7 521 79	7 522 79	7 523 79		
Датчик движения с нейтралью	7 520 73					
Датчик движения без нейтрального зажима, с принудительным вкл/откл.	7 520 70	7 521 80	7 522 80	7 523 80	7 521 81	7 522 81
МЕХАНИЗМЫ УПРАВЛЕНИЯ РОЛЬСТАВНЯМИ И ЖАЛЮЗИ						
Выключатель управления для жалюзи и рольставней	7 520 29	7 551 45	7 551 46	7 551 47	7 551 48	7 551 49
Кнопочный выключатель управления для жалюзи и рольставней	7 520 30					
ВЫКЛЮЧАТЕЛЬ С УПРАВЛЕНИЕМ ЭЛЕКТРОННОЙ КАРТОЙ						
Выключатель электронный с ключом-картой	7 520 25	7 551 60	7 551 61	7 551 62	7 551 68	7 551 69
ТЕРМОСТАТЫ						
Электронный комнатный термостат	7 520 33	7 553 15	7 553 16	7 553 17	7 553 18	7 553 19
Термостат с датчиком для теплых полов	7 520 34	7 553 25	7 553 26	7 553 27	7 553 28	7 553 29
РОЗЕТКИ TV-SAT С ПОДКЛЮЧЕНИЕМ «ЗВЕЗДА»						
Розетка TV-SAT	7 530 57	7 548 25	7 548 26	7 548 27	7 548 28	7 548 29
РОЗЕТКИ TV, TV-R С ПОДКЛЮЧЕНИЕМ «ЗВЕЗДА»						
Розетка TV	7 530 51	7 547 65	7 547 66	7 547 67	7 547 68	7 547 69
Розетка TV с разъемом типа "F"	7 530 90					
РОЗЕТКА TV С ПОДКЛЮЧЕНИЕМ «ЗВЕЗДА» + RJ 45						
Розетка TV + RJ45 Кат. 6 UTP	7 530 55	7 548 35	7 548 36	7 548 37	7 548 38	7 548 39
ПРОХОДНЫЕ РОЗЕТКИ						
Розетка TV	7 530 67	7 547 65	7 547 66	7 547 67	7 547 68	7 547 69
Розетка TV-SAT	7 530 71	7 548 25	7 548 26	7 548 27	7 548 28	7 548 29
ОКОНЕЧНЫЕ РОЗЕТКИ						
Розетка TV	7 530 66	7 547 65	7 547 66	7 547 67	7 547 68	7 547 69
Розетка TV-SAT	7 530 59	7 548 25	7 548 26	7 548 27	7 548 28	7 548 29

Valena™ Allure

таблицы выбора лицевых панелей Valena Allure

Функции	МЕХАНИЗМЫ Valena™ IN'MATIC	ЛИЦЕВЫЕ ПАНЕЛИ VALENA ALLURE				
		Белый	Слоновая кость	Алюминий	Антрацит	Жемчуг
ИНФОРМАЦИОННЫЕ РОЗЕТКИ Кат. 6						
Розетка RJ45 Кат. 6 UTP	7 530 42	7 554 15 или 7 554 75 (с держателем маркировки)	7 554 16 или 7 554 76 (с держателем маркировки)	7 554 17 или 7 554 77 (с держателем маркировки)	7 554 18 или 7 554 78 (с держателем маркировки)	7 554 19 или 7 554 79 (с держателем маркировки)
Розетка RJ45 Кат. 6A UTP	7 530 44					
Розетка RJ45 Кат. 6 STP	7 530 46					
Розетка RJ45 Кат. 6A STP	7 530 48					
Двойная розетка RJ45 Кат. 6 UTP	7 530 43	7 554 25 или 7 554 85 (с держателем маркировки)	7 554 26 или 7 554 86 (с держателем маркировки)	7 554 27 или 7 554 87 (с держателем маркировки)	7 554 28 или 7 554 88 (с держателем маркировки)	7 554 29 или 7 554 89 (с держателем маркировки)
Двойная розетка RJ45 Кат. 6A UTP	7 530 45					
Двойная розетка RJ45 Кат. 6 STP	7 530 47					
Двойная розетка RJ45 Кат. 6A STP	7 530 49					
Розетка RJ11 + RJ45 Кат. 6 UTP	7 530 32					
ИНФОРМАЦИОННЫЕ РОЗЕТКИ Кат. 5e						
Розетка RJ45 Кат. 5e UTP	7 530 70	7 554 15 или 7 554 75 (с держателем маркировки)	7 554 16 или 7 554 76 (с держателем маркировки)	7 554 17 или 7 554 77 (с держателем маркировки)	7 554 18 или 7 554 78 (с держателем маркировки)	7 554 19 или 7 554 79 (с держателем маркировки)
Двойная розетка RJ45 Кат. 5e UTP	7 530 41	7 554 25 или 7 554 85 (с держателем маркировки)	7 554 26 или 7 554 86 (с держателем маркировки)	7 554 27 или 7 554 87 (с держателем маркировки)	7 554 28 или 7 554 88 (с держателем маркировки)	7 554 29 или 7 554 89 (с держателем маркировки)
ТЕЛЕФОННЫЕ РОЗЕТКИ						
RJ 11 socket	7 530 68	7 554 15 или 7 554 75 (с держателем маркировки)	7 554 16 или 7 554 76 (с держателем маркировки)	7 554 17 или 7 554 77 (с держателем маркировки)	7 554 18 или 7 554 78 (с держателем маркировки)	7 554 19 или 7 554 79 (с держателем маркировки)
Двойная розетка RJ11	7 530 39	7 554 25 или 7 554 85 (с держателем маркировки)	7 554 26 или 7 554 86 (с держателем маркировки)	7 554 27 или 7 554 87 (с держателем маркировки)	7 554 28 или 7 554 88 (с держателем маркировки)	7 554 29 или 7 554 89 (с держателем маркировки)
АКУСТИЧЕСКИЕ РОЗЕТКИ						
Розетка с пружинными зажимами	7 530 72	7 553 65	7 553 66	7 553 67		
Розетка двойная с пружинными зажимами	7 530 78	7 553 75	7 553 76	7 553 77		
Розетка с винтовыми зажимами	7 530 76	7 552 85		7 552 87		
Розетка двойная с винтовыми зажимами	7 530 77	7 552 95		7 552 97		
АУДИО И ВИДЕО РОЗЕТКИ						
Розетка с тремя разъемами RCA	7 530 75	7 547 25	7 547 26	7 547 27		
Розетка USB с предварительно подключенным разъёмом	7 530 82	7 547 55		7 547 57		

Valena™ Allure

таблицы выбора лицевых панелей Valena Allure

Функции	МЕХАНИЗМЫ Valena™ IN'MATIC	ЛИЦЕВЫЕ ПАНЕЛИ VALENA ALLURE				
		Белый	Слоновая кость	Алюминий	Антрацит	Жемчуг
2К СИЛОВАЯ РОЗЕТКА 16 А - 250 В						
2К с защитными шторками, безвинтовые зажимы	7 530 16	7 549 75	7 549 76	7 549 77	7 549 78	7 549 79
СИЛОВЫЕ РОЗЕТКИ НЕМЕЦКОГО СТАНДАРТА 16 А - 250 В						
2К+З, с защитными шторками, безвинтовые зажимы	7 530 30	7 552 05 или 7 548 45 (с откидной крышкой) или 7 548 55 (с индикатором)	7 552 06 или 7 548 46 (с откидной крышкой) или 7 548 56 (с индикатором)	7 552 07 или 7 548 47 (с откидной крышкой) или 7 548 57 (с индикатором)	7 552 08 или 7 548 48 (с откидной крышкой) или 7 548 58 (с индикатором)	7 552 09 или 7 548 49 (с откидной крышкой) или 7 548 59 (с индикатором)
2К+З, с защитными шторками, винтовые зажимы	7 530 29					
2К+З, с защитными шторками, винтовые зажимы, простой электромонтаж	7 530 28	7 552 55	7 552 56	7 552 57	7 552 58	7 552 59
2К+З, безвинтовые зажимы	7 530 21	7 552 05 или 7 548 45 (с откидной крышкой) или 7 548 55 (с индикатором)	7 552 06 или 7 548 46 (с откидной крышкой) или 7 548 56 (с индикатором)	7 552 07 или 7 548 47 (с откидной крышкой) или 7 548 57 (с индикатором)	7 552 08 или 7 548 48 (с откидной крышкой) или 7 548 58 (с индикатором)	7 552 09 или 7 548 49 (с откидной крышкой) или 7 548 59 (с индикатором)
2К+З, винтовые зажимы	7 530 25					
ДВОЙНЫЕ СИЛОВЫЕ РОЗЕТКИ НЕМЕЦКОГО СТАНДАРТА 16 А - 250 В						
2х2К+З, с защитными шторками, безвинтовые зажимы	7 530 31	7 549 55*	7 549 56*	7 549 57*	7 549 58*	7 549 59*
2х2К+З, безвинтовые зажимы	7 530 27					
АКСЕССУАРЫ						
Механизм для вывода кабеля, без клемм	7 530 34	7 550 55	7 550 56	7 550 57		
Одноместная коробка для накладного монтажа		7 555 51	7 555 61	7 555 71		
Двухместная коробка для накладного монтажа		7 555 52	7 555 62	7 555 72		
Заглушка		7 551 85	7 551 86	7 551 87		
ЗВУКОВАЯ ТРАНСЛЯЦИЯ						
Аудио-вход с блоком питания	7 520 38	7 554 55	7 554 56	7 554 57	7 554 58	7 554 59
Локальный модуль стерео управления с ЖК-дисплеем	7 520 37	7 554 45	7 554 46	7 554 47	7 554 48	7 554 49
FM-тюнер с функцией внутренней связи	7 520 39	7 554 65	7 554 66	7 554 67	7 554 68	7 554 69
Модуль Bluetooth**	7 520 36	7 554 35	7 554 36	7 554 37	7 554 38	7 554 39
ЗАРЯДНЫЕ УСТРОЙСТВА USB						
Зарядные устройства USB с двумя разьемами: Тип А/Тип С**		7 549 65**	7 549 66**	7 549 67**	7 549 68**	7 549 69**
Зарядные устройства USB с двумя разьемами: Тип С/Тип С**		7 553 45**	7 553 46**	7 553 47**	7 553 48**	7 553 49**
Беспроводное зарядное устройство с дополнительным разъёмом USB тип А	7 551 14					
Зарядные устройства USB Тип А/Тип А**		7 549 95**	7 549 96**	7 549 97**	7 549 98**	7 549 99**

* Моноблок лицевая панель + рамка
** поставляется в комплекте с механизмом

Кат №, выделенные красным: Новая продукция

Valena™ Life

выключатели с лицевой панелью

7 524 01 + 7 540 31

7 525 06 + 7 541 11

7 521 65 + 7 541 21

7 524 10 + 7 540 71

7 524 08 + 7 540 91

Механизмы Valena In'Matic, поставляемые с лицевыми панелями Valena Life, суппортами для монтажа на захватах или винтах и прозрачными крышками для защиты от загрязнений. Используются с рамками Valena Life. Упакованы в индивидуальную упаковку.

Упак.	Кат. №	Выключатели 10 AX - 250 В~
		Выключатель
		Безвинтовые зажимы
15	7 524 01	☐ Белый Valena Life
15	7 525 01	☐ Слоновая кость Valena Life
15	7 526 01	☐ Алюминий Valena Life
		Переключатель на два направления
		Безвинтовые зажимы
15	7 524 06	☐ Белый Valena Life
15	7 525 06	☐ Слоновая кость Valena Life
15	7 526 06	☐ Алюминий Valena Life
		Переключатель со встроенным датчиком движения
		Безвинтовые зажимы
		Устанавливается и работает как обычный выключатель или переключатель на два направления
		Кроме того, автоматически отключает освещение, если встроенный ИК датчик не обнаруживает движение в течение 10 мин
		Угол обнаружения 160°
		Дальность обнаружения 8 м
		Совместим с лампами любого типа
		- 12-150 Вт: лампы накаливания и галогенные 230 В
		- 12-150 ВА: лампы с ферромагнитным или электронным балластом
		- 8-30 Вт (или 650 мА): светодиодные и компактные люминесцентные лампы
		Все типы ламп можно использовать в одной цепи
		Идеально подходят для помещений, где освещение часто оставляют непогашенным (детские, кладовые)
1	7 521 65	☐ Белый Valena Life
1	7 522 65	☐ Слоновая кость Valena Life
1	7 523 65	☐ Алюминий Valena Life
		Промежуточный переключатель
		Винтовые зажимы
5	7 524 07	☐ Белый Valena Life
5	7 525 07	☐ Слоновая кость Valena Life
5	7 526 07	☐ Алюминий Valena Life
		Выключатель с подсветкой
		С установленной лампой 0,15 мА (Кат. № 0 676 84)
5	7 524 10	☐ Белый Valena Life
5	7 525 10	☐ Слоновая кость Valena Life
5	7 526 10	☐ Алюминий Valena Life

Упак.	Кат. №	Выключатели 10 AX - 250 В~ (продолжение)
		Выключатель, с индикацией
		Безвинтовые зажимы
		С установленной лампой 3 мА (Кат. № 6 650 91)
5	7 521 04	☐ Белый Valena Life
5	7 522 04	☐ Слоновая кость Valena Life
5	7 523 04	☐ Алюминий Valena Life
		Переключатель на два направления, с подсветкой
		Безвинтовые зажимы
		С установленной лампой 0,15 мА (Кат. № 0 676 86)
5	7 524 26	☐ Белый Valena Life
5	7 525 26	☐ Слоновая кость Valena Life
5	7 526 26	☐ Алюминий Valena Life
		Переключатель промежуточный, с подсветкой
		Винтовые зажимы
		С установленной лампой 0,15 мА (Кат. № 6 650 90)
5	7 524 48	☐ Белый Valena Life
5	7 525 48	☐ Слоновая кость Valena Life
5	7 526 48	☐ Алюминий Valena Life
		Выключатель двухклавишный
		Безвинтовые зажимы
15	7 524 05	☐ Белый Valena Life
15	7 525 05	☐ Слоновая кость Valena Life
15	7 526 05	☐ Алюминий Valena Life
		Переключатель двухклавишный на два направления
		Безвинтовые зажимы
15	7 524 08	☐ Белый Valena Life
15	7 525 08	☐ Слоновая кость Valena Life
15	7 526 08	☐ Алюминий Valena Life

Valena™ Life

выключатели с лицевой панелью

7 524 28 + 7 540 07

7 526 28 + 7 541 37

7 524 03 + 7 541 21

Valena™ Life

кнопочные выключатели с лицевой панелью

7 521 24 + 7 540 81

Механизмы Valena In'Matic, поставляемые с лицевыми панелями Valena Life, защитными прокладками, суппортами для монтажа на захватах или винтах и прозрачными крышками для защиты от загрязнений. Используются с рамками Valena Life. Упакованы в индивидуальную упаковку.

Упак.	Кат. №	
		Выключатели 10 AX - 250 В~ (продолжение)
		Выключатель двухклавишный, с подсветкой
		Безвинтовые зажимы
		С двумя установленными лампами 0,15 мА каждая (Кат. № 0678 84)
5	7 524 28	☐ Белый Valena Life
5	7 525 28	☐ Слоновая кость Valena Life
5	7 526 28	☐ Алюминий Valena Life
		Переключатель двухклавишный на два направления, с подсветкой
		Безвинтовые зажимы
		С двумя установленными лампами 0,15 мА каждая (Кат. № 0678 86)
5	7 524 09	☐ Белый Valena Life
5	7 525 09	☐ Слоновая кость Valena Life
5	7 526 09	☐ Алюминий Valena Life
		Выключатель трехклавишный
		Винтовые зажимы
1	7 524 03	☐ Белый Valena Life
1	7 525 03	☐ Слоновая кость Valena Life
1	7 526 03	☐ Алюминий Valena Life
		Выключатели 16 AX - 250 В~
		Выключатель двухполюсный
		Винтовые зажимы
5	7 524 02	☐ Белый Valena Life
5	7 525 02	☐ Слоновая кость Valena Life
5	7 526 02	☐ Алюминий Valena Life

Упак.	Кат. №	
		Кнопки 6 А - 250 В~
		Кнопка с переключающим контактом
		Безвинтовые зажимы
15	7 524 11	☐ Белый Valena Life
15	7 525 11	☐ Слоновая кость Valena Life
15	7 526 11	☐ Алюминий Valena Life
		Кнопочный переключатель со шнуром
		Безвинтовые зажимы
1	7 521 24	☐ Белый Valena Life
1	7 522 24	☐ Слоновая кость Valena Life
1	7 523 24	☐ Алюминий Valena Life
		Кнопка с переключающим контактом с подсветкой
		Безвинтовые зажимы
		С установленной лампой 0,15 мА (Кат. № 0 676 86)
5	7 524 12	☐ Белый Valena Life
5	7 522 12	☐ Слоновая кость Valena Life
5	7 523 12	☐ Алюминий Valena Life
		Кнопка с переключающим контактом с подсветкой и символом "звонок"
		Безвинтовые зажимы
		С установленной лампой (Кат. № 0 676 86)
5	7 521 16	☐ Белый Valena Life
5	7 522 16	☐ Слоновая кость Valena Life
5	7 523 16	☐ Алюминий Valena Life

Valena™ Life

светорегуляторы с лицевой панелью

7 521 60 + 7 540 07

7 526 62 + 7 541 37

Механизмы Valena In'Matic, поставляемые с лицевыми панелями Valena Life, суппортами для монтажа на захватах или винтах и прозрачными крышками для защиты от загрязнений. Используются с рамками Valena Life. Упакованы в индивидуальную упаковку.

Упак.	Кат. №	Светорегуляторы 250 В∿ - 50 Гц
		Со встроенной защитой от перегрузок и короткого замыкания При включении устанавливается уровень освещенности, который был перед последним отключением. Возможно дистанционное управление и регулирование с помощью кнопок без подсветки (Кат.№ 7 520 11) **Светорегулятор с поворотной ручкой, без нейтрали** Для всех моделей ламп: - диммируемые светодиодные с регулируемой яркостью: от 5 до 75 Вт (макс. 10 ламп) - диммируемые компактные люминесцентные с регулируемой яркостью: от 5 до 75 Вт (макс. 10 ламп) - галогенные с ферромагнитным или электронным трансформатором: от 5 до 300 ВА - диммируемые люминесцентные лампы с балластом: от 5 до 300 ВА - галогенные и накаливания 230 В пер.тока: от 5 до 300 Вт При включении постепенно (в течение 2 с) достигается уровень освещенности, установленный перед последним отключением
1	7 524 60	☐ Белый Valena Life
1	7 525 60	☐ Слоновая кость Valena Life
1	7 526 60	☐ Алюминий Valena Life
		Кнопочный светорегулятор без нейтрали Для всех типов ламп: - диммируемые светодиодные с регулируемой яркостью: от 3 до 75 Вт (макс. 10 ламп) - диммируемые компактные люминесцентные с регулируемой яркостью: от 3 до 75 Вт (макс. 10 ламп) - галогенные с ферромагнитным или электронным трансформатором: от 3 до 400 ВА - диммируемые люминесцентные лампы с балластом: от 3 до 200 ВА - галогенные и накаливания 230 В: от 3 до 400 Вт При включении постепенно (в течение 2 с) достигается уровень освещенности, установленный перед последним отключением Основные режимы: - режим диммирования - предустановленные уровни яркости (0 %, 33 %, 66 % и 100 %) - режим ночного освещения: постепенное отключение в течение 1 часа
1	7 524 62	☐ Белый Valena Life
1	7 525 62	☐ Слоновая кость Valena Life
1	7 526 62	☐ Алюминий Valena Life

УПАКОВКА LEGRAND

Продукция всегда ЗАЩИЩЕНА

Благодаря индивидуальной упаковке изделия легко идентифицируются и надежно защищены до начала монтажа.

УДОБНО ДЛЯ ОПТОВОЙ И РОЗНИЧНОЙ ТОРГОВЛИ

- изделия имеют индивидуальную защитную упаковку и могут раскладываться на полках или развешиваться на крючках
- изделия видны сквозь прозрачную пленку

УДОБНО ДЛЯ КОНЕЧНОГО ПОКУПАТЕЛЯ

- упаковка защищает устройство в ходе всего процесса доставки вплоть до начала монтажа
- вся необходимая информация об устройстве напечатана на упаковке
- дополнительная информация при сканировании QR-кода

Valena™ Life

датчики движения, устройства управления рольставнями и жалюзи, термостаты с лицевой панелью

7 521 70 + 7 540 71

7 522 70 + 7 541 11

7 523 73 + 7 541 71

7 524 29 + 7 541 21

7 523 33 + 7 541 37

Механизмы Valena In'Matic, поставляемые с лицевыми панелями Valena Life, суппортами для монтажа на захватах или винтах и прозрачными крышками для защиты от загрязнений. Используются с рамками Valena Life. Упакованы в индивидуальную упаковку.

Упак.	Кат. №	Датчики движения
		Все датчики движения совместимы с любым типом ламп Угол обнаружения 180° Дальность обнаружения 8 м Встроенная защита от перегрузки и коротких замыканий **Датчики движения без нейтрали** Номинальная нагрузка для каждого типа ламп: - светодиодные лампы*: от 3 до 100 Вт - компактные люминесцентные лампы*: от 3 до 100 Вт - светодиодные, люминесцентные, галогенные с ферромагнитным или электронным балластом: от 3 до 250 ВА - галогенные и накаливания 230 В: от 3 до 250 Вт Можно подключить 2 датчика параллельно Регулировка задержки отключения от 10 с до 10 мин Регулировка уставки уровня освещенности от 5 до 1275 люкс Потребляемая мощность в пассивном режиме: 0,035 Вт
1	7 521 70	☐ Белый Valena Life
1	7 522 70	☐ Слоновая кость Valena Life
1	7 523 70	☐ Алюминий Valena Life
		Датчики движения без нейтрали, с принудительным переключением режима работы Датчик можно принудительно перевести в режим ВКЛ, ОТКЛ и АВТО с помощью 3-позиционного ползунка. Номинальная нагрузка по типам ламп: - Светодиодные*: от 3 до 100 Вт - Компактные люминесцентные*: от 3 до 100 Вт - Светодиодные, люминесцентные, галогенные лампы с ферромагнитным или электронным балластом: от 3 до 250 ВА - Галогенные и лампы накаливания 230 В: от 3 до 250 Вт Можно подключить 2 датчика параллельно. Регулировка задержки отключения освещения от 10 с до 10 мин. Регулировка уставки уровня освещенности от 5 до 1275 люкс. Потребляемая мощность в пассивном режиме: 0,035 Вт
1	7 521 72	☐ Белый Valena Life
1	7 522 72	☐ Слоновая кость Valena Life
1	7 523 72	☐ Алюминий Valena Life
		Датчики движения с нейтралью Номинальная нагрузка по типам ламп: - светодиодные: от 0 до 50 Вт - компактные люминесцентные: от 0 до 50 Вт - светодиодные, компактные люминесцентные, галогенные с ферромагнитным или электронным балластом: от 0 до 200 ВА - люминесцентные лампы с ферромагнитным или электронным балластом: 0–150 ВА - галогенные и накаливания 230 В: от 0 до 400 Вт В цепь нельзя включать более одного датчика Отсутствует дистанционное управление с помощью кнопки Регулировка задержки отключения от 10 с до 10 мин Регулировка уставки уровня освещенности от 5 до 1275 люкс Потребляемая мощность в режиме ожидания: 0,035 Вт
1	7 521 73	☐ Белый Valena Life
1	7 522 73	☐ Слоновая кость Valena Life
1	7 523 73	☐ Алюминий Valena Life

* При параллельном включении двух датчиков значение минимальной нагрузки удваивается (см. тех. инструкцию).

Упак.	Кат. №	Управление рольставнями и жалюзи 10 А – 250 В∿
		Выключатель для рольставней и жалюзи Безвинтовые зажимы Для прямого управления электродвигателем Управление рольставнями/жалюзи/навесами
5	7 524 29	☐ Белый Valena Life
5	7 525 29	☐ Слоновая кость Valena Life
5	7 526 29	☐ Алюминий Valena Life
		Кнопка управления рольставнями и жалюзи Безвинтовые зажимы При использовании электронного блока управления
5	7 524 30	☐ Белый Valena Life
5	7 525 30	☐ Слоновая кость Valena Life
5	7 526 30	☐ Алюминий Valena Life

Упак.	Кат. №	Термостаты
		Электронный комнатный термостат Винтовые зажимы Диапазон регулирования 5–30 °C (+/- 0,5 °C) Электропитание: 230 В∿, 50/60 Гц Выход с одним переключающим сухим контактом Нагрузка до 8А Два режима: «Нагрев», «Охлаждение»
1	7 521 33	☐ Белый Valena Life
1	7 522 33	☐ Слоновая кость Valena Life
1	7 523 33	☐ Алюминий Valena Life
		Термостат с датчиком для теплых полов Винтовые зажимы С одним сухим Н.О. контактом 16 А - 230 В и светодиодом Диапазон регулирования: от 10 до 60 °C Поставляется с выносным датчиком длиной 4 м (макс. Длина 20 м). Автоматическая защита от замерзания при температуре ниже 7 °C
1	7 521 34	☐ Белый Valena Life
1	7 522 34	☐ Слоновая кость Valena Life
1	7 523 34	☐ Алюминий Valena Life

Valena™ Life

телевизионные розетки с лицевыми панелями

7 536 51 + 7 541 37

7 534 61 + 7 540 07

Механизмы Valena In'Matic, поставляемые с лицевыми панелями Valena Life, суппортами для монтажа на захватах или винтах и прозрачными крышками для защиты от загрязнений. Используются с рамками Valena Life. Упакованы в индивидуальную упаковку.

TV розетки с топологией "звезда"

Топология звезда (1 розетка = 1 антенный кабель) обеспечивает уровень качества HD стандарта телевещания
Для распределения сигналов ТВ и радио
Все операторы (DVBT, спутниковые и кабельные)
Сответствует стандартк EN 50083-4 и Европейской Директиве CEM 50083-2. Совместимость с HDTV: низкое затухание (<1,5 дБ)
Экранирование розетки от помех, вызванных сигналами мобильной связи 3G и 4G
Рекомендуемый коаксиальный кабель: 17/19 VATC
Визуальный контроль подключения

Розетки TV
ТВ: 0-2400 МГц

Упак.	Кат. №	
5	7 534 51	Белый Valena Life
5	7 535 51	Слоновая кость Valena Life
5	7 536 51	Алюминий Valena Life

Розетка TV-SAT
Механизм с лицевой панелью
ТВ: 5-862 МГц
SAT: 950-2400 МГц

Упак.	Кат. №	
5	7 534 64	Белый Valena Life
5	7 535 64	Слоновая кость Valena Life
5	7 536 64	Алюминий Valena Life

Розетка TV-SAT двухкабельная
Два независимых входа позволяют добавлять спутниковые каналы без изменения существующей структуры эфирного ТВ
Механизм с лицевой панелью

Упак.	Кат. №	
5	7 534 58	Белый Valena Life
5	7 535 58	Слоновая кость Valena Life
5	7 536 58	Алюминий Valena Life

Проходные розетки

Рекомендуется использовать усилитель
Рекомендуемый коаксиальный кабель: 17/19 VATC
Визуальный контроль подключения
Затухание на проход -1,5 дБ
Затухание на отвод - 14 дБ

Розетка TV
ТВ: 0-2400 МГц

Упак.	Кат. №	
5	7 534 61	Белый Valena Life
5	7 535 61	Слоновая кость Valena Life
5	7 536 61	Алюминий Valena Life

Розетка TV-SAT
Механизм с лицевой панелью
ТВ: 5-862 МГц
SAT: 950-2400 МГц

Упак.	Кат. №	
5	7 534 63	Белый Valena Life
5	7 535 63	Слоновая кость Valena Life
5	7 536 63	Алюминий Valena Life

Оконечные розетки

Устанавливаются в конце линии после проходных розеток
Рекомендуемый коаксиальный кабель: 17/19 VATC
Визуальный контроль подключения
Затухание -10 дБ

Розетка TV
ТВ: 0-2400 МГц

Упак.	Кат. №	
5	7 534 60	Белый Valena Life
5	7 535 60	Слоновая кость Valena Life
5	7 536 60	Алюминий Valena Life

Розетка TV-SAT
Механизм с лицевой панелью
ТВ: 5-862 МГц
SAT: 950-2400 МГц

Упак.	Кат. №	
5	7 534 62	Белый Valena Life
5	7 535 62	Слоновая кость Valena Life
5	7 536 62	Алюминий Valena Life

Valena™ Life

информационные, телефонные, аудио и USB розетки с лицевой панелью

7 533 48 + 7 541 37

7 534 43 + 7 540 71

7 532 39 + 7 540 47

7 534 78 + 7 540 07

7 534 72 + 7 540 81

Механизмы Valena In'Matic, поставляемые с лицевыми панелями Valena Life, суппортами для монтажа на захватах или винтах и прозрачными крышками для защиты от загрязнений. Используются с рамками Valena Life. Упакованы в индивидуальную упаковку.

Информационные розетки Кат. 6

Быстрое подключение благодаря коннектору LCS² со встроенным устройством заделки кабеля
Одножильные кабели и многожильные кабели AWG 22–AWG 26
Контакты помечены двухцветной маркировкой и схемами 568 A и 568 B
Соответствуют стандартам ISO/МЭК 11801 ред. 2.0, испр. 2, EN 50173 1 и TIA/EIA 568 C2

Розетка RJ 45 Кат. 6 UTP

Упак.	Кат. №	
5	7 534 42	Белый Valena Life
5	7 535 42	Слоновая кость Valena Life
5	7 536 42	Алюминий Valena Life

Двойная розетка RJ 45 Кат. 6 UTP

Упак.	Кат. №	
5	7 534 43	Белый Valena Life
5	7 535 43	Слоновая кость Valena Life
5	7 536 43	Алюминий Valena Life

Информационные розетки Кат. 5e

Быстрое подключение благодаря коннектору LCS² со встроенным устройством прокалывания изоляции
Одножильные кабели и многожильные кабели AWG 22–AWG 26
Контакты маркируются двухцветной кодировкой и схемами подключения 568 A и 568 B
Соответствуют стандартам ISO/МЭК 11801 ред. 2.0, испр. 2, EN 50173 1 и TIA/EIA 568 C2

Розетка RJ 45 Кат. 5e UTP

Упак.	Кат. №	
5	7 534 40	Белый Valena Life
5	7 535 40	Слоновая кость Valena Life
5	7 536 40	Алюминий Valena Life

Двойная розетка RJ45 Кат. 5e UTP

Упак.	Кат. №	
5	7 534 41	Белый Valena Life
5	7 535 41	Слоновая кость Valena Life
5	7 536 41	Алюминий Valena Life

Телефонные розетки

Оборудованы зажимами на 1/4 оборота для быстрого подключения
Возможность подключения шлейфом

Розетка RJ 11

Упак.	Кат. №	
5	7 534 38	Белый Valena Life
5	7 535 38	Слоновая кость Valena Life
5	7 536 38	Алюминий Valena Life

Двойная розетка RJ 11

Упак.	Кат. №	
5	7 531 39	Белый Valena Life
5	7 532 39	Слоновая кость Valena Life
5	7 533 39	Алюминий Valena Life

Акустические розетки

Пружинные зажимы 4 мм²

Розетка с пружинными зажимами

Упак.	Кат. №	
5	7 534 72	Белый Valena Life
5	7 535 72	Слоновая кость Valena Life
5	7 536 72	Алюминий Valena Life

Розетка двойная с пружинными зажимами

Упак.	Кат. №	
5	7 534 78	Белый Valena Life
5	7 535 78	Слоновая кость Valena Life
5	7 536 78	Алюминий Valena Life

Аксессуары

Механизм для вывода кабеля без клемм
Максимальный диаметр кабеля: 12 мм
С зажимом для фиксации кабеля

Упак.	Кат. №	
5	7 534 34	Белый Valena Life
5	7 535 34	Слоновая кость Valena Life
5	7 533 34	Алюминий Valena Life

Valena™ Life

силовые розетки с лицевыми панелями

7 536 20 + 7 541 37

7 534 20 + 7 540 71

Механизмы Valena In'Matic, поставляемые с лицевыми панелями Valena Life, суппортами для монтажа на захватах или винтах и прозрачными крышками для защиты от загрязнений. Используются с рамками Valena Life. Упакованы в индивидуальную упаковку.

Упак.	Кат. №	
		2К силовые розетки 16 А - 250 В∿
		2К с защитными шторками
		Безвинтовые зажимы
15	7 534 16	☐ Белый Valena Life
15	7 535 16	☐ Слоновая кость Valena Life
15	7 536 16	☐ Алюминий Valena Life
		Силовые розетки немецкого стандарта 16 А - 250 В∿
		2К+3 с защитными шторками
		Безвинтовые зажимы
15	7 534 20	☐ Белый Valena Life
15	7 535 20	☐ Слоновая кость Valena Life
15	7 536 20	☐ Алюминий Valena Life
		Винтовые зажимы
15	7 534 24	☐ Белый Valena Life
15	7 535 24	☐ Слоновая кость Valena Life
15	7 536 24	☐ Алюминий Valena Life
		2К+3 без шторок
		Безвинтовые зажимы
15	7 534 21	☐ Белый Valena Life
15	7 535 21	☐ Слоновая кость Valena Life
15	7 536 21	☐ Алюминий Valena Life
		Винтовые зажимы
15	7 534 25	☐ Белый Valena Life
15	7 535 25	☐ Слоновая кость Valena Life
15	7 536 25	☐ Алюминий Valena Life

Valena™ Life

двойные силовые розетки с лицевой панелью

7 534 26 + 7 542 21

7 536 26 + 7 542 41

Механизмы Valena In'Matic, поставляемые с лицевыми панелями Valena Life, суппортами для монтажа на захватах или винтах и прозрачными крышками для защиты от загрязнений. Используются с рамками Valena Life. Упакованы в индивидуальную упаковку.

Упак.	Кат. №	
		Двойные силовые розетки немецкого стандарта 16 А - 250 В∿
		Безвинтовые зажимы. Монтаж в однопостовые монтажные коробки. Используются со специальными рамками Valena Life для двойных силовых розеток (стр. 745)
		2х2К+3 с защитными шторками
5	7 534 26	☐ Белый Valena Life
5	7 535 26	☐ Слоновая кость Valena Life
5	7 536 26	☐ Алюминий Valena Life
		2х2К+3 без шторок
5	7 531 27	☐ Белый Valena Life
5	7 532 27	☐ Слоновая кость Valena Life
5	7 533 27	☐ Алюминий Valena Life

Valena™ Life

устройства с лицевыми панелями со степенью защиты IP44

7 521 61 + 7 540 71

7 521 59 + 7 540 81

7 531 19 + 7 540 07

7 521 77 + 7 540 07

7 540 21

Механизмы Valena In'Matic, поставляемые с лицевыми панелями Valena Life, защитными прокладками, суппортами для монтажа на захватах или винтах и прозрачными крышками для защиты от загрязнений. Используются с рамками Valena Life. Упакованы в индивидуальную упаковку.

Упак.	Кат. №	Выключатели 10 AX - 250 В~
5	7 521 51	**Выключатель** Безвинтовые зажимы ☐ Белый Valena Life
5	7 521 56	**Переключатель на два направления** Безвинтовые зажимы ☐ Белый Valena Life
5	7 521 61	**Выключатель с подсветкой** Безвинтовые зажимы С установленной лампой 0,15 мА ☐ Белый Valena Life
5	7 521 67	**Переключатель на два направления, с подсветкой** Безвинтовые зажимы С установленной лампой 0,15 мА ☐ Белый Valena Life
5	7 521 55	**Выключатель двухклавишный** Безвинтовые зажимы ☐ Белый Valena Life
5	7 521 58	**Переключатель двухклавишный на два направления** Безвинтовые зажимы ☐ Белый Valena Life
1	7 521 59	**Переключатель двухклавишный на два направления, с подсветкой** Безвинтовые зажимы С двумя установленными лампами 0,15 мА каждая ☐ Белый Valena Life

		Выключатели 16 AX - 250 В~
5	7 521 64	**Выключатель двухполюсный** Винтовые зажимы ☐ Белый Valena Life

Упак.	Кат. №	Кнопки 6 А - 250 В~
5	7 521 71	**Кнопка с переключающим контактом** Безвинтовые зажимы ☐ Белый Valena Life
5	7 531 19	**Силовые розетки немецкого стандарта 16 А - 250 В~** **2К+З IP 44, с защитными шторками и откидной крышкой** Безвинтовые зажимы ☐ Белый Valena Life
1	7 521 77	**Датчик движения 250 Вт без нейтрали, степень защиты IP 44** Белый Valena Life Винтовые зажимы Номинальная нагрузка по типам ламп: - светодиодные*: от 3 до 100 Вт - компактные люминесцентные*: от 3 до 100 Вт - светодиодные, компактные люминесцентные, галогенные с ферромагнитным или электронным балластом: от 3 до 250 ВА - галогенные и накаливания 230 В: от 3 до 250 Вт Можно подключить 2 датчика параллельно Регулировка задержки отключения от 10 с до 10 мин Регулировка уставки уровня освещенности от 5 до 1275 люкс Потребляемая мощность в пассивном режиме: 0,035 Вт ☐ Белый Valena Life
1	7 540 21	**Рамка IP 44 с откидной крышкой** Совместима со всеми механизмами Valena In'Matic Крепится к суппорту винтами. IP 44 / IK 07, стойкая к УФ

* При параллельном включении двух датчиков значение минимальной нагрузки удваивается (см. тех. инструкцию).

Valena™ Allure

выключатели, переключатели, светорегуляторы с лицевой панелью

7 527 01 + 7 543 01

7 529 05 + 7 543 91

7 529 62 + 7 544 21

Механизмы Valena In'Matic, поставляемые с лицевыми панелями Valena Allure, суппортами для монтажа на захватах или винтах и прозрачными крышками для защиты от загрязнений. Используются с рамками Valena Allure.
Упакованы в индивидуальную упаковку.

Упак.	Кат. №	Выключатели 10 АХ - 250 ВА
		Выключатель
		Безвинтовые зажимы
1	7 527 01	○ Белый Valena Allure
1	7 528 01	○ Слоновая кость Valena Allure
1	7 529 01	○ Алюминий Valena Allure
1	7 529 11	● Антрацит Valena Allure
		Выключатель двухклавишный
		Безвинтовые зажимы
1	7 527 05	○ Белый Valena Allure
1	7 528 05	○ Слоновая кость Valena Allure
1	7 529 05	○ Алюминий Valena Allure
1	7 529 15	● Антрацит Valena Allure

Упак.	Кат. №	Переключатели 10 АХ - 250 ВА
		Переключатель на два направления
		Безвинтовые зажимы
1	7 527 06	○ Белый Valena Allure
1	7 528 06	○ Слоновая кость Valena Allure
1	7 529 06	○ Алюминий Valena Allure
1	7 529 16	● Антрацит Valena Allure
		Переключатель двухклавишный на два направления, с подсветкой
		Безвинтовые зажимы
		С двумя установленными лампами 0,15 мА каждая (Кат. № 0678 86)
1	7 527 09	○ Белый Valena Allure
1	7 528 09	○ Слоновая кость Valena Allure
1	7 529 09	○ Алюминий Valena Allure
1	7 529 19	● Антрацит Valena Allure
		Переключатель двухклавишный на два направления
		Безвинтовые зажимы
1	7 527 08	○ Белый Valena Allure
1	7 528 08	○ Слоновая кость Valena Allure
1	7 529 08	○ Алюминий Valena Allure
1	7 529 18	● Антрацит Valena Allure
		Переключатель на два направления, с подсветкой
		Безвинтовые зажимы
		С установленной лампой 0,15 мА (Кат. № 0 676 86)
1	7 527 26	○ Белый Valena Allure
1	7 528 26	○ Слоновая кость Valena Allure
1	7 529 26	○ Алюминий Valena Allure
1	7 529 36	● Антрацит Valena Allure

Упак.	Кат. №	Светорегуляторы 250 ВА - 50 Гц
		Со встроенной защитой от перегрузок и короткого замыкания. При включении устанавливается уровень освещенности, который был перед последним отключением. Возможно дистанционное управление и регулирование с помощью кнопок без подсветки (Кат.№ 7 520 11)
		Кнопочный светорегулятор без нейтрали
		Для всех типов ламп: - диммируемые светодиодные с регулируемой яркостью: от 3 до 75 Вт (макс. 10 ламп) - диммируемые компактные люминесцентные с регулируемой яркостью: от 3 до 75 Вт (макс. 10 ламп) - галогенные с ферромагнитным или электронным трансформатором: от 3 до 400 ВА - диммируемые люминесцентные лампы с балластом: от 3 до 200 ВА - галогенные и накаливания 230 В: от 3 до 400 Вт При включении постепенно (в течение 2 с) достигается уровень освещенности, установленный перед последним отключением Основные режимы: - режим диммирования - предустановленные уровни яркости (0 %, 33 %, 66 % и 100 %) - режим ночного освещения: постепенное отключение в течение 1 часа
1	7 527 62	○ Белый Valena Allure
1	7 528 62	○ Слоновая кость Valena Allure
1	7 529 62	○ Алюминий Valena Allure
		Светорегулятор с поворотной ручкой, без нейтрали
		Для всех моделей ламп: - диммируемые светодиодные с регулируемой яркостью: от 5 до 75 Вт (макс. 10 ламп) - диммируемые компактные люминесцентные с регулируемой яркостью: от 5 до 75 Вт (макс. 10 ламп) - галогенные с ферромагнитным или электронным трансформатором: от 5 до 300 ВА - диммируемые люминесцентные лампмы с балластом: от 5 до 300 ВА - галогенные и накаливания 230 В пер.тока: от 5 до 300 Вт При включении постепенно (в течение 2 с) достигается уровень освещенности, установленный перед последним отключением
1	7 527 60	○ Белый Valena Allure
1	7 528 60	○ Слоновая кость Valena Allure
1	7 529 60	○ Алюминий Valena Allure
1	7 529 80	● Антрацит Valena Allure

Valena™ Allure

телевизионные розетки, датчики движения, розетки HDMI с лицевыми панелями

7 537 60 + 7 543 61

Механизмы Valena In'Matic, поставляемые с лицевыми панелями Valena Allure, суппортами для монтажа на захватах или винтах и прозрачными крышками для защиты от загрязнений. Используются с рамками Valena Allure.
Упакованы в индивидуальную упаковку.

Оконечные TV розетки

Устанавливаются в конце линии после проходных розеток
Рекомендуемый коаксиальный кабель: 17/19 VATC
Визуальный контроль подключения
Затухание -10 дБ
Розетка TV
ТВ: 0-2400 МГц

Упак.	Кат. №	
1	7 537 60	Белый Valena Allure
1	7 538 60	Слоновая кость Valena Allure
1	7 539 60	Алюминий Valena Allure
1	7 539 70	Антрацит Valena Allure

Проходные TV розетки

Рекомендуется использовать усилитель
Рекомендуемый коаксиальный кабель: 17/19 VATC
Визуальный контроль подключения
Затухание на проход -1,5 дБ
Затухание на отвод - 14 дБ
Розетка TV
ТВ: 0-2400 МГц

Упак.	Кат. №	
1	7 537 61	Белый Valena Allure
1	7 538 61	Слоновая кость Valena Allure
1	7 539 61	Алюминий Valena Allure
1	7 539 81	Антрацит Valena Allure

TV розетки с топологией "звезда"

Топология звезда (1 розетка = 1 антенный кабель) обеспечивает уровень качества HD стандарта телевещания
Для распределения сигналов ТВ и радио
Все операторы (DVBT, спутниковые и кабельные)
Сответствует стандартк EN 50083-4
и Европейской Директиве CEM 50083-2
Совместимость с HDTV:
низкое затухание (<1,5 дБ)
Экранированные розетки от помех, вызванных сигналами мобильной связи 3G и 4G
Рекомендуемый коаксиальный кабель: 17/19 VATC
Визуальный контроль подключения
Розетка TV
ТВ: 0-2400 МГц

Упак.	Кат. №	
1	7 537 51	Белый Valena Allure
1	7 538 51	Слоновая кость Valena Allure
1	7 539 51	Алюминий Valena Allure
1	7 539 71	Антрацит Valena Allure

Розетка TV-SAT двухкабельная
Два независимых входа позволяют добавлять спутниковые каналы без изменения существующей структуры эфирного ТВ
Механизм с лицевой панелью

Упак.	Кат. №	
1	7 537 58	Белый Valena Allure
1	7 538 58	Слоновая кость Valena Allure
1	7 539 58	Алюминий Valena Allure
1	7 539 68	Антрацит Valena Allure

Датчики движения

Все датчики движения совместимы с любым типом ламп. Угол обнаружения 180°
Дальность обнаружения 8 м. Встроенная защита от перегрузки и коротких замыканий
Датчики движения без нейтрали
Номинальная нагрузка для каждого типа ламп:
- светодиодные лампы*: от 3 до 100 Вт
- компактные люминесцентные лампы*: от 3 до 100 Вт
- светодиодные, компактные люминесцентные, галогенные с ферромагнитным или электронным балластом: от 3 до 250 ВА
- галогенные и накаливания 230 В: от 3 до 250 Вт
Можно подключить 2 датчика параллельно
Регулировка задержки отключения от 10 с до 10 мин
Регулировка уставки уровня освещенности от 5 до 1275 люкс
Потребляемая мощность в пассивном режиме: 0,035 Вт

Упак.	Кат. №	
1	7 527 70	Белый Valena Allure
1	7 528 70	Слоновая кость Valena Allure
1	7 529 70	Алюминий Valena Allure

* При параллельном включении двух датчиков значение минимальной нагрузки удваивается (см. тех. инструкцию).

Valena™ Allure

информационные, телефонные, силовые розетки с лицевыми панелями

7 537 43 + 7 543 41

7 539 21 + 7 543 91

7 537 26

Механизмы Valena In'Matic, поставляемые с лицевыми панелями Valena Allure, суппортами для монтажа на захватах или винтах и прозрачными крышками для защиты от загрязнений. Используются с рамками Valena Allure.
Упакованы в индивидуальную упаковку.

Упак.	Кат. №	
		Информационные розетки Кат. 6
		Быстрое подключение благодаря коннектору LCS² со встроенным устройством заделки кабеля Одножильные кабели и многожильные кабели AWG 22–AWG 26 Контакты помечены двухцветной маркировкой и схемами 568 A и 568 B Соответствуют стандартам ISO/МЭК 11801 ред. 2.0, испр. 2, EN 50173 1 и TIA/EIA 568 C2
		Розетка RJ 45 Кат. 6 UTP
1	7 537 42	○ Белый Valena Allure
1	7 538 42	○ Слоновая кость Valena Allure
1	7 539 42	○ Алюминий Valena Allure
1	7 539 52	● Антрацит Valena Allure
		Двойная розетка RJ 45 Кат. 6 UTP
1	7 537 43	○ Белый Valena Allure
1	7 538 43	○ Слоновая кость Valena Allure
1	7 539 43	○ Алюминий Valena Allure
1	7 539 53	● Антрацит Valena Allure
		Информационные розетки Кат. 5е
		Быстрое подключение благодаря коннектору LCS² со встроенным устройством прокалывания изоляции Одножильные кабели и многожильные кабели AWG 22–AWG 26 Контакты маркируются двухцветной кодировкой и схемами подключения 568 A и 568 B Соответствуют стандартам ISO/МЭК 11801 ред. 2.0, испр. 2, EN 50173 1 и TIA/EIA 568 C2
		Розетка RJ 45 Кат. 5е UTP
1	7 537 40	○ Белый Valena Allure
1	7 538 40	○ Слоновая кость Valena Allure
1	7 539 40	○ Алюминий Valena Allure
1	7 539 50	● Антрацит Valena Allure
		Телефонные розетки
		Оборудованы зажимами на 1/4 оборота для быстрого подключения. Возможность подключения шлейфом
		Розетка RJ 11
1	7 537 38	○ Белый Valena Allure
1	7 538 38	○ Слоновая кость Valena Allure
1	7 539 38	○ Алюминий Valena Allure
1	7 539 48	● Антрацит Valena Allure

Упак.	Кат. №	
		Силовые розетки немецкого стандарта 16 А - 250 ВА
		2К+3 без шторок **Безвинтовые зажимы**
1	7 537 21	○ Белый Valena Allure
1	7 538 21	○ Слоновая кость Valena Allure
1	7 539 21	○ Алюминий Valena Allure
1	7 539 31	● Антрацит Valena Allure
		2К+3 без шторок **Винтовые зажимы**
1	7 537 25	○ Белый Valena Allure
1	7 538 25	○ Слоновая кость Valena Allure
1	7 539 35	○ Алюминий Valena Allure
1	7 539 45	● Антрацит Valena Allure
		2К+3 с защитными шторками **Безвинтовые зажимы**
1	7 537 20	○ Белый Valena Allure
1	7 538 20	○ Слоновая кость Valena Allure
1	7 539 20	○ Алюминий Valena Allure
1	7 539 30	● Антрацит Valena Allure
1	7 549 80	● Красный
1	7 549 81	● Оранжевый
1	7 549 82	● Зеленый
		2К+3 с защитными шторками **Винтовые зажимы**
1	7 537 24	○ Белый Valena Allure
1	7 538 24	○ Слоновая кость Valena Allure
1	7 539 24	○ Алюминий Valena Allure
1	7 539 34	● Антрацит Valena Allure
		2К+3 с защитными шторками, красная, с механической блокировкой Поставляется с лицевой панелью. Безвинтовые зажимы. Для использования необходим ключ Кат. № 0 502 99 крепящийся к вилке
1	7 531 32	● Красный
		Двойные силовые розетки немецкого стандарта 16 А - 250 ВА
		Безвинтовые зажимы. Монтаж в однопостовые монтажные коробки Лицевая панель с рамкой
		2х2К+3 с защитными шторками
1	7 537 26	○ Белый Valena Allure
1	7 538 26	○ Слоновая кость Valena Allure
1	7 539 26	○ Алюминий Valena Allure
1	7 539 36	● Антрацит Valena Allure
		Силовые розетки немецкого стандарта 16 А - 250 ВА
		2К+3 IP 44, с защитными шторками и откидной крышкой Безвинтовые зажимы.
1	7 552 04	○ Белый Valena Allure

Valena™ Life

таблица выбора рамок

Рамки для универсальной установки (горизонтально или вертикально)

VALENA LIFE									
РАМКИ		1 пост	2 поста	3 поста	4 поста	5 постов	5 модулей без перегородок	Специальная рамка для розетки 2x2K+3 (двойной)	
								одинарная рамка	двойная рамка
Белый		7 540 07	7 540 02	7 540 03	7 540 04	7 540 05	7 540 06	7 542 21	7 542 22**
Белый с держателем для маркировки		7 540 11	7 540 12*	7 540 13*					
Белый IP 44, с откидной крышкой		7 540 21							
Слоновая кость		7 540 47	7 540 42	7 540 43	7 540 44	7 540 45	7 540 46	7 542 31	7 542 32**
Слоновая кость, с держателем для маркировки		7 540 51	7 540 52*	7 540 53*					
Терракота		7 540 71	7 540 72	7 540 73	7 540 74	7 540 75			
Лайм		7 540 81	7 540 82	7 540 83	7 540 84	7 540 85			
Лазурь		7 540 91	7 540 92	7 540 93	7 540 94	7 540 95			
Ампир белый		7 541 01	7 541 02	7 541 03	7 541 04	7 541 05			
Ампир бежевый		7 541 11	7 541 12	7 541 13	7 541 14	7 541 15			
Эл Грей		7 541 21	7 541 22	7 541 23	7 541 24	7 541 25			
Алюминий		7 541 37	7 541 32	7 541 33	7 541 34	7 541 35	7 541 36	7 542 41	7 542 42**
Жемчуг		7 541 41	7 541 42	7 541 43	7 541 44	7 541 45			
Сталь		7 541 51	7 541 52	7 541 53	7 541 54	7 541 55			
Медь		7 541 61	7 541 62	7 541 63	7 541 64	7 541 65			
Темное дерево		7 541 71	7 541 72	7 541 73	7 541 74	7 541 75			
Светлое дерево		7 541 81	7 541 82	7 541 83	7 541 84	7 541 85			
КОРОБКИ ДЛЯ НАКЛАДНОГО МОНТАЖА									
Коробка для накладного монтажа, белая		7 541 91	7 541 92						
Коробка для накладного монтажа, слоновая кость		7 542 01	7 542 02						
Коробка для накладного монтажа, алюминий		7 542 11	7 542 12						

* Для горизонтальной установки

Valena™ Allure

таблица выбора рамок

Рамки для универсальной установки (горизонтально или вертикально)

VALENA ALLURE							
РАМКИ		1 пост	2 поста	3 поста	4 поста	5 постов	5 модулей
Белый		7 543 01	7 543 02	7 543 03	7 543 04	7 543 05	7 543 06
Слоновая кость		7 543 11	7 543 12	7 543 13	7 543 14	7 543 15	7 543 16
Нарцисс хром		7 543 41	7 543 42	7 543 43	7 543 44	7 543 45	
Нарцисс золото		7 543 51	7 543 52	7 543 53	7 543 54	7 543 55	
Флора		7 543 61	7 543 62	7 543 63	7 543 64	7 543 65	
Тиснение белое		7 543 71	7 543 72	7 543 73	7 543 74	7 543 75	
Тиснение бежевое		7 543 81	7 543 82	7 543 83	7 543 84	7 543 85	
Алюминий		7 543 91	7 543 92	7 543 93	7 543 94	7 543 95	7 543 96
Матовый черный		7 544 01	7 544 02	7 544 03	7 544 04	7 544 05	7 544 06
Жемчуг		7 544 11	7 544 12	7 544 13	7 544 14	7 544 15	7 544 16
Зеркало		7 544 21	7 544 22	7 544 23	7 544 24	7 544 25	
Барокко Нуар		7 544 31	7 544 32	7 544 33	7 544 34	7 544 35	
Барокко Пурпур		7 544 41	7 544 42	7 544 43	7 544 44	7 544 45	
Кожа		7 544 51	7 544 52	7 544 53	7 544 54	7 544 55	
Орех		7 544 61	7 544 62	7 544 63	7 544 64	7 544 65	
Карбон		7 544 71	7 544 72	7 544 73	7 544 74	7 544 75	
Итальянская фантазия		7 544 91	7 544 92	7 544 93	7 544 94	7 544 95	
Полированная сталь		7 555 01	7 555 02	7 555 03	7 555 04*	7 555 05*	
Черная сталь		7 555 11	7 555 12	7 555 13	7 555 14*	7 555 15*	
Дворцовый мрамор		7 555 21	7 555 22	7 555 23			
Черное стекло		7 555 31	7 555 32	7 555 33	7 555 34	7 555 35	
Белое стекло		7 555 41	7 555 42	7 555 43	7 555 44	7 555 45	
КОРОБКИ ДЛЯ НАКЛАДНОГО МОНТАЖА							
Коробка для накладного монтажа, белая		7 555 51	7 555 52**				
Коробка для накладного монтажа, слоновая кость		7 555 61	7 555 62**				
Коробка для накладного монтажа, алюминий		7 555 71	7 555 72**				

* О возможности поставки проконсультируйтесь в представительстве Legrand в Вашем регионе

Valena™ Life

размеры рамок (включая рамки IP44 и держатели для маркировки)

1 пост

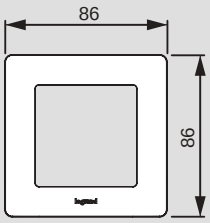

2 поста

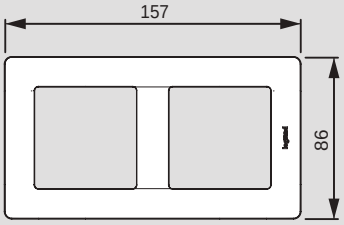

3 поста

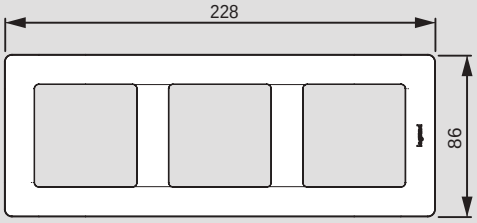

4 поста

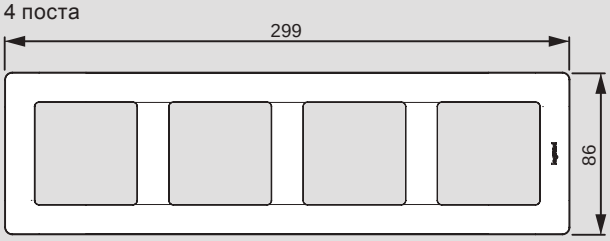

5 постов

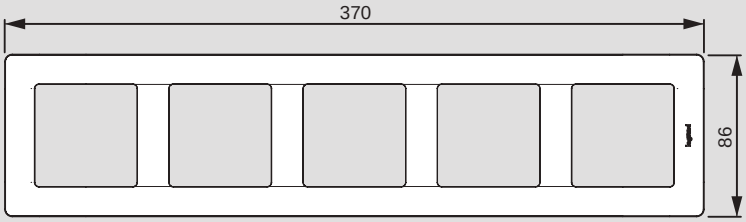

на 5 модулей без перегородок

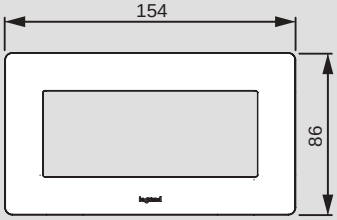

Специальные рамки Valena Life для двойных розеток

Одинарная

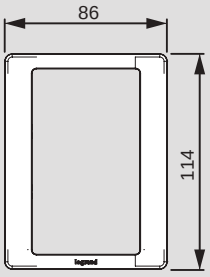

Двойная

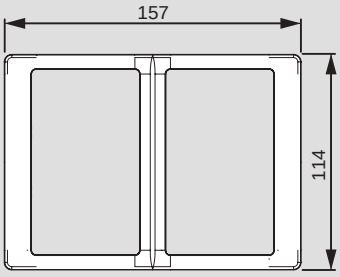

Valena™ Allure

размеры рамок

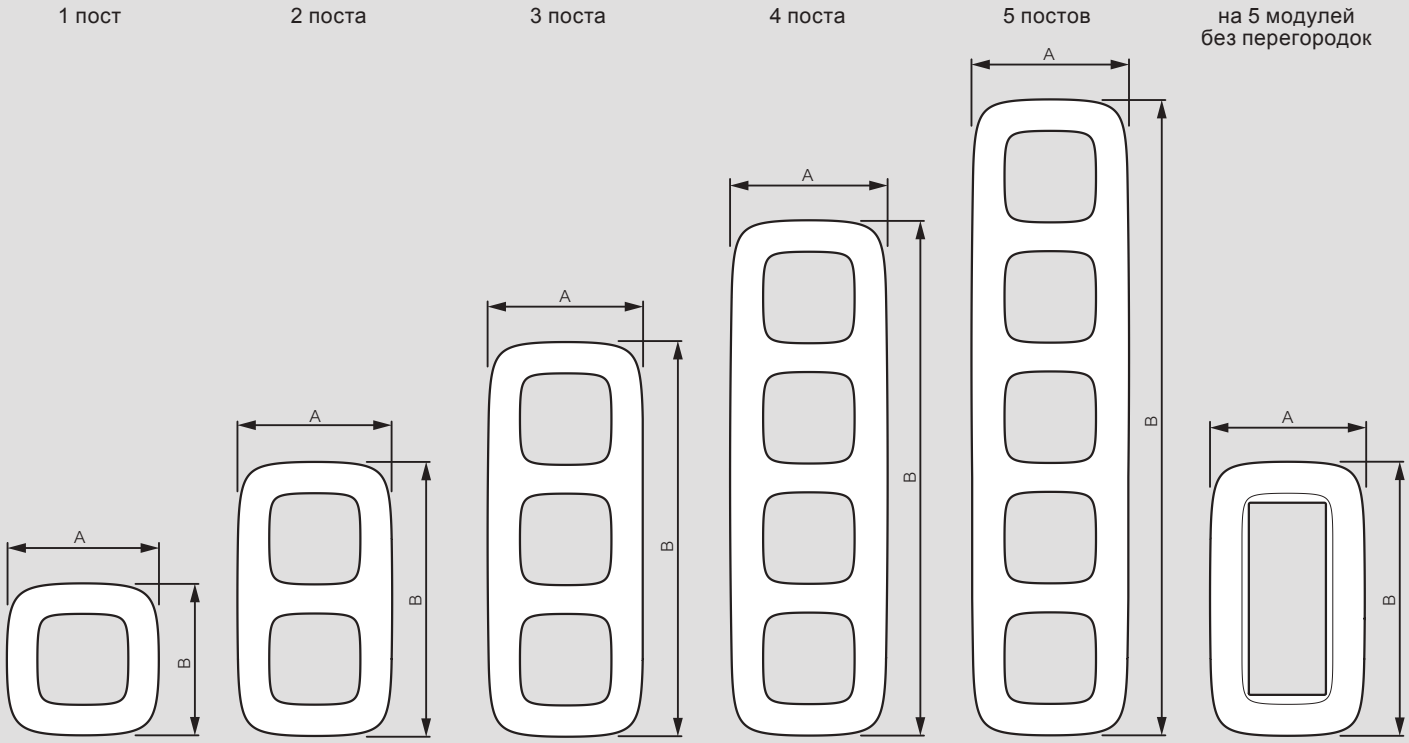

	1 пост	2 поста	3 поста	4 поста	5 постов	5 модулей без перегородок
Размеры рамки	**A=92 мм B=90 мм**	**A=92 мм B=157 мм**	**A=92 мм B=233 мм**	**A=92 мм B=299 мм**	**A=92 мм B=370 мм**	**A=92 мм B=154 мм**
Белый	7 543 01	7 543 02	7 543 03	7 543 04	7 543 05	7 543 06
Слоновая кость	7 543 11	7 543 12	7 543 13	7 543 14	7 543 15	7 543 16
Нарцисс хром	7 543 41	7 543 42	7 543 43	7 543 44	7 543 45	
Нарцисс золото	7 543 51	7 543 52	7 543 53	7 543 54	7 543 55	
Флора	7 543 61	7 543 62	7 543 63	7 543 64	7 543 65	
Тиснение белое	7 543 71	7 543 72	7 543 73	7 543 74	7 543 75	
Тиснение бежевое	7 543 81	7 543 82	7 543 83	7 543 84	7 543 85	
Алюминий	7 543 91	7 543 92	7 543 93	7 543 94	7 543 95	7 543 96
Матовый черный	7 544 01	7 544 02	7 544 03	7 544 04	7 544 05	7 544 06
Жемчуг	7 544 11	7 544 12	7 544 13	7 544 14	7 544 15	7 544 16
Размеры рамки	**A=91 мм B=91 мм**	**A=92 мм B=163 мм**	**A=93 мм B=234 мм**	**A=94 мм B=306 мм**	**A=95 мм B=377 мм**	
Зеркало	7 544 21	7 544 22	7 544 23	7 544 24	7 544 25	
Барокко Нуар	7 544 31	7 544 32	7 544 33	7 544 34	7 544 35	
Барокко Пурпур	7 544 41	7 544 42	7 544 43	7 544 44	7 544 45	
Кожа	7 544 51	7 544 52	7 544 53	7 544 54	7 544 55	
Орех	7 544 61	7 544 62	7 544 63	7 544 64	7 544 65	
Карбон	7 544 71	7 544 72	7 544 73	7 544 74	7 544 75	
Размеры рамки	**A=90 мм B=90 мм**	**A=92 мм B=162 мм**	**A=92 мм B=233 мм**	**A=93 мм B=304 мм**	**A=93 мм B=374 мм**	
Итальянская фантазия	7 544 91	7 544 92	7 544 93	7 544 94	7 544 95	
Дворцовый мрамор	7 555 21	7 555 22	7 555 23			
Черное стекло	7 555 31	7 555 32	7 555 33	7 555 34	7 555 35	
Белое стекло	7 555 41	7 555 42	7 555 43	7 555 44	7 555 45	
Размеры рамки	**A=91 мм B=91 мм**	**A=92 мм B=163 мм**	**A=93 мм B=234 мм**	**A=93 мм B=304 мм**	**A=93 мм B=374 мм**	
Полированная сталь	7 555 01	7 555 02	7 555 03	7 555 04	7 555 05	
Черная сталь	7 555 11	7 555 12	7 555 13	7 555 14	7 555 15	

РЕШЕНИЯ LEGRAND KNX®

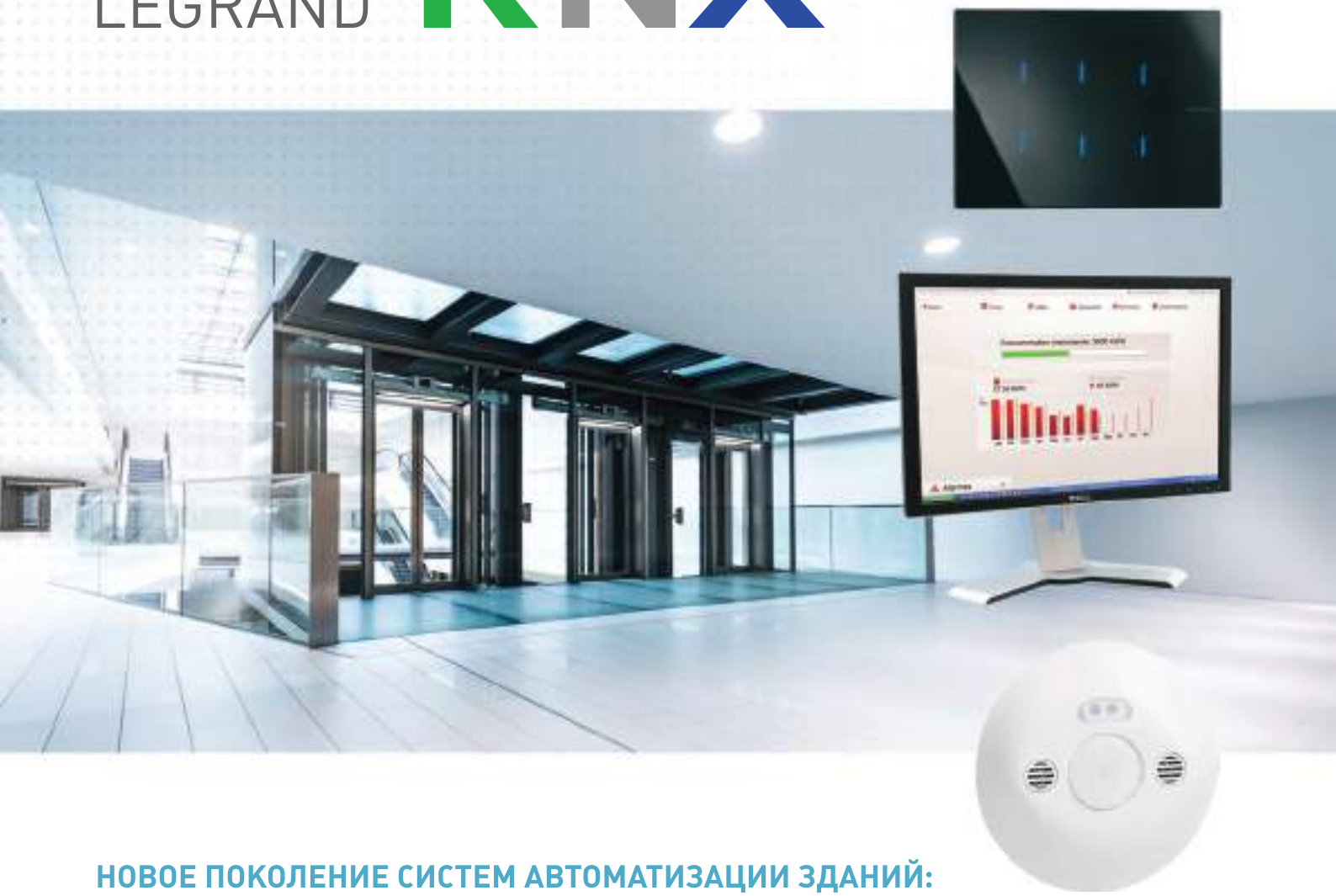

НОВОЕ ПОКОЛЕНИЕ СИСТЕМ АВТОМАТИЗАЦИИ ЗДАНИЙ:

- оптимизированное управление;
- гибкое и согласованное конфигурирование;
- упрощенный монтаж;
- управляющие устройства в дизайне серий Legrand (Valena Life/Allure, Celiane и Mosaic) и BTicino (Livinglight и Axolute).

legrand
bticino

ПОДРОБНЕЕ НА СТР.957

ДИЗАЙН И ТЕХНОЛОГИИ В ГАРМОНИИ С ЧЕЛОВЕКОМ

▶ Выключатель
Стр. 752

▶ Розетка RJ 11/ RJ 45
Стр. 756

ДИЗАЙН GALEA™ LIFE МНОГОЛИК, КАК САМА ЖИЗНЬ

Современный дизайн, разнообразие материалов и цветовых решений.

White

Dark Bronze

Aluminium

Titanium

Pearl

Chrome/Aluminium

Magic Red/Aluminium

Maple/Aluminium

CORIAN® Cocoa Brown/
Dark Bronze

Leather Club/Dark Bronze

Brushed/Aluminium

Magic Green/Pearl

Cherry Wood/Titanium

CORIAN® Everest/Pearl

Leather Havana/Pearl

Black Nickel/Aluminium

Magic Blue/Pearl

Mahogany/Dark Bronze

7 758 06 Aluminium

7 758 20 Aluminium

7 758 05 Aluminium

Таблица выбора лицевых панелей **стр. 761-767**
Таблица выбора рамок и суппортов **стр. 767-769**

Механизмы с металлическим суппортом, монтаж на захватах или на винтах
Поставляется без лицевых панелей

Выключатели и переключатели 10 AX - 250 В∿

Упак.	Кат. №	
10	7 758 01	Выключатель
10	7 758 06	Переключатель на 2 направления
10	7 758 07	Переключатель промежуточный
1	7 758 27	Переключатель промежуточный с подсветкой[1]
10	7 758 02	Выключатель 2-полюсный
10	7 756 00	Выключатель с подсветкой[1]
10	7 756 01	Выключатель с индикацией, с нейтралью[2]
10	7 756 02	Переключатель на 2 направления с подсветкой[1]
10	7 758 20	Переключатель на 2 направления с индикацией, с нейтралью[2]
10	7 758 22	Выключатель 2-полюсный с индикацией, с нейтралью[2]
10	7 758 05	Выключатель двойной
1	7 758 25	Выключатель двойной с подсветкой на обе цепи[3]
10	7 758 08	Переключатель на 2 направления двойной
10	7 756 08	Переключатель на 2 направления двойной с подсветкой[3]
10	7 758 69	Выключатель двойной с индикацией на 2 цепи[2]

Выключатели и переключатели 16 А - 250 В∿

Упак.	Кат. №	
10	7 756 04	Выключатель
10	7 756 06	Переключатель на 2 направления
10	7 756 05	Выключатель 2-полюсный
10	7 756 09	Переключатель на 2 направления с подсветкой[1]
10	7 756 81	Выключатель 2-полюсный с индикацией[2]

Датчики движения 230В~ 50/60 Гц

Совместимы со светодиодными и компактными люминесцентными лампами
Угол обнаружения 180°
Дальность обнаружения 8 м

Двухпроводный (без нейтрали)
Номинальная нагрузка по типам ламп:
- Светодиодные : от 3 до 100 Вт
- Компактные люминесцентные : от 3 до 100 Вт
- Светодиодные, компактные люминесцентные, галогенные лампы с ферромагнитным или электронным балластом: от 3 до 250 ВА
- Галогенные и лампы накаливания 230 В: от 3 до 250 Вт

Допускается параллельное подключение нескольких датчиков.
Регулировка задержки отключения освещения от 10 с до 10 мин. Регулировка уставки уровня освещенности от 5 до 1275 люкс. Поставляются в сборе с лицевой панелью. Замена лицевых панелей не допускается

Упак.	Кат. №	
1	H 7 756 72	Белый.

Трехпроводный (с нейтралью)
Номинальная нагрузка по типам ламп:
- Светодиодные : до 250 Вт
- Компактные люминесцентные : до 250 Вт
- Светодиодные, компактные люминесцентные, галогенные лампы с ферромагнитным или электронным балластом: до 500 ВА
- Галогенные и лампы накаливания 230 В: до 1000 Вт

Допускается параллельное подключение нескольких датчиков.
Регулировка задержки отключения освещения от 10 с до 10 мин. Регулировка уставки уровня освещенности от 5 до 1275 люкс. Поставляются в сборе с лицевой панелью. Замена лицевых панелей не допускается.

Упак.	Кат. №	
1	7 756 73	Белый.

[1] пост. с зеленой лампой 0,5 мА Кат. № 7 758 97
[2] пост. с оранжевой лампой 1,0 мА Кат. № 7 758 98
[3] пост. с 2 зелеными лампами 0,5 мА Кат. № 7 758 97

Кат №, выделенные красным: Новая продукция

Galea™ Life

устройства управления освещением

7 756 54 Pearl

7 756 52 Dark Bronze

7 758 11 Aluminium

7 758 13 Aluminium

Таблица выбора лицевых панелей **стр. 761-767**
Таблица выбора рамок и суппортов **стр. 767-769**

С металлическим суппортом, монтаж на захватах или на винтах
Поставляются без лицевых панелей

Упак.	Кат. №	Светорегуляторы с концевым выключателем 250 В∿ 50 Гц
		Светорегулятор 40-400 Вт
1	7 756 54	Для ламп накаливания и галогенных 220 В∿ Для низковольтных галогеновых ламп с ферромагнитными трансформаторами
		Светорегулятор 420 Вт
1	7 759 03	Для ламп накаливания и низковольтных галогенных ламп с электронным трансформатором
		Светорегулятор 1 000 Вт
1	7 759 10	Лампы накаливания и галогенные лампы 220 В∿ от 100 до 1 000 Вт Низковольтные галогенные лампы с ферромагнитным трансформатором и компенсатором (Кат. № 0 401 39) от 100 до 1 000 ВА Не используется в многопостовых установках
		Светорегулятор 0-10 В
1	7 759 01	Для люминесц. ламп с электронным ПРА, имеющим вход управления 0-10 В Для подсветки светорегулятора исп. лампы Кат.№ 7 758 91 и лицевые панели Кат. № 7 711 6X

Упак.	Кат. №	Светорегуляторы кнопочные
		Светорегулятор 40-400 Вт
1	7 756 52	Для упр. лампами накаливания, галогенными лампами 220 В∿ и низковольтными галогенными лампами с ферромагнитным или электронным трансформатором мощностью до 400 Вт Дистанционно управлятся кнопкой без подсветки
		Светорегулятор 40-600 Вт
1	7 756 53	Для управления лампами накаливания и галогенными лампами 220 В∿ мощностью до 600 Вт Для низковольтный галогеновых ламп с ферромагнитным трансформатором

Таблица выбора лицевых панелей **стр. 761-767**
Таблица выбора рамок и суппортов **стр. 767-769**

С металлическим суппортом, монтаж на захватах или на винтах
Поставляются без лицевых панелей

Упак.	Кат. №	Выключатели и переключатели 10 А – 250 В~ (без фиксации)
1	7 758 11	Выключатель без фиксации
1	7 758 13	Выключатель без фиксации с подсветкой[1]
1	7 758 16	Переключатель без фиксации на 2 напр. с переключающим контактом
1	7 758 18	Переключатель без фиксации на 2 напр. двойной
1	7 758 46	Переключатель без фиксации на 2 напр. с подсветкой и с нейтралью [1]
1	7 758 17	Переключатель без фиксации на 2 напр. с индикацией [2]
1	7 758 10	Переключатель на 2 напр. + переключатель на 2 напр. без фиксации

[1] пост. с зеленой лампой 1,0 мА Кат. № 7 758 90
[2] пост. с оранжевой лампой 1,0 мА Кат. № 7 758 99

Galea™ Life другие устройства управления освещением, выключатель с ключом и устройство управления вентиляцией

7 758 19 Pearl

7 758 50 Dark bronze

7 759 58 Aluminium

Таблица выбора лицевых панелей **стр. 761-767**
Таблица выбора рамок и суппортов **стр. 767-769**

Механизмы с металлическим суппортом, монтаж на винтах
Поставляются без лицевых панелей

Упак.	Кат. №	
		Выключатели и переключатели со шнурком – 250 В
1	7 758 09	Выключатель 6 АХ
1	7 758 19	Переключатель без фиксации на 2 напр. 10 А
		Аксессуары
10	0 898 05	Шнурок, 1,5 м
		Выключатели с ключом
1	7 758 50	Монтаж на винтах Поставляется без личинки Выключатель с ключом, механизм DIN; 16 А 250 В~
		Аксессуары
1	7 758 88	Ключ-личинка DIN стандартный
1	7 758 89	Ключ-личинка DIN номерной в комплекте 3 ключа
		Механизмы управления вентиляцией
1	7 759 58	4-позиционный (0-1-2-3) 20 А-250 В~ Угол поворота 45° (1P+N)

Galea™ Life

механизмы управления рольставнями

7 758 04 Titanium

Таблица выбора лицевых панелей **стр. 761-767**
Таблица выбора рамок и суппортов **стр. 767-769**

Механизмы с металлическим суппортом, монтаж на захватах или на винтах
Поставляются без лицевых панелей

Упак.	Кат. №	
		Механическое управление рольставнями 10 А 250 В∿
1	7 758 04	**Выключатель двойной для рольставней с механической блокировкой** Для прямого управления приводом
1	7 758 14	**Выключатель двойной без фиксации для рольставней с электрической блокировкой** Для прямого управления приводом
1	7 758 53	**2-полюсный поворотный переключатель управления рольставнями** Действие: поворот на 30° - выключатель без фиксации, на 90° - выключатель

Упак.	Кат. №	
		Аксессуары для механизмов управления рольставнями
1	7 758 88	Ключ-личинка DIN стандартный
1	7 758 89	Ключ-личинка DIN номерной в комплекте 3 ключа
		Таймер для управления рольставнями 220 В∿ 50/60 Гц 3 А cosφ=0,6
1	7 757 46	Для управления по ежедневно повторяемой временной программе (шаг 2 мин.) Функции: подъём / опускание Цвет – White

Galea™ Life

управление рольставнями – ИК управление (IR) термостаты

7 756 86 Titanium

7 756 87 Pearl

Таблица выбора лицевых панелей **стр. 761-767**
Таблица выбора рамок и суппортов **стр. 767-769**

Механизмы с металлическим суппортом,
монтаж на захват или на винтах

Упак.	Кат. №	Термостаты 220 В~ 50/60 Гц
		Термостат с НЗ контактом
		5 А cos ϕ = 1, 2 А cos ϕ = 0,6 Диапазон регулирования 5° С до 30° С Режимы работы: нормальный, ночной, управление от таймера. Имеет LED-индикатор. Поставляется с лицевой панелью
1	7 758 15	White
1	7 756 84	Dark Bronze
1	7 756 85	Aluminium
1	7 756 86	Titanium
1	7 756 87	Pearl
		Термостат с НЗ контактом и индикатором LED
		8 А cos ϕ= 1 4 А cos ϕ = 0,6 Диапазон регулирования 5° С до 30° С Режимы работы: нормальный, ночной, управление от таймера Имеет LED-индикатор
1	7 758 67	White
1	7 756 92	Dark Bronze
1	7 756 93	Aluminium
1	7 756 94	Titanium
1	7 756 95	Pearl
		Термостат для теплых полов НО контакт, 16 А 220 В~
		Диапазон регулирования от 10° С до 60° С В комплекте с выносным датчиком температуры Предусмотрена возможность снижения настройки на 8° С по команде от внешнего таймера Имеет LED-индикатор. Поставляется с лицевой панелью
1	7 758 58	White
1	7 756 88	Dark Bronze
1	7 756 89	Aluminium
1	7 756 90	Titanium
1	7 756 91	Pearl
		Электронный термостат
1	7 758 68	220 В~ 50/60 Гц. Диапазон регулирования 5° С до 30° С Точность регулирования +/- 0,5° С Выход с реверсивным контактом Поставляется без лицевой панели 8 А cos ϕ = 1 при 250 В~ 2 А cos ϕ = 0,6 при 250 В~ От 1 до 500 мА при 12-48 В=

Galea™ Life

выводы кабелей, заглушки и сигнальные лампочки

7 759 85 Titanium

7 759 40 Aluminium

Таблица выбора лицевых панелей **стр. 761-767**
Таблица выбора рамок и суппортов **стр. 767-769**

Механизмы с металлическим суппортом,
монтаж на захватах или на винтах

Упак.	Кат. №	Дополнительные механизмы
		Мех-мы оснащ. металлическим суппортом, Монтаж на винтах
		Вывод кабеля
10	7 759 85	С 5 клеммами (5 по 1,5 мм) С фиксатором кабеля
		Вывод кабеля
10	7 759 86	Без клемм
		Заглушки
		Без фиксатора кабеля С метал. суппортом и лицевой панелью
10	7 770 78	Заглушка с лиц. пан., цвет White
1	7 712 78	Заглушка с лиц. пан., цвет Dark Bronze
1	7 713 78	Заглушка с лиц. пан., цвет Aluminium
1	7 714 78	Заглушка с лиц. пан., цвет Titanium
1	7 715 78	Заглушка с лиц. пан., цвет Pearl
		Подсветка
		Мех-мы оснащ. металлическим суппортом, Монтаж на винтах
1	7 759 40	**Световой индикатор** Поставляется с лампой E 10, 3 Вт и красным рассеивателем
1	7 759 43	**Световой индикатор лестничный** Поставляется с лампой E 10, 5 Вт и прозрачным рассеивателем
		Информационный световой указатель
1	7 759 44	**Световой индикатор** Поставляется с лампой E 10, 3 Вт и прозрачным рассеивателем

Galea™ Life

выводы кабелей, заглушки и сигнальные лампочки

7 759 45

7 759 46

Таблица выбора лицевых панелей **стр. 761-767**
Таблица выбора рамок и суппортов **стр. 767-769**

Механизмы с металлическим суппортом,
монтаж на захватах или на винтах

Упак.	Кат. №	Аксессуары для подсветки
10	7 759 45	Рассеиватель прозрачный
10	7 759 46	Рассеиватель зеленый
		Информационные аксессуары
10	7 758 00	**Набор пиктограмм** Для установки на лицевой панели с индикаторами Кат. № 7 770 11, 7 712 11, 7 713 11, 7 714 11, 7 715 11 Состоит из 4 частей: Часть 1: звонок, лампа, красная пиктограмма и прозрачная пиктограмма Часть 2: ключ, вентилятор, розетка и подвал Часть 3: лестница вверх и лестница вниз, вход/сад Часть 4: ТВ, компьютер, система Hi-Fi и система отопления

Galea™ Life

телефонные розетки

7 759 38 Aluminium

7 759 39 Titanium

Таблица выбора лицевых панелей **стр. 761-767**
Таблица выбора рамок и суппортов **стр. 767-769**

Механизмы с металлическим суппортом, монтаж на захватах или на винтах
Поставляются без лицевых панелей

Упак.	Кат. №	Телефонные розетки
		Мех-мы оснащ. металлич. суппортом Монтаж на винтах или захватах
		Розетка RJ 11 Мех-м оснащен системой крепления на 1/4 оборота и автоматич. клеммами
10	7 759 38	4 контакта - 1 коннектор
10	7 759 39	4 контакта - 2 коннектора
		Розетка RJ 45 ISDN Мех-м оснащен системой крепления на 1/4 оборота и автоматич. клеммами
10	7 759 37	4 контактов - 2 коннектора
		Розетка VDI двойная RJ 45/RJ 11
10	7 757 81	1 коннектор RJ 11 и 1 коннектор RJ 45 Кат. 6 UTP

Galea™ Life

информационные розетки

7 758 28 Pearl

7 758 41 Dark Bronze

Таблица выбора лицевых панелей **стр. 761-767**
Таблица выбора рамок и суппортов **стр. 767-769**

Механизмы с металлическим суппортом
Поставляются без лицевых панелей
Розетки VDI (речь, данные, изображения)
Розетки быстрого подключения – без применения специального инструмента
Маркировка контактов определяется двойным цветовым кодом 568 A и B и номерами контактов
Крепление поворотом контактного механизма

Упак.	Кат. № Категория 5e	Кат. № Категория 6	
			Информационные розетки для кабелей UTP
10	7 757 61	7 758 28	Розетка RJ 45, 1 коннектор, монтаж на винтах
10	7 757 62	7 758 30	Розетка, 2 коннектора, монтаж на винтах
10	7 757 65	7 758 47	Розетка, 1 коннектор, монтаж на захватах
10	7 757 66	7 758 23	Розетка RJ 45 с 2 соединителями Монтаж на захватах, 2 коннектора

Упак.	Кат. № Категория 6	
		Информационные розетки для кабелей STP Монтаж на винтах в коробке для скрытого монтажа
10	7 757 67	Розетка RJ 45, 1 коннектор
10	7 757 68	Розетка RJ 45, 2 коннектора

Упак.	Кат. № Категория 6	
		Информационные розетки для кабелей FTP Монтаж на винтах в коробке для скрытого монтажа
10	7 757 98	Розетка RJ 45, 1 коннектор, монтаж на винтах
10	7 757 99	Розетка RJ 45, 2 коннектора, монтаж на винтах

Упак.	Кат. №	
		Аксессуары
10	7 758 85	Адаптер для информационной розетки AMP

Galea™ Life

телевизионные и аудио розетки

7 759 65 Pearl

7 757 89 Aluminium

7 757 84 Titanium

Таблица выбора лицевых панелей **стр. 761-767**
Таблица выбора рамок и суппортов **стр. 767-769**

Механизмы с металлическим суппортом, монтаж на захватах или на винтах
Поставляются без лицевых панелей

Упак.	Кат. №	
		Телевизионные розетки
		Розетки TV простые Для вилок Ø9,5 мм
10	7 759 65	Простая розетка 2400 МГц, топология - звезда
10	7 759 66	Оконечная розетка 2400 МГц Затухание 10 дБ
10	7 759 67	Проходная розетка 2400 МГц Затухание на ответвление 14 дБ Затухание на проход 1,5 дБ
10	7 756 80	Простая розетка типа «F», топология – звезда Затухание 1,5 дБ
		Розетки TV-R-SAT Для вилок Ø9,5 мм С автоматическими клеммами Не требуется прокладывать землю TV вилка 5 – 862 МГц TV розетка 87,5 – 108 МГц SAT (IF1 + IF2) 950 – 2400 МГц
10	7 757 89	Розетка 2400 МГц, топология - звезда Затухание 1,5 дБ
10	7 757 90	Оконечная розетка 2400 МГц Затухание 10 дБ
10	7 757 91	Проходная розетка 2400 МГц Затухание на ответвление 14 дБ Затухание на проход 1,5 дБ

Упак.	Кат. №	
		Розетки для акустических стереосистем Мех-мы с металлич. суппортом, авт. клеммы монтаж на винтах или захватах Для подключ. колонок на 8 или 16 Ом к устр-вам системы звуковой трансляции. Для кабеля 0,75 - 4 мм
1	7 757 84	**Двойная розетка для акустических систем**
1	7 757 85	**Розетка для акустических систем**

7 759 21 Pearl

7 759 30 White

7 713 24 Aluminium

7 710 44 White

7 710 45 White

Таблица выбора лицевых панелей **стр. 761-767**
Таблица выбора рамок и суппортов **стр. 767-769**

Механизмы с металлическим суппортом, монтаж на захватах или на винтах
Поставляются без лицевых панелей

Упак.	Кат. №	Розетки
		Розетки 2К
10	7 759 16	Розетка 2 К
		Розетки немецкий стандарт
10	7 759 21	Розетка 2 К+3, винтовые клеммы
10	7 759 30	Розетка 2 К+3 с мех. блокировкой, винтовые клеммы
10	7 759 20	Розетка 2К+3, автоматич. клеммы

Таблица выбора рамок **стр. 767-769**

Механизмы с металлическим суппортом, монтаж на захватах или на винтах

Упак.	Кат. №	Розетки
		Розетки 2К+ 3, немецкий стандарт, с клавишей для извлечения вилки
		Пост. в сборе с лицевой панелью и рамкой Винтовые клеммы
10	7 770 24	С лицевой панелью, цвет White
5	7 712 24	С лицевой панелью, цвет Dark Bronze
5	7 713 24	С лицевой панелью, цвет Aluminium
5	7 714 24	С лицевой панелью, цвет Titanium
5	7 715 24	С лицевой панелью, цвет Pearl
		Силовые розетки с лицевой панелью
		Защита IP 2X, автоматические клеммы
		Немецкий стандарт
10	7 710 62	2К+3, лицевая панель White
10	7 712 62	2К+3, лицевая панель Dark Bronze
10	7 713 62	2К+3, лицевая панель Aluminium
10	7 714 62	2К+3, лицевая панель Titanium
10	7 715 62	2К+3, лицевая панель Pearl
		Немецкий стандарт с защитными шторками
10	7 710 63	2К+3, лицевая панель White
10	7 712 63	2К+3, лицевая панель Dark Bronze
10	7 713 63	2К+3, лицевая панель Aluminium
10	7 714 63	2К+3, лицевая панель Titanium
10	7 715 63	2К+3, лицевая панель Pearl
		Немецкий стандарт с защитными шторками и крышкой
10	7 710 64	2К+3, лицевая панель White
10	7 712 64	2К+3, лицевая панель Dark Bronze
10	7 713 64	2К+3, лицевая панель Aluminium
10	7 714 64	2К+3, лицевая панель Titanium
10	7 715 64	2К+3, лицевая панель Pear
		Немецкий стандарт – с блокировкой
10	7 710 29	2К+3, лицевая панель красная
		Розетки 2К+3 немецкий стандарт, с индикаторной лампой, с защитными шторками и винтовыми клеммами
10	7 710 48	Розетка 2К+3 с белой лицевой панелью
10	7 710 44	Розетка 2К+3 с зеленой лицевой панелью
10	7 710 45	Розетка 2К+3 с оранжевой лицевой панелью

Встраиваемые коробки Batibox™ **стр. 794**

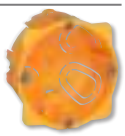

Galea™ Life

силовые розетки

7 712 31 Dark Bronze

Упак.	Кат. №	Силовые розетки с лицевой панелью (продолжение)
10	7 710 46	Розетка 2К+3 с красной лицевой панелью
10	7 710 47	Розетка 2К+3 с желтой лицевой панелью
		Розетки двойные 2 x 2К+3 немецкий стандарт
		Пост. в сборе с лицевой панелью и рамкой Винтовые клеммы
5	7 710 30	цвет White
5	7 712 30	цвет Dark Bronze
5	7 713 30	цвет Aluminium
5	7 714 30	цвет Titanium
5	7 715 30	цвет Pearl
		Розетки двойные 2 x 2К+3 немецкий стандарт, с защитными шторками
		Винтовые клеммы
5	7 710 31	цвет White
5	7 712 31	цвет Dark Bronze
5	7 713 31	цвет Aluminium
5	7 714 31	цвет цвет Titanium
5	7 715 31	цвет Pearl
		Автоматические клеммы
5	7 710 33	цвет White
5	7 712 33	цвет Dark Bronze
5	7 713 33	цвет Aluminium
5	7 714 33	цвет Titanium
5	7 715 33	цвет Pearl

Galea™ Life

выключатели для гостиничных номеров, зуммеры и звуковые сигнализации

7 759 54 Aluminium

0 898 06

Таблица выбора лицевых панелей **стр. 761-767**
Таблица выбора рамок и суппортов **стр. 767-769**

Механизмы с металлическим суппортом, монтаж на захватах или на винтах

Упак.	Кат. №	Выключатели для гостиничных номеров
		Используется для управления электроснабжением в гостиничных номерах Включение выполняется ключом-карточкой или карточкой с максимальной шириной 54 мм Карта в комплект поставки не входит
		Стандартный
10	7 759 54	Переключающий контакт 10 А Напряжение питания – 230 В Постоянная подсветка Поставл. с зеленой лампой 2 x 0,5 мА Кат. №7 758 90
		Ключ-карточка
10	0 898 06	Ключ-карточка Оснащен держателем этикеток Используется с выключателями для гостиничных номеров
		Зуммеры
		Мех-мы с металлическим суппортом монтаж на винтах или захватах
		Зуммер 220∿ В 50 Гц
1	7 757 12	С центральной лицевой панелью, цвет Белый
		Звонки электронные 8/12 В
		Звонок электронный 50/60 Гц
1	7 757 09	Для переключателя без фиксации Кат. № 7 758 17 С центральной лицевой панелью, цвет Белый
		Звонки электронные 220 В∿
		Мех-мы с металлич. суппортом монтаж на винтах или захватах
		Звонок электронный 220 В∿
1	7 757 17	10 мелодий (85 дБ) С центральной лицевой панелью, цвет Антрацит
		Звонок электронный 220 В∿
1	7 757 18	10 мелодий (85 дБ) С центральной лицевой панелью, цвет Белый

Galea™ Life

механизмы IP 44

7 758 52 White

7 759 24 White

Таблица выбора рамок **стр. 767-769**

Механизмы с металлическим суппортом, монтаж на захватах или на винтах, поставляются в комплекте с белой лицевой панелью
Для установки в коробках для скрытого монтажа Ø60 мм с защитой IP 44

Упак.	Кат. №	Механизмы IP 44
		Мех-мы оснащ. металлическим суппортом Монтаж на винтах или захватах Пост. с белыми лиц. панелями Уст. в монтажные коробки IP 44 мин. глуб. - ∅ 60 мм
10	7 758 52	Выключатель
10	7 710 20	Переключатель на 2 направления
10	7 710 21	Выключатель двойной
10	7 710 22	Переключатель на 2 направления двойной
10	7 710 23	Выключатель без фиксации
10	7 710 24	Переключатель промежуточный
10	7 759 24	Розетка 2К+3, нем. ст., винтовые клеммы
10	7 710 27	2К+3 - автоматические клеммы
		Аксессуары
		Комплект с ключом для блокировки розеток немецкого стандарта
1	7 759 99	Аксессуары для блокировки ключом Каждая розетка комплектуется своим уникальным ключом
		Комплект для защиты IP 44
		Состав: - защитное уплотнение - белая лицевая панель
10	7 711 50	Для механизмов с подсветкой / индикацией
10	7 711 53	Для выключателей рольставней

Galea™ Life

аксессуары

7 710 96

7 710 97

Упак.	Кат. №	Аксессуары
		Комплект для подсвеки/индикации стандартных механизмов
10	7 758 93	Лампа + вставка 220 В∿ 1 мА, неоновая
10	7 758 94	Лампа + вставка 220 В∿ 0,5 мА, зеленая
10	7 758 95	Лампа + вставка 220 В∿ 1,0 мА. оранжевая
10	7 758 96	Лампа + вставка 8-12 В∿ 15 мА, зеленая
		Запасные лампы
10	7 758 90	Лампа 220 В∿ 1 мА, зеленая
10	7 758 97	Лампа 220 В∿ 0,5 мА, зеленая
10	7 758 98	Лампа 220 В∿ 1 мА. оранжевая
10	7 758 99	Лампа 8-12 В∿ 15 мА, зеленая
10	7 758 92	Лампа E10 220 В∿ 3 Вт
10	0 898 40	Лампа E10 220 В∿ 5 Вт
10	7 758 91	Лампа для подсветки механизмов Кат.№ 7 759 03, 7 759 18 и 7 759 01
		Дополнительные аксессуары
20	7 759 49	Захват выдвижной
20	7 759 00	Крышка прозрачная для защиты механизма напр., при ремонте
		Накладные коробки белые
10	7 710 96	Коробка накладная 1-поста, горизонт. монтаж
5	7 710 97	Коробка накладная 2-поста, горизонт. монтаж
5	7 710 98	Коробка накладная 3-поста, горизонт. монтаж
		Аксессуары для накладных коробок
10	7 761 84	Комплект уплотнителей для кабель-каналов, труб и кабеля
10	7 761 85	Элемент для стыковки коробок накладного монтажа

Galea™ Life

таблица выбора клавиш и лицевых панелей

Механизмы			Клавиши и лицевые панели				
			White	Dark Bronze	Aluminium	Titanium	Pearl
МЕХАНИЗМЫ УПРАВЛЕНИЯ ОСВЕЩЕНИЕМ							
Выключатель 10 А	7 758 01		7 770 10	7 712 10	7 713 10	7 714 10	7 715 10
Переключатель на 2 направления 10 А	7 758 06						
Промежуточный переключатель 10 А	7 758 07						
Выключатель 16 А	7 756 04						
Переключатель на 2 направления 16 А	7 756 06						
Выключатель без фиксации 10 А	7 758 11						
Выключатель без фиксации на 2 напр., с переключ.контактом	7 758 16						
Выключатель 10 А	7 758 01	Пиктограмма Лампа	7 770 44	7 712 44	7 713 44	7 714 44	7 715 44
Переключатель на 2 направления 10 А	7 758 06						
Промежуточный переключатель 10 А	7 758 07						
Выключатель 16 А	7 756 04	Пиктограмма Звонок	7 770 46	7 712 46	7 713 46	7 714 46	7 715 46
Переключатель на 2 направления 16 А	7 756 06						
Кнопка 10 А	7 758 11	Пиктограмма Лестница	7 770 48	7 712 48	7 713 48	7 714 48	7 715 48
Кнопка перекидная	7 758 16						
Выключатель со шнурком 6 АХ	7 758 09		7 770 19	7 712 19	7 713 19	7 714 19	7 715 19
Переключатель без фиксации на 2 напр. со шнурком 10 А	7 758 19						
Выключатель без фиксации круглый с подсветкой, с нейтралью 2 А	7 758 44						
Выключатель с подсветкой 10 А	7 756 00		7 710 34	7 712 34	7 713 34	7 714 34	7 715 34
Выключатель с индикатором, с нейтралью 10 А	7 756 01						
Переключатель на 2 направления с подсветкой 10 А	7 756 02						
Переключатель на 2 направления с индикацией, с нейтралью 10 А	7 758 20						
Промежуточный переключатель с подсветкой 10 А	7 758 27						
Переключатель на 2 направления с подсветкой 16 А	7 756 09						
Выключатель без фиксации с подсветкой 10 А	7 758 13						
Переключатель без фиксации на 2 напр. с подсветкой, с нейтралью 10 А	7 758 46						
Переключатель без фиксации на 2 напр. с подсветкой 10 А	7 758 17						
Выключатель с подсветкой 10 А	7 756 00	Клавиша для информационной пиктограммы Кат. №7 758 00	7 770 11	7 712 11	7 713 11	7 714 11	7 775 11
Выключатель с индикатором, с нейтралью 10 А	7 756 01						
Переключатель на 2 направления с подсветкой 10 А	7 756 02						
Переключатель на 2 направления с индикатором, с нейтралью 10 А	7 758 20						
Промежуточный переключатель с подсветкой 10 А	7 758 27						
Переключатель на 2 направления с подсветкой 16 А	7 756 09						
Кнопка с подсветкой 10 А	7 758 13						
Кнопка перекидная с подсветкой, с нейтралью 10 А	7 758 46						
Кнопка перекидная с подсветкой с беспотенциальным контактом (для использования с зуммером Кат. №775 909/10) 10 А	7 758 17						

Galea™ Life

таблица выбора клавиш и лицевых панелей (продолжение)

Механизмы			Клавиши и лицевые панели				
			White	Dark Bronze	Soft Aluminium	Titanium	Pearl
МЕХАНИЗМЫ УПРАВЛЕНИЯ ОСВЕЩЕНИЕМ (продолжение)							
Выключатель с подсветкой 10 А	7 756 00	Клавиша для слабовидящих	**Белый**				
Выключатель с индикатором, с нейтралью 10 А	7 756 01						
Переключатель на 2 направления с подсветкой 10 А	7 756 02		Пиктограмма Лампа 7 710 10				
Переключатель на 2 направления с индикатором, с нейтралью 10 А	7 758 20						
Промежуточный переключатель с подсветкой10 А	7 758 27		Пиктограмма Ключ 7 710 11				
Переключатель на 2 направления с подсветкой 16 А	7 756 09						
Кнопка с подсветкой 10 А	7 758 13		Пиктограмма Звонок 7 710 12				
Кнопка перекидная с подсветкой, с нейтралью 10 А	7 758 46						
Кнопка перекидная с подсветкой с беспотенциальным контактом (для использования с зуммером Кат. №775 909/10) 10 А	7 758 17						
Переключатель без фиксации + переключатель на 2 направления	7 758 10		7 770 12	7 712 12	7 713 12	7 714 12	7 715 12
Выключатель двойной 10 АХ	7 758 05						
Переключатель двойной на 2 направления 10 АХ	7 758 08						
Переключатель без фиксации двойной на 2 напр. 10 А	7 758 18						
Выключатель двойной с подсветкой 10 АХ	7 758 25		7 710 79	7 712 79	7 713 79	7 714 79	7 715 79
Переключатель двойной на 2 направления с подсветкой 10 АХ	7 756 08						
Выключатель двойной с индикацией	7 758 69						
Выключатель 2-полюсный 10 АХ	7 758 02		7 770 15	7 712 15	7 713 15	7 714 15	7 715 15
Выключатель 2-полюсный 16 А	7 756 05		7 810 45	7 812 45	7 813 45	7 814 45	7 815 45
Выключатель 2-полюсный с индикацией, с нейтралью 10 АХ	7 758 22		7 770 18	7 712 18	7 713 18	7 714 18	7 715 18
Выключатель 2-полюсный с индикацией 16 А	7 756 81						
Кнопка с подсветкой, с держателем этикетки	7 758 13		7 770 17	7 712 17	7 713 17	7 714 17	7 715 17
Выключатель с импульсным реле 3-проводный	7 756 61		7 810 59	7 812 59	7 813 59	7 814 59	7 815 59
Выключатель с выдержкой времени 2-проводный	7 756 62						
УСТРОЙСТВА УПРАВЛЕНИЯ ВЕНТИЛЯЦИЕЙ							
Переключатель управления 4-позиционный (0-1-2-3) 20 А, 250 В~	7 759 58		7 770 57	7 712 57	7 713 57	7 714 57	7 715 57

Galea™ Life

таблица выбора клавиш и лицевых панелей (продолжение)

Механизмы			Клавиши и лицевые панели				
			White	Dark Bronze	Aluminium	Titanium	Pearl
СВЕТОРЕГУЛЯТОРЫ И ДАТЧИКИ ДВИЖЕНИЯ							
Светорегулятор 400 Вт	7 756 54		7 710 68	7 712 68	7 713 68	7 714 68	7 715 68
Светорегулятор 420 Вт	7 759 03		7 770 60	7 712 60	7 713 60	7 714 60	7 715 60
Электронный потенциометр 1-10 В	7 759 01	С индикацией	7 711 66	7 711 67	7 711 68	7 711 69	7 711 70
Светорегулятор 1000 Вт	7 759 10		7 770 59	7 712 59	7 713 59	7 714 59	7 715 59
Светорегулятор кнопочный 400 Вт	7 756 52		7 710 86	7 712 86	7 713 86	7 714 86	7 715 86
Светорегулятор кнопочный 600 Вт	7 756 53						
2-проводный датчик движения 240 Вт			7 745 62				
3-проводный датчик движения 1000 Вт			7 756 73				
МЕХАНИЗМЫ КОНТРОЛЯ ДОСТУПА							
Выключатель для гостиничных номеров с механическим ключом-картой	7 759 54		7 770 54	7 712 54	7 713 54	7 714 54	7 715 54
ЗВУКОВАЯ ТРАНСЛЯЦИЯ							
Двойная розетка для акустических систем	7 757 84		7 710 25	7 712 25	7 713 25	7 714 25	7 715 25
Розетка для акустических систем	7 757 85		7 710 00	7 712 00	7 713 00	7 714 00	7 715 00
ВЫВОДЫ КАБЕЛЕЙ, ЗАГЛУШКИ И СИГНАЛЬНЫЕ ЛАМПОЧКИ							
Вывод кабеля с 5 клеммами	7 759 85		7 770 85	7 712 85	7 713 85	7 714 85	7 715 85
Вывод кабеля без клемм	7 759 86						
Заглушка	поставляется с лицевой панелью		7 770 78	7 712 78	7 713 78	7 714 78	7 716 78

Кат №, выделенные красным: Новая продукция

Galea™ Life

таблица выбора клавиш и лицевых панелей (продолжение)

Механизмы			Клавиши и лицевые панели				
			White	Dark Bronze	Aluminium	Titanium	Pearl
ВЫВОДЫ КАБЕЛЕЙ, ЗАГЛУШКИ И СИГНАЛЬНЫЕ ЛАМПОЧКИ (продолжение)							
Световой индикатор с лампой E 10 3 Вт с красным рассеивателем	7 759 40		7 770 19	7 712 19	7 713 19	7 714 19	7 715 19
Световой индикатор лестничный с лампой E 10 5 Вт с прозрачным рассеивателем	7 759 43						
Информационный световой индикатор с лампой E 10 3 Вт с прозрачным рассеивателем	7 759 44						
МЕХАНИЗМ УПРАВЛЕНИЯ РОЛЬСТАВНЯМИ							
Поворотный переключатель управления рольставнями 2-х полюсный	7 758 53		7 770 57	7 712 57	7 713 57	7 714 57	7 715 57
Выключатель двойной для рольставней с мех. блокировкой	7 758 04		7 770 14	7 712 14	7 713 14	7 714 14	7 715 14
Выключатель двойной без фиксации для рольставней с электрической блокировкой	7 758 14						
Таймеры для управления рольставнями White	7 757 46		7 770 19	7 712 19	7 713 19	7 714 19	7 715 19

Galea™ Life

таблица выбора клавиш и лицевых панелей (продолжение)

Механизмы				Клавиши и лицевые панели				
				White	Dark Bronze	Aluminium	Titanium	Pearl
ТЕРМОСТАТЫ								
Электронный комнатный термостат		7 758 68		7 770 53	7 712 53	7 713 53	7 714 53	7 715 53
Термостат с НЗ контактом (поставляется с лицевой панелью)	White	7 758 15		7 770 19	7 712 19	7 713 19	7 714 19	7 715 19
	Dark Bronze	7 756 84						
	Aluminium	7 756 85						
	Titanium	7 756 86						
	Pearl	7 756 87						
Термостат с НЗ контактом и со светодиодом LED (поставляется с лицевой панелью)	White	7 758 67						
	Dark Bronze	7 756 92						
	Aluminium	7 756 93						
	Titanium	7 756 94						
	Pearl	7 756 95						
Термостат для теплых полов со светодиодом LED НО контакт (поставляется с лицевой панелью)	White	7 758 58						
	Dark Bronze	7 756 88						
	Aluminium	7 756 89						
	Titanium	7 756 90						
	Pearl	7 756 91						
ЗУММЕРЫ И ЗВУКОВЫЕ СИГНАЛИЗАЦИИ								
Зуммер, 230 В~, 50 Гц цвет White		7 757 12		7 770 19	7 712 19	7 713 19	7 714 19	7 715 19
Электронная звуковая сигнализация, 8/12 В, 50/60 Гц цвет Dark Bronze		7 757 09						
Электронная звуковая сигнализация, 230 В цвет Dark Bronze		7 757 17						
Электронная звуковая сигнализация, 230 В цвет White		7 757 18						
ТЕЛЕФОННЫЕ РОЗЕТКИ, ИНФОРМАЦИОННЫЕ РОЗЕТКИ								
Розетка RJ 11		7 759 38		7 770 95	7 712 95	7 713 95	7 714 95	7 715 95
Двойная розетка RJ 11		7 759 39		7 770 75	7 712 75	7 713 75	7 714 75	7 715 75
Розетка RJ 45, ISDN		7 759 37						
Двойная розетка RJ 45/RJ 11 VDI		7 757 81						
Розетка RJ 45, UTP, кат. 5e, винтовые клеммы, 1 коннектор		7 757 61						
Розетка RJ 45, UTP, кат. 5e, винтовые клеммы, 2 коннектора		7 757 62						
Розетка RJ 45, UTP, кат. 5e, захваты, 1 коннектор		7 757 65						
Розетка RJ 45, UTP, кат. 5e, захваты, 2 коннектора		7 757 66						
Розетка RJ 45, UTP, кат. 6, винтовые клеммы, 1 коннектор		7 758 28						
Розетка RJ 45, UTP, кат. 6, винтовые клеммы, 2 коннектора		7 758 30						
Розетка RJ 45, FTP, кат. 6, винтовые клеммы, 1 коннектор		7 757 98						
Розетка RJ 45, FTP, кат. 6, винтовые клеммы, 2 коннектора		7 757 99						
Розетка RJ 45, UTP, кат. 6, захваты, 1 коннектор		7 758 47						
Розетка RJ 45, UTP, кат. 6, захваты, 2 коннектора		7 758 23						

Galea™ Life

таблица выбора клавиш и лицевых панелей (продолжение)

Механизмы			Клавиши и лицевые панели				
			White	Dark Bronze	Aluminium	Titanium	Pearl
ТЕЛЕФОННЫЕ РОЗЕТКИ, ИНФОРМАЦИОННЫЕ РОЗЕТКИ (продолжение)							
Розетка RJ 45, STP, кат. 5e, винтовые клеммы, 1 коннектор	7 757 63		7 770 84	7 712 84	7 713 84	7 714 84	7 715 84
Розетка RJ 45, STP, кат. 5e, винтовые клеммы, 2 коннектора	7 757 64						
Розетка RJ 45, STP, кат. 6, винтовые клеммы, 1 коннектор	7 757 67						
Розетка RJ 45, STP, кат. 6, винтовые клеммы, 2 коннектора	7 757 68						
Адаптер для информационной розетки AMP	7 758 85		7 770 76	7 712 76	7 713 76	7 714 76	7 715 76
ТЕЛЕВИЗИОННЫЕ РОЗЕТКИ							
Розетка TV простая, 2400 МГц, топология - звезда	7 759 65		7 770 66	7 712 66	7 713 66	7 714 66	7 715 66
Розетка оконечная TV, 2400 МГц	7 759 66						
Розетка проходная TV, 2400 МГц	7 759 67						
TV простая, тип "F", топология - звезда	7 756 80						
Розетка TV-R SAT, 2400 МГц, топология - звезда	7 757 89		7 710 73	7 712 73	7 713 73	7 714 73	7 715 73
Розетка оконечная TV-R SAT, 2400 МГц	7 757 90						
Розетка проходная TV-R SAT, 2400 МГц	7 757 91						
СИЛОВЫЕ РОЗЕТКИ							
Розетка 2К 16А	7 759 16	Стандартная	7 770 26	7 712 26	7 713 26	7 714 26	7 715 26
		С защитными шторками	7 770 25	7 812 25	7 813 25	7 814 25	7 815 25
Розетка 2К+3, немецкий стандарт, винтовые клеммы	7 759 21		7 770 20	7 712 20	7 713 20	7 714 20	7 715 20
Розетка 2К+3, немецкий стандарт, автоматические клеммы	7 759 20						
Розетка 2К+3, немецкий стандарт, винтовые клеммы	7 759 21	Со шторками	7 770 21	7 712 21	7 713 21	7 714 21	7 715 21
Розетка 2К+3, немецкий стандарт, автоматические клеммы	7 759 20						
Розетка 2К+3, немецкий стандарт, винтовые клеммы	7 759 21	Со шторками и крышкой	7 770 22	7 712 22	7 713 22	7 714 22	7 715 22
Розетка 2К+3, немецкий стандарт, автоматические клеммы	7 759 20						
Розетка 2К+3, немецкий стандарт, с защитой от внешних воздействий, винтовые клеммы	7 759 30		Красная лицевая панель 7 770 29				
Розетка 2К+3, немецкий стандарт, винтовые клеммы	7 759 21		Красная 7 770 79		Зеленая 7 770 34		Оранжевая 7 770 42
Розетка 2К+3, немецкий стандарт, автоматические клеммы	7 759 20						
Розетка 2К+3, немецкий стандарт, с механической системой выталкивания вилки	поставляется с лицевой панелью		7 770 24	7 712 24	7 713 24	7 714 24	7 715 24
Розетка 2К+3, немецкий стандарт, с лицевой панелью с индикаторной лампой и защитными шторками	поставляется с лицевой панелью		7 710 48	Зеленая 7 710 44	Оранжевая 7 710 45	Красная 7 710 46	Желтая 7 710 47

Galea™ Life

таблица выбора клавиш и лицевых панелей и специальные рамки

Механизмы			Клавиши и лицевые панели				
			White	Dark Bronze	Soft Aluminium	Titanium	Pearl
СИЛОВЫЕ РОЗЕТКИ							
ОХРАННАЯ СИГНАЛИЗАЦИЯ							
Блок управления клавиатуры с передатчиком	7 757 95		-	-	7 813 51	-	-
Датчик присутствия	7 757 96		7 810 53	-	7 813 53	-	-
Внутренняя сирена	0 675 15		-	-	7 813 52	-	-

Для программируемых термостатов и контроллера сценариев освещения, система домофона Galea Life		Специальные рамки				
		White	Dark Bronze	Soft Aluminium	Titanium	Pearl
2-местная рамка, без разделения		7 719 00	7 719 10	7 719 20	7 719 30	7 719 40
2x2-местная рамка, без разделения		-	-	7 719 50	-	-

Galea™ Life

таблица выбора рамок

	1 пост	2 поста горизонтальный монтаж	2 поста вертикальный монтаж	3 поста горизонтальный монтаж	3 поста вертикальный монтаж
White	7 710 01 / 7 710 13[1]	7 710 02 / 7 710 14[1]	7 710 06	7 710 03 / 7 710 15[1]	7 710 07
Dark Bronze	7 712 01	7 712 02	7 712 06	7 712 03	7 712 07
Soft Aluminium	7 713 01	7 713 02	7 713 06	7 713 03	7 713 07
Titanium	7 714 01	7 714 02	7 714 06	7 714 03	7 714 07
Pearl	7 715 01	7 715 02	7 715 06	7 715 03	7 715 07
Metal Magic Red	7 719 01	7 719 02	7 719 06	7 719 03	7 719 07
Metal Magic Blue	7 719 11	7 719 12	7 719 16	7 719 13	7 719 17
Metal Magic Green	7 719 21	7 719 22	7 719 26	7 719 23	7 719 27
Metal Chrome	7 719 31	7 719 32	7 719 36	7 719 33	7 719 37
Metal Black Nickel	7 719 41	7 719 42	7 719 46	7 719 43	7 719 47
Metal Brushed Aluminium	7 719 51	7 719 52	7 719 56	7 719 53	7 719 57
Maple	7 719 61	7 719 62	7 719 66	7 719 63	7 719 67
Cherry wood	7 719 71	7 719 72	7 719 76	7 719 73	7 719 77
Mahogany	7 719 81	7 719 82	7 719 86	7 719 83	7 719 87
Corian® Cocoa Brown	7 717 01	7 717 02	7 717 06	7 717 03	7 717 07
Corian® Everest	7 717 11	7 717 12	7 717 16	7 717 13	7 717 17
Leather Havanna	7 719 90	7 719 91	7 719 93	7 719 92	7 719 94
Leather Club	7 719 95	7 719 96	7 719 98	7 719 97	7 719 99

[1] поставляются под заказ CORIAN® – зарегистрированная торговая марка компании DuPontTM

Galea™ Life

таблица выбора рамок

	4 поста горизонтальный монтаж	4 поста вертикальный монтаж	5 постов горизонтальный монтаж	5 постов вертикальный монтаж
White	7 710 04	7 710 08	7 710 05	7 710 09
Dark Bronze	7 712 04	7 712 08	7 712 05	7 712 09
Soft Aluminium	7 713 04	7 713 08	7 713 05	7 713 09
Titanium	7 714 04	7 714 08	7 714 05	7 714 09
Pearl	7 715 04	7 715 08	7 715 05	7 715 09
Metal Magic Red	7 719 04	7 719 08	7 719 05	7 719 09
Metal Magic Blue	7 719 14	7 719 18	7 719 15	7 719 19
Metal Magic Green	7 719 24	7 719 28	7 719 25	7 719 29
Metal Chrome	7 719 34	7 719 38	7 719 35	7 719 39
Metal Black Nickel	7 719 44	7 719 48	7 719 45	7 719 49
Metal Brushed Aluminium	7 719 54	7 719 58	7 719 55	7 719 59
Maple	7 719 64	7 719 68	7 719 65	7 719 69
Cherry Wood	7 719 74	7 719 78	7 719 75	7 719 79
Mahogany	7 719 84	7 719 88	-	7 719 89
Corian® Cocoa Brown	7 717 04	7 717 08	7 717 05	7 717 09
Corian® Everest	7 717 14	7 717 18	7 717 15	7 717 19

ЭЛЕКТРОУСТАНОВОЧНОЕ ОБОРУДОВАНИЕ VALENA CLASSIC

ПОДКЛЮЧЕНО к РЕАЛЬНОЙ ЖИЗНИ

Светорегуляторы, механизмы управления приводами рольставней, датчики движения, информационные розетки и другое современное электрооборудование. Коллекция Valena™ Classic предлагает все возможные функции в элегантном исполнении.

▶ **Светорегулятор кнопочный**
Стр. 774

создано для свободы творчества

Алюминий модерн

Алюминий матовый

Алюминий

Алюминий /
Серебряный штрих

Ноктюрн/
Серебряный штрих

Темное дерево/
Серебряный штрих

Белый

Белый /
Серебряный штрих

Белый /
Кристалл

Гусиные лапки

Жемчужный

Золото Барокко

Матовое Золото

Тонированное Дерево

Слоновая Кость

Слоновая Кость /
Золотой штрих

7 743 06 + 7 703 11

7 744 06 + 7 704 20

7 701 05 + 7 703 31

7 742 13 + 7 744 51

7 741 01 + 7 743 51

Механизмы, поставляемые с лицевыми панелями, для установки с рамками (стр. 782-783)
Монтаж на винтах или захватах

Упак.	Кат. №	Выключатели 10 АХ – 250 В~
		Безвинтовые зажимы
		Выключатель
10	7 743 01	Слоновая кость
10	7 744 01	Белый
10	7 701 01	Алюминий
		Переключатель на два напр.
10	7 743 06	Слоновая кость
10	7 744 06	Белый
10	7 701 06	Алюминий
		Переключатель промежуточный
10	7 743 07	Слоновая кость
10	7 744 07	Белый
10	7 701 07	Алюминий
		Выключатель с подсветкой
		Зеленая лампа 0,5 мА – 230 В Кат. № 7 758 97
10	7 743 10	Слоновая кость
10	7 744 10	Белый
10	7 701 10	Алюминий
		Переключатель на два направления с индикацией
		Оранжевая лампа 1 мА – 230 В Кат. № 7 758 98
10	7 743 25	Слоновая кость
10	7 744 25	Белый
10	7 701 25	Алюминий
		Переключатель на два направления с подсветкой
		Зеленая лампа 0,5 мА – 230 В Кат. № 7 758 97
10	7 743 26	Слоновая кость
10	7 744 26	Белый
10	7 701 26	Алюминий
		Переключатель промежуточный с подсветкой
		Зеленая лампа 0,5 мА – 230 В Кат. № 7 758 97
10	7 743 48	Слоновая кость
10	7 744 48	Белый
10	7 701 48	Алюминий
		Выключатель двухклавишный
10	7 743 05	Слоновая кость
10	7 744 05	Белый
10	7 701 05	Алюминий
		Переключатель на два направления двухклавишный
10	7 743 08	Слоновая кость
10	7 744 08	Белый
10	7 701 08	Алюминий
		Выключатель двухклавишный с индикацией
		Оранжевая лампа 1 мА – 230 В Кат. № 7 758 98
10	7 743 45	Слоновая кость
10	7 744 45	Белый
10	7 701 45	Алюминий

Упак.	Кат. №	Выключатели 10 АХ – 250 В~ (продолжение)
		Выключатель двухклавишный с подсветкой
		Зеленая лампа 1 мА – 230 В Кат. № 7 758 97
10	7 743 28	Слоновая кость
10	7 744 28	Белый
10	7 701 28	Алюминий
		Выключатель двухклавишный с двумя индикаторами
		Оранжевая лампа 1 мА – 230 В Кат. № 7 758 98
10	7 741 13	Слоновая кость
10	7 742 13	Белый
10	7 702 13	Алюминий
		Переключатель на два напр. двухклавишный с подсветкой
		Зеленая лампа 0,5 мА – 230 В Кат. № 7 758 97
10	7 741 12	Слоновая кость
10	7 742 12	Белый
10	7 702 12	Алюминий
		Выключатель двухполюсный
10	7 743 02	Слоновая кость
10	7 744 02	Белый
10	7 701 02	Алюминий
		Выключатель двухполюсный с индикацией
		Оранжевая лампа 1 мА – 230 В Кат. № 7 758 98
10	7 743 49	Слоновая кость
10	7 744 49	Белый
10	7 701 49	Алюминий
		Выключатели 10 АХ – 250 В~ – IP 44
		Безвинтовые зажимы
		Выключатель
10	7 741 01	Слоновая кость
10	7 742 01	Белый
		Переключатель на два напр.
10	7 741 06	Слоновая кость
10	7 742 06	Белый
		Переключатель промежуточный
10	7 741 97	Слоновая кость
10	7 700 97	Белый
		Переключатель на два направления двухклавишный
10	7 741 98	Слоновая кость
10	7 700 98	Белый
		Выключатель двухполюсный
10	7 741 92	Слоновая кость
10	7 700 92	Белый

Valena™ Classic

выключатели (продолжение) и выключатели без фиксации, механизмы управления приводами рольставней

7 741 04 + 7 703 01

7 742 14 + 7 704 71

7 744 19 + 7 744 51

7 701 13 + 7 701 51

7 743 04 + 7 703 11

Механизмы, поставляемые с лицевыми панелями,
для установки с рамками (стр. 782-783)
Монтаж на винтах или захватах

Упак.	Кат. №	
		Выключатели 16 АХ – 250 В~
		Безвинтовые зажимы
		Переключатель на два напр.
10	7 741 05	Слоновая кость
10	7 742 05	Белый
10	7 702 05	Алюминий
		Переключатель на два направления с подсветкой
		Зеленая лампа 0,5 мА – 230 В Кат. № 7 758 97
10	7 741 03	Слоновая кость
10	7 742 03	Белый
10	7 702 03	Алюминий
		Выключатель двухполюсный
10	7 741 04	Слоновая кость
10	7 742 04	Белый
10	7 702 04	Алюминий
		Выключатель двухполюсный с индикацией
		Оранжевая лампа 1 мА – 230 В Кат. № 7 758 98
10	7 741 14	Слоновая кость
10	7 742 14	Белый
		3-полюсные выключатели – 10 А – 400 В~
		Безвинтовые зажимы
		Для люминесцентных ламп
10	7 743 03	Слоновая кость
10	7 744 03	Белый
10	7 701 03	Алюминий
		Выключатели без фиксации 10 А – 250 В~
		Безвинтовые зажимы
		Выключатель без фиксации
10	7 743 11	Слоновая кость
10	7 744 11	Белый
10	7 701 11	Алюминий
		Выключатель без фиксации с символом лампы
10	7 743 12	Слоновая кость
10	7 744 12	Белый
10	7 701 12	Алюминий
		Выключатель без фиксации с символом звонка
10	7 741 16	Слоновая кость
10	7 742 16	Белый
10	7 702 16	Алюминий
		Выключатель без фиксации с подсветкой с символом лампы
		Зеленая лампа 1 мА – 230 В Кат. № 7 758 90
10	7 743 13	Слоновая кость
10	7 744 13	Белый
10	7 701 13	Алюминий

Механизмы, поставляемые с лицевыми панелями,
для установки с рамками (стр. 782-783)
Монтаж на винтах или захватах

Упак.	Кат. №	
		Выключатели без фиксации 10 А – 250 В~ (продолжение)
		Выключатель без фиксации с подсветкой с символом звонка
		Зеленая лампа 1 мА – 230 В Кат. № 7 758 90
10	7 741 15	Слоновая кость
10	7 742 15	Белый
10	7 702 15	Алюминий
		Переключатель без фиксации двухклавишный
1	7 741 18	Слоновая кость
1	7 742 18	Белый
1	7 702 18	Алюминий
		Переключатель без фиксации перекидной со шнуром
1	7 743 19	Слоновая кость
1	7 744 19	Белый
1	7 701 19	Алюминий
		Выключатели без фиксации 10 А – 250 В~ – IP 44
		Выключатель без фиксации с символом звонка
10	7 741 99	Слоновая кость
10	7 700 99	Белый
		Выключатели без фиксации 10 А – 12 В~
		Безвинтовые зажимы
		Выключатели без фиксации с подсветкой с символом звонка
		Зеленая лампа 15 мА – 8–12 В Кат. № 7 758 99
10	7 743 15	Слоновая кость
10	7 744 15	Белый
10	7 701 15	Алюминий
		Выключатель без фиксации с подсветкой с держателем этикетки
		Зеленая лампа 15 мА – 8–12 В Кат. № 7 758 99
10	7 741 17	Слоновая кость
10	7 742 17	Белый
10	7 702 17	Алюминий
		Механизмы управления приводами рольставней 10 А – 250 В~
		Безвинтовые зажимы
		Переключатель с механической блокировкой
1	7 743 04	Слоновая кость
1	7 744 04	Белый
1	7 701 04	Алюминий
		Переключатель с электрической блокировкой
1	7 743 14	Слоновая кость
1	7 744 14	Белый
1	7 701 14	Алюминий
		Аксессуары
10	0 898 05	Шнур. Длина 1,5 м

Valena™ Classic

датчики движения, светорегуляторы, выключатели для гостиничных номеров и термостаты

7 741 35 + 7 700 20

7 700 74 + 7 744 61

7 742 29 + 7 744 51

7 741 26 + 7 743 51

Механизмы, поставляемые с лицевыми панелями,
для установки с рамками (стр. 782-783)
Монтаж на винтах или захватах

Упак.	Кат. №	Датчики движения 230 В~ – 50/60 Гц
		Совместимы со светодиодными и компактными люминесцентными лампами Угол обнаружения 180° Дальность обнаружения 8 м
		Двухпроводный (без нейтрали) Номинальная нагрузка по типам ламп: - Светодиодные : от 3 до 100 Вт - Компактные люминесцентные: от 3 до 100 Вт - Светодиодные, компактные люминесцентные, галогенные лампы с ферромагнитным или электронным балластом: от 3 до 250 ВА - Галогенные и лампы накаливания 230 В: от 3 до 250 Вт Допускается параллельное подключение нескольких датчиков. Регулировка задержки отключения освещения от 10 с до 10 мин. Регулировка уставки уровня освещенности от 5 до 1275 люкс
1	H 7 741 29	Слоновая кость
1	7 742 29	Белый
		Трехпроводный (с нейтралью) Номинальная нагрузка по типам ламп: - Светодиодные : до 250 Вт - Компактные люминесцентные : до 250 Вт - Светодиодные, компактные люминесцентные, галогенные лампы с ферромагнитным или электронным балластом: до 500 ВА - Галогенные и лампы накаливания 230 В: до 1000 Вт Допускается параллельное подключение нескольких датчиков. Регулировка задержки отключения освещения от 10 с до 10 мин. Регулировка уставки уровня освещенности от 5 до 1275 люкс.
1	H 7 741 69	Слоновая кость
1	7 742 69	Белый

Упак.	Кат. №	Выключатели для гостиничных номеров
		Для включения питания цепи с помощью ключа-карточки Пример использования: включение электропитания гостиничного номера только при наличии гостя 230 В~ – 50/60 Гц
		Стандартный Совместимость со смарт-картой для гостиничного номера макс. шириной 54 мм
10	7 741 34	Слоновая кость
10	7 742 34	Белый
10	7 702 34	Алюминий
		С выдержкой времени Совместимость со смарт-картой для гостиничного номера макс. шириной 54 мм или ключом-карточкой Кат. № 0 898 06 Выдержка времени ок. 30 с после извлечения карты
1	7 741 35	Слоновая кость
1	7 742 35	Белый
1	7 702 35	Алюминий

Упак.	Кат. №	Светорегуляторы 230 В~ – 50 Гц
		Поворотный светорегулятор Вкл. и выкл. нажатием Включение и регулирование поворотом рукоятки 100–1000 Вт для ламп накал.и галог. 230 В~ 1000 ВА для низковольтных ламп с ферромагнитным трансформатором
1	7 741 60	Слоновая кость
1	7 700 60	Белый
1	7 702 60	Алюминий
		Регулирование и управление поворотом рукоятки 40–400 Вт для ламп накаливания и галогенных 230 В~ 40–400 ВА для низков. ламп с ферром. трансф.
1	7 741 61	Слоновая кость
1	7 700 61	Белый
1	7 702 61	Алюминий
		Кнопочный светорегулятор – 40-400 Вт С кнопкой вкл./выкл. и отдельной кнопкой + / – для регулировки яркости 40–400 Вт для ламп накаливания и галогенных 230 В~ 40–400 ВА для низков. галог. ламп с электронным и ферром. трансфор. Может управляться дистанционно с помощью кнопки без подсветки или переключателя на 2 напр.
1	7 741 62	Слоновая кость
1	7 700 62	Белый
1	7 702 62	Алюминий
		Кнопочный светорегулятор – 40-600 Вт С кнопкой вкл./выкл. и отдельной кнопкой + / – для регулировки яркости 40–600 Вт для ламп накаливания и галогенных 230 В~ 40-600 ВА для низков. галог. ламп с ферром. трансф.
1	7 741 74	Слоновая кость
1	7 700 74	Белый
1	7 702 74	Алюминий

Упак.	Кат. №	Термостаты
		Стандартный Контакт НО/НЗ для регулирования систем отопления или кондиционирования воздуха
1	7 741 26	Слоновая кость
1	7 742 26	Белый
1	7 702 26	Алюминий
		Комфорт с выключателем Комфортный/дежурный режим, ручное или автоматическое управление с помощью вспомогательного входа 230 В~
1	7 741 27	Слоновая кость
1	7 742 27	Белый
1	7 702 27	Алюминий
		Для систем теплых полов Переход с комфортного на слабый режим с помощью вспомогательного входа 230 В~ Поставляется с датчиком температуры пола длиной 4 м
1	7 741 91	Слоновая кость
1	7 700 91	Белый
1	7 702 91	Алюминий
		Запасной датчик для теплого пола
1	7 700 93	Длина 4 м

Кат №, выделенные красным: Новая продукция

Valena™ Classic

телевизионные розетки

7 743 29 + 7 703 01

7 744 32 + 7 744 51

7 701 36 + 7 701 51

7 743 42

Механизмы, поставляемые с лицевыми панелями, для установки с рамками (стр. 782-783)
Монтаж на винтах или захватах

Упак.	Кат. №	Одиночные TV-розетки
		Для штекеров Ø9,5 мм TV-штекер: 4–2400 МГц
		Подключение – звезда
		Затухание ≤ 1,5 дБ
10	7 743 29	Слоновая кость
10	7 744 29	Белый
10	7 701 29	Алюминий
		Оконечная
		Затухание ≤ 10 дБ
10	7 743 30	Слоновая кость
10	7 744 30	Белый
10	7 701 30	Алюминий
		Проходная
		Затухание ≤ 14 дБ
10	7 743 31	Слоновая кость
10	7 744 31	Белый
10	7 701 31	Алюминий

Упак.	Кат. №	Розетки TV-R
		Для штекеров Ø9,5 мм TV-штекер: 4–862 МГц R-гнездо: 87,5–108 МГц
		Подключение – звезда
		Затухание ≤ 1,5 дБ
10	7 743 32	Слоновая кость
10	7 744 32	Белый
10	7 701 32	Алюминий
		Оконечная
		Затухание ≤ 10 дБ
10	7 743 33	Слоновая кость
10	7 744 33	Белый
10	7 701 33	Алюминий
		Проходная
		Затухание ≤ 14 дБ
10	7 743 34	Слоновая кость
10	7 744 34	Белый
10	7 701 34	Алюминий

Упак.	Кат. №	Розетки TV-R-SAT
		Для штекеров Ø9,5 мм Оснащены механизмом быстрого подключения (не требуется зачистка проводящей части кабеля) TV-штекер: 4–862 МГц R-гнездо: 87,5–108 МГц SAT (IF + IF 2) 950–2400 МГц
		Подключение – звезда
		Затухание ≤ 1,5 дБ
10	7 743 35	Слоновая кость
10	7 744 35	Белый
10	7 701 35	Алюминий
		Оконечная
		Затухание ≤ 10 дБ
10	7 743 36	Слоновая кость
10	7 744 36	Белый
10	7 701 36	Алюминий
		Проходная
		Затухание ≤ 14 дБ
10	7 743 37	Слоновая кость
10	7 744 37	Белый
10	7 701 37	Алюминий
		Оконечная
		Двухкабельная Затухание ≤ 1,5 дБ 2 независимых входа позволяют добавить спутниковое вещание без изменения существующей структуры эфирного ТВ
10	7 741 10	Слоновая кость
10	7 704 10	Белый
10	7 702 10	Алюминий

		Лицевая панель для розетки TV-R
		30 мм с винтом для монтажа на розетки других производителей, например, DX Contera, Televes и Hirschmann
10	7 743 42	Слоновая кость
10	7 744 42	Белый
10	7 701 42	Алюминий

Встраиваемые коробки Batibox™ **стр. 794**

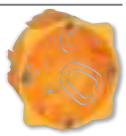

Valena™ Classic

информационные розетки

7 741 44 + 7 743 51

7 701 39 + 7 703 71

Механизмы, поставляемые с лицевыми панелями,
для установки с рамками (стр. 782-783)
Монтаж на винтах или захватах
Розетки быстрого подключения – без применения спец. инстр.
Контакты, маркированные двойными цветовыми кодами

Упак.	Кат. №	Информационные розетки Кат. 6
		RJ 45 UTP – 1 выход
10	7 741 46	Слоновая кость - с захватами
10	7 741 42	Слоновая кость - без захватов
10	7 742 46	Белый - с захватами
10	7 742 42	Белый - без захватов
10	7 702 46	Алюминий - с захватами
10	7 702 42	Алюминий - без захватов
		RJ 45 UTP – 2 выхода
10	7 741 47	Слоновая кость - с захватами
10	7 741 43	Слоновая кость - без захватов
10	7 742 47	Белый - с захватами
10	7 742 43	Белый - без захватов
10	7 702 47	Алюминий - с захватами
10	7 702 43	Алюминий - без захватов
		RJ 45 FTP – 1 выход – без захватов
10	7 741 32	Слоновая кость
10	7 742 32	Белый
10	7 702 32	Алюминий
		RJ 45 FTP – 2 выхода – без захватов
10	7 741 33	Слоновая кость
10	7 742 33	Белый
10	7 702 33	Алюминий
		RJ 45 STP – 1 выход – без захватов
10	7 741 44	Слоновая кость
10	7 742 44	Белый
10	7 702 44	Алюминий
		RJ 45 STP – 2 выхода – без захватов
10	7 741 45	Слоновая кость
10	7 742 45	Белый
10	7 702 45	Алюминий
		Информационные розетки Кат. 5е
		RJ 45 UTP – 1 выход
10	7 741 30	Слоновая кость - с захватами
10	7 741 38	Слоновая кость - без захватов
10	7 742 30	Белый - с захватами
10	7 742 38	Белый - без захватов
10	7 702 30	Алюминий - с захватами
10	7 702 38	Алюминий - без захватов
		RJ 45 UTP – 2 выхода
10	7 741 31	Слоновая кость - с захватами
10	7 741 39	Слоновая кость - без захватов
10	7 742 31	Белый - с захватами
10	7 742 39	Белый - без захватов
10	7 702 31	Алюминий - с захватами
10	7 702 39	Алюминий - без захватов

Valena™ Classic

телефонные розетки

7 744 38 + 7 744 51

7 702 80 + 7 701 51

Механизмы, поставляемые с лицевыми панелями,
для установки с рамками (стр. 782-783)
Монтаж на винтах или захватах

Упак.	Кат. №	Телефонные розетки
		С самозачищающимися контактами. Способ монтажа – поворот контактного механизма на 1/4 оборота
		RJ 11 – 4 контакта – 1 выход
10	7 743 38	Слоновая кость
10	7 744 38	Белый
10	7 701 38	Алюминий
		RJ 11 – 4 контакта – 2 выхода
10	7 743 39	Слоновая кость
10	7 744 39	Белый
10	7 701 39	Алюминий
		RJ 45 – ISDN / Интернет – 8 контактов
		1 выход – монтаж на винтах/захватах
		С захватами
1	7 743 41	Слоновая кость
1	7 744 41	Белый
1	7 701 41	Алюминий
		Двойная розетка RJ 45 Кат. 6 UTP + RJ 11
		Без захватов
10	7 741 80	Слоновая кость
10	7 700 80	Белый
10	7 702 80	Алюминий

Valena™ Classic

розетки аудио/видеоустройств

7 743 24 + 7 743 51

7 702 82 + 7 703 51

Механизмы, поставляемые с лицевыми панелями, для установки с рамками (стр. 782-783)
Монтаж на винтах или захватах

Упак.	Кат. №	Розетки для аудиоколонок
		Оборудованы коннекторами стандарта DIN 41 529 Для проводников сечением 0,75–5 мм² Винтовые зажимы
		Одиночная розетка для аудиоколонок
10	7 741 23	Слоновая кость
10	7 742 23	Белый
10	7 702 23	Алюминий
		Двойная розетка для аудиоколонок
10	7 743 24	Слоновая кость
10	7 744 24	Белый
10	7 701 24	Алюминий

Упак.	Кат. №	Розетки аудио и видеоустройств
		Розетка HDMI для аудио/видеоустройств
		Розетка HDMI типа A для аудио/видеоустройств Используется для передачи потоков цифровых аудио/видеоданных высокой четкости от источника (привода HD-DVD или Blu-Ray, игровой консоли, компьютера и т.п.) к совместимому с ним приемному устройству (плазменному, жидкокристаллическому дисплею)
1	7 741 85	Слоновая кость
1	7 700 85	Белый
1	7 702 85	Алюминий
		Розетка HD 15 для видеоустройств
		Для подключения монитора ПК, плазменного экрана, видеопроектора по стандарту VGA, XGA или VESA
1	7 741 83	Слоновая кость
1	7 700 83	Белый
1	7 702 83	Алюминий
		Тройная розетка RCA
		Для совместного подключения любых усилителей, DVD-приводов, периферийного оборудования типа VCR для передачи видеоданных и стереофонических аудиоданных
1	7 741 84	Слоновая кость
1	7 700 84	Белый
1	7 702 84	Алюминий
		Розетки HD 15 + гнездо Ø3,5 мм
1	7 741 82	Слоновая кость
1	7 700 82	Белый
1	7 702 82	Алюминий

Valena™ Classic

оборудование для розеток аудио/видеоустройств

0 517 20

0 517 22

0 779 30

Упак.	Кат. №	Оконечные шнуры
		Для соединения розетки с оконечным оборудованием
		Шнур HDMI
1	0 517 20	Длина 10 м Для соединения розетки HDMI с аудио/видеотерминалом (плазменным экраном, DVD-приводом, домашним кинотеатром, игровой консолью и т.п.) На расстояниях более 10 м пользуйтесь усилителем HDMI Кат. № 0 779 30
		Шнур для розетки HD 15 + гнезда 3,5 мм
1	0 517 22	Длина 2 м Для подключения видеорозетки HD 15 и аудиоразъема 3,5 мм к терминалу (ПК, видеопроектору)
		Усилитель HDMI
1	0 779 30	Используется для увеличения расстояния подключения HDMI Имеет 2 гнезда и используется в дополнение к шнуру HDMI (например, шнуру Кат. № 0 517 20) Не требует наличия внешнего источника питания

		Кабели
		Для соединения 2 розеток
		Кабель HDMI
1	0 327 80	Длина 20 м Для соединения розеток HDMI, расположенных на расстоянии до 20 м друг от друга
		Кабель VGA
1	0 327 81	Длина 20 м Для соединения розеток HD 15 с полным набором штырьков, если розетки расположены на расстоянии до 20 м друг от друга

7 743 16 + 7 743 51

7 744 21 + 7 744 51

7 743 27 + 7 701 51

7 702 11 + 7 703 71

Механизмы, поставляемые с лицевыми панелями, для установки с рамками (стр. 782-783)
Монтаж на винтах или захватах

Упак.	Кат. №	Розетки 2К 10/16 А – 250 В~
		Винтовые зажимы
10	7 743 16	Слоновая кость
10	7 744 16	Белый
10	7 701 16	Алюминий
		Немецкий стандарт Силовые розетки 10/16 А – 250 В~
		2К+3 с защитными шторками для защиты детей – безвинтовые зажимы
10	7 741 22	Слоновая кость
10	7 742 22	Белый
10	7 702 11	Алюминий
		2К+3 – винтовые зажимы
10	7 743 20	Слоновая кость
10	7 744 20	Белый
10	7 701 20	Алюминий
		2К+3 с защитными шторками для защиты детей – винтовые зажимы
10	7 743 21	Слоновая кость
10	7 744 21	Белый
10	7 701 21	Алюминий
		2К+3 с откидной крышкой – винтовые зажимы
10	7 743 22	Слоновая кость
10	7 744 22	Белый
10	7 701 22	Алюминий
		2К+3 с механической системой выталкивания вилки – винтовые зажимы
		Поставляется в сборе с лицевой панелью и рамкой
5	7 743 95	Слоновая кость
5	7 743 94	Белый
		2К+3 с цветной лицевой панелью – винтовые зажимы
10	7 743 27	Красный с блокировкой
		2К+3 в сборе
		(лицевая панель и рамка)
10	7 743 23	Слоновая кость - винтовые зажимы
10	7 744 23	Белый - винтовые зажимы
10	7 701 23	Алюминий - винтовые зажимы

Упак.	Кат. №	Немецкий стандарт Силовые розетки 16 А – 250 В~ – IP 44
		2К+3 с откидной крышкой и защитными шторками для защиты детей – винтовые зажимы
10	7 741 20	Слоновая кость
10	7 742 20	Белый

Valena™ Classic

зарядные устройства с USB-разъемами

7 704 70 + 7 744 51

Упак.	Кат. №	Зарядные устройства с USB-разъемами, 2 USB, 2400 мА
		Соответствуют МЭК 62684-2011-01 Для зарядки мобильных телефонов, планшетных компьютеров, смартфонов, MP3 и MP4 плейеров. Позволяет обойтись без USB-концентратора. Потребляемая мощность без подключенной нагрузки < 0,1 Вт. Класс изоляции II. БСНН Соответствует требованиям директивы ЕЭС по гармонизации зарядных устройств для портативных терминалов и сокращению видов зарядных устройств для мобильных телефонов. Для скрытой установки в монтажные коробки глубиной не менее 40 мм. Допускается соединение шлейфом с розетками 2P+E Поставляется без шнура.
1	7 704 70	Белый
1	7 741 70	Слоновая кость
1	7 702 70	Алюминий

Valena™ Classic

зарядные устройства с USB-разъемами

Время заряда смартфона от зарядного устройства 2400 мА:

Торговая марка	Модель телефона	Время заряда до 100%
Samsung	Galaxy S6	1 ч 43 мин
Nokia	Lumia 735	2 ч 11 мин
Nokia	Lumia 930	2 ч 11 мин
Google	Nexus 6	3 ч 02 мин
Google	Nexus 7	2 ч 58 мин

* Данные действительны на 1 марта 2016 года

Примечание: Чтобы ускорить время заряда, рекомендуется выключить телефон

Пример использования

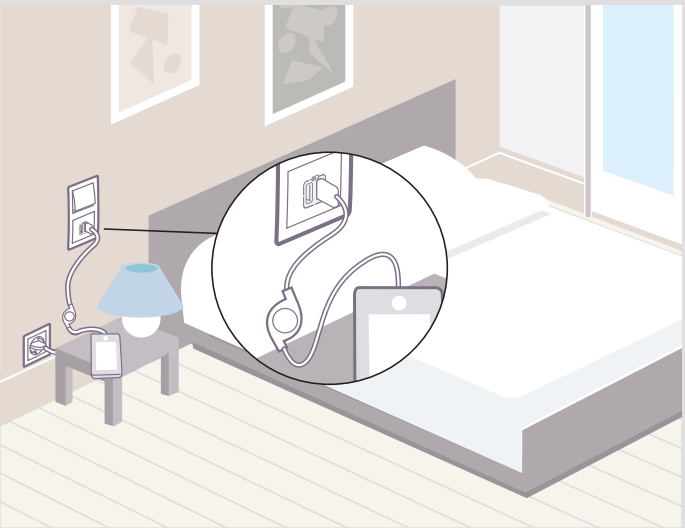

Зарядное устройство с USB-разъемом, расположенное рядом с кроватью, будет заряжать мобильный телефон ночью, не занимая розетку 2К+3.

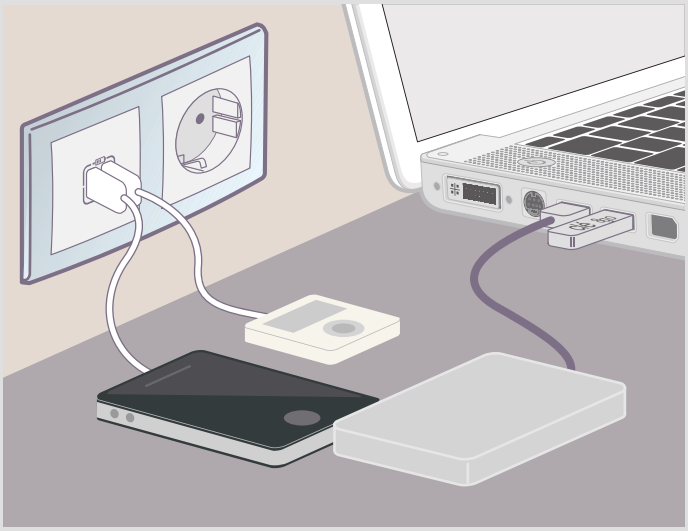

Зарядное устройство с USB-разъемом, расположенное рядом с ПК, освобождает USB-порты на ПК и позволяет обойтись без USB-концентратора.

Valena™ Classic

розеточные блоки

7 743 71

Механизмы, поставляемые с лицевыми панелями
Монтаж на винтах или захватах

Упак.	Кат. №	
		Немецкий стандарт **Розеточные блоки 16 А – 250 В~** Встроенный монтаж в одноместной монтажной коробке диам. 60 мм Поставляются в сборе (лицевая панель и рамка) **2 x 2К+3 – винтовые зажимы**
5	7 743 70	Слоновая кость
5	7 744 00	Белый
5	7 701 00	Алюминий
		2 x 2К+3 с защитными шторками для защиты детей
5	7 743 71	Слоновая кость - винтовые зажимы
5	7 744 27	Белый - винтовые зажимы
5	7 701 27	Алюминий - винтовые зажимы
		Выводы кабеля
10	7 743 47	Слоновая кость
10	7 744 47	Белый
10	7 701 47	Алюминий

Valena™ Classic

аксессуары

7 743 47 + 7 743 51

7 744 50

Упак.	Кат. №	
		Заглушки
10	7 743 46	Слоновая кость
10	7 744 46	Белый
10	7 701 46	Алюминий
		Универсальные лицевые панели 46,5 мм
10	7 743 80	Слоновая кость
10	7 744 80	Белый
10	7 701 80	Алюминий
		Влагозащищенные рамки – IP 44 Совместимы с любыми механизмами, кроме IP 44, только для 1-местной установки Рамка IP 44 с откидной крышкой
10	7 743 50	Слоновая кость
10	7 744 50	Белый
10	7 701 50	Алюминий
		Аксессуар **Ключ для защиты розеток немецкого стандарта**
1	7 759 99	Аксессуар для защиты ключом
		Аксессуары для монтажа **Накладная коробка, 1 пост**
10	7 761 31	Слоновая кость
10	7 761 81	Белый
		Накладная коробка, 2 поста
5	7 761 82	Белый
		Накладная коробка, 3 поста
1	7 761 33	Слоновая кость
1	7 761 83	Белый
		Аксессуар для подсоединения кабелей и труб
10	7 761 84	Белый
		Соединительный аксессуар Для вертикального соединения нескольких накладных коробок
10	7 761 35	Слоновая кость
10	7 761 85	Белый
		Лампочки (запасные)
10	7 758 97	Зеленая – 0,5 мА – 230 В
10	7 758 98	Оранжевая – 1 мА – 230 В
10	7 758 99	Зеленая – 15 мА – 12 В~
10	7 758 90	Зеленая – 1 мА – 230 В

НОВАЯ КОНЦЕПЦИЯ ДЛЯ ЦВЕТА АЛЮМИНИЙ

ОБНОВИТЕ ВАШ ИНТЕРЬЕР

1

У Вас есть стандартный механизм с лицевой панелью Белого цвета или цвета Слоновая кость

2

Замените лицевую панель на новую, цвета Алюминий, не меняя механизм

3

Добавьте рамку на Ваш вкус

ФУНКЦИИ			ЛИЦЕВЫЕ ПАНЕЛИ - ЦВЕТ АЛЮМИНИЙ					
			Для одиночной нагрузки	Для двойной нагрузки	Розетки 2К+3 Немецкий стандарт	Розетки 2К+3 Немецкий стандарт - Защитные шторки	Для одиночных розеток RJ45	Для одиночных TV розеток
Выключатель 10 АХ - 250 В~		7 744 01 7 743 01	7 702 51	-	-	-	-	-
Переключатель на 2 направления 10 АХ - 250 В~		7 744 06 7 743 06	7 702 51	-	-	-	-	-
Выключатель без фиксации 10 А - 250 В~		7 744 11 7 743 11	7 702 51	-	-	-	-	-
Выключатель двухклавишный 10 АХ - 250 В~		7 744 05 7 743 05	-	7 702 52	-	-	-	-
Переключатель двухклавишный на 2 направления 10 АХ - 250 В~		7 744 08 7 743 08	-	7 702 52	-	-	-	-
Переключатель без фиксации двухклавишный 10 А - 250 В~		7 742 18 7 741 18	-	7 702 52	-	-	-	-
Розетка 2К+3 10/16 А – 250 В~ Немецкий стандарт – винтовые зажмы		7 744 20 7 743 20	-	-	7 702 53	7 702 57	-	-
Розетка 2К+3 10/16 А – 250 В~ Немецкий стандарт – С защитными шторками – винтовые зажмы		7 744 21 7 743 21	-	-	-	7 702 57	-	-
Розетка RJ 45 UTP Кат.5е – 1 выход – с захватами		7 742 30 7 741 30	-	-	-	-	7 702 55	-
Розетка RJ 45 UTP Кат.6 – 1 выход – с захватами		7 742 46 7 741 46	-	-	-	-	7 702 55	-
Розетка TV одиночная – подключение звезда. Затухание ≤ 1,5 дБ		7 744 29 7 743 29	-	-	-	-	-	7 702 56
Розетка TV – оконечная. Затухание ≤ 10 дБ		7 744 30 7 743 30	-	-	-	-	-	7 702 56
Розетка TV – проходная. Затухание ≤ 14 дБ		7 744 31 7 743 31	-	-	-	-	-	7 702 56

Valena™ Classic

таблица выбора рамок

Рамки		Универсальные (горизонтальный и вертикальный монтаж)			
		1 пост	Мин. Упак	2 поста	Мин. Упак
Слоновая Кость		7 743 51	10	7 743 52	10
Слоновая Кость/ Золотой штрих		7 741 51	10	7 741 52	10
Матовое Золото		7 703 01	10	7 703 02	10
Тонированное Дерево		7 703 11	10	7 703 12	10
Золото Барокко		7 700 20	10	-	-
Белый		7 744 51	10	7 744 52	10
Белый/ Кристалл		7 744 61	10	7 744 62	10
Белый/ Серебряный штрих		7 704 91	10	7 704 92	10
Жемчужный		7 704 71	10	7 704 72	10
«Гусиные лапки»		7 704 20	10	-	-
Алюминий		7 701 51	10	7 701 52	10
Алюминий/ Серебряный штрих		7 703 51	10	7 703 52	10
Темное дерево/ Серебряный штрих		7 703 71	10	7 703 72	10
Ноктюрн/ Серебряный штрих		7 703 91	10	7 703 92	10
Алюминий матовый		7 703 31	10	7 703 32	10
Алюминий модерн		7 703 41	10	7 703 42	10

Универсальные (горизонтальный и вертикальный монтаж)		Универсальные (горизонтальный и вертикальный монтаж)		
3 поста	Мин. Упак	4 поста	5 постов	Мин. Упак
7 743 53	2	7 743 54	7 743 55	1
7 741 53	2	7 741 54	7 741 55	1
7 703 03	2	7 703 04	7 703 05	1
7 703 13	2	7 703 14	7 703 15	1
-	-	-	-	-
7 744 53	2	7 744 54	7 744 55	1
7 744 63	2	7 744 64	7 744 65	1
7 704 93	2	7 704 94	7 704 95	1
7 704 73	2	7 704 74	7 704 75	1
-	-	-	-	-
7 701 53	2	7 701 54	7 701 55	1
7 703 53	2	7 703 54	7 703 55	1
7 703 73	2	7 703 74	7 703 75	1
7 703 93	2	7 703 94	7 703 95	1
7 703 33	2	7 703 34	7 703 35	1
7 703 43	2	7 703 44	7 703 45	1

Etika

ЭСТЕТИКА ПРОСТЫХ РЕШЕНИЙ

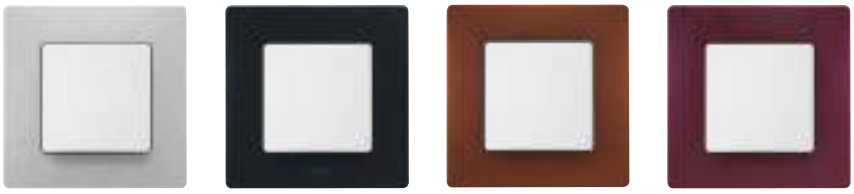

ЗА РАМКАМИ ЦВЕТА: СТИЛЬ

Электрооборудование серии Etika от Legrand —это решения, выходящие за рамки привычных представлений об электроустановке. Это свежий взгляд на современное жилое пространство. С новыми идеями ETIKA Вы откроете в себе дизайнера и сможете создать оригинальный интерьер, оформленный и функционирующий в соответствии с Вашим собственным вкусом и потребностями.

СВОБОДА ВЫБОРА
ЦВЕТОВЫХ РЕШЕНИЙ и КОМБИНАЦИЙ

- Лаконичная нейтральная форма вписывается в любой интерьер
- Возможность цветовых комбинаций позволит создать свой собственный стиль: весь спектр цветовых решений

Алюминий

Антрацит

Какао

Сливовый

Красный

Зеленый папоротник

УСТАНОВКА ЗА 2 ШАГА!

- Комбинация из двух элементов: МЕХАНИЗМ + РАМКА
- Не снимая лицевую панель, закрепите механизм в коробке
- Установите рамку до щелчка

Просто как никогда!

- Многоуровневая система крепления с возможностью регулировки глубины для плотного прилегания к любым стенам
- Механизм устанавливается без снятия лицевой панели при фиксации на винтах

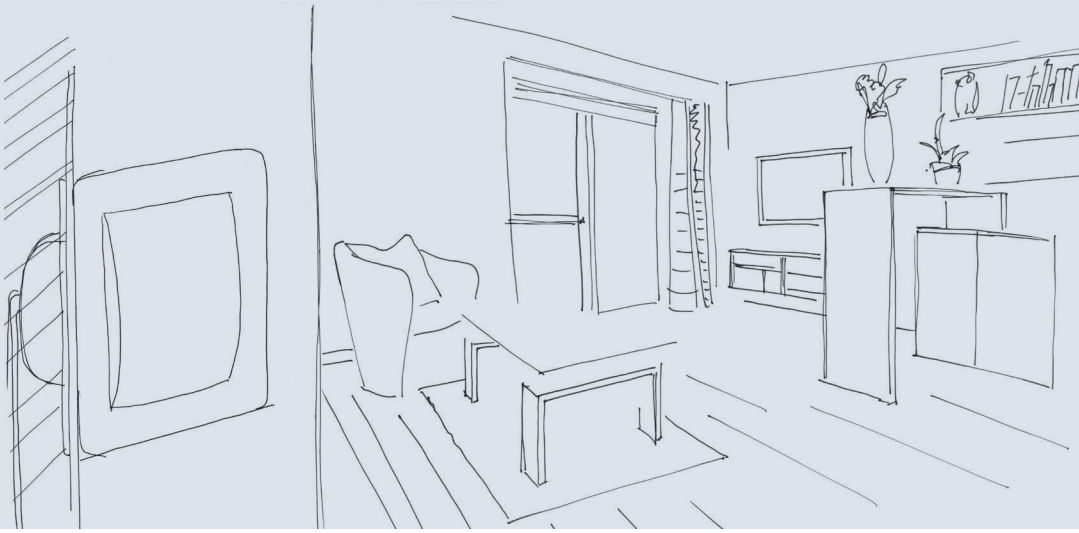

Удобство и простота многопостового монтажа

Механизмы легко и просто выравниваются после правильной установки первого элемента многопостовой комбинации

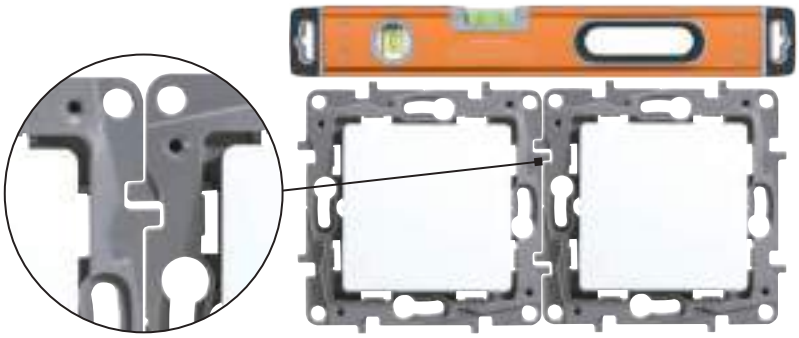

Etika™

выключатели и переключатели

6 722 13 + 6 725 01

6 726 14 + 6 725 61

6 722 12 + 6 725 41

Механизмы поставляются с лицевыми панелями и суппортом
Для полной комплектации устройства необходимо заказать рамки Крепление в монтажную коробку на захватах и винтах
Механизм нового поколения Etika™: **подключение кабеля с помощью безвинтовых зажимов** (кроме промежуточного переключателя и 3-клавишного выключателя)
Механизмы поставляются в индивидуальной упаковке

Упак.	Кат. №	Выключатели и переключатели 10 AX - 250 В ~
		Выключатель одноклавишный
20	6 722 01	○ Белый
20	6 723 01	Слоновая кость
20	6 724 01	Алюминий
20	6 726 01	● Антрацит
		Выключатель двухклавишный
20	6 722 02	○ Белый
20	6 723 02	Слоновая кость
20	6 724 02	Алюминий
20	6 726 02	● Антрацит
		Переключатель одноклавишный
20	6 722 05	○ Белый
20	6 723 05	Слоновая кость
20	6 724 05	Алюминий
20	6 726 05	● Антрацит
		Выключатель одноклавишный с подсветкой
		Поставляется с лампой. В зависимости от способа подключения лампа может работать как подсветка или индикация
10	6 722 03	○ Белый
10	6 723 03	Слоновая кость
10	6 724 03	Алюминий
10	6 726 03	● Антрацит
		Выключатель двухклавишный с подсветкой
		Поставляется с лампами. В зависимости от способа подключения лампы могут работать как подсветка или индикация
10	6 722 04	○ Белый
10	6 723 04	Слоновая кость
10	6 724 04	Алюминий
10	6 726 04	● Антрацит
		Промежуточный одноклавишный переключатель
		Винтовые зажимы
10	6 722 09	○ Белый
10	6 723 09	Слоновая кость
10	6 724 09	Алюминий
10	6 726 09	● Антрацит

Упак.	Кат. №	Выключатели и переключатели 10 AX - 250 В ~
		Переключатель двухклавишный
20	6 722 12	○ Белый
20	6 723 12	Слоновая кость
20	6 724 12	Алюминий
20	6 726 12	● Антрацит
		Выключатель трехклавишный с винтовыми зажимами
10	6 722 13	○ Белый
10	6 723 13	Слоновая кость
10	6 724 13	Алюминий
10	6 726 13	● Антрацит
		Переключатель одноклавишный с подсветкой
		Поставляется с лампой в зависимости от способа подключения лампа может работать как подсветка или индикация
10	6 722 15	○ Белый
10	6 723 15	Слоновая кость
10	6 724 15	Алюминий
10	6 726 15	● Антрацит
		Переключатель двухклавишный с подсветкой
		Поставляется с лампами подсветки В зависимости от способа подключения лампы могут работать как подсветка или индикация
10	6 722 16	○ Белый
10	6 723 16	Слоновая кость
10	6 724 16	Алюминий
10	6 726 16	● Антрацит
		Переключатель IP44 10 AX - 250 В
		Для установки в стандартную рамку
10	6 722 00	○ Белый
10	6 723 00	Слоновая кость
		Выключатели без фиксации (кнопка) 6 А, 250 В ~
		Выключатель без фиксации (кнопка) с Н.О./Н.З. контактом
10	6 722 14	○ Белый
10	6 723 14	Слоновая кость
10	6 724 14	Алюминий
10	6 726 14	● Антрацит

Etika™

светорегуляторы, датчики движения

6 722 18 + 6 725 01

6 724 17 + 6 725 81

Механизмы поставляются с лицевыми панелями и суппортом для крепления в монтажную коробку
Для полной комплектации устройства необходимо заказать рамки
Крепление в монтажную коробку на захватах и винтах
Механизмы поставляются в индивидуальной упаковке

Упак.	Кат. №	Светорегуляторы
		Светорегулятор с поворотной ручкой без нейтрали 300 Вт Винтовые зажимы Для всех типов ламп: - диммируемые светодиодные: от 5 до 75 Вт (макс. 10 ламп) - диммируемые компактные люминесцентные: от 5 до 75 Вт (макс. 10 ламп) - галогенные лампы с ферромагнитным или электронным трансформатором: от 5 до 300 ВА - диммируемые люминесцентные лампы с балластом: от 5 до 300 ВА - галогенные и лампы накаливания 240 В~: от 5 до 300 Вт При включении постепенно (в течение 2 с) устанавливается уровень освещенности, который был перед последним отключением
1	6 722 19	○ Белый
1	6 723 19	● Слоновая кость
1	6 724 19	● Алюминий
1	6 726 19	● Антрацит
		Кнопочный светорегулятор без нейтрали Винтовые зажимы Для всех типов ламп: - диммируемые светодиодные от 3 до 75 Вт (макс. 10 ламп) - диммируемые компактные люминесцентные с регулируемой яркостью: от 3 до 75 Вт (макс. 10 ламп) - галогенные лампы СНН с ферромагнитным или электронным трансформатором: от 3 до 400 ВА - диммируемые люминесцентные лампы с балластом: от 3 до 200 ВА - галогенные и лампы накаливания 240 В~: от 3 до 400 Вт При включении в течение 2 секунд постепенно устанавливается уровень освещенности, который был перед последним отключением Основные режимы: - режим диммирования - предустановленные уровни яркости (0 %, 33 %, 66 % и 100 %) - режим ночного освещения: постепенное отключение в течение 1 часа
1	6 722 18	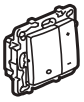 ○ Белый
1	6 723 18	● Слоновая кость
1	6 724 18	● Алюминий
1	6 726 18	● Антрацит

Etika™

выключатели для гостиничных номеров и термостаты

6 722 93 + 6 725 01

6 722 30 + 6 725 71

Механизмы поставляются с лицевыми панелями и суппортом для крепления в монтажную коробку
Для полной комплектации устройства необходимо заказать рамки
Крепление в монтажную коробку на захватах и винтах
Механизмы поставляются в индивидуальной упаковке

Упак.	Кат. №	Выключатели для гостиничных номеров
		Выключатель для гостиничных номеров с выдержкой времени и подсветкой Совместимость с картой для гостиничного номера макс. шириной 54 мм Выдержка времени около 30 с после извлечения карты Нагрузка 0,25 А
1	6 722 93	○ Белый
1	6 723 93	● Слоновая кость
1	6 724 93	● Алюминий
1	6 726 93	● Антрацит
		Термостаты **Термостат с внешним датчиком для теплых полов** **Поставляется с датчиком температуры пола** Регулируемый диапазон температур: мин. от 7^0 – 30^0 С, макс. до 25^0 – 50^0 С Точность регулировки - ±2 °С 16 А cos φ = 1
1	6 722 30	○ Белый
1	6 723 30	● Слоновая кость
1	6 724 30	● Алюминий
1	6 726 30	● Антрацит
1	7 700 93	Запасной датчик для теплого пола Длина 4 м
		Датчик движения **Датчик движения без нейтрали 250 Вт** Для управления лампами накаливания и галогенными лампами 40-250 Вт, 230 В ~, низковольтными галогенными лампами с ферромагнитным или электронным трансформатором Функция плавного включения/выключения нагрузки Регулируемая задержка на отключение 1 с – 16 мин. Устанавливаются взамен традиционных выключателей без дополнительных проводов Возможность принудительного включения кнопкой с Н.З. контактом
1	6 722 17	○ Белый
1	6 723 17	● Слоновая кость
1	6 724 17	● Алюминий
1	6 726 17	● Антрацит

Etika™

силовые розетки

6 723 22 + 6 725 11

6 722 23

6 722 33

6 722 94 + 6 725 31

Механизмы поставляются с лицевыми панелями и суппортом
Для полной комплектации устройства необходимо заказать рамки Крепление в монтажную коробку на захватах и винтах
Механизмы нового поколения Etika™: **подключение кабеля с помощью безвинтовых и винтовых зажимов**

Упак.	Кат. №	
		Силовые розетки 16 А - 250 В ~
		Розетки 2К, винтовые зажимы
20	6 722 20	○ Белый
20	6 723 20	● Слоновая кость
		Розетки 2К со шторками, винтовые зажимы
10	6 722 34	○ Белый
10	6 723 34	● Слоновая кость
10	6 724 34	● Алюминий
10	6 726 34	● Антрацит
		Силовые розетки 16 А - 250 В ~ - немецкий стандарт
		Розетки 2К+3 с винтовыми зажимами
20	6 722 21	○ Белый
20	6 723 21	● Слоновая кость
20	6 724 21	● Алюминий
20	6 726 21	● Антрацит
		Розетки 2К+3 со шторками с винтовыми зажимами
20	6 722 22	○ Белый
20	6 723 22	● Слоновая кость
20	6 724 22	● Алюминий
20	6 726 22	● Антрацит
		Розетки 2 х 2К+3 с винтовыми зажимами
		Поставляется в сборе (лицевая панель и рамка)
10	6 722 23	○ Белый
10	6 723 23	● Слоновая кость
10	6 724 23	● Алюминий
10	6 726 23	● Антрацит
		Розетки 2 х 2К+3 со шторками, безвинтовые зажимы
		Поставляется в сборе (лицевая панель и рамка)
10	6 722 33	○ Белый
10	6 723 33	● Слоновая кость
10	6 724 33	● Алюминий
10	6 726 33	● Антрацит
		Вывод кабеля с зажимом для фиксации кабеля
10	6 722 29	○ Белый
10	6 723 29	● Слоновая кость
		Вывод кабеля IP44
		Поставляется с рамкой
		Установка в многопостовой комбинации невозможна!
10	6 722 90	○ Белый
10	6 723 90	● Слоновая кость

Упак.	Кат. №	
		Силовые розетки 16 А - 250 В ~ - немецкий стандарт (продолжение)
		Розетки 2К+3 IP44 с откидной крышкой и защитными шторками. Безвинтовые зажимы.
		Для установки в стандартную рамку
10	6 722 32	○ Белый
10	6 723 32	● Слоновая кость
		Зарядное устройство с двумя USB разъемами
		100-240 ВА, 50-60 Гц, 5 В - 2400 мА
		Соответствует стандарту МЭК 62684-2011-01
		Для быстрой зарядки мобильных телефонов, планшетов, MP3 и MP4 плееров. Потребление в режиме ожидания < 0,1 Вт, класс II, SELV
		Соответствует директиве ЕЕС о стандартах зарядки для мобильных устройств и унификации зарядных устройств для мобильных телефонов
		Устанавливается в коробку скрытого монтажа глубиной мин. 40 мм.
1	6 722 94	○ Белый
1	6 723 94	● Слоновая кость
1	6 724 94	● Алюминий
1	6 726 94	● Антрацит
		Зарядные устройства USB с двумя разьемами: Тип А/Тип С
		USB Тип А/Тип С
		Вход: 100-240 В, 50-60 Гц. Выход: 5 В, 3000 мА.
		Винтовые зажимы.
		Для быстрой зарядки мобильных телефонов, планшетов, MP3 и MP4 плееров. Потребление в режиме ожидания < 0,1 Вт, класс II, SELV.
		Соответствует директиве ЕЕС о стандартах зарядки для мобильных устройств и унификации зарядных устройств для мобильных телефонов.
		Установка в коробку скрытого монтажа глубиной мин. 40 мм.
	H	Поставляется без шнуров.
1	6 722 36	○ Белый
1	6 723 36	● Слоновая кость
1	6 724 36	● Алюминий
1	6 726 36	● Антрацит
		Зарядные устройства USB с двумя разьемами: Тип С/Тип С
		USB Тип С/Тип С
		Вход: 100-240 В, 50-60 Гц. Выход: 5 В, 3000 мА.
		Винтовые зажимы.
		Для быстрой зарядки мобильных телефонов, планшетов, MP3 и MP4 плееров. Потребление в режиме ожидания < 0,1 Вт, класс II, SELV.
		Соответствует директиве ЕЕС о стандартах зарядки для мобильных устройств и унификации зарядных устройств для мобильных телефонов.
		Установка в коробку скрытого монтажа глубиной мин. 40 мм.
	H	Поставляется без шнуров.
1	6 722 35	○ Белый
1	6 723 35	● Слоновая кость
1	6 724 35	● Алюминий
1	6 726 35	● Антрацит

Etika™

телефонные и информационные розетки

6 726 53 + 6 725 31

6 722 52 + 6 725 01

Механизмы поставляются с лицевыми панелями и суппортом для крепления в монтажную коробку
Для полной комплектации устройства необходимо заказать рамки
Крепление в монтажную коробку на захватах и винтах
Механизмы поставляются в индивидуальной упаковке

Упак.	Кат. №	Телефонные и информационные розетки
		Телефонные розетки RJ 11
10	6 722 40	○ Белый
10	6 723 40	○ Слоновая кость
10	6 724 40	○ Алюминий
10	6 726 40	● Антрацит
		Двойные розетки RJ 11 + RJ 45 Кат. 5e UTP
10	6 722 52	○ Белый
10	6 723 52	○ Слоновая кость
10	6 724 52	○ Алюминий
10	6 726 52	● Антрацит
		Розетки RJ 45 Кат. 5e UTP
10	6 722 41	○ Белый
10	6 723 41	○ Слоновая кость
10	6 724 41	○ Алюминий
10	6 726 41	● Антрацит
		Двойные розетки RJ45 Кат. 5e UTP
10	6 722 55	○ Белый
10	6 723 55	○ Слоновая кость
10	6 724 55	○ Алюминий
10	6 726 55	● Антрацит
		Розетки RJ 45 Кат. 6 UTP
10	6 722 53	○ Белый
10	6 723 53	○ Слоновая кость
10	6 724 53	○ Алюминий
10	6 726 53	● Антрацит
		Двойная розетка RJ 45 Кат. 6 UTP
10	6 722 54	○ Белый
10	6 723 54	○ Слоновая кость

Etika™

телевизионные розетки

6 722 57 + 6 725 51

6 724 51 + 6 725 51

Механизмы поставляются с лицевыми панелями и суппортом для крепления в монтажную коробку
Для полной комплектации устройства необходимо заказать рамки
Крепление в монтажную коробку на захватах и винтах
Механизмы поставляются в индивидуальной упаковке

Упак.	Кат. №	Телевизионные розетки TV, TV/R/SAT
		Розетки TV проходные 14 дБ, 5-862 мГц
10	6 722 63	○ Белый
10	6 723 63	○ Слоновая кость
10	6 724 63	○ Алюминий
10	6 726 63	● Антрацит
		Розетки TV «звезда» 2 дБ, 0-2400 мГц
10	6 722 51	○ Белый
10	6 723 51	○ Слоновая кость
10	6 724 51	○ Алюминий
10	6 726 51	● Антрацит
		Розетки TV оконечные 10 дБ, 5-862 мГц
10	6 722 65	○ Белый
10	6 723 65	○ Слоновая кость
10	6 724 65	○ Алюминий
10	6 726 65	● Антрацит
		Розетка TV-SAT двухкабельная
		Два независимых входа позволяют добавлять спутниковые каналы без изменения существующей структуры эфирного ТВ
		Механизм с лицевой панелью
10	6 722 57	○ Белый
10	6 723 57	○ Слоновая кость
10	6 724 57	○ Алюминий
10	6 726 57	● Антрацит

6 725 10

6 650 98

6 725 50

Упак.	Кат. №	Вспомогательное оборудование
		Коробка накладного монтажа, 1 пост Размеры: 88,5 x 88,5 мм – глубина 40 мм
10 10	6 725 10 6 725 20	○ Белый ● Слоновая кость
		Коробка накладного монтажа, 2 поста Размеры: 159,5 x 88,5 мм – глубина 40 мм Комплектуется съемными перегородками для разделения силовой и информационной линий
5 5	6 725 30 6 725 40	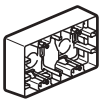 ○ Белый ● Слоновая кость
		Крышка защитная
10	6 650 98	Для защиты устройства от попадания краски и пыли во время ремонта
		Встраиваемая монтажная коробка для бетонных и кирпичных стен
5	0 313 01	Возможно соединение в ряд при многопостовом монтаже Диаметр 76 мм Глубина 40 мм
1	0 800 77	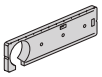 Шаблон для сверления отверстий в стенах для установки монтажных коробок
		Комплект с ключом для блокировки розеток немецкого стандарта
1	7 759 99	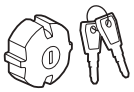 Аксессуары для блокировки ключом. Каждая розетка комплектуется своим уникальным ключом

Упак.	Кат. №	Вспомогательное оборудование
		Адаптер для механизма Mosaic™
10	6 722 89	Предназначен для установки механизмов серии Mosaic™ 45 x 45 ○ Белый
		Рамка с защитной крышкой IP44
		Совместима с механизмами Etika™. Используется только для одноместной установки. Не может быть установлена в коробки накладного монтажа
10 10	6 725 50 6 725 60	○ Белый ● Слоновая кость
10	7 645 26	Лампа светодиодная универсальная для подсветки и индикации

Кат №, выделенные красным: Новая продукция

Etika™

таблица выбора рамок

РАМКИ					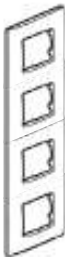	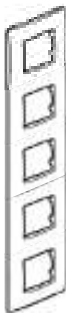
Цвета	**IP44 – IK07 (1 пост)**	**1 пост**	**2 поста**	**3 поста**	**4 поста**	**5 постов**
Белый	6 725 50	6 725 01	6 725 02	6 725 03	6 725 04	6 725 05
Белый с держателем для маркировки	-	6 725 06	-	-	-	-
Слоновая кость	6 725 60	6 725 11	6 725 12	6 725 13	6 725 14	6 725 15
Слоновая кость с держателем для маркировки	-	6 725 16	-	-	-	-
Светлая галька	-	6 725 21	6 725 22	6 725 23	6 725 24	6 725 25
Красный	-	6 725 31	6 725 32	6 725 33	6 725 34	6 725 35
Зеленый папоротник	-	6 725 41	6 725 42	6 725 43	6 725 44	6 725 45
Алюминий	-	6 725 51	6 725 52	6 725 53	6 725 54	6 725 55
Алюминий с держателем для маркировки	-	6 725 56	-	-	-	-
Сливовый	-	6 725 61	6 725 62	6 725 63	6 725 64	6 725 65
Какао	-	6 725 71	6 725 72	6 725 73	6 725 74	6 725 75
Антрацит	-	6 725 81	6 725 82	6 725 83	6 725 84	6 725 85
Антрацит с держателем для маркировки	-	6 725 86	-	-	-	-

Рамки от 2 до 5 постов могут использоваться как для вертикальной, так и для горизонтальной установки.

+

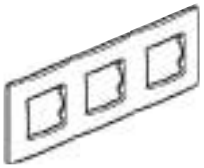

7 736 56

7 736 59 + 7 736 60

7 737 15 + 7 737 60

7 737 78 + 7 737 60

7 737 27

Выключатели, переключатели 250 В~

Упак.	Кат. № Белый	Кат. № Слоновая кость	
10	7 736 56	7 737 56	Выключатель 10 А
10	7 736 00	7 737 00	Выключатель 16 А
10	7 736 57	7 737 57	Переключатель на два направления 10 АХ
10	7 736 58	7 737 58	Выключатель двухклавишный 10 АХ
10	7 736 10	7 737 10	Выключатель с индикацией 10 АХ
10	7 736 26	7 737 26	Переключатель на два напр. с подсветкой 10 АХ
10	7 736 09	7 737 09	Выключатель IP 44
10	7 736 08	7 737 08	Двухклавишный переключатель на два направления

Выключатели без фиксации 250 В~

Упак.	Кат. № Белый	Кат. № Слоновая кость	
10	7 736 11	7 737 11	Выключатель без фиксации 10 АХ
10	7 736 13	7 737 13	Выключатель без фиксации с подсветкой 10 А

Светорегуляторы 230 В~

Упак.	Кат. № Белый	Кат. № Слоновая кость	
10	7 736 15	7 737 15	Кнопочный светорегулятор 500 Вт
10	7 736 17	7 737 17	Светорегулятор 300 Вт

Розетки 16 А - 250 В~

Упак.	Кат. № Белый	Кат. № Слоновая кость	
10	7 736 45	7 737 45	Розетка IP 44
10	7 736 59	7 737 59	Розетка 2К+3 немецкий стандарт
10	7 736 16	7 737 16	Розетка 2К
10	7 736 21	7 737 21	Розетка 2К+3 с защитными шторками, немецкий стандарт
10	7 736 27	7 737 27	Двойная розетка 2 х 2К+3 немецкий стандарт

Розетки телефонные

Упак.	Кат. № Белый	Кат. № Слоновая кость	
10	7 736 38	7 737 38	Розетка телефонная RJ11 - 1 выход
10	7 736 39	7 737 39	Розетка телефонная RJ11 - 2 выхода

Розетки информационные

Упак.	Кат. № Белый	Кат. № Слоновая кость	
10	7 736 41	7 737 41	Розетка RJ 45 UTP Кат.6
10	7 736 42	7 737 42	Розетка 2 х RJ 45 UTP Кат.6
10	7 736 40	7 737 40	Розетка RJ 45/ RJ 11 Кат.6 UTP Сборная

Розетки TV и розетки TV-FM-SAT

Упак.	Кат. № Белый	Кат. № Слоновая кость	
10	7 736 78	7 737 78	Розетка ТВ Подключение – звезда 0 – 2400 МГц – <= 1,5 Дб
10	7 736 79	7 737 79	Розетка ТВ оконечная 4 – 2150 МГц <= 10 Дб
10	7 736 80	7 737 80	Розетка ТВ проходная 4 – 2150 МГц – < 14 Дб
10	7 736 99	7 737 99	Розетка ТВ тип F. 0 – 2400 МГц – <= 1,5 Дб
10	7 736 35	7 737 35	Розетка TV-FM-SAT Подключение – звезда 0 – 2150 МГц
10	7 736 36	7 737 36	Розетка TV-FM-SAT оконечная. 0 – 2150 МГц
10	7 736 37	7 737 37	Розетка TV-FM-SAT оконечная. 0 – 2150 МГц

Моноблоки

Упак.	Кат. № Белый	Кат. № Слоновая кость	
10	7 736 44	7 737 44	3-постовой блок: выключатель 10А + выключатель двухклавишный 10 А + розетка 2К+3 16А

Аксессуары

Упак.	Кат. № Белый	Кат. № Слоновая кость	
10	7 736 46	7 737 46	Заглушка монтажная
10	7 736 98	7 727 98	Коробка для накл. монтажа Глубиной 26 мм для выключателей и переключателей
10	7 736 97	7 737 97	Коробка для накл. монтажа Глубиной 36 мм для розеток и других устройств
10	7 736 98	7 737 98	Коробка для накладного монтажа

Cariva™

рамки

7 736 71 + 7 736 56

7 736 61 + 7 736 59

7 736 91 + 7 736 56

7 736 81 + 7 736 59

Упак.	Кат. №	Рамки
		для вертикального и горизонтального монтажа
	Белый	
25	7 736 60	Рамка 1 пост
10	7 736 52	Рамка 2 поста
2	7 736 53	Рамка 3 поста
1	7 736 54	Рамка 4 поста
1	7 736 55	Рамка 5 постов
	Слоновая кость	
25	7 737 60	Рамка 1 пост
10	7 737 52	Рамка 2 поста
2	7 737 53	Рамка 3 поста
1	7 737 54	Рамка 4 поста
1	7 737 55	Рамка 5 постов
	Матовое золото	
25	7 736 61	Рамка 1 пост
10	7 736 62	Рамка 2 поста
2	7 736 63	Рамка 3 поста
1	7 736 64	Рамка 4 поста
1	7 736 65	Рамка 5 постов

Упак.	Кат. №	Рамки
		для вертикального и горизонтального монтажа
	Алюминий	
25	7 736 71	Рамка 1 пост
10	7 736 72	Рамка 2 поста
2	7 736 73	Рамка 3 поста
1	7 736 74	Рамка 4 поста
1	7 736 75	Рамка 5 постов
	Песок	
25	7 736 81	Рамка 1 пост
10	7 736 82	Рамка 2 поста
2	7 736 83	Рамка 3 поста
1	7 736 84	Рамка 4 поста
1	7 736 85	Рамка 5 постов
	Жемчужно-серый	
25	7 736 91	Рамка 1 пост
10	7 736 92	Рамка 2 поста
2	7 736 93	Рамка 3 поста
1	7 736 94	Рамка 4 поста
1	7 736 95	Рамка 5 постов

Встраиваемые коробки Batibox™ **стр. 794**

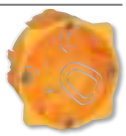

legrand

встраиваемые коробки Batibox™

таблица выбора монтажных коробок

ПРОГРАММА CELIANE	1-модульная	1-местная	2-местная горизонтальный/ вертикальный монтаж		
ПРОГРАММА MOSAIC	1-модульная	2-модульная	4/5-модульная	3-модульная	
УНИВЕРСАЛЬНЫЕ СУППОРТЫ	0 802 50	0 802 51 0 802 61 (монтаж на захватах) 0 802 69 (монтаж на удлиненных захватах) 0 802 60[1] - 0 802 62[1]	0 802 52 или 2 x 0 802 51* 0 802 57[1] 0 802 58[1]	0 802 59	
ЭНЕРГО-СБЕРЕГАЮЩИЕ		0 800 21 глуб. 40 мм 0 800 31 глуб. 50 мм + 0 800 61/20/25	0 800 22 глуб. 40 мм + 0 800 61/20/25 (заглушка)	0 800 23 глуб. 40 мм + 0 800 61/20/25 (заглушка)	
ДЛЯ СУХИХ ПЕРЕГОРОДОК	0 800 40 глуб. 40 мм	0 800 41 глуб. 40 мм 0 800 51 глуб. 50 мм 0 800 61 глуб. 60 мм	0 800 42 глуб. 40 мм 0 800 52 глуб. 50 мм	0 800 49 глуб. 40 мм	
УНИВЕРСАЛЬНЫЕ		0 801 01 глуб. 40 мм 0 801 21 глуб. 50 мм 0 801 01 + 0 801 05 для монтажа в кабель-канале	0 801 02 глуб. 40 мм 0 801 22 глуб. 50 мм 0 801 02 + 801 05 для монтажа в кабель-канале		
ДЛЯ КИРПИЧНЫХ СТЕН	0 801 40 глуб. 40	Квадратные: 0 801 31 глуб. 30 мм 0 801 41 глуб. 40 мм 0 801 51 глуб. 50 мм 0 801 61 глуб. 60 мм Круглые Глубиной 40 мм: 0 801 08 с винтами 0 801 09 без винтов	0 801 42 глуб. 40 мм 2 x 0 801 31 глуб. 30 мм 2 x 0 801 41 глуб. 40 мм 2 x 0 801 51 глуб. 50 мм 2 x 0 801 61 глуб. 60 мм	0 801 49 глуб. 40 мм	
ДЛЯ СТЕН ИЗ МОНОЛИТНОГО БЕТОНА		0 819 41 глуб. 58 мм 0 819 40 глуб. 58 мм	2 x 0 819 41 глуб. 58 мм 0 819 42 глуб. 58 мм		

[1] Только для монтажа изделий серии Mosaic

*В некоторых случаях возможно комбинировать двухмодульный суппорт 0 802 51 для многопостового монтажа (например, установка в стену серии Celiane).

3-местная горизонтальный/ вертикальный монтаж	4-местная горизонтальный/ вертикальный монтаж	коробки большой вместимости	коробки для крепления на дверной раме
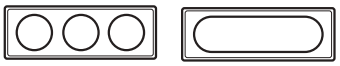			
6/8-модульная	10-модульная	2 x 4/5-модульная- 2 x 6/8 модульная	
0 802 53 или 3 x 0 802 51* 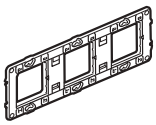	0 802 54 или 4 x 0 802 51* 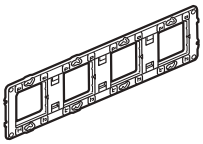	0 802 64 0 802 66(1) 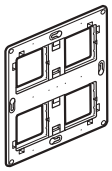	0 802 51
0 800 43 глуб. 40 мм 0 800 53 глуб. 50 мм 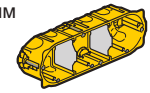	0 800 44 глуб. 40 мм 0 800 54 глуб. 50 мм 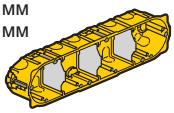		
0 801 03 глуб. 40 мм 0 801 23 глуб. 50 мм 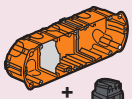 0 801 03 + 0 801 05 для монтажае в кабель-канале		0 801 24 глуб. 50 мм 2 x 4/5 модулей 0 801 26 глуб. 50 мм 2 x 6/8 модулей 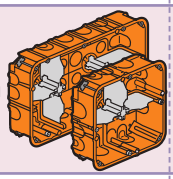	
0 801 43 глуб. 40 мм 3 x 0 801 31 глуб. 30 мм 3 x 0 801 41 глуб. 40 мм 3 x 0 801 51 глуб. 50 мм 3 x 0 801 61 глуб. 60 мм 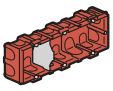 	0 801 44 глуб. 40 мм 4 x 0 801 31 глуб. 30 мм 4 x 0 801 41 глуб. 40 мм 4 x 0 801 51 глуб. 50 мм 4 x 0 801 61 глуб. 60 мм 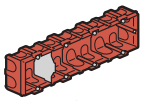 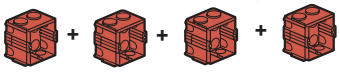		0 801 70 глуб. 40 мм
3 x 0 819 41 глуб. 58 мм 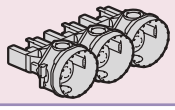	4 x 0 819 41 глуб. 58 мм 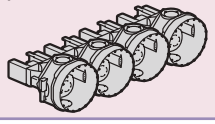		

*В некоторых случаях возможно комбинировать двухмодульный суппорт 0 802 51 для многопостового монтажа (например, установка серии Celiane в стену).

Коробки Batibox

0 893 48

0 801 85

Упак.	Кат. №	Коробки ответвительные	
		Прямоугольные ответвительные коробки для кирпичных и бетонных стен С перфорированными кабельными вводами Поставляются в комплекте с крышкой, винтами и пластиковой заглушкой для штукатурных работ (кроме Кат. № 0 892 71)	
		Внешние размеры коробки (мм)	Размеры крышки (мм)
10	0 892 71	85 x 85 x 40	100 x 100
10	0 892 72	120 x 120 x 40	140 x 140
10	0 892 73	165 x 115 x 40	190 x 135
10	0 892 74	175 x 175 x 40	195 x 195
10	0 892 75	230 x 180 x 50	255 x 210
		Коробки увеличенной емкости Возможен подвод труб диаметром 25 и 32 мм	
2	0 892 77	400 x 180 x 70 мм	
2	0 892 78	390 x 245 x 70 мм	
		Ответвительные коробки для сухих перегородок Поставляются с крышкой и винтами С перфорированными кабельными вводами	
		Внешние размеры коробки (мм)	Размеры крышки (мм)
10	0 893 72	115 x 115 x 40	135 x 135
10	0 893 73	160 x 105 x 40	190 x 135
10	0 893 74	170 x 170 x 50	195 x 195
10	0 893 75	230 x 170 x 50	225 x 210

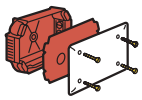

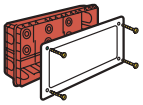

		Универсальные крышки. Ответвительные коробки Монтируются на коробку для преобразования монтажной коробки в распаечную. Также могут использоваться для закрывания уже существующей коробки
20	0 801 80	Крышка круглая, Ø85 мм, для одноместной коробки
20	0 892 81	Крышка квадратная, 85x85 мм, для одноместной коробки
10	0 801 82	Крышка для двухместной коробки Batibox, межосевое расстояние для крепления - 71 мм
10	0 892 85	Крышка 100x100 мм, для коробки Ø85 мм

Монтаж крышек. Преобразование коробок из монтажных в ответвительные.

Преобразование 1

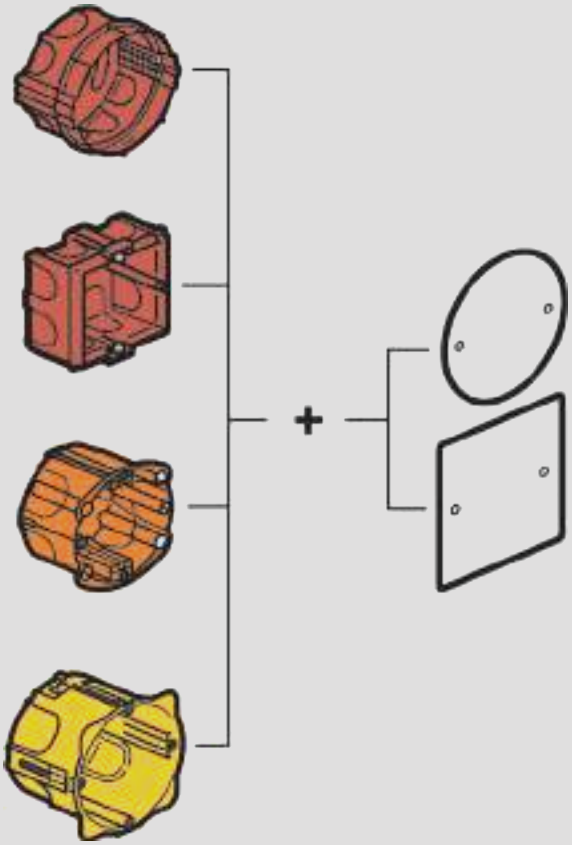

Преобразование 2

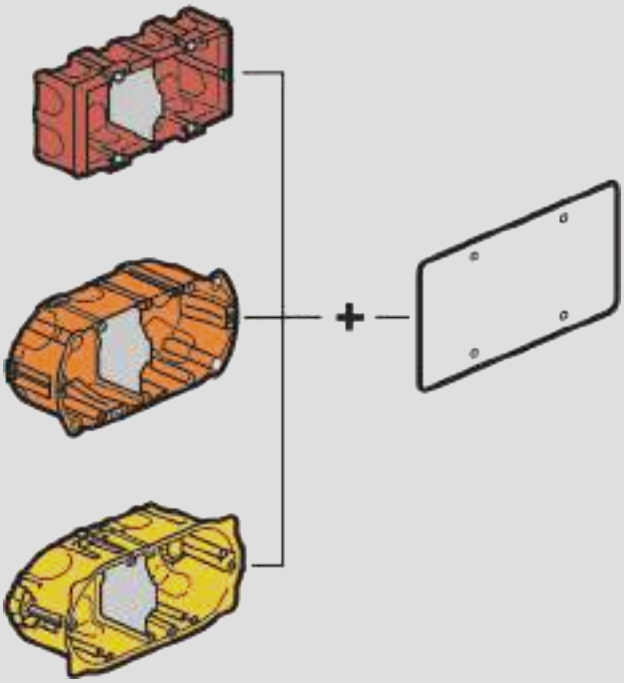

ECOBATIBOX™

МАКСИМАЛЬНАЯ ЭКОНОМИЯ, МАКСИМАЛЬНАЯ ВОЗДУХО-НЕПРОНИЦА-ЕМОСТЬ, ДОПОЛНИТЕЛЬНЫЙ ОБЪЕМ ДЛЯ ОПТИ-МАЛЬНОГО РАЗМЕЩЕНИЯ ПРОВОДОВ

- Более комфортные условия в помещении за счет улучшения качества воздуха.
- Оптимизация расходов на энергию при установке заглушек на монтажные коробки EcoBatibox™.
- Гибкие воздухонепроницаемые кабельные вводы, адаптированные под гофрированные трубы. Широкий фланец, выдвижные зажимы-захваты.
- Оптимальное пространство для проводов. Кабельные входы закрыты выбиваемыми заглушками.
- Кабельные вводы с двумя концентрическими выбивными отверстиями:
  - узким – для гибких кабелей (диаметром 4-9 мм)
  - широким – для гофрированных труб

СНИЖЕНИЕ ЭНЕРГОПОТРЕБЛЕНИЯ В ЗДАНИИ БЛАГОДАРЯ ECOBATIBOX™

Устранение неконтролируемого просачивания воздуха через коробки способствует сокращению расходов на оплату энергии.

Модульные коробки EcoBatibox™ и их мембраны, которые остаются гибкими в любом климате, останавливают утечки воздуха между электроустановочным изделием и стеной, в которой установлена коробка и, следовательно, потери тепла в здании.

Предлагаются одно-, двух-, трех- и четырехместные коробки.
Глубина 40 или 50 мм

EcoBatibox™

встраиваемые монтажные коробки для сухих перегородок

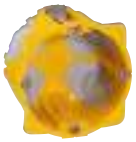

0 800 21

0 800 34

Упак.	Кат. № Глубина 40	Кат. № Глубина 50	
			Одноместные коробки
40 | 25	0 800 21	0 800 31	Для 1 поста или 2 модулей Диаметр сверления 67 мм Для электроустановочных изделий с креплением винтами или распорными лапками Могут использоваться с заглушками Кат №№ 0 800 16/20
			Многоместные коробки
			Для электроустановочных изделий с креплением винтами Диаметр сверления 67 мм Расстояние между точками крепления 71 мм Поставляются с одной съемной перегородкой, например, для разделения розеток с предварительно выполненным соединениями Могут использоваться с комплектами заглушек Кат. №№ 0 800 16/20
15 | 30	0 800 22	0 800 32	Для 2 постов и/или 4/5 модулей Используются в горизонтальном и вертикальном положении
10	0 800 23	0 800 33	Для 3 постов и/или 6/8 модулей Используются в горизонтальном и вертикальном положении
10	0 800 24	0 800 34	Для 4 постов и/или 8/10 модулей Используются в горизонтальном и вертикальном положении
			Комплекты заглушек
			Для гофрированных труб Останавливают утечки воздуха через систему электрической проводки Устанавливаются в коробки Ecobatibox™ для повышения тепловой эффективности
20	0 800 16		⌀16 мм
20	0 800 20		⌀20 мм
20	0 800 25		⌀25 мм
20	0 800 30		⌀32 мм

QUTEO™ – СОВРЕМЕННЫЙ ФОРМАТ НАКЛАДНОГО МОНТАЖА

Quteo™ - инновационная серия установочного электрооборудования для накладного монтажа. Лаконичный дизайн гармонично сочетается с любым современным интерьером помещений. Изделия реализованы в двух вариантах: IP 20 (три цветовых решения: белый, слоновая кость, дерево) и IP 44 (два цвета: белый и серый).

МОДЕЛЬНЫЙ РЯД

Управление освещением

▶▶▶ Переключатель 10 А на два направления, стр. 800

▶▶▶ Двухклавишный выключатель, стр. 800

▶▶▶ Выключатель 6 А без фиксации (кнопка), стр. 800

▶▶▶ Двухлавишный переключатель, стр. 800

Розетки и розеточные блоки

▶▶▶ Розетка 2К+3, стр. 800

▶▶▶ Розеточный блок 3 x 2К+3, отверстия под углом 45⁰, стр. 801

▶▶▶ Лампа светодиодная для подсветки и индикации, стр. 803

Оборудование IP 44

▶▶▶ Выключатель 10 А, стр. 803

▶▶▶ Розетка 2К+3, стр. 803

▶▶▶ Сдвоенный механизм: выключатель + розетка 2К+3, стр. 803

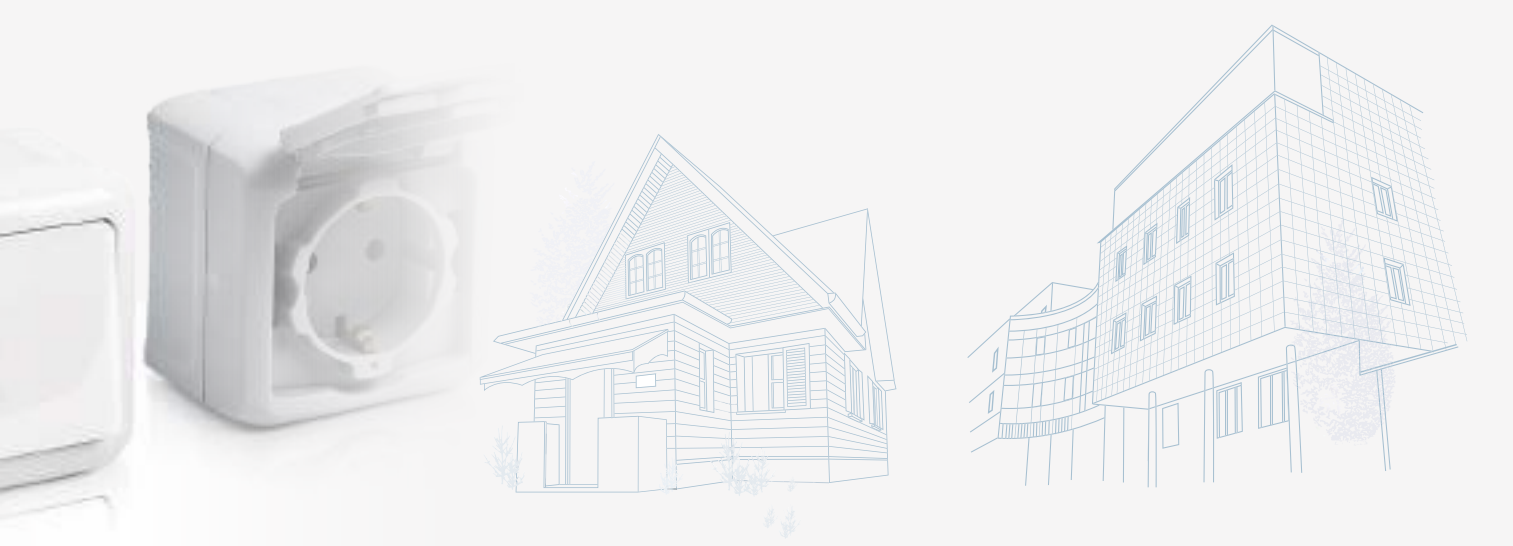

Информационные и телефонные розетки

▶▶▶ Розетка информационная RJ 45, стр. 801

▶▶▶ Розетка телефонная RJ 11, стр. 801

▶▶▶ Розетка двойная информационная RJ 45, стр. 801

▶▶▶ Розетка двойная RJ 11 + RJ 45, стр. 801

Дополнительные устройства и аксессуары

▶▶▶ Автоматический выключатель 20 А, вывод кабеля, телевизионная розетка и адаптер для механизмов серии Mosaic, стр. 801

Блоки установочные

▶▶▶ Блок установочный на 6 постов (пример комплектации) и блок установочный на 4 поста неукомплектованный, стр. 802

НОВАЯ УПАКОВКА ПРОДУКЦИИ QUTEO™

- Подробная информация обо всех устройствах доступна покупателю своевременно и наглядно!

2 типа индивидуальной упаковки:

- изделия IP 20 в пакете «флоупак» с отверстием для крючка,
- изделия IP 44 упакованы в термоусадочную пленку.

На каждом типе упаковке размещены технические характеристики продукции, схема подключения.

- Новая конструкция групповых упаковок оптимизирована для компактной выкладки товара на полках магазинов или складских помещений. Специальная перфорация на торцевой стенке каждой упаковки обеспечивает удобный и быстрый доступ к продукции независимо от высоты укладки.

Устанавливайте групповые упаковки в любом направлении

Quteo™ IP 20

выключатели, розетки 2К+3

7 822 00

7 822 83

Глянцевый пластик: Белый - RAL R903,
Слоновая кость - RAL R113, Дерево - имитация под светлое дерево
Все механизмы с винтовыми зажимами

Упак.	Кат. №	Выключатели и переключатели
		Для подсветки / индикации использовать светодиодную лампу Кат. № 7 822 57
		Выключатель 10 АХ - 250 В~
1/20 1/20 1/20	7 822 00 7 822 30 7 822 60	Белый Слоновая кость Дерево
		Переключатель на 2 напр. 10 АХ - 250 В~
1/20 1/20 1/20	7 822 04 7 822 34 7 822 64	Белый Слоновая кость Дерево
		Выключатель двухклавишный 10 АХ - 250 В~
1/20 1/20 1/20	7 822 02 7 822 32 7 822 62	Белый Слоновая кость Дерево
		Переключатель двухклавишный 10 АХ - 250 В~
1/20 1/20 1/20	7 822 06 7 822 36 7 822 66	Белый Слоновая кость Дерево
		Выключатель без фиксации (кнопка) 6 А - 250 В~
1/20 1/20	7 822 05 7 822 35	Белый Слоновая кость
		Лампа светодиодная
3/30	7 822 57	Для подсветки / индикации 230 В - потребление 0,34 мА
		Розетки без заземления 16 А - 250 В~
		Розетка 2К без шторок
1/20 1/20 1/20	7 822 10 7 822 40 7 822 70	Белый Слоновая кость Дерево
		Розеточный блок 2 х 2К без шторок
		Угол отв. 45°. Монтаж горизонт. или вертик.
1/10 1/10 1/10	7 822 12 7 822 42 7 822 72	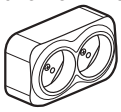 Белый Слоновая кость Дерево
		Розетки с заземлением 16 А - 250 В~
		Розетка 2К+3 без шторок
1/20 1/20 1/20	7 822 11 7 822 41 7 822 71	Белый Слоновая кость Дерево
		Розеточный блок 2 х 2К+3 без шторок
		Угол отв. 45°. Монтаж горизонт. или вертик.
1/10 1/10 1/10	7 822 13 7 822 43 7 822 73	Белый Слоновая кость Дерево
		Розетка 2К+3 с защитными шторками
1/20 1/20 1/20	7 822 20 7 822 50 7 822 80	Белый Слоновая кость Дерево

Quteo™ IP 20

розетки 2К + З, розетка ТВ, розетки телефонные и информационные, аксессуары

7 822 15

7 822 14

7 822 28

7 822 25

7 822 16

Упак.	Кат. №	Розетки с заземлением 16 А - 250 В~
		Розеточный блок 2 x 2К+З с защитными шторками Угол отв. 45°. Монтаж горизонт. или вертик.
1/10	7 822 23	○ Белый
1/10	7 822 53	Слоновая кость
1/10	7 822 83	● Дерево
		Розеточный блок 3 x 2К+З с защитными шторками Угол отв. 45° Монтаж горизонт. или вертик.
1/10	7 822 18	○ Белый
1/10	7 822 48	Слоновая кость
1/10	7 822 78	● Дерево
		RJ 11 телефонная розетка Автоматическое подключение с прокалыванием изоляции проводников
1/20	7 822 14	○ Белый
1/20	7 822 44	Слоновая кость
1/20	7 822 74	● Дерево
		RJ 45 розетка кат. 5е - UTP Автоматическое подключение с прокалыванием изоляции проводников
1/20	7 822 24	○ Белый
1/20	7 822 54	Слоновая кость
		Розетка двойная **RJ 11 + RJ 45 кат. 5е - UTP** Автоматическое подключение с прокалыванием изоляции проводников
1/20	7 822 21	○ Белый
1/20	7 822 51	Слоновая кость
		Розетка двойная информационная **2 x RJ 45 кат. 5е - UTP** Автоматическое подключение с прокалыванием изоляции проводников
1/20	7 822 28	○ Белый
		Адаптер для 1 или 2 розеток RJ 45 Keystone Для установки в адаптер использовать коннекторы RJ 45 Keystone Кат. № 6 327 03 (кат. 5е) и Кат. № 6 327 05 (кат. 6)
1/20	7 822 26	○ Белый
		Коннекторы для 1 или 2 розеток RJ 45 Keystone Для установки в адаптер Кат. № 7 822 26
30	6 327 03	Коннектор Keystone кат. 5е UTP
30	6 327 05	Коннектор Keystone кат. 6 UTP

Упак.	Кат. №	Телевизионная розетка
		0 - 862 МГц, затухание ≤ 1.5 дБ Штекер ∅ 9.52 мм. Топология каб. сети - «звезда»
1/20	7 822 15	○ Белый
1/20	7 822 45	Слоновая кость
1/20	7 822 69	● Дерево
		Вывод кабеля Поставляется с фиксатором кабеля
1/20	7 822 16	○ Белый
1/20	7 822 46	Слоновая кость
		Адаптер для механизмов Mosaic™ 45x45 Предназначен для установки механизмов серии Mosaic™ 45x45 в блоки Кат. № 7 822 94 / 96
1/10	7 822 25	○ Белый
		Розетка 2К+З 32 А + Вилка 2К+З 32 А Комплект: розетка 32 А с защитными шторками + вилка 32 А с боковым кабельным вводом
1/3	7 822 22	○ Белый
		Адаптеры для стыковки **с мини-каналами серии Metra** Материал: ПВХ Цвет: белый
10	6 381 07	Для кабель-каналов 15 x 10 мм
10	6 381 27	Для кабель-каналов 20 x 12 мм
10	6 381 37	Для кабель-каналов 24 x 14 мм
10	6 381 17	Для кабель-каналов 16 x 16 мм
10	6 381 57	Для кабель-каналов 40 x 16 мм

ИНДУКЦИОННЫЕ РЕШЕНИЯ

Полная гибкость
Зарядка без шнура!

Беспроводные зарядные устройства Legrand профессионального и потребительского назначения выпускаются в различных форм-факторах и предназначены для подзарядки смартфонов, поддерживающих данную функцию.

БЕСПРОВОДНОЕ НАСТЕННОЕ ЗАРЯДНОЕ УСТРОЙСТВО QI ВСТРОЕННОГО МОНТАЖА
+ ПОРТ USB ТИП А

Удобное решение устанавливается в любом помещении в монтажной коробке, колонне.
› выпускается в дизайне Etika, Valena LIFE/ ALLURE, Mosaic, Celiane. › см стр. 689

БЕСПРОВОДНОЕ ЗАРЯДНОЕ УСТРОЙСТВО QI ВСТРАИВАЕМАЯ В МЕБЕЛЬ

Легко встраивается в домашнюю и офисную мебель, а также в элементы интерьера ресторанов и т.д.
› см стр. 854

БЕСПРОВОДНОЕ ЗАРЯДНОЕ УСТРОЙСТВО QI НАКЛАДНОГО МОНТАЖА В ЗАЩИЩЕННОМ ИСПОЛНЕНИИ

Оптимальное решение для помещений общего пользования, залов ожидания, гардеробных, гостиниц и т.д.
› см стр. 853

БЕСПРОВОДНОЕ ЗАРЯДНОЕ УСТРОЙСТВО QI В ВЕРТИКАЛЬНОМ МНОГОРОЗЕТОЧНОМ БЛОКЕ

Решение для небольшого офиса, переговорной, индивидуального рабочего места и т.д.
› см. стр. 826

Qi – стандарт беспроводной индукционной передачи энергии, разработанный Консорциумом беспроводной электромагнитной энергии WPC. Консорциум обьединяет более 220 компаний, среди которых – Apple, Samsung, LG, Huawei и др.

Quteo™ IP 20

установочные блоки

7 822 94

7 822 96

Цвет Белый - RAL R903, глянцевый пластик, с зонами для маркировки
Блоки предназначены для компактной установки до 6 шт. различных однопостовых устройств серии Quteo IP 20
Возможна установка в блок любого из механизмов серии Mosaic 45x45 с помощью адаптера Кат. № 7 822 25
Внутри корпуса блока есть удаляемые перегородки для разделения силовой проводки и информационных кабелей
На основании блока предусмотрены преднарезанные отверстия кабельных вводов для труб диаметром 20 и 32 мм
На боковых стенках корпуса сделаны преднарезанные отверстия для кабельных каналов
Подходят для вертикального или горизонтального монтажа

Упак.	Кат. №	Блоки установочные	
1/2	7 822 94	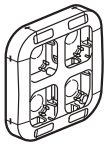	до 4 постов ○ Белый
1/2	7 822 96	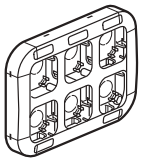	до 6 постов ○ Белый
1/20	7 822 95	**Заглушка 1 пост** Закрывает резервное место для монтажа механизмов в блоках Кат. № 7 822 94 / 96 	○ Белый

Quteo™ IP 44

выключатели и розетки

7 823 00

7 823 51

7 823 48

Все розетки Quteo IP 44 оборудованы лицевой панелью с защитной крышкой
Накладной монтаж с винтовыми зажимами 2 цвета: Белый RAL R903 (глянцевый пластик); Серый RAL R735 (глянцевый пластик)

Упак.	Кат. №	Выключатели 10 AX - 250 В~
		В одноклавишных выкл. и перекл. IP 44 для подсветки использовать светодиодную лампу Кат. № 7 822 57
		Выключатель
1/10	7 823 00	○ Белый
1/10	7 823 30	● Серый
		Переключатель на 2 направления
1/10	7 823 04	○ Белый
1/10	7 823 34	● Серый
		Двухклавишный выключатель
1/10	7 823 02	○ Белый
1/10	7 823 32	● Серый
		Двухклавишный переключатель на 2 напр.
1/10	7 823 01	○ Белый
1/10	7 823 31	● Серый
		Выключатель двухполюсный
1/10	7 823 09	○ Белый
1/10	7 823 39	● Серый

Упак.	Кат. №	Выключатель без фиксации (кнопка) 6 А - 250 В~
1/10	7 823 05	○ Белый
1/10	7 823 35	● Серый

Упак.	Кат. №	Розетки с заземлением 16 А - 250 В~ и сдвоенные механизмы
		Розетка 2К+3 с защитными шторками
1/10	7 823 21	○ Белый
1/10	7 823 51	● Серый
		Розетки 2 x 2К+3 с защитными шторками
1/5	7 823 23	○ Белый
1/5	7 823 53	● Серый
		Выключатель + 2К+3 розетка с защитными шторками
1/5	7 823 18	○ Белый
1/5	7 823 48	● Серый

Упак.	Кат. №	Лампа светодиодная
1/30	7 822 57	Для подсветки / индикации 230 В - потребление 0,34 мА

Электро оборудование специального назначения

Антивандальная серия Soliroc™

Стр. 806
Механизмы управления освещением Soliroc

Пыле- и влагозащитная серия Plexo™

Стр. 808
Серия Artic с антибактериальным покрытием

Распределительные коробки Plexo

Стр. 820
Распределительные коробки Plexo IP 55

Пыле- и влагозащищенные светильники

Стр. 823
Настенные пыле- и влагозащищенные светильники

Беспроводные дверные звонки

НОВИНКА
Стр. 825
Беспроводные дверные звонки

Многорозеточные блоки и разъемы

НОВИНКА
Стр. 826
Многорозеточные блоки, многорозеточные блоки USB, с точкой доступа Wi-Fi

Клеммные блоки и хомуты для труб

Стр. 833
Клеммные колодки и блоки

НОВИНКИ

Датчики движения Plexo IP55
(стр. 811)

Беспроводные дверные звонки
(стр. 825)

Стр. 807
Розетки, считыватели и другие механизмы Soliroc

НОВИНКА

Стр. 810
Механизмы Plexo IP 55

Стр. 815
Коробки и суппорты Plexo IP 55

Стр. 816
Моноблоки Plexo IP 55

Стр. 818
Механизмы Plexo IP 66

НОВИНКА

Стр. 827
Универсальные многорозеточные блоки

Стр. 828
Вилки, розетки, многорозеточные блоки и адаптеры серии Элиум

Стр. 829
Вилки и розетки с дополнительными функциями, компактные ночники, зарядные устройства

НОВИНКА

Стр. 830
Аксессуары для подключения к USB

Стр. 834
Клеммы уравнивания потенциалов

Стр. 836
Хомуты для труб

Вертикальные розеточные блоки

(стр. 826)

Аксессуары для подключения к USB

(стр. 830)

0 778 11

0 778 77

0 778 74+0 778 95

Предназначены для установки в помещениях с массовым пребыванием людей, в проходных зонах, на паркингах, в холлах многоквартирных домов и т.д.
Высокая степень влагоустойчивости и ударопрочности IK 10
Рамка крепится к стене штифтами в четырех точках, которые с усилием закрываются 4 заглушками (чтобы снять, требуется их высверлить)
Механизмы поставляются с лицевыми панелями

Выключатели и переключатели 10 AX - 250 В~ - IK 10 - IP 55

Упак.	Кат.№	
1	0 778 11	Переключатель на два направления
1	0 778 21	Промежуточный переключатель
1	0 778 12	Переключатель на два направления с подсветкой Поставляется с лампочкой Кат. №. 0 676 86 (стр. 695)
1	0 778 14	Переключатель на два направления с индикацией Поставляется с лампочкой Кат. №. 0 676 88 (стр. 695)
1	0 778 13	Переключатель на два направления с окошком маркировки
1	0 778 22	Выключатель двухполюсный

Датчики движения 230В~ 50/60 Гц

Совместимы со светодиодными и компактными люминесцентными лампами
Угол обнаружения 180°
Дальность обнаружения 8 м

Упак.	Кат.№	
1	0 778 24*	**Двухпроводный (без нейтрали)** Номинальная нагрузка по типам ламп: - Светодиодные : от 3 до 100 Вт - Компактные люминесцентные : от 3 до 100 Вт - Светодиодные, компактные люминесцентные, галогенные лампы с ферромагнитным или электронным балластом: от 3 до 250 ВА - Галогенные и лампы накаливания 230 В: от 3 до 250 Вт Допускается параллельное подключение нескольких датчиков. Регулировка задержки отключения освещения от 10 с до 10 мин Регулировка уставки уровня освещенности от 5 до 1275 люкс
1	0 778 26*	**Трехпроводный (с нейтралью)** Номинальная нагрузка по типам ламп: - Светодиодные : до 250 Вт - Компактные люминесцентные : до 250 Вт - Светодиодные, компактные люминесцентные, галогенные лампы с ферромагнитным или электронным балластом: до 500 ВА - Галогенные и лампы накаливания 230 В: до 1000 Вт Допускается параллельное подключение нескольких датчиков. Регулировка задержки отключения освещения от 10 с до 10 мин Регулировка уставки уровня освещенности от 5 до 1275 люкс

* О возможности поставки проконсультируйтесь в представительстве Legrand в Вашем регионе

Выключатели без фиксации 6 А - 230 В~ - IK 10 - IP 55

Упак.	Кат.№	
1	0 778 41	Кнопка с переключающимся контактом НО-НЗ

Выключатели с ключом - IK 10 - IP 54

Дополнительно необходимо заказать личинку замка, Кат. № 0 697 95 (стр. 816). Не использовать с накладными монтажными коробками Кат. № 0 778 90/92

Упак.	Кат.№	
1	0 778 74	Выключатель с ключом 2-позиционный 2 контакта НО - 6 А - 230 В Ключ извлекается только в центральном положении
1	0 778 75	Выключатель с ключем 3-х позиционный – 6 А – 230 В, ключ извлекается только в центральном положении (выкл.)

Считыватели для установки вне помещений IP 55 - IK 10

Упак.	Кат.№	
1	0 778 77	**Считыватель с картой IP 55** Технические характеристики аналогичны Кат. №. 0 767 02. Доступны мастер-карта Кат. № 0 767 11 и электронный пропуск пользователя Кат. № 0 767 10 Поставляется с рамкой Soliroc Скрытый монтаж
1	0 778 76	**Автономная кодовая панель с кнопкой IP 55** 12/24 ~/ 100 мА 1 релейный выход для замка 1 вход кнопки для разблокировки из помещения Открытый монтаж (стр.814)
1	0 778 78	**Считыватель с кодовой клавиатурой IP 55 и кнопкой** 1 12/24 ~/ 100 мА 1 релейный выход замка 1 вход кнопки для разблокировки из помещения 1 кнопка на лицевой панели для звонка или открытия двери. Открытый монтаж (стр. 814)

Световой указатель 230 В~ - IK 10 - IP 55

Упак.	Кат.№	
1	0 778 68	Механизм со встроенными светодиодами белого цвета и откидной крышкой под маркировку (стр. 814). Два уровня мощности на выбор (0,2 Вт или 1 Вт)

Подсветка лестничная - IK 10 - IP 55

Упак.	Кат.№	
1	0 778 67	Позволяет освещать лестничные ступени и т.п. 250 В~ Поставляется в комплекте с: - рамкой Soliroc; - набором из 4-х заглушек для установки рамки универсальным суппортом Механизм со встроенными светодиодами белого цвета (2 Вт) и откидной крышкой под маркировку

Кат №, выделенные красным: Новая продукция

Программа Soliroc™

розетки, выводы кабеля

0 778 36

0 778 91

Предназначены для установки в помещениях с массовым пребыванием людей, в проходных зонах, на паркингах, в холлах многоквартирных домов и т.д.
Высокая степень влагоустойчивости и ударопрочности IK 10
Рамка крепится к стене штифтами в четырех точках, которые с усилием закрываются 4 заглушками (чтобы снять, требуется их высверлить)
Механизмы поставляются с лицевыми панелями

Упак.	Кат. №.	Розетки - IK 10
		Немецкого стандарта 16 А - 250 В
1	0 778 35	2К+3 с защитными шторками, винтовыми зажимами, с крышкой IP 55
1	0 778 36	2К+3 с защитными шторками, винтовыми зажимами, без крышки IP 20
1	0 778 37	2К+3 с защитными шторками, винтовыми зажимами и запираемой крышкой IP 55
1	0 778 82	Розетка ТВ со штекером 0-2400 Мгц
		Информационная розетка - IK 10 - IP 20
1	0 778 91	Розетка RJ 45 кат. 6 - FTP
		Кабельный вывод - IK 10 - IP 55
1	0 778 50	Поставляется с кабельным зажимом

Программа Soliroc™

рамки, накладные коробки, аксессуары

0 778 51

0 778 83+0 801 08

Упак.	Кат. №	Рамки - IK 10
		Поставляются с 4-мя заглушками
1	0 778 51	Одноместная рамка 110 x 110 мм
1	0 778 52	2-местная рамка 110 x 181 мм Горизонтальный или вертикальный монтаж Межосевое расстояние 71 мм
1	0 778 53	3-местная рамка 110 x 252 мм Горизонтальный или вертикальный монтаж Межосевое расстояние 71 мм
		Накладные коробки IK 10
		Для механизмов Soliroc (кроме Кат. № 0 778 74/75)
1	0 778 90	Одноместная коробка 110 x 110 x 45 мм кроме кат. № 0 778 74/75
1	0 778 92	2-местная коробка 110 x 181 x 45 мм Горизонтальный или вертикальный монтаж Межосевое расстояние 71 мм
		Аксессуары
		Запасные заглушки
5	0 778 96	Демонтируются только путем высверливания. Набор из 4 шт.
		Прокладки для сглаживания дефектов поверхности Выполнены из пеноматериала для сглаживания неровностей стены
1	0 778 85	Для одноместной рамки
1	0 778 86	Для 2-местной рамки
1	0 778 87	Для 3-местной рамки
		Заглушка
1	0 778 66	2 модуля
		Адаптеры Soliroc для механизмов Mosaic – IK 10 Для механизмов Mosaic. 2 модуля
1	0 778 80	Адаптер с крышкой - IP 55
1	0 778 81	Адаптер без крышки - IP 20
1	0 778 83	**Адаптер для заделки в стене** Используется с коробками Batibox для кирпичных и бетонных стен, монтируемыми в стену. Рамка Soliroc крепится непосредственно на адаптер без необходимости сверления отверстий и без применения штифтов Одноместный адаптер подходит для установки в двухместные коробки

Запасные лампочки Кат. № 0 676 86/88
(стр. 695)

Plexo Artic IP 55 – IK 07

серия с антибактериальным покрытием

0 707 11

0 707 33

0 707 22

Оборудование с антибактериальным покрытием на основе ионов серебра Ag⁻
Дополнительная защита от распространения микробов
Специально адаптировано для помещений с повышенными требованиями к гигиене: пищевая промышленность, предприятия питания, медучреждения и т.п.
Механизмы поставляются с лицевыми панелями
Коробки и суппорт поставляются с рамкой

Упак	Кат. №	Выключатели 10 AX* – 250 В∿	
	Белый	IP 55 – IK 07	
5	0 707 11		Переключатель на два направления, 10 А
5	0 707 27		Двухполюсный выключатель
5	0 707 26		Переключатель двухклавишный на два направления

Упак	Кат. №	Выключатели без фиксации 10 А – 250 В∿	
	Белый	IP 55 – IK 07	
5	0 707 30		Выключатель без фиксации
5	0 707 32		Выключатель без фиксации с подсветкой
5	0 707 33		Выключатель без фиксации с подсветкой и с держателем этикетки

Упак	Кат. №	Розетки 16 А – 250 В∿	
	Белый	IP 55 – IK 07	
5	0 707 21		Розетка 2К+3, французский стандарт 16 А
5	0 707 22		Розетка 2К+3, немецкий стандарт 16 А
5	0 707 72		Розетка 2К+3, немецкий стандарт в сборе 16 А
5	0 707 73		Розетка 2К+3, немецкий стандарт в сборе с грифами 16 А

* X - в цепи люминесцентных ламп

Plexo Artic IP 55 – IK 07

серия с антибактериальным покрытием

0 707 24

0 707 88

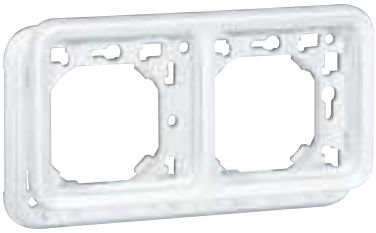

0 707 94

0 707 42

Оборудование с антибактериальным покрытием на основе ионов серебра Ag⁻
Дополнительная защита от распространения микробов
Специально адаптировано для помещений с повышенными требованиями к гигиене: пищевая промышленность, предприятия питания, медучреждения и т.п.
IP55 - IK07
Механизмы поставляются с лицевыми панелями
Коробки и суппорт поставляются с рамкой

Упак	Кат. №	Розетки телевизионные
	Белый	**IP 55 – IK 07** **Розетка TB-R-SAT 2400 МГЦ**
1	0 707 24	Для подключения частотных и спутниковых каналов с индивидуальным демодулятором Для приема аналоговых и цифровых передач Оснащены клеммами для подключения коаксиального кабеля
	Белый	**Вывод кабеля 16 А – 250 В∿** **Вывод кабеля** **Для монтажных коробок ∅67 мм максимум**
5	0 707 88	Оснащен фиксатором кабеля Фиксируется с межосевым расстоянием 82 мм

Упак	Кат. №	Рамки-суппорты
	Белый	**Рамки-суппорты для встроенного монтажа с использованием монтажных коробок Batibox IP 55 - IK 07**
10	0 707 92	Рамка с суппортом для скрытого монтажа 1 пост
1	0 707 94	Рамка горизонтальная с суппортом для скрытого монтажа 2 поста
1	0 707 49	Рамка вертикальная с суппортом для скрытого монтажа 2 поста
1	0 707 93	Рамка с суппортом для скрытого монтажа 1 пост с грифами
	Белый	**Накладные коробки** **Заглушки с мембраной, съемные, без прорезей**
10	0 707 41	Коробка для накладного монтажа 1 пост
1	0 707 42	Горизонтальная коробка для накладного монтажа, 2 поста
1	0 707 43	Вертикальная коробка для накладного монтажа, 2 поста

Plexo IP 55 – IK 07

механизмы

В комплекте с лампой

0 695 13

0 695 25

В комплекте с лампой

0 695 04

В комплекте с лампой

0 695 43

Механизмы с лицевой панелью
Устанавливаются в коробки для накладного монтажа (см. стр. 815) или в суппорты с рамкой для встроенного монтажа (см. стр. 815)
Механизмы с подсветкой в комплекте с лампами 230 В ~ (кроме 0 695 43 / 0 695 44 / 0 696 33 / 0 696 34: поставляются с лампами 12 В)
Лампы и аксессуары (см. стр. 817)
Присоединение без инструмента

Выключатели и переключатели 10 AX* - 250 В∿

IP 55 – IK 07

Упак	Кат. № Серый	Кат. № Белый	
10	0 695 11	0 696 11	Однополюсный переключатель на два направления
10|5	0 695 12	0 696 12	Однополюсный переключатель на два направления с индикацией В комплекте с лампой
5	0 695 13	0 696 13	Однополюсный переключатель на два направления с подсветкой В комплекте с лампой
5	0 695 21		Промежуточный переключатель
10	0 695 25	0 696 25	Двухклавишный переключатель на два направления
5	0 695 26	0 696 26	Двухклавишный переключатель с подсветкой В комплекте с лампой
10	0 695 30	0 696 27	Двухполюсный выключатель

Выключатель с подсветкой 250 В ∿ с задержкой отключения

IP 55

	Серый	Белый	
5	0 695 04	0 696 04	Электронный 2-проводный В комплекте с лампой

Регулируемая задержка:
от 25 с до 15 мин.
Допустимая мощность нагрузки:
- 1000 Вт – лампы накаливания и галогенные лампы 230 В
- 400 Вт – галогенные лампы 130 В
- 400 ВА – низковольтные галогенные лампы
- 400 ВА – люминесцентные лампы
- 2300 Вт – активная нагрузка (электронагреватели)

Кнопочные выключатели 10 А

IP 55 – IK 07

Упак	Кат. № Серый	Кат. № Белый	
10|5	0 695 40	0 696 30	Кнопочный выключатель Н.О. контакт
10	0 695 41	0 696 31	Кнопочный выключатель (Н.О.+Н.З. контакты)
10|5	0 695 42	0 696 32	Кнопочный выключатель с подсветкой, Н.О. контакт
10	0 695 43	0 696 33	Кнопочный выключатель с подсветкой, Н.О. контакт, с держателем этикетки В комплекте с лампой 12 В Может оснащаться лампой 230 В (см. стр. 695)
5	0 695 44	0 696 34	Кнопочный выключатель с подсветкой (Н.О. + Н.З. контакты) с держателем этикетки В комплекте с лампой 12 В Может оснащаться лампой 230 В (см. стр. 695)

Выключатели и розетки серии Quteo
IP 44
стр. 803

* X - в цепи люминесцентных ламп

Plexo IP 55 – IK 07

механизмы (продолжение)

0 695 17

0 695 34

0 695 20

Механизмы с лицевой панелью
Устанавливаются в коробки для накладного монтажа (см. стр. 815) или в суппорты с рамкой для встроенного монтажа (см. стр. 815)
Лампы и аксессуары (см. стр. 817)
Присоединение без инструмента

Упак	Кат. №	Датчики движения 230 В∿ 50/60 Гц
		Совместимы со светодиодными и компактными люминесцентными лампами Угол обнаружения 180° Дальность обнаружения 8 м
	Серый/Белый	**Двухпроводный (без нейтрали)**
1	0 695 20*	Номинальная нагрузка по типам ламп: - Светодиодные : от 3 до 100 Вт - Компактные люминесцентные: от 3 до 100 Вт - Светодиодные, компактные люминесцентные, галогенные лампы с ферромагнитным или электронным балластом: от 3 до 250 ВА - Галогенные и лампы накаливания 230 В: от 3 до 250 Вт Допускается параллельное подключение нескольких датчиков. Регулировка задержки отключения освещения от 10 с до 10 мин. Регулировка уставки уровня освещенности от 5 до 1275 люкс.
		Трехпроводный (с нейтралью)
1	0 695 22*	Номинальная нагрузка по типам ламп: - Светодиодные : до 250 Вт - Компактные люминесцентные: до 250 Вт - Светодиодные, компактные люминесцентные, галогенные лампы с ферромагнитным или электронным балластом: до 500 ВА - Галогенные и лампы накаливания 230 В: до 1000 Вт Допускается параллельное подключение нескольких датчиков. Регулировка задержки отключения освещения от 10 с до 10 мин. Регулировка уставки уровня освещенности от 5 до 1275 люкс.

* О возможности поставки проконсультируйтесь в представительстве Legrand в Вашем регионе

Упак	Кат. №	Сумеречные выключатели 230 В ∿
		Винтовые зажимы
		Сумеречные выключатели, одна функция, IP 55 - IK 07
	Серый	
5	0 695 17	Можно использовать для автоматического включения и отключения освещения по уровню освещенности (при наступлении сумерек и рассвета) Поставляется с фотоэлементом в полностью собранном виде Допустимая мощность нагрузки: -1400 Вт – лампы накаливания и галогенные лампы 230 В~ - 400 ВА – люминесцентные лампы Уставка освещенности: от 0,5 до 1500 лк
	Белый	
	0 696 17	
		Фотоэлемент – IP 55
5	0 695 18	Предназначен для работы с сумеречными выключателями

Упак	Кат. №	Выключатели с ключом 3 А, 250 В ∿
		Укомплектован ключом RONIS n° 455 Ключ извлекается в любом положении замка
	Серый	
1	0 695 34	Обозначены два положения «0-I» (ОТКЛ–ВКЛ) 2 Н.О. контакта
1	0 695 35	Обозначены три положения «I-0-II» (ВКЛ I–ОТКЛ–ВКЛ II) 2 Н.О. контакта

Кат №, выделенные красным: Новая продукция

Plexo IP 55 – IK 07

механизмы (продолжение)

0 695 08

0 695 47

0 695 49

0 695 83 + 0 695 91

Механизмы с лицевой панелью
Устанавливаются в коробки для накладного монтажа (см. стр. 815) или в суппорты с рамкой для встроенного монтажа (см. стр. 815)

Упак	Кат. №	Механизмы управления приводами
	Серый	**IP 55 – IK 07**
5	0 695 38	Двухклавишный переключатель для прямого управления приводами
1	Белый 0 696 29	Двухклавишный переключатель для прямого управления приводами
5	0 695 39	Двухклавишный кнопочный выключатель для систем с электронным блоком управления: 10 А, 250 В ∿
1	Серый/Белый 0 695 08	**Электронный комнатный термостат – 250 В∿** **IK 55 – IK 07** Поддержание заданной температуры во влажных помещениях или в помещениях специализированного назначения (например, в производственных помещениях, лабораториях, теплицах и т. д.) Диапазон изменения уставки: от 7 до 30 °C Работает от сети: 230 В∿, 50/60 Гц С кнопкой переключения режимов охлаждение/нагрев
10	Серый/Белый 0 695 83	**Световые указатели IP 55 – IK 07** **Световой индикатор** Используется с лампами E 10 (в комплекте), 5 Вт; 230 В ∿ Винтовые зажимы Поставляется без рассеивателя (см. ниже)
5	0 695 88	**Рассеиватель для светового индикатора** Прозрачный
5	0 695 89	Зеленый
5	0 695 90	Оранжевый
5	0 695 91	Красный

Упак	Кат. №	Механизмы экстренного отключения 3 А 230 В∿
	Серый/Желтый	Поставляются с наклейкой «Экстренное отключение» на нескольких языках Желтая лицевая панель и красная кнопка
1	0 695 47	Кнопка экстренного отключения Один Н.З. контакт Один полюс
1	0 695 48	Кнопка экстренного отключения с ключом возврата в исходное состояние Н.О. и Н.З. контакты Укомплектована ключом RONIS n° 455 Ключ извлекается только в положении «0»
1	0 695 49	Кнопка экстренного отключения с фиксацией. Возврат в начальное состояние поворотом толкателя на 1/4 оборота Н.О. и Н.З. контакты
1	Серый/Белый 0 695 92	**Технические детекторы** Оборудованы сигнальным индикатором. Транслируют аварийный сигнал замыканием контакта Н.О. 1 А - 48 В ~ 24 В = на модуль технической сигнализации или телефонный трансмиттер Кат. 0 432 76 **Детектор газа IP 31 – IK 07** Служит для обнаружения и подачи сигнала об утечке газа метана, бутана, пропана и бытового газа Напряжение – 12 В = подается с блока питания Кат. № 0 042 10 Потребляемый ток: - 170 мА в дежурном режиме - 190 мА при подаче аварийного сигнала
1	0 695 93	**Детектор затопления IP 41 – IK 07** Предназначен для обнаружения жидкости на высоте расположения датчика. Питание от блока питания Кат. № 0 042 10 Напряжение питания: 12 В постоянного или ∿ Потребляемый ток: • 0,2 мА в дежурном режиме • 20 мА при подаче аварийного сигнала Поставляется в комплекте с датчиком и шнуром длиной 2 м
1	0 695 94	**Детектор повышения температуры в морозильной камере IP 41 – IK 07** Служит для подачи сигнала при превышении температуры минус 15 °C Напряжение - 12 В =/~ подается с трансформатора Кат. № 0 744 84/0 042 25 или блока питания Кат. № 0 042 10 Потребляемый ток: - 0,2 мА в дежурном режиме - 20 мА при подаче аварийного сигнала Поставляется с датчиком и шнуром длиной 2 м
1	0 042 10	**Блок птания на DIN-рейку для элементов технической сигнализации** 220 В~ /12 В= 0,5 А 6 модулей

Plexo IP 55 – IK 07

механизмы (продолжение)

0 695 71

0 695 76

0 695 60

0 502 99 на вилке

Механизмы с лицевой панелью
Устанавливаются в коробки для накладного монтажа (см. стр. 815) или в суппорты с рамкой для встроенного монтажа (см. стр. 815)

Розетки

Упак	Серый	Белый	
			Немецкий стандарт 16 А – 250 В∿
10	0 695 71	0 696 39	2К + З с винтовыми зажимами
10|5	0 695 70	0 696 40	2К + З с безвинтовыми зажимами
			Французский стандарт 16 А – 250 В∿
10|5	0 695 52	0 696 22	2К + З с защитными шторками, с винтовыми зажимами
10	0 695 51	0 696 21	2К + З с защитными шторками, с безвинтовыми зажимами
5	0 695 53	0 696 23	2К + З с блокировкой, с винтовыми зажимами
5	0 695 55		2К + З с автоматически открывающейся защитной крышкой, с безвинтовыми зажимами
10	0 502 99		**Ключ для розетки с блокировкой** Крепится на вилке 2К+З с помощью клеящего элемента

Розетки с заводским монтажом 16 А – 250 В∿

Безвинтовые зажимы
Единый механизм. Проводники присоединяют только в одном месте
Устанавливаются в двойные или тройные накладные коробки или в суппорты с рамкой для встроенного монтажа

Упак	Серый	
		Немецкий стандарт
5	0 695 76	2 х 2К + З, горизонтальные
5	0 695 77	2 х 2К + З, вертикальные
1	0 695 78	3 х 2К + З, горизонтальные

Розетки с заводским монтажом 16 А - 250 В∿ (продолжение)

Упак	Серый	Белый	
			Французский стандарт
5	0 695 62	0 696 42	2 х 2К + З, горизонтальные
5	0 695 63	0 696 43	2 х 2К + З, вертикальные
5	0 695 64	0 696 44	3 х 2К + З, горизонтальные

Информационные розетки RJ 45

Упак	Серый	
1	0 695 69	Розетка RJ45, 9-контактная под экранированную витую пару 6-й категории

Розетки телевизионные

Упак	Серый	
1	0 695 58	Розетка TV-SAT

БЫСТРЫЙ МОНТАЖ, ГАРАНТИРОВАННАЯ ЗАЩИТА

Установка кабеля диаметром от 4 до 15 мм

Установка пластиковой трубки диаметром от 16 до 25 мм

Сделайте отверстие в торцевой заглушке при помощи отвертки

Вручную удалите центральную часть мембраны на торцевой заглушке, потянув за язычок

Вставьте кабель в торцевую заглушку

Вставьте трубку в торцевую заглушку

Мембрана на торцевой заглушке обеспечивает степень защиты IP55

Мембрана торцевой заглушки компенсирует любое отклонение трубки от вертикали и обеспечивает степень защиты IP55

Plexo IP 55 – IK 07

модульные механизмы

0 695 80

6 806 33

Устанавливаются в коробки для накладного монтажа (см. стр. 815) или в суппорты с рамкой для встроенного монтажа (см. стр. 815)

Упак	Кат. №	
	Серый	
10	0 695 80	
	Серый/Белый	
1	0 695 79	
1	0 919 45	
1	0 695 82	
	Серый	Белый
20	6 806 33	6 806 32

Адаптеры

IP 55 – IK 07 для двухмодульных механизмов Mosaic

Могут использоваться с любыми механизмами Mosaic, обеспечивающими степень защиты IP 55.

Адаптер с дымчатой крышкой из поликарбоната

Адаптер с дымчатой крышкой из поликарбоната, запираемой с помощью специального инструмента (см. ниже)

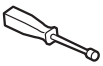

Специальный инструмент для запирания крышки адаптера Кат. № 0 696 79

IP 20, для двухмодульных механизмов Mosaic

Адаптер без крышки (IP 20)

IP 55 – IK 07 для трехмодульных механизмов Mosaic

Монтажная рамка с мембраной. Степень защиты IP 55 Позволяет пользоваться выключателем со степенью защиты IP 55, не открывая защитную крышку

Plexo IP 55 – IK 07

коробки для накладного монтажа и суппорты для встроенного монтажа

0 696 51

0 696 72

0 696 68

0 696 92

0 696 85

В коробки для накладного монтажа и в суппорты с рамкой для встроенного монтажа вставляются механизмы Plexo (см. стр. 806-813)
Коробки для накладного монтажа оснащены безвинтовыми зажимами Nybloc для 2-х проводников

Коробки для накладного монтажа с мембранными сальниками

Коробки оснащены съемными мембранными сальниками
Непосредственный ввод проводников (надрезать не нужно)

Упак	Серый	Белый	
			Одноместная монтажная коробка
10	0 696 51	0 696 89	Один ввод
			Двух- и трехместные монтажные коробки Без перегородок между отсеками, что облегчает присоединение проводников и дает возможность установить в коробки штепсельные розетки с заводским электромонтажом
5	0 696 72	0 696 90	Двухместная монтажная коробка, два ввода
5	0 696 61	0 696 91	Двухместная монтажная коробка, вертикальная установка Два ввода
5	0 696 79		Трехместная монтажная коробка, вертикальная установка
5	0 696 80		Трехместная монтажная коробка, горизонтальная установка 3 ввода

Суппорты с рамками для встроенного монтажа

Используются только с монтажными коробками французского или немецкого стандарта

Упак	Серый	Белый	
			Одноместный суппорт с рамкой
10	0 696 81	0 696 92	Для одного механизма Plexo
			Двух- и трехместные суппорты с рамками Расстояние между точками крепления – 71 мм
5	0 696 83	0 696 94	Двухместный суппорт с рамкой для двух механизмов Plexo, горизонтальная установка
5	0 696 85	0 696 96	Двухместный суппорт с рамкой для двух механизмов Plexo, вертикальная установка
5	0 696 87	0 696 98	Трехместный суппорт с рамкой для трех механизмов Plexo, горизонтальная установка

Коробки с кабельными вводами для накладного монтажа

Упак	Серый ISO 20	Серый PG	
5	0 696 56	0 696 52	Одноместная монтажная коробка Один ввод
5	0 696 68	0 696 64	Двухместная монтажная коробка, вертикальная установка Два ввода сверху
5	0 696 78	0 696 74	Двухместная монтажная коробка, горизонтальная установка Два ввода сверху

Plexo IP 55 – IK 07

для накладного монтажа, поставляются в собранном виде

В комплекте с лампой

0 697 12

0 697 33

Механизмы поставляются в комплекте с монтажными коробками и двумя мембранными сальниками. Механизмы с подсветкой поставляются в комплекте с лампой 230 В± Лампы и аксессуары (см. стр. 817). Присоединение без инструмента

Выключатели 10 АХ – 250 В∿

IP 55 – IK 07

Упак	Серый Кат. №	
10	0 697 11	Однополюсный переключатель на 2 направления
5	0 697 16	Промежуточный переключатель
10	0 697 12	Однополюсный переключатель на два направления с индикатором В комплекте с лампой
5	0 697 13	Однополюсный переключатель на два направления с подсветкой В комплекте с лампой
10	0 697 15	Двухклавишный переключатель на два направления

Кнопочные выключатели 10 А

IP 55 – IK 07

Упак	Серый Кат. №	
1	0 697 20	Кнопочный выключатель Н.О. контакт
1	0 697 22	Кнопочный выключатель с подсветкой, Н.О. контакт В комплекте с лампой
1	0 697 17	Двухполюсный выключатель

Датчики движения

IP 55

Предназначен для управления освещением при обнаружении движения
Допустимая мощность нагрузки:
- 2 000 Вт – лампы накаливания и галогенные лампы 230 В ∿
- 2000 Вт – низковольтные галогенные лампы
- 1000 ВА – люминесцентные лампы и компактные люминесцентные лампы
Дальность обнаружения:
от 0 до 12 м. Диаграмма направленности настраивается при монтаже. Диапазон регулировки задержки: от 12 с до 16 мин.
Габаритные размеры: 90x90x85
Угол обнаружения: 360°

Упак	Серый Кат. №	Белый Кат. №
1	0 697 40	0 697 80

Выключатель с ключом 10 А – 250 В∿

IP 20 – IK 07

Выключатель с цилиндром европейского стандарта
1-полюсный выключатель или 1-полюсный кнопочный выключатель 3-позиционный «1-0-2» Должен быть укомплектован цилиндром кат. № 0 697 95, см. ниже

Упак	Серый Кат. №	Белый Кат. №
1	0 697 06	0 697 57
1	0 697 95	

Цилиндр европейского стандарта Поставляется с комплектом из трех ключей

Вывод кабельный

IP 20 – IK 07

Упак	Серый Кат. №	Белый Кат. №
1	0 697 45	0 697 79

Вывод кабельный. Поставляется с зажимом для кабеля

Розетки

Немецкий стандарт 16 А – 250 В∿

Упак	Серый Кат. №	
10	0 697 33	2К + З с винтовыми зажимами

Французский стандарт 16 А – 250 В∿

Упак	Серый Кат. №	
10	0 697 31	2К + З с защитными шторками, с безвинтовыми зажимами

Розетки 20 и 32 А

С винтовыми зажимами

20 А – IP 55 – IK 08

Упак	Серый Кат. №	
5	0 916 55	2К + З, 230 В∿
5	0 916 56	3К + З, 400 В∿
5	0 916 57	3К + Н + З, 400 В∿

32 А – IP 44 – IK 08

Упак	Серый Кат. №	
5	0 558 72	2К + З, 230 В∿
5	0 558 75	3К + З , 400 В∿
5	0 558 77	3К + Н + З , 400 В∿

Мембранные сальники

Упак	Серый Кат. №	
50	0 919 14	Для уплотнения вводов штепсельных розеток 20 А
50	0 919 15	Для уплотнения вводов штепсельных розеток 32 А

Переносной розеточный блок

Упак	Серый Кат. №	
10	0 697 49	С передней стороны блок оснащен двумя штепсельными розетками 2К + З французского стандарта с заводским монтажом. Внешний кабель присоединяется только в одном месте. Задняя сторона блока: при необходимости можно установить два модульных механизма Plexo

Plexo IP 55 – IK 07

для встроенного монтажа, поставляются в собранном виде

0 698 55

0 698 24

0 698 31

Механизмы поставляются в собранном виде
Безвинтовые зажимы
Механизмы с подсветкой поставляются в комплекте с лампой 230 В ∿ (кроме механизмов Кат. № 0 698 24 / 64, поставляемых с лампой 12 В) Лампы и аксессуары представлены в правой колонке

Упак	Кат. № Серый	Кат. № Белый	
			Переключатели 10 АХ – 250 В∿
			IP 55 – IK 07
10	0 698 11	0 698 51	Однополюсный переключатель на два направления
5		0 698 55	Двухклавишный переключатель на два направления
			Кнопочные выключатели 10 А
			IP 55 – IK 07
10	0 698 21	0 698 61	Кнопочный выключатель с подсветкой (Н.О. + Н.З. контакты) В комплекте с лампой
5	0 698 24	0 698 64	Кнопочный выключатель с подсветкой (Н.О. + Н.З. контакты) с держателем этикетки. В комплекте с лампой 12 В. Может оснащаться лампой 230 В∿
			Розетки 16 А – 250 В∿
			Французский стандарт IP 55 – IK 07
10	0 698 31	0 698 70	2К + 3 с защитными шторками, с безвинтовыми зажимами
			Немецкий стандарт IP 55 – IK 07
10	0 698 33	0 698 69	2К + 3 с винтовыми зажимами
			Розетки 20 А
			С винтовыми зажимами Механизм без возможности установки дополнительных захватов для крепления в монтажной коробке.
			20 А – IP 44 – IK 08
10	0 557 03		2К + 3, 230 В∿
10	0 557 06		3К + 3, 400 В∿
10	0 557 08		3К + Н + 3, 400 В∿
10	0 903 59		Накладная монтажная коробка для штепсельных розеток 20 А Кат. № 0 557 03/06/08 Габаритные размеры: 79 x 86 x 40 мм

Plexo IP 55 – IK 07

монтажные аксессуары

0 695 96

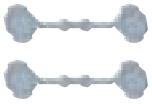
0 695 98

0 695 97

Упак	Кат. № Серый	Кат. № Белый	
			Заглушка
5	0 695 37		Предназначена для закрытия неиспользуемой коробки для накладного монтажа или суппорта с рамкой для встроенного монтажа
			Кабельные выводы
			IP 55 – IK 08
5	0 698 48	0 698 88	Вывод кабельный. Поставляется с зажимом для кабеля диаметром от 5 до 13 мм
			Держатель этикеток
10	0 694 91		Применяется в качестве замены вышедшего из строя держателя этикеток. Поставляется с белыми ПВХ этикетками
			Лампы
			Для индикации включенного состояния применяется лампа оранжевого цвета. Для указания местонахождения применяется лампа зеленого цвета
10	0 694 96		230 В – 1 мА, зеленого цвета Применяется только в кнопочных выключателях с подсветкой
10	0 694 97		230 В – 0.5 мА, зеленого цвета
10	0 694 98		230 В – 1 мА, оранжевого цвета
10	0 694 99		12 В – 15 мА, зеленого цвета
10	0 694 95		24 В – 20 мА, зеленого цвета
			Мембранные сальники
10|5	0 695 96	0 696 46	Один ввод диаметром до 25 мм
5	0 695 99		Два ввода диаметром до 16 мм
			Комплект из четырех колпачков
10	0 695 98		Надеваются на головки крепежных винтов
			Шаблон для разметки отверстий
1	0 695 97		Предназначен для точной разметки крепежных отверстий Поставляется с пузырьковым уровнем

legrand

ИСПЫТАННАЯ НАДЕЖНОСТЬ

PLEXO IP 66

Серия электроустановочных изделий Plexo 66 гарантирует надежность и высокую степень защиты, даже при вставленной вилке

Простой монтаж

Стальные крепежные винты поставляются в комплекте

Проводник подключен, степень защиты IP 66 гарантирована

Plexo 66 моноблок

выключатели и розетки

0 904 60

0 904 62

0 904 66

0 904 65 с вилкой 2К+3

Поставляются с уплотнителями кабельных вводов ISO 20 и заглушками. Зажимы с нержавеющими винтами
Серый RAL 7016/TO 29

Упак.	Кат. №.	Выключатели и переключатели - 250 В~
	Серый	Поставляются без ламп Кат. №. 0 899 01/02/07
		Переключатели 10 А
6	0 904 60	Однополюсный переключатель на два направления с подсветкой
2	0 904 64	Двухполюсный переключатель на два направления с подсветкой
		Кнопочный выключатель 6 А
6	0 904 62	С подсветкой
		Розетки 16 А - 250 В~
	Серый	**Для вилок 10/16 А** Розетки с крышками и защитными шторками
6	0 904 66	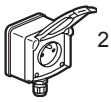 2 К + 3
		С крышкой IP 66
1	0 904 65	2 К + 3 Оснащены системой “lock 66”, что позволяет сохранять IP 66 при вставленной вилке
		Розетки 20 А - 400 В~
	Серый	С защитными шторками
5	0 904 56	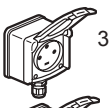 3 К + 3
5	0 904 57	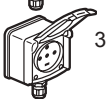 3 К + Н + 3

Plexo 66 моноблок

сборные механизмы IP 66 - IK 08

0 904 80

0 904 82

0 904 86

0 904 90

Поставляются без коробок
Монтируются в коробки, перечисленные в следующей колонке
Серый RAL 7016/T 029

Упак.	Кат. №.	Выключатели и переключатели - 250 В~
	Серый	**Переключатели 10 А**
6	0 904 80	Однополюсный переключатель на два направления с подсветкой
2	0 904 84	Двухполюсный переключатель на два направления с подсветкой. Лампы для подсветки см. Кат. № 0 899 01/02/07
		Кнопочные выключатели 6 А Лампы для подсветки Кат. № 0 899 01/02/07
2	0 904 82	Выключатель кнопочный с подсветкой
		Розетки 16 А - 250 В~
	Серый	Для прямых и угловых вилок 10/16 А Оснащены защитными шторками **Розетка с крышкой**
6	0 904 86	2 K + 3
		Розетка с крышкой (IP 66 при вставленной вилке)
1	0 904 85	2 K + 3 Оснащены системой “lock 66,” которая сохраняет IP 66 при вставленной вилке
		Адаптер Mosaic
	Серый	Для монтажа механизмов Mosaic Монтируется в коробку Кат. № 0 904 91
2	0 904 90	Адаптер для 2 модулей Mosaic
		Розетка RJ45
1	0 904 67	Кат.6 - FTP

Plexo 66 моноблок

коробки, аксессуары IP 66 - IK 08

0 904 93

0 904 91

0 904 67

0 904 92

Упак.	Кат. №	Коробки для накладного монтажа
	Серый RAL 7016/T 029	IP 66 - IK 08 Позволяют получить всевозможные комбинации Служат для монтажа сборных механизмов Plexo 66 или адаптеров Mosaic Кат. № 0 904 90 Поставляются с уплотнителями кабельных вводов ISO 20 и заглушками
6	0 904 91	Одноместная монтажная коробка
5	0 904 92	Двухместная монтажная коробка, вертикальная установка
5	0 904 93	Двухместная монтажная коробка, горизонтальная установка
		Аксессуары
		Индикаторные лампы Поставляются с клеммами Capvis для быстрого подключения к рабочему нулевому проводнику
10	0 899 01	Лампа накаливания (белая) 12 В Мощность 0,4 В
10	0 899 02	Лампа накаливания (белая) 24 В Мощность 0,8 В
10	0 899 07	Люминесцентная лампа 230 В С низкой потребляемой мощностью

Коробки Plexo™

0 920 01

IP 55 - IK 07
Серый RAL 7035
Материалы: полистирол и полипропилен
Диапазон рабочих температур: от минус 25 °C до плюс 40 °C
Самозатухающие до 650 °C
Соответствуют EN 60695 2-1
Светонепроницаемая крышка
Кабельные вводы с мембранными уплотнителями
или подготовленные для уплотнителей ISO

Упак.	Кат. №	
		Коробки круглые влагозащищенные
	650 °C	Используйте винты Ø 5 мм или Кат. № 0 319 57 Крышка крепится к корпусу с помощью скобы
5/100	0 920 01	60 мм x 40 мм - 4 каб. ввода (Кат. № 0 919 10)
5/100	0 920 02	70 мм x 45 мм - 4 каб. ввода (Кат. № 0 919 10)
		Коробки квадратные влагозащищенные
	650 °C	Используйте винты Ø 5 мм или Кат. № 0 319 57 Крышка крепится к корпусу с помощью скобы 65 x 65 x 40 мм[1]
5/100	0 920 05	7 кабельных вводов (Кат. № 0 919 10)
5/100	0 920 12	80 x 80 x 45 мм[1] 7 кабельных вводов (Кат. № 0 919 10)
		Коробки квадратные влагозащищенные Класс II
	650 °C	Способы монтажа: внутренние точки крепления - винты Ø 5 мм внешние точки крепления - винты Ø 4 мм Вибростойкий уплотнитель Крышка с замками 4 x 1/4 оборота, индикация I-O. Крышка остается прикрепленной к коробке во время монтажа 105 x 105 x 55 мм[1]
5	0 920 22	7 кабельных вводов (Кат. № 0 919 11)
		Аксессуары
20	0 312 10	Клеммная колодка. 4 клеммы 4 мм^2 Для установки в коробки Plexo

[1] Номинальные внутренние габариты : Высота x Ширина x Глубина

Коробки Plexo™

размеры

Кат. № 0 920 01

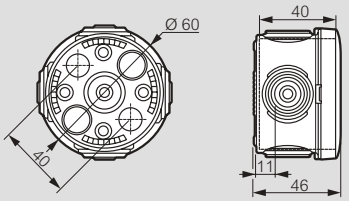

Кат. № 0 920 02

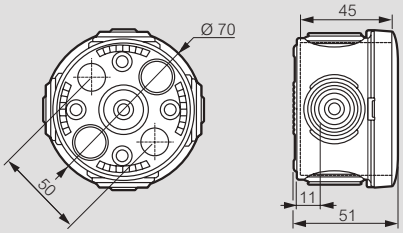

Кат. № 0 920 05

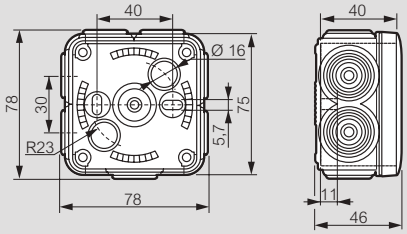

Кат. № 0 920 12

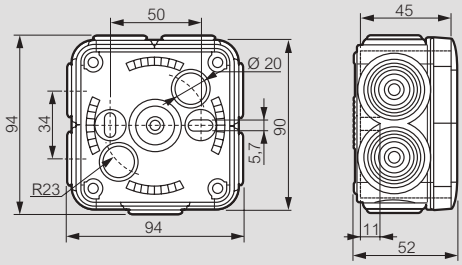

Кат. № 0 920 22

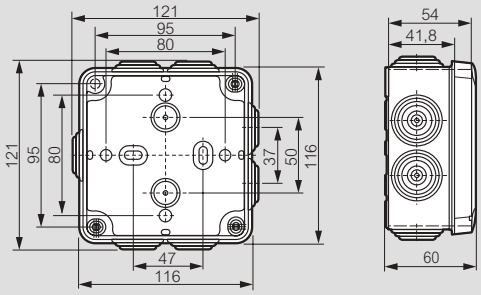

Коробки Plexo™

крышка с замками 1/4 оборота

0 920 32

0 920 52

Размеры **стр. 822**

IP 55 - IK 07
Стойкость к испытанию раскаленной нитью:
750 °C (NF EN 60695 2-1)
Диапазон рабочих температур: от минус 25 °C до плюс 40 °C
Взаимозаменяемые заглушки
Крышка соединена с коробкой хомутом
(кроме коробок 310 x 240 и 360 x 270)
Замки открываются и закрываются поворотом на 1/4 оборота.
Маркировка на замках 0 - открыто, I - закрыто
Монтаж с установкой по уровню
- 2 или 4 внутренних крепежных отверстия (винты ≥ 5 мм макс.)
- 4 внешних (винты Ø 4 мм макс.)
- Кронштейны Кат. № 0 358 02
Класс II обеспечивается заглушками
(поставляются в комплекте) для винтов

Упак.	Кат. №	Коробки квадратные влагозащищенные
1	Серый RAL 7035 0 920 32	130 x 130 x 74 мм[1] 10 уплотненных кабельных вводов для кабелей и труб Ø 4 - 25 мм
		Коробки прямоугольные влагозащищенные
1/20	Серый RAL 7035 0 920 42	155 x 110 x 74 мм[1] 10 уплотненных кабельных вводов для кабелей и труб Ø 4 - 25 мм
1/10	0 920 52	180 x 140 x 86 мм[1] 10 уплотненных кабельных вводов для кабелей и труб Ø 4 - 32 мм
1/10	0 920 62	220 x 170 x 86 мм[1] 14 уплотненных кабельных вводов для кабелей и труб Ø 4 - 32 мм
1	0 920 82	310 x 240 x 124 мм[1] 24 уплотненных кабельных ввода для кабелей и труб Ø 4 - 40 мм
1	0 920 92	360 x 270 x 124 мм[1] 24 уплотненных кабельных ввода для кабелей и труб Ø 4 - 40 мм

Коробки Plexo™

аксессуары

0 919 15

0 919 16

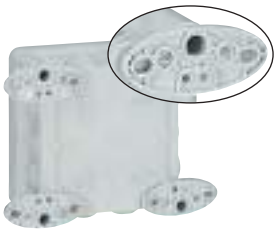

0 358 02

0 358 00

Упак.	Кат. №	Запасные мембраны
50	0 919 10	Для труб диаметром до 16 мм и кабелей диаметром до 20 мм Для коробок с крышкой, прикрепленной скобой
50	0 919 11	Ø 25 максимум Для коробок 105 x 105 x 55 мм (Кат. № 921 36)
50	0 919 14	Ø 20 максимум Серый (RAL 7035)
50	0 919 15	Ø 25 максимум Серый (RAL 7035)
50	0 919 16	Ø 32 максимум Серый (RAL 7035)
50	0 919 17	Ø 40 максимум Серый (RAL 7035)
		Кронштейны
1	0 358 02	Набор из 4 кронштейнов Для крепления коробок к стенам
		Петли для коробок
1	0 358 00	Набор из 2 петель (RAL 7016) Для коробок от 130 x 130 до 270 x 170 включительно
1	0 358 01	Для коробок 310 x 240 и 360 x 270
		Металлические монтажные платы толщиной 1,5 мм
		Для коробок:
5	0 358 10	130 x 130 мм
5	0 358 11	155 x 110 мм
5	0 358 12	180 x 140 мм
5	0 358 13	220 x 170 мм
5	0 358 14	270 x 170 мм
5	0 358 15	310 x 240 мм
5	0 358 16	360 x 270 мм

[1] Внутренние габаритные размеры

Коробки квадратные Plexo 130 x 130 Кат. № 0 920 32
Коробки прямоугольные Plexo Кат. № 0 920 42/52/62/82/92

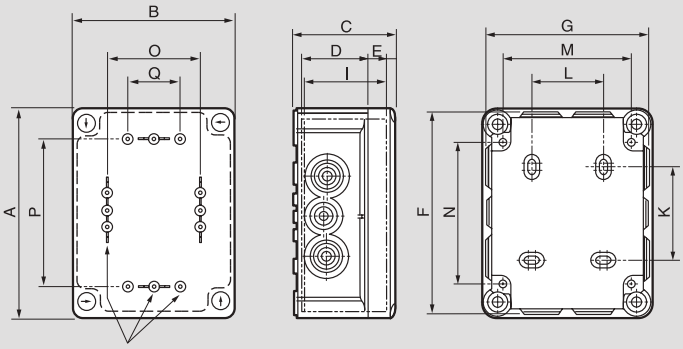

Кат. №	Внутренние габаритные размеры	A	B	F	G	C	D	E	I	Посадочные размеры				Монтаж аксессуаров (винты ∅ 4 мм)		
										K	L	M	N	O	P	Q
0 920 32	130 x 130 x 74	150	150	149	149	81	56	18	67	54	70	120	103	106	106	84
0 920 42	155 x 110 x 74	175	130	173	128	81	56	18	67	79	50	100	128	86	131	64
0 920 52	180 x 140 x 86	200	160	205	165	94	69	18	80	104	50	130	153	116	156	94
0 920 62	220 x 170 x 86	240	190	245	195	94	69	18	80	144	80	160	193	146	196	124
0 920 82	310 x 240 x 124	332	262	340	270	132	97	27	116	220	160	222	276	200	260	150
0 920 92	360 x 270 x 124	382	292	390	300	132	97	27	116	270	190	252	326	230	310	150

Клеммные колодки

Коробки	клеммные колодки IP 2X					
	4 клеммы	8 клемм	13 клемм	17 клемм	22 клеммы	35 клемм
130 x 130 x 74	X	X				
155 x 110 x 74	X	X	X			
180 x 140 x 86	X	X	X			
220 x 170 x 86	X	X	X	X	X	
310 x 240 x124	X	X	X	X	X	X
360 x 270 x 124	X	X	X	X	X	X

Пример оснащения клеммными колодками IP2x

Настенные светильники

пыле- и влагозащищенные

0 604 51

0 604 15

0 624 00

0 624 15

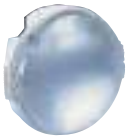
0 624 25

0 624 25 + 0 624 49

Упак.	Кат. №	Круглые настенные светильники
		IP 44 - IK 07 - Класс II Полипропиленовый корпус Для ламп накаливания 100 Вт или компактных люминесцентных 15 Вт Рассеиватель с замком на 1/4 оборота Фарфоровый патрон лампы
	E 27	Цвет белый RAL 9010
5	0 604 51	Стеклянный рассеиватель
10	0 604 59	Рассеиватель из поликарбоната

Упак.	Кат. №	Овальные светильники - 60 Вт
		IP 44 - IK 07 - Класс II Полипропиленовый корпус Стеклянный бесцветный рассеиватель Защитная пластиковая решетка
	E 27	
12	0 604 92	Цвет слоновая кость
12	0 604 05	Цвет серый

Упак.	Кат. №	Овальные светильники
		IP 44 - IK 07 - Класс II Корпус из дюрапласта Стеклянный рассеиватель Защитная металлическая решетка Фарфоровый патрон лампы
	E 27	Ввод кабеля - 3 размера
5	0 604 15	60 Вт, Цвет серый
5	0 604 19	100 Вт, Цвет серый

Упак.	Кат. №	Прямоугольные светильники
		IP 54 - IK 08 - Класс II Рассеиватель из поликарбоната, установлен на шарнире Открывается вправо или влево Поставляется с заглушкой Plexo Подключение через клеммный блок или адаптер (снизу или сбоку) Патрон уст. на съемном отражателе, облегчающем замену лампы
	E 27	**Для ламп накаливания 75 Вт**
5	0 624 00	С бесцветным рассеивателем
5	0 624 02	С красным рассеивателем Применяется как эвакуационный светильник в служебных помещениях

Упак.	Кат. №	Антивандальные светильники
		IP 54 - IK 09 - Класс II Безопасность обеспечивается накладкой и особыми винтами, а также замком Кат. № 0 919 45 (ниже) Рассеиватель из ударопрочного поликарбоната Открывается вправо или влево Поставляется с заглушкой Plexo Подключение сбоку или сзади Патрон установлен на съемном отражателе, облегчающим замену лампы
	E 27	Для ламп 100 Вт
1	0 624 15	Белый
1	0 919 45	**Отвертка** Для демонтажа антивандальных светильников

Упак.	Кат. №	Круглые светильники и аксессуары
		IP 54 - IK 08 - Класс II Рассеиватель из поликарбоната, установлен на шарнире Открывается вправо или влево Поставляется с заглушкой Plexo Подключение через клеммный блок или адаптер (снизу или сбоку) Фарфоровый патрон устанавливается на отражателе Самозатухание при температуре 850 °C
	E 27	Белый
5	0 624 25	Для ламп 100 Вт
	G 23	
1	0 624 26	Для компактных люминесцентных ламп 2 x 9 Вт
1	0 624 49	Белая защелкивающаяся рамка для круглых светильников Поликарбонат

Пыле- и влагозащищенные светильники

Круглые - IP 44 - IK 07

Кат. № 0 604 51/59

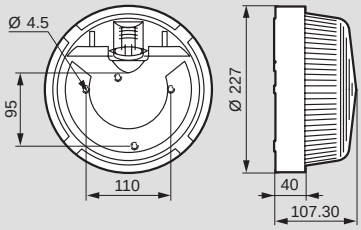

Овальные - IP 44 - IK 06

Кат. № 0 604 15

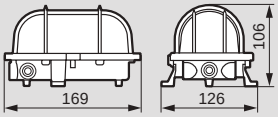

Кат. № 0 604 19

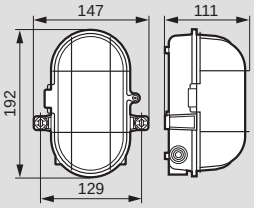

Овальные 60 Вт с бесцветным рассеивателем

Кат. № 0 604 05/92

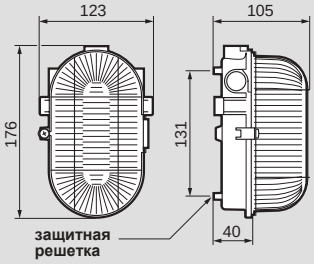

Прямоугольные - IP 54 - IK 08

Кат. № 0 624 00/02

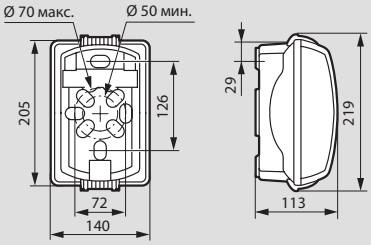

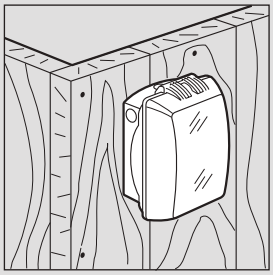

Настенные светильники идеальны для эвакуационного освещения на промышленных предприятиях.

Круглые - IP 54 - IK 08

Кат. № 0 624 25/26

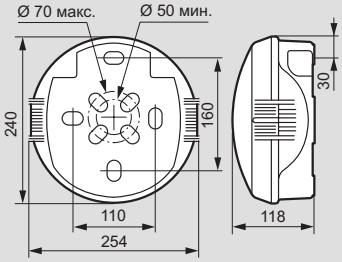

Антивандальные настенные светильники

Кат. № 0 624 15

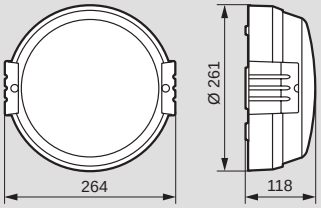

Светильники Karo имеют несколько точек для подвода кабеля, без снятия крышки
Идеальное размещение - на высоте 3 м

Беспроводные дверные звонки

ДОСТУПНО с 2019 г. H

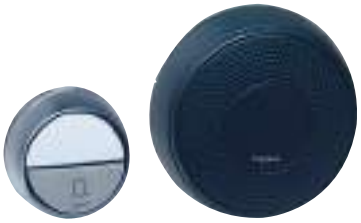

0 942 53

0 942 54

0 942 71

0 942 72

0 942 78

0 942 79

Упак	Кат. №	Беспроводные звонки в комплекте
		Комплект "Стандарт"
4	0 942 50	Включает звонок и дверную кнопку IP 44 с держателем этикетки Уровень звука: ± 80 дБ Количество рингтонов: 32 Дальность: ок. 50 м на открытой местности Электропитание: – звонок: 2 батареи AA 1,5 В (не поставляются) – кнопка дверная: 1 батарея CR2032 (входит в комплект) Цвет: белый
		Комплекты "Комфорт"
		Включает круглый звонок и круглую кнопку IP 44 с держателем этикетки Уровень звука: ± 75 дБ. Регулировка громкости Количество рингтонов: 15 Дальность: ок. 100 м на открытой местности 1 дверная кнопка используется с неограниченным количеством звонков Электропитание: – звонок: 3 батареи AA 1,5 В (не поставляются) кроме Кат. № 0 942 54 (вилка 230 В) – дверная кнопка: 1 батарея CR2032 (входит в комплект)
1	0 942 52	Цвет: белый, питание от батарей
1	0 942 53	Цвет: антрацит, питание от батарей
1	0 942 54	Цвет: белый, вилка 230 В
		Комплекты "Премиум"
		Включают звонок в квадратном корпусе и квадратную кнопку IP 54 с держателем этикетки Уровень звука: ± 80 дБ. Регулировка громкости Количество рингтонов: 30 Рингтоны можно создавать из файлов mp³ с помощью программы, имеющейся во встроенной памяти звонка, кабель USB входит в комплект поставки Функция отключения звука звонка Встроенная вспышка Дальность ок. 200 м на открытой местности 1 дверная кнопка используется с неограниченным количеством звонков Световой индикатор низкого уровня заряда батарей на звонке Электропитание: – звонок: 3 батареи AA 1,5 В (не поставляются) – дверная кнопка: 1 батарея CR2032 (входит в комплект)
1	0 942 70	Цвет: белый, одинарный, питание батарей
1	0 942 71	Цвет: алюминий, одинарный, питание батарей
1	0 942 72	Цвет: белый, двойной, питание от батарей Включает звонок "Премиум" и звонок "Комфорт" с питанием от сети. Один звонок устанавливается, например, на первом этаже, а второй – на верхнем этаже

Упак	Кат. №	Принадлежности для комплектов беспроводных звонков "Комфорт" и "Премиум"
		Белые
1	0 942 78	**Дверная кнопка "Комфорт", IP 44** Дальность радиосигнала 100 м Питание от 1 батареи CR2032 (входит в комплект)
1	0 942 79	**Дверная кнопка "Премиум", IP 54** Дальность радиосигнала 100 м Питание от 1 батареи CR2032 (входит в комплект)
1	0 942 80	**Датчик движения, IP 20** Кронштейн с изменяемым углом наклона для установки на стене или размещении на горизонтальной поверхности Дальность радиосигнала 150 м Дальность обнаружения: 6-8 м Угол обнаружения: 110° Питание от 3 батарей AAA 1,5 В (не поставляются)

Кат №, выделенные красным: Новая продукция

Многорозеточные мультимедийные удлинители с кабелем

Комфорт и безопасность

6 946 48

6 946 47

6 946 14

6 946 30

6 946 25

Упак	Кат. №	Многорозеточные блоки «Комфорт и безопасность»
		Выключатель со световым индикатором, можно включать ногой или рукой Конструкция подставок позволяет поворачивать блок в нужном направлении, предусматривая также его крепление к стене, мебели или рабочей поверхности Розетки с защитными шторками для защиты детей, способными выдерживать 10 000 действий Максимальное расстояние между 2 розетками для подключения трансформаторов, зарядных устройств и т.д. С питающим кабелем (3G 1,5 мм²)
		С индикатором потребленной мощности и защитой «Safe control» С ручным повторным включением
5	6 946 41	4 x 2K + 3 - кабель 1,5 м, Бело-серый
5	6 946 43	4 x 2K + 3 - кабель 3 м, Бело-серый
5	6 946 46	6 x 2K + 3 - кабель 1,5 м, Бело-серый
5	6 946 47	6 x 2K + 3 - кабель 3 м, Бело-серый
		Многорозеточный блок с мастер розеткой: 5 силовых розеток + 1 Мастер розетка Для отключения электроприборов, находящихся в режиме ожидания (stand-by) Оснащен: – 1 мастер розетка – 4 зависимых розетки – 1 независимая розетка – Все розетки защищены от помех в электросети
5	6 946 48	Цвет Бело-серый
5	6 946 13	Цвет Черный
		Подключите ваш телевизор к мастер розетке, а DVD плеер, игровую приставку, акустические колонки и усилитель – к зависимым розеткам. Когда вы включаете телевизор – автоматически подается напряжение на зависимые розетки, и включаются подключенные к ним устройства. Когда вы выключите телевизор (режим «standby» или «off») автоматически отключится напряжение, подающееся на зависимые розетки. Независимая розетка может использоваться в обычном режиме, например, для часов или зарядки телефона.
		С зарядным устройством USB
5	6 946 15	4 x 2K + 3 + 2 x USB - кабель 1,5 м, Цвет Бело-серый
5	6 946 16	4 x 2K + 3 + 2 x USB - кабель 1,5 м, Цвет Черный
5	6 946 17	6 x 2K + 3 + 2 x USB - кабель 1,5 м, Цвет Бело-серый
5	6 946 18	6 x 2K + 3 + 2 x USB - кабель 1,5 м, Цвет Черный

Упак	Кат. №	Многорозеточные блоки «Безопасность и защита оборудования»
		Выключатель со световым индикатором, можно включать ногой или рукой Конструкция подставок позволяет поворачивать блок в нужном направлении, предусматривая также его крепление к стене, мебели или рабочей поверхности Розетки с защитными шторками для защиты детей, способными выдерживать 10 000 действий Максимальное расстояние между 2 розетками для подключения трансформаторов, зарядных устройств и т.д. С питающим кабелем (3G 1,5 мм²)
		С защитой от перепадов напряжения Для защиты электрических и электронных устройств (телевизор, стерео, компьютер и т. д.) в отношении освещения и перенапряжений С индикатором, показывающим состояние защиты (Вкл. устройства защищены, Выкл: защита от скачков напряжения неактивна, нужно заменить удлинитель)
5	6 946 51	4 x 2K + 3 кабель 1,5 м, Бело-серый
5	6 946 11	4 x 2K + 3 кабель 1,5 м, Черный
5	6 946 56	6 x 2K + 3 кабель 1,5 м, Бело-серый
5	6 946 12	6 x 2K + 3 кабель 1,5 м, Черный
		Многорозеточный блок: 4 силовые розетки + 2 розетки USB + 1 розетка микро USB – 4 силовых розетки с кнопкой отключения и защитой в электросети – 2 USB розетки для подзарядки через USB кабель устройств типа iPad, цифровых камер и т.п. – Микро USB разъем для прямой подзарядки смартфонов, MP3 плееров и других устройств Шнур питания 2 м (вилка 2K+3, 1 мм²) * Важно: для полноценной защиты необходима установка УЗИП класса 2 в распределительный щит.
1	6 946 14	Цвет Бело-серый
1	6 946 19	Цвет Черный
5	Алюминий/ Черный 6 946 30 ДОСТУПНО с 2019 г.	**Вертикальный розеточный блок с индукционной зарядной станцией** 4 розетки 2K+3, одна индукционная зарядная станция и два зарядных модуля USB 2,4 A Индукционная зарядная станция 1 A использует технологию QI (контактную) Светодиодная индикация положения и состояния зарядки 2 разъема USB для зарядки мобильных устройств Суммарный ток 2,4 A Шнур питания 2 м (вилка 2K+3, 1,5 мм²)
5	Алюминий/ Черный 6 946 25 ДОСТУПНО с 2019 г.	**Вертикальный розеточный блок с точкой доступа Wi-Fi и репитером** 4 розетки 2K+3, терминал Wi-Fi с 2 разъемами RJ 45 Wi-Fi 2,4 ГГц IEE 802.11b/g/n Терминал Wi-Fi принимает и повторяет сигнал Сигнал Wi-Fi передается и усиливается роутером 1 вход RJ 45 для приема данных из интернета по кабелю и передачи в точку доступа Wi-Fi Шнур питания 2 м (вилка 2K+3, 1 мм²)

Кат №, выделенные красным: Новая продукция

Универсальные многорозеточные блоки

Стандарт и комфорт

0 506 65

0 506 62

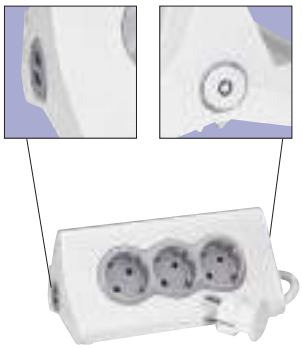

6 948 10

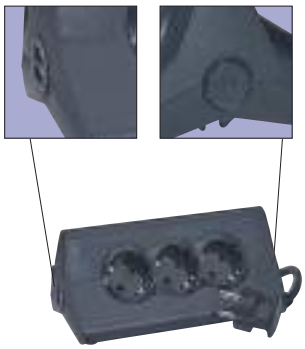

6 948 11

6 946 01

Многорозеточные блоки «Стандарт»

Компактный удлинитель
Ультраплоская форма позволяет устанавливать его под мебелью
Возможно крепление к стене. Одна из розеток повернута на 90° для удобства подключения зарядных устройств, остальные повернуты на 45°
Максимальная нагрузка 3500 Вт
Длина кабеля 1,5 м или 3 м или 5 м - 3G сечением 1,5 мм²

Упак.	Кат. № Бело-серый	Кат. № Черный	
			Кабель 1,5 м
10	6 950 01	6 950 10	3 x 2K + 3
10	6 950 06	6 950 25	4 x 2K + 3
10	6 950 11		5 x 2K + 3
10	6 950 16		6 x 2K + 3
			Кабель 3 м
10	6 950 02	6 950 15	3 x 2K + 3
10	6 950 07	6 950 28	4 x 2K + 3
10	6 950 12		5 x 2K + 3
10	6 950 17		6 x 2K + 3
			Кабель 5 м
10	6 950 03	6 950 20	3 x 2K + 3
10	6 950 08	6 950 30	4 x 2K + 3
10	6 950 13		5 x 2K + 3
10	6 950 18		6 x 2K + 3
			Без кабеля
10	6 950 04	6 950 23	3 x 2K + 3
10	6 950 09	6 950 33	4 x 2K + 3
10	6 950 14	6 950 38	5 x 2K + 3
10	6 950 19	6 950 45	6 x 2K + 3

Многорозеточные блоки 2K – 6 A

Подключаются в розетки 2K+3
Макс. нагрузка: 3680 Вт при 230 В~
4 выхода

Упак.	Бело-серый	Черный	
10	0 506 50	0 506 51	4 x 2K + 3

Многорозеточные блоки 2K + 3 – 16 A

Макс. нагрузка: 3680 Вт при 230 В~

Упак.	Бело-серый	Черный	
			Вертикальное подключение
5	0 506 55	0 505 11	2 x 2K + 3
			Горизонтальное подключение
10	0 506 56	0 505 12	3 x 2K + 3
			Горизонтальное подключение
	Белый	Алюминий/ Черный	
10	0 506 62	0 506 64	3 x 2K + 3
	Прозрачный		
10	0 506 63		3 x 2K + 3

Многорозеточные блоки «Комфорт»

Розеточные гнезда расположены под углом 45°, что очень удобно при подключении большого количества вилок. Конструкция подставок позволяет поворачивать блок в нужном направлении, предусматривая также его крепление к стене, мебели или рабочей поверхности. Блок оснащен выключателем с индикацией
Максимальная нагрузка 3680 Вт
Длина кабеля 1,5 м или 3 м или 5 м - 3G сечением 1,5 мм²

Упак.	Кат. № Бело-серый	Кат. № Черный	
			Кабель 1,5 м
5	6 946 21	6 946 01	3 x 2K + 3
5	6 946 26	6 946 04	4 x 2K + 3
5	6 946 31	6 946 07	5 x 2K + 3
5	6 946 36	6 946 09	6 x 2K + 3
			Кабель 3 м
5	6 946 22	6 946 02	3 x 2K + 3
5	6 946 27	6 946 05	4 x 2K + 3
5	6 946 32		5 x 2K + 3
5	6 946 37		6 x 2K + 3
			Кабель 5 м
5	6 946 83		3 x 2K + 3
5	6 946 85		5 x 2K + 3
			Без кабеля
			Для применения с кабелем 3G сечением 1,5 мм²
5	6 946 24	6 946 03	3 x 2K + 3
5	6 946 29	6 946 06	4 x 2K + 3
5	6 946 34	6 946 08	5 x 2K + 3
5	6 946 39	6 946 10	6 x 2K + 3

Розеточный блок с держателем планшета и выключателем

Для подключения нескольких устройств, оборудованных вилками с контактом заземления или без него: электроприборов класса I (простая изоляция) или класса II (двойная изоляция), ламп, ПК, ТВ, стереоаппаратуры и др.
Сверхтонкая конструкция (толщина всего 30 мм): можно разместить под мебелью
Встроенный кабельный отсек

ДОСТУПНО с 2019 г.

Упак.	Бело-серый	Черный	
1	6 948 10	6 948 11	**Кабель 1,5 м** 3 розетки 2K+3 и 2 разъема USB тип A Оборудован автоматическим выключателем 16 A

Многорозеточные блоки с функцией легкого извлечения

Розетка 2x2K+3 с кнопкой для выталкивания
Горизонтальное подключение
С кнопкой для выталкивания вилки
Цвет Бело-серый

Упак.	Бело-серый	
5	0 506 65	

Кат №, выделенные красным: Новая продукция

Вилки, розетки, многорозеточные блоки, адаптеры

немецкий стандарт

0 501 96

0 501 83

0 501 75

0 501 72

0 503 82

Упак	Кат. №	Вилка 2К – 16 А – резина
		Для подключения оборудования класса II Кабель макс. 2x2,5 мм²
20	0 501 81	Цвет Черный – прямой ввод
		Вилка 2К+3 и розетка – 16 А – резина
		Винтовой зажим Класс защиты IK 08 – H07 RNF 3G Кабель макс. 2,5 мм²
		Вилка
10	0 501 96	Цвет Черный, IP 44, винтовой зажим
		Розетка
10	0 501 97	Цвет Черный, винтовой зажим
		Вилки 2К и розетка – пластик – с кольцом – 6 А
30	0 501 62	Вилка – Цвет Белый
30	0 501 63	Вилка – Цвет Черный
30	0 501 64	Вилка – Цвет Бронзовый
30	0 501 65	Вилка – Цвет Алюминий
15	0 501 66	Розетка – Цвет Белый
		Вилки 2К – 16 А – пластик – ультраплоские
		Винт сбоку, экономит место за мебелью Кабель макс. 2x2,5 мм² Винтовой зажим
15	0 501 83	Цвет Белый
15	0 501 84	Цвет Черный
		Многорозеточные блоки 2К – 6 А
		Подключаются в розетки 2К+3 Макс. нагрузка: 3,680 Вт при 230 В~ 4 выхода
10	0 506 50	Цвет Белый
10	0 506 51	Цвет Черный

Упак	Кат. №	Вилки 2К+3 – 16 А и розетка – пластик
25	0 501 87	Вилка – прямой ввод – Цвет Белый
25	0 501 88	Вилка – нижний ввод – Цвет Белый
10	0 501 89	Розетка – прямой ввод – Цвет Белый
		Вилки 2К+3 – 16 А и розетки – пластик
		Кабель макс. 3 x 2,5 мм², винтовой зажим
25	0 501 92	Вилка – Цвет Серый
10	0 501 93	Розетка – Цвет Серый
25	0 501 90	Вилка – Цвет Белый
10	0 501 91	Розетка – Цвет Белый
25	0 501 94	Вилка – Цвет Черный
10	0 501 95	Розетка – Цвет Черный
		Розетка 2К+3 – 16 А – пластик – винт сбоку
4	0 501 99	Белый Кронштейн для крепления к стене
		Вилки 2К+3 – 16 А – с рычагом для извлечения вилки из розетки – пластик
		Рычаг, позволяющий вынимать вилку из розетки без усилий Кабель макс. 3 x 1,5 мм², винтовой зажим, винт сбоку
5	0 501 75	Цвет Белый
5	0 501 76	Цвет Черный
		Вилки 2К+3 – 16 А – с поворотным механизмом
		Кабель макс. 3 x 1,5 мм², винтовой зажим Возможность поворачивать кабель на 360°
10	0 501 72	Цвет Белый
10	0 501 73	Цвет Черный
		Адаптеры для путешествий
		С защитными шторками Для подключения вилки в розетку другого стандарта Белый/Серый
		Британский стандарт → Французский/Немецкий стандарт
10	0 503 83	2К+3 – 16 А розетка – 13 А ввод – 3,000 Вт при 230 В~
		Переходник с британского стандарта на французский/немецкий
		Немецкий стандарт → Французский/Немецкий стандарт
10	0 503 82	2К+3 – 16 А розетка – 13 А ввод – 3,680 Вт при 230 В~ Переходник с немецкого стандарта (страны: Россия, Германия, Испания, Австрия, Португалия, Греция, Венгрия …) на французский

Вилки и розетки с дополнительными функциями

0 506 73

0 504 62

0 504 09

0 506 79

Вилка с двойной функцией 250 В ∿

Упак	Кат. №	
10	0 504 62	**Вилка с розеткой 2К + З 16А** Используя постянно для одного устроиства, освободите розетку для других задач! Подключение с помощью провода, подсоединённого к устройству Вилка оснащена розеткой, позволяющей подключить дополнительное устройство 16 А/250 В - 3680 Вт Для соединения с гибким шнуром 3G 1,5 мм²
10	0 504 09	**Вилка с выключателем 16А** Позволяет оборудовать дополнительным выключателем бытовой электроприбор класса I или многопостовую розетку 16 А/250 В - 3680 Вт Для соединения с гибким шнуром 3G 1,5 мм²
1	0 506 73	**Ночник LED с сумеречным детектором 230 В** Оснащен сумеречным детектором, позволяющим установить освещение в зависимости от уровня общего освещения Технология LED Поставляется с 4 этикетками с разными рисунками + 1 этикетка с возможностью персонализации

Компактные ночники и съемные фонарики

Упак	Кат. №	
		Ночник со встроенным светорегулятором 10 А - 230 В - 0,06 Вт Яркость освещения регулируется нажатием и удерживанием светового рассеивателя Поддерживает два режима работы: - автоматический режим: светодиодная лампа автоматически включается и выключается в зависимости от уровня освещенности в помещении - ручной режим: предварительно вставив изделие в розетку, необходимо нажать и удерживать световой рассеиватель для перехода в режим ночника
12	0 506 76	○ белый
12	0 506 77	● черный
		Съемных фонарик 10 А - 230 В - 0,06 Вт 2 цвета светодиодов: выключенном состоянии нажать и удерживать световой рассеиватель в течение нескольких секунд, то освещение переключится с теплого оттенка на холодный и наоборот 2 функции: - фонарик аварийного освещения - ночник со встроенным светорегулятором Режим «Фонарик» В случае отключения электроэнергии он автоматически включает светодиод с холодным оттенком на максимальную яркость Устройство также может выполнять функцию съемного фонарика Зарядка аккумулятора для первого использования производится в течение нескольких минут Время автономной работы: 2 часа Режим «Ночник» При нажатии на световой рассеиватель устройство переходит в режим ночника (теплый оттенок). С помощью встроенного светорегулятора можно регулировать яркость освещения нажатием и удерживанием светового рассеивателя
12	0 506 78	○ белый
12	0 506 79	● черный

* УЗИП – устройство защиты от импульсных перенапряжений

Вилки и розетки с дополнительными функциями

0 506 80

0 946 71

вид сбоку

Упак	Кат. №	Розеточные блоки с защитой от импульсных перенапряжений
1	6 946 70	**Розеточный блок с УЗИП* 2К+3 и 2 x RJ45** Защита электрических и электронных устройств, а также устройств телефонной линии от импульсных перенапряжений (разряды молнии, коммутационные процессы в сети). 2К+3. Защита: Uc=250 В, Up=1 000 В при In=1 500 А Вход/выход RJ45/RJ11, совместимы с ADSL. Защита: Uc=200 В, Uoc=2 kВ, Up=600 В Оснащен световым индикатором работоспособности УЗИП. Поставляется со шнуром RJ11 (1,5 м)
1	6 946 71	**Розеточный блок с УЗИП* 2К+3 и зарядным устройством** Защита электрических и электронных устройств от импульсных перенапряжений (разряды молнии, коммутационные процессы в сети). 2К+3. Защита: Uc=250 В, Up=1 000 В при In=1 500 А Зарядное устройство для мобильных телефонов, планшетов, плееров и т.п. 2 x USB 5 В/1 000 мА Оснащен световым индикатором работоспособности УЗИП и держателем телефона. Шнур со штекером micro USB (1 м) в комплекте.
		Зарядные устройства USB для мобильных устройств Для зарядки мобильных устройств: смартфоны, планшетные компьютеры, MP3/MP4 проигрыватели
12 12	0 506 80 0 506 81	**Компактное зарядное устройство USB 230 В - 1,5 А - 5 Вт** Можно использовать во время путешествия: имеет разъем 2К для подключения, совместимый с розетками немецкого, французского и итальянского стандартов Компактный корпус изделия почти полностью утапливается в розетку Питание: 230 В, 50 Гц Выход: USB Нагрузка: 5 В, 1500 мА ○ белый ● черный
24	0 506 82	**Автомобильное зарядное устройство 2xUSB - 2,1 А - 5 Вт** Устройство совместимо с разъемом штатного прикуривателя автомобиля Питание: 12 В Выход: 2 разъема USB Нагрузка: 5 В, 2100 мА Цвет: черный
		Кабели для зарядки и синхронизации данных Для зарядки и подключения мобильных устройств к ПК для синхронизации данных
20	0 506 83	**Кабель 3 в 1 для Mini USB / Micro USB / iPhone (3/3S, 4/4S)** Нагрузка: 2,1 А Длина: 1 м Цвет: белый

USB тип C/USB тип A

аксессуары

ДОСТУПНО с 2019 г.

H

0 506 92

0 506 93

0 506 94

Упак.	Кат. №	Переходник USB тип C/USB тип A
10	0 506 92	Для соединения устройств с разъемом USB тип A (принтеры, камеры, мыши, жесткие диски, внешние аккумуляторы и др.) с устройствами с разъемом USB тип C (смартфоны, планшеты, ПК и др.) USB 3.0 OTG (On-The-Go: спецификация, позволяющая напрямую соединять 2 устройства без использования стационарного компьютера. Все устройства USB OTG могут выполнять роль ведущего и ведомого) Оборудован 1 портом USB типа A и 1 разъемом USB тип C 5 В, 12 Вт Функции: – зарядка 2400 мА – передача данных и синхронизация (фильмы, музыка и др.): скорость передачи 5 Гбит/с (в 10 раз быстрее, чем USB 2.0)
		Кабель USB «3-в-1»
10	0 506 93	Позволяет соединять, заряжать и синхронизировать устройства с тремя типами разъемов с помощью всего одного кабеля: – на одном конце имеется три разъема: Lightning, Micro USB и USB тип C – на другом конце имеет один разъем USB тип A Функции: – зарядка 2400 мА – передача данных: скорость 480 Мбит/с Кабель в оплетке, не допускающей образования узлов Длина кабеля: 1,2 м Сертифицирован MFI. Отвечает спецификациям Apple для iPod, iPhone и iPad. Lightning – зарегистрированный товарный знак компании Apple Inc.
		Концентратор USB тип C
10	0 506 94	Для подключения к одному устройству с разъемом USB тип C (планшет, ПК и др.) до трех устройств с разъемами USB тип A (клавиатура, жесткий диск, принтер и др.) Компактный 4-портовый концентратор USB тип A (5 В): – передача данных: скорость 5 Гбит/с Порт USB тип C для зарядки устройств: – входные характеристики: до 20 В, 3000 мА, 60 Вт – выходные характеристики: 5 В, 3000 мА, 15 Вт, для передачи данных между портами USB тип A и тип C Длина шнура: 10 см

Кат №, выделенные красным: Новая продукция

Аксессуары USB-C/USB-A

Единый стандарт для разъемов и портов

Обмен данными и видеофайлами, а также зарядка теперь облегчаются благодаря единому стандарту для разъемов и портов
В настоящее время большинство ноутбуков и смартфонов имеют разъемы USB тип C

Соединение нового оборудования с разъемом USB тип C с устройством, имеющим разъем USB тип A

Тип C: компьютеры, планшеты и смартфоны теперь выпускаются только с портами USB тип C

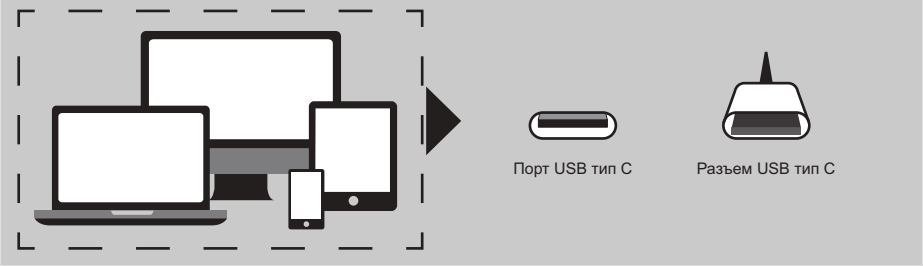

Тип A: такие устройства, как принтеры, камеры, мыши и клавиатуры продолжают выпускать с портами USB тип A

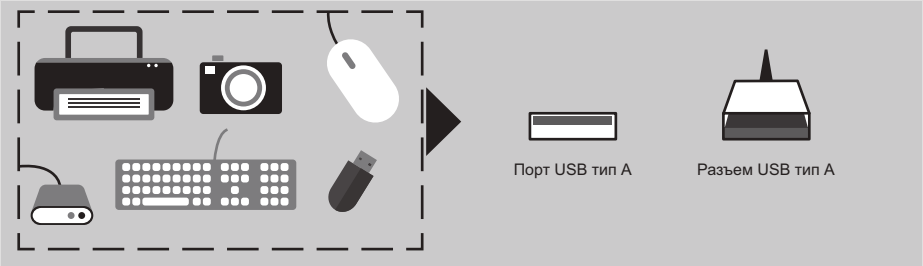

Для подключения устройств USB тип A к устройствам USB тип C воспользуйтесь новыми решениями и устройствами от Legrand

Примеры подключения портов USB тип A к усторойствам с разъемами USB тип C, Micro-USB и Lightning

Тип A > Тип C
Используйте переходник
Кат. № 0 506 92 для подключения мыши с разъемом USB тип A к разъему USB тип C на компьютере

Тип A > Lightning / Micro-USB / Тип C
Для подключения смартфона с портом Lightning (Apple), Micro-USB или USB тип C к устройству с портом USB типа A используйте кабель «три в одном» Кат. № 0 506 93

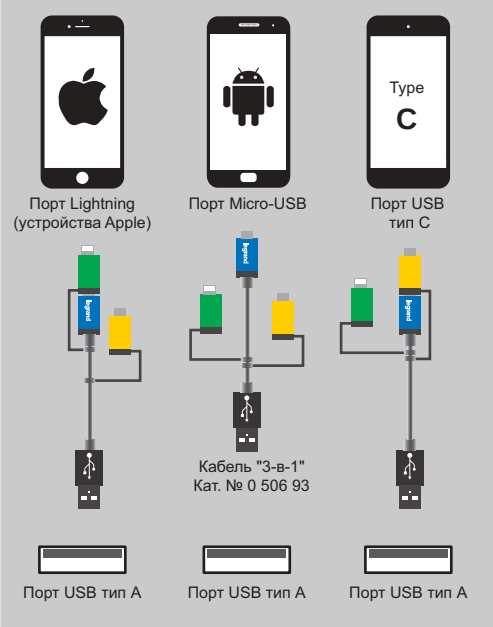

Тип C > Тип C / Тип A
Используйте концентратор USB
Кат. № 0 506 94 для подключения одного устройства с разъемом USB тип C и трех утройств с разъемом USB тип A к разъему USB тип C на компьютере

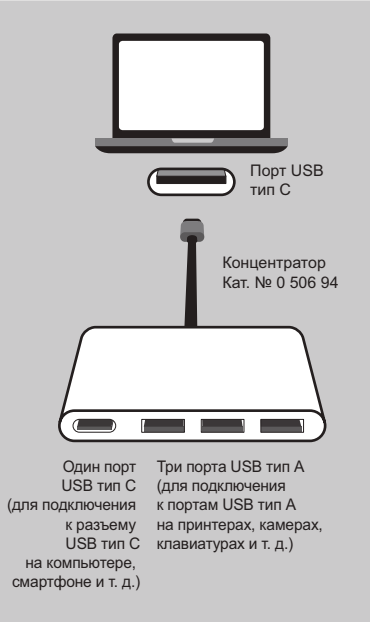

Разъемы 20 А

0 550 02

0 550 03

0 550 70

0 550 71

0 551 55

0 554 22

Разъемы 32 А

0 558 49

0 558 02

0 558 12

Упак.	Кат. №		Разъемы 20 А
	Вилка	Розетка	**Пластиковые, боковой выход кабеля**
10	0 550 02	0 550 03	2К+3
10	0 550 12	0 550 13	3К+3
			Резиновые, прямой выход кабеля
5	0 550 70	0 550 71	3К+3

Упак.	Кат. №	Вилки 20 А
	Слоновая кость	Пластиковые, боковой выход кабеля
20	0 551 52	2К+3
10	0 551 55	3К+3
10	0 551 57	2К+Н+3

Упак.	Кат. №	Розетки встраиваемые 20 А
		Обрамление 80x80 мм
	Слоновая кость на винтах	Крепление: - накладное в коробку Кат. № 0 554 39 - скрытое в коробки Batibox универсальные Кат. № 0 801 01/21; для кирпичных стен Кат. № 0 800 41/51/61; для стен из монолитного бетона Кат. № 0 819 41/40
		Крепление на захватах: - скрытое в коробку Кат. № 0 891 24
10	0 554 22	2К+3 с защитными шторками
10	0 554 25	3К+3
10	0 554 27	3К+Н+3
5	0 554 39	Коробка накладная 82x82, глубина 40 мм
	На захватах	
10	0 554 32	2К+3
		Обрамление 95x95 мм
		Крепление на винтах: - накладное в коробку Кат. № 0 558 49 - скрытое в коробки Кат. № 0 894 01/02 и 0 891 71/82
		Крепление на захватах: - скрытое в коробку Кат. № 0 316 31 - доукомплектовать захватами Кат. № 0 317 96
	Слоновая кость	
10	0 554 52	С защитными шторками
10	0 554 55	2К+3
10	0 554 57	3К+3
		2К+Н+3

Упак.	Кат. №	Разъемы 32 А
		Крепление на винтах: - накладное в коробку Кат. № 0 558 49; - скрытое в коробки для кирпичных стен Кат. № 0 801 84/85; для перегородок из сухой штукатурки Кат. № 0 893 48/58 Вилка с боковым выходом и муфтой Кат. № 0 919 04 (для кабеля Ø 6-20 мм) Розетки с защитными шторками Обрамление 100x100 мм, крепление на винтах
	Слоновая кость	
		2К+3 для электрических плит
10	0 558 02	Вилка
10	0 558 12	Розетка
		3К+3
10	0 558 05	Вилка
10	0 558 15	Розетка
		3К+Н+3
10	0 558 07	Вилка
10	0 558 17	Розетка

Упак.	Кат. №	Коробки встраиваемые Batik™
		Для перегородок из сухой штукатурки 85 мм
20	0 893 48	Глубина 40 мм
20	0 893 58	Глубина 50 мм

Упак.	Кат. №	Накладные коробки 100x100x36 мм
		Для накладного монтажа: - розеток Кат. № 0 554 52/55/57 и 0 558 12/15/17 - кабельных выходов Кат. № 0 314 90
50	0 558 49	**Коробка 1 пост**

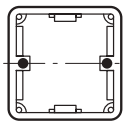
Положение коробки для выхода кабеля (винты на гориз. линии)

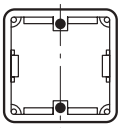
Положение коробки для розетки (винты на верт. линии)

Клеммные блоки

0 342 17

0 342 19

0 342 21

0 342 23

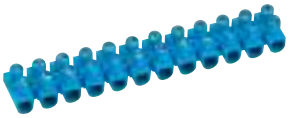
0 342 05

0 342 65

0 343 28

0 343 25

0 343 23

0 343 22

Упак.	Кат. №	Nylbloc™				
		Соответствуют EN 60998 и IEC 60/64-1 12 винтовых клемм Полипропилен – 25° до + 100 °C (температура) Температура окружающей среды – 25 °C - + 55 °C				
	Черный	Макс. сечение (мм²)	Номин. сечение (мм²)	Диаметр ∅	Ток макс. (А)	Габариты (мм)
10	0 342 11	4	2.5	2.5	24	15.6 x 94 x 12.3
10/250	0 342 13	6	6	3.5	41	18 x 107 x 14.4
10/200	0 342 15	10	10	4.5	57	20.8 x 135.1 x 17.4
10/100	0 342 17	16	16	5.5	76	24.2 x 156.8 x 22.5
10	0 342 19	25	25	7	101	33 x 214 x 27.5
	Белый					
10	0 342 21	4	2.5	2.5	24	15.6 x 94 x 12.3
10	0 342 23	6	6	3.5	41	18 x 107 x 14.4
10	0 342 25	10	10	4.5	57	20.8 x135 x 17.4
10	0 342 27	16	16	5.5	76	24.2 x 156.8 x 22.5
	Синий					
10	0 342 03	6	6	3.5	41	18 x 107 x 14.4
10	0 342 05	10	10	4.5	57	20.8 x 135.1 x 17.4
10	0 342 07	16	16	5.5	76	24.2 x 156.8 x 22.5
10	0 342 09	25	25	7	101	33 x 214 x 27.5

		Nylbloc™ auto
		Пружинные клеммные блоки для проводников сечением от 0,75 до 2,5 мм
100	0 343 22	2 клеммы 24 A / 400 В~
100	0 343 23	3 клеммы 24 A / 400 В~
100	0 343 25	5 клемм 24 A / 400 В~
50	0 343 28	8 клемм 24 A / 400 В~

		Hypo		
		Для 2 кабелей Стойкость к нагреву раскаленной проволокой 960 °C согласно EN 60695-2-11 Напряжение изоляции: 450 В согласно EN 60998-2-1		
	Черный	Макс. сечение (мм²)	Диаметр (мм)	Ток макс. (А)
10	0 342 63	1.5	2.3	17.5
10	0 342 64	2.5	4	24
10	0 342 65	4	5	32
10	0 342 66	6	6	41
10	0 342 67	10	7.6	57

Безвинтовые и проходные соединители

0 343 38

0 343 44

6 340 51

6 340 52

0 340 03

0 340 42

0 340 33

0 340 45

Упак.	Кат. №	Колпачки Capvis™		
		Для жестких проводников 1.5 - 2.5 - 4 и 6 мм² Напряжение 440 В		
		Номинальное сечениеи их сечения (мм²)	Кол-во проводников колпачка (мм²)	Цвет
100/1000	0 343 38[1]	1.5	3–5 по 0.5 2–4 по 0.75 2–3 по 1 2 по 1.5	синий
100/1000	0 343 44[1]	от 1.5 до 2.5	3–5 по 0.5 2–5 по 0.75 2–4 по 1 2–3 по 1.5 2 по 2.5 2–4 по 1.5	оранжевый

		Соединители проходные		
		10 разделяемых клемм		
	С лапками	Сечение (мм²)	Ширина (мм)	
10	0 340 00	2 x 6	15	
10	0 340 01	2 x 10	19.5	
10	0 340 02	2 x 16	21	
10	0 340 03	2 x 25	21.5	
10	0 340 04	2 x 35	25	
		С шестигранной головкой		
	Без лапок	Сечение (мм²)	Ширина отверстия (макс. ∅ каб., мм)	Общая высота (мм)	Межосевое расст. (мм)
20	0 340 30	2 x 6		3.3	27
20	0 340 31	2 x 10	4.5	37	-
20	0 340 32	2 x 16	5.8	41	-
20	0 340 33	2 x 25	7.4	49	-
10	0 340 34	2 x 50	9.5	59	-
	С лапками				
20	0 340 42	2 x 16	5.8	41	37
20	0 340 43	2 x 25	7.4	49	37
10	0 340 44	2 x 50	9.5	59	44
10	0 340 45	2 x 75	11.7	71	62

		Клеммы с возможностью разрыва сети
		Для проводников ∅ от 6 до 12 мм с наконечником Хомуты для обжима
5	0 343 88	Металлическая плата 150 x 45 мм Крепление пистолетным дюбелем ∅ 7мм, шаг 150 или винтами ∅ 3,5 мм
10	0 343 89	Плата из пластика 95 x 20 мм Полная длина 125 мм. Крепление пистолетным дюбелем ∅ 7 мм, шаг 150 или винтом 5 мм

[1] Поставляются по 1000 шт.

Клеммы уравнивания потенциалов

0 343 85

Клеммы уравнивания потенциалов

Используются для организации эквипотенциальных соединений на системах шин электроустановки Безопасный монтаж с фиксацией на 1/4 оборота обеспечивает качественное долговременное эквипотенциальное соединение

Упак.	Кат. №	Система шин Ø мин. (мм)	Система шин Ø макс. (мм)	Макс. сечение подсоединяемых проводников (мм)
20	0 343 85	12	16	6
10	0 343 86	18	22	16
10	0 343 87	28	32	16

Клеммы уравнивания потенциалов

Характеристики

- Стойкость к воздействию проволокой, нагретой до 960°C
- Сопротивление ≤ 0,4 мОм
- Материал: полиамид
- Серый цвет

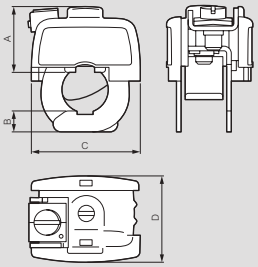

Кат. №	Размеры (мм) A	B	C	D
0 343 85	24	8	40.5	31.5
0 343 86	24	9	49	40
0 343 87	24	11	59	46.5

Монтаж

1 Установить и повернуть на 1/4 оборота

2 Клемма удерживается на месте подпружиненными контактами-лезвиями из нержавеющей стали

3 Окончательно закрепить с помощью отвертки 5,5 мм

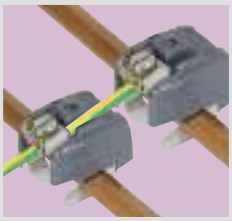

4 Можно организовать проходное и конечное эквипотенциальное соединение

Клеммники-разветвители и клеммные блоки

0 330 04

0 330 74

Упак.	Кат. №	Клеммники-разветвители

Клеммник устанавливается на основании из полиэстера, армированного стекловолокном Со скобами для обжатия (кроме Кат. № 0 330 02)

Подключение без разрыва кабеля
Допускается применение кабеля ответвления, сечение которого равно сечению основного кабеля

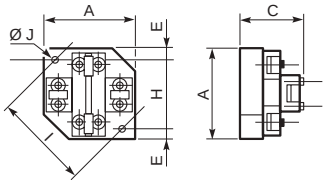

Упак.	Кат. №	Для кабелей сечением (мм²)	A (мм)	C (мм)	E (мм)	H (мм)	I (мм)	J (мм)
5	0 330 02	25	43	39	8	27	38	4,5
5	0 330 04	35	55	46	8.5	38	54	5
5	0 330 07	70	58	52	8.5	41	58	5
5	0 330 15	150	71	66	9	53	75	6.5
5	0 330 19	240	96	83	11	74	105	7

Клеммные блоки

Стандартные коробки IP 30-IK 07
Оборудованы 4 или 5 клеммниками-разветвителями на изолирующих основаниях, закрытых крышкой. Преднарезанные вводные отверстия для труб 9 и 21. Пломбируемые винты.

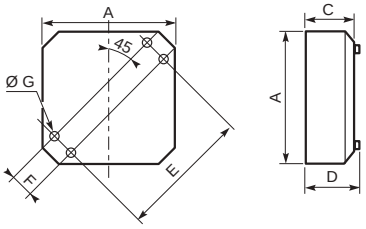

Упак.	Бежевый RAL 7032	Полюсы каб. (мм²)	Сечение (мм)	A (мм)	C (мм)	D (мм)	E (мм)	F (мм)	G (мм)
1	0 330 24	4	25	201	68	82	224	28	5
1	0 330 25	5		236	68	82	274	28	5
1	0 330 44	4	35	236	75	89	264	40	6
1	0 330 45	5		276	75	89	320	40	6
1	0 330 54	4	70	276	84	99	314	40	7
1	0 330 55	5		319	84	99	375	40	7
1	0 330 74	4	150	319	103	118	361	50	7
1	0 330 84	4	240	510	129	144	613	65	9

Фиксаторы для труб

оснащены защелками

0 319 05

0 319 07

0 319 06

0 319 04

0 313 71

0 319 35

Упак.	Кат. №	Фиксаторы для труб, цвет серый RAL 7035
		Для установки внутри помещений. Для крепления с помощью дюбеля Кат. № 0 318 82, металлического болта ∅ 7 мм шаг 150, винта ∅ 5 мм или с применением инструмента Spit Pulsa 700 E (для Кат. № 0 319 05/07)
100	0 319 03	Для жестких гладких труб ∅ 16 мм
100	0 319 04	Для жестких гладких труб ∅ 20 мм
100	0 319 06	Для жестких гладких труб ∅ 25 мм
100	0 319 05	Регулируемые для жестких гладких труб ∅ 16 и 20 мм
100	0 319 07	Регулируемые для жестких гладких труб ∅ 20 и 25 мм

Упак.	Кат. №	Фиксаторы для гибких и жестких труб
		Фиксация при помощи защелок Лирообразный фиксатор для: • крепления штифтом • крепежными средствами для DLP • винтами или дюбелями • клеем
	Серый	
100	0 313 70	Для труб IRL 16, CEI 16
100	0 313 71	Для труб IRL 20, CEI 20
100	0 313 72	Для труб IRL 25, CEI 25
100	0 313 73	Для труб IRL 32, CEI 32
100	0 313 74	Для труб IRL 40, CEI 40

Упак.	Кат. №	Аксессуары
		Полиамид Дюбель ∅ 7 мм, хомут 150 мм Монтаж на дюбели с резьбой Кат. № 0 399 57 Возможен монтаж при помощи строительного пистолета.
	Серый	Фиксация группы проводников
100	0 319 35	длина 140 мм для 8 кабелей U1000 R2V 3G 1.5
50	0 319 36	длина 240 мм для 16 кабелей U1000 R2V 3G 1.5

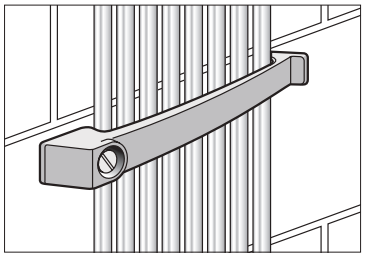

Хомуты для труб

0 319 00

0 319 63

Упак.	Кат. №	Хомуты с монтажным основанием
		Для применения в сфере жилых и общественных зданий
		Монтаж с применением инструмента Pulsa.
		Для труб диаметром 9 - 21 или кабелей.
		∅ 15 - 30 мм
100/1000	0 319 00	Полиамид 6 (для помещений) - цвет серый
100	0 319 02	Полиамид 12 (для наружного монтажа) - цвет черный
		Для промышленных предприятий
		Ударостойкие (IK 10) и выдерживающие высокую температуру (- 25 °C, + 70 °C)
50	0 319 63	Основание для хомутов ∅ 16 - 25 мм
50	0 319 64	Основание для хомутов ∅ 25 - 40 мм
		Дюбели монтажные
	Черный	С резьбой ∅ 6.6 шаг 150 - сверление ∅ 8 мм
100	0 319 57	Для хомутов с монтажными основаниями, Clipsotube и коробок Plexo
		Крепежные приспособления
	Черный	
100	0 319 47	Хомут 319 13 + основание 0 319 58 (Кат. № 0 319 13/50/58, стр. 521-522)
		Хомуты Colson
		Для крепления труб IRL
		Полиамид 12. Ширина 9 мм
		Для монтажа внутри помещений

Упак.	Кат. №	Длина полная (мм)	Макс. зажимание ∅ (мм)	Мин. зажимание ∅ (мм)
	Серый			
100	0 318 70	185	42	10
100	0 318 71	265	62	26
100	0 318 72	355	92	26

Упак.	Кат. №	Аксессуары для хомутов Colson
	Серый	Для монтажа внутри помещений
100	0 318 80	Дюбель с отверстием для хомута Сверление ∅ 8 мм
100	0 318 99	Монтажное основание Монтаж с применением инструмента Spit Pulsa

Испытание на разрыв

Условия испытания
Температура: 23° C
Относительная влажность: 50%

	Кат. №	Результаты испытания на разрыв (согласно EN 50146)		Температурные диапазоны для монтажа и эксплуатации (согласно EN 50146)		
		∅ тест. (мм)	Испытание на разрыв мин. (daN)	Мин. температура монтажа	Рабочая температура мин.	Рабочая температура макс.
Хомуты с основанием для инстр. SPIT	0 319 00	20	30	-10° C	-25° C	85° C
	0 319 02	20	30	-10° C	-25° C	85° C
Clipsotube	0 319 03	16	22	0° C	-25° C	85° C
	0 319 04	20	22	0° C	-25° C	85° C
	0 319 06	22	22	0° C	-25° C	85° C
Clipsotube для инстр. SPIT	0 319 05	20	22	-10° C	-25° C	85° C
	0 319 07	20	22	-10° C	-25° C	85° C

По-настоящему универсальные напольные коробки

ВЫБЕРИТЕ МОДЕЛЬ, ЛЮБАЯ ИЗ КОТОРЫХ ПОДХОДИТ К ЛЮБОМУ ТИПУ ПОЛА

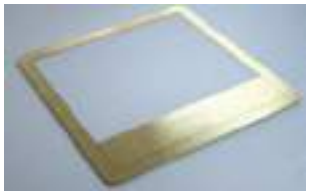

АДАПТИВНОСТЬ

3 типоразмера:
- для использования с серией Mosaic в горизонтальном/вертикальном положении
- без оборудования (как ревизионные коробки)

ГИБКОСТЬ

- Монтажные коробки для бетонного пола являются общими для всех серий.
- Установка с минимальными усилиями без использования инструментов.

Напольная коробка стандартного исполнения с пластиковой крышкой и корпусом для установки электроустановочного оборудования в горизонтальном положении.

Напольная коробка для фальшполов с металлической крышкой для установки электроустановочного оборудования в вертикальном положении.

Монтажная коробка с автоматической регулировкой высоты. Монтаж без использования инструментов.

ПОДРОБНЕЕ НА СТР. 919

Решения для коммерческих и медицинских учреждений

Система функций программы Mosaic

Стр. 841
Выключатели, бесконтактные выключатели и датчики движения

Стр. 849
Ответвители, заглушки, кабельные выводы, фиксатор кабеля

Стр. 858
Световые индикаторы

Организация рабочего места

Стр. 870
Мини-плинтусы DLPlus

Стр. 933
Выдвижные розеточные блоки и настольные органайзеры

Система кабельных каналов и мини-каналов Metra

Стр. 941
Презентация системы

Система управления освещением

Стр. 956
Презентация системы

Решения KNX для автоматизации инженерных систем зданий

Стр. 975
Проводные управляющие устройства KNX

Решения для медицинских учреждений

Стр. 992
Презентация системы Eliocad²

НОВИНКИ

Беспроводные зарядные устройства
(стр. 853)

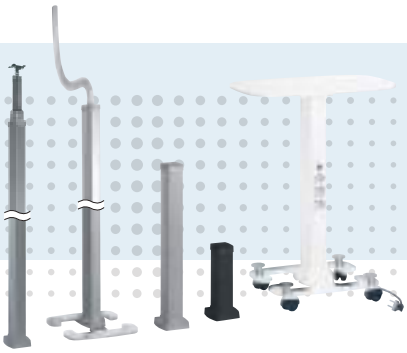

Колонны Snap-On и универсальные колонны
(стр. 908)

Стр. 843
Светорегуляторы

Стр. 846
Механизмы регулировки отопления, вентиляции, привода жалюзи

Стр. 847
Розетки силовые стандартные и с механической блокировкой

Стр. 848
Розетки для кабель-каналов

Стр. 849
Устройства защиты от перенапряжения

Стр. 850
Розетки RJ 45 Кат. 6A, Кат. 6 и Кат. 5e

НОВИНКА
Стр. 853
Беспроводные зарядные устройства

Стр. 855
Аудио, видео и информационные розетки

Стр. 859
Розетки TV

Стр. 860
Рамки, суппорты, коробки и адаптеры

Стр. 864
Таблица выбора коробок и суппортов Batibox

Стр. 888
Кабель-каналы DLP

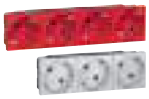
Стр. 906
Розетки Mosaic

НОВИНКА
Стр. 908
Snap-on колонны и мини-колонны, универсальные колонны, колонна Ovaline

НОВИНКА
Стр. 918
Напольные коробки

Стр. 939
Настольные блоки розеток для офисов и конференц-залов

Стр. 942
Таблица выбора профилей и аксес-суаров кабель-каналов Metra

Стр. 944
Кабельные каналы серии Metra

Стр. 951
Таблица выбора профилей и аксес-суаров мини-каналов Metra

Стр. 952
Кабельные мини-каналы серии Metra

Стр. 958
Таблица выбора автономных датчиков движения

Стр. 960
Автономные датчики

Стр. 968
Таблица выбора датчиков BUS/SCS

Стр. 972
Система управления освещением

Стр. 976
Лицевые панели для управляющих устройств KNX

Стр. 984
Устройства термоконтроля KNX

Стр. 985
Датчики KNX

Стр. 986
Беспроводные устройства управления KNX, актуаторы

Стр. 992
Прикроватные блоки Eliocad²

НОВИНКА
Стр. 997
Вызывная сигнализация Eliocad²

Стр. 998
Механизмы Mosaic в антибактериальном исполнении

Напольные коробки
(стр. 918)

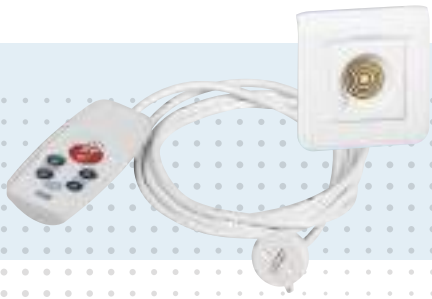

Вызывная сигнализация Eliocad
(стр. 997)

СИСТЕМА ФУНКЦИЙ MOSAIC: МЕНЯЕМСЯ, ЧТОБЫ СТАТЬ СОВЕРШЕННЕЕ

Более 200 усовершенствованных функций, позволяющих потребителю оборудовать офис и организовать рабочие места.

СИСТЕМА ФУНКЦИЙ MOSAIC

Управление освещением

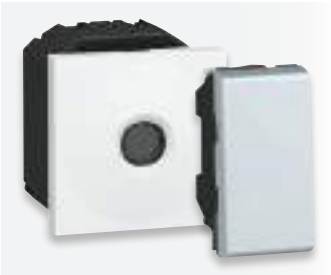

▶▶▶ Традиционные и бесконтактные выключатели, кнопки, стр. 841

▶▶▶ Управляющее устройство для светорегулятора, стр. 843

▶▶▶ Датчики движения с углом обнаружения 180°, стр. 842

Интерфейсные разъёмы

▶▶▶ Телефонные розетки RJ 11/12, розетки RJ 45 кат. 5e/6/6A, стр. 850-851

▶▶▶ Волоконно-оптические розетки, стр. 852

▶▶▶ Разъемы для аудио- и видео розеток, стр. 855

▶▶▶ Источники питания USB, стр. 852

Управление комфортом и контролем доступа

▶▶▶ Электронные термостаты, стр. 846

▶▶▶ Выключатели управления приводами, стр. 846

▶▶▶ Кодовые панели и считыватели, стр. 857

▶▶▶ Выключатели с ключом-картой, стр. 857

Механизмы Mosaic™

выключатели

0 770 02

0 770 12

0 792 01

0 792 11

Таблица выбора коробок, суппортов и рамок **стр. 864-865**

Все механизмы с индикацией включают в себя зажим для повторного подключения нейтрали

Упак.	Кат. № 1 модуль	Кат. № 2 модуля	
			Переключатель со встроенным датчиком движения Обеспечивает автоматическое отключение освещения через 10 минут после последнего обнаружения движения (встроенным ИК-датчиком). Включение освещения производится вручную Устанавливается и работает аналогично стандартному проходному выключателю Угол обнаружения 160°. Дальность действия 8 м Поддерживает работу с различными типами ламп: - 12-150 Вт: лампы накаливания и галогенные 230 В - 12-150 ВА: лампы с ферромагнитным или электронным балластом - 8-30 Вт (или 650 мА): светодиодные и компактные люминесцентные лампы (CFL) Возможность подключения к одной цепи ламп различных типов Рекомендуется для установки в тех помещениях (подвалы, чердаки, прачечные, кладовки, гостевые комнаты и т.п.) и комнатах (детские, кабинеты и т.п.) где часто забывают выключить освещение.
5		0 770 15	○ Белый
5		0 792 15	● Алюминий

Упак.	1 модуль	2 модуля	
			Выключатели 10 AX – 250 В~ Все механизмы с индикацией включают в себя зажим для повторного подключения нейтрали
			Лицевая панель, цвет белый
10	0 770 00	0 770 10	Выключатель 10 AX
10	0 770 01	0 770 11	Перекл. на 2 направл. 10 AX
10	0 770 02	0 770 12	Перекл. на 2 направл. 10 AX со светодиодной подсветкой[1]
10		0 770 21	Промежуточный перекл. 10 AX
			Лицевая панель, цвет алюминий
10	0 792 01	0 792 11	Перекл. на 2 направл. 10 AX
10	0 792 02	0 792 12	Перекл. на 2 направл. 10 AX со светодиодной подсветкой[1]
10	0 787 10	0 787 11	Перекл. на 2 направл. 10 AX антибактериальный
10		0 787 12	Перекл. на 2 направл. с подсветкой 10 AX антибактериальный

(1) Для функции индикации использовать лампочку Кат. № 0 676 88
Для функции подсветки использовать лампочку Кат. № 0 676 86 на 230 В, а также Кат. № 0 676 87 на 12, 24 и 48 В
(2) Для функций индикации или подсветки использовать Кат № 0 676 64
(3) Для функции индикации или подсветки использовать Кат. № 6 650 90/91

Механизмы Mosaic™

кнопочные и бесконтактные выключатели

H

0 766 66

0 770 15

Таблица выбора коробок, суппортов и рамок **стр. 864-865**

Упак.	Кат. № 1 модуль	Кат. № 2 модуля	
			Выключатели 250 В~
10		0 770 50	Выкл. двухполюсн. 16 AX
10		0 770 52	Выкл. двухполюсн. 16 AX с подсветкой при помощи светодиодов[3]
10	0 770 60	0 770 92	Перекл. на 2 направл. 20 AX
10	0 770 62	0 770 94	Перекл. на 2 направл. 20 AX с подсветкой при помощи светодиодов[2]
10		0 770 63	Перекл. двухполюсн. на 2 направл. 20 AX
10		0 770 64	Перекл. двухполюсн. на 2 направл. 20 AX с подсветкой при помощи светодиодов[2]

Упак.	1 модуль	2 модуля	
			Кнопки 6 А – 250 В~ Быстрое подключение с использованием безвинтовых зажимов не требует применения инструмента.
			Лицевая панель, цвет белый
10	0 770 30	0 770 40	Кнопочный. выкл. 6 А
10	0 770 31	0 770 41	Кноп. выкл. перекидной 6 А
10	0 770 32	0 770 42	Кноп. выкл. перекидной 6 А со светодиодной подсветкой[1]
10	0 787 14	0 787 15	Кноп. выкл. 6 А антибактериал.
10		0 770 43	Кноп. выкл. перекидной 6 А с держателем этикеток
			Лицевая панель, цвет алюминий
10	0 792 30	0 792 40	Кнопочный выкл. 6 А
10	0 792 32	0 792 42	Кноп. выкл. перекидной 6 А со светодиодной подсветкой[1]

Упак.	1 модуль	2 модуля	
			Бесконтактные выключатели 10 AX
1		0 766 66	Для управления источниками света достаточно просто провести рукой вблизи выключателя Специально разработаны для использования в медицинских учреждениях (антибактериал.)

Кат №, выделенные красным: Новая продукция

0 784 54

0 784 52

0 784 59

0 784 58

Таблица выбора коробок, суппортов и рамок **стр. 864-865**

Упак.	Кат. №	Датчики движения 230 В~ - 50 Гц
1	2 модуля 0 784 54	Рекомендованная высота установки: 1 м Угол поля зрения: 180° Порог освещенности регулируется от 5 до 1275 люкс Выдержка времени регулируется от 1 с до 30 минут Потребление 0,2 Вт в режиме ожидания Оптимальное расстояние между двумя детекторами: 6 м Встроенная защита от перегрузок и короткого замыкания Устанавливаются в коробку минимальной глубины 40 мм, 2 модуля Площадь обнаружения 15 м² **С нейтралью, 3-проводное, 2000 В** Для управления лампами: – накаливания или галогенными до 2 000 Вт, 230 В~ – низковольтными галогенными с ферромагнитным или электронным трансформатором до 1 000 ВА, – компактными люминесцентными лампами до 500 ВА – светодиодными до 500 ВА Лицевая панель, цвет белый
		Датчики движения Mosaic с углом обнаружения 180° Площадь обнаружения 15м², для малых конференц-залов и офисов Автоматическое управление освещением в зонах с высоким уровнем естественного освещения при продолжительном нахождении в них людей (офисы открытого типа, конференц-залы…) Режим обнаружения движения: автоматическое вкл./выкл. при обнаружении Режим обнаружения присутствия: ручное включение кнопкой, выключение – автоматическое Заводские настройки: временная задержка 15 минут, порог уровня естественного освещения 500 лк у датчиков для подвесных потолков, 300 лк у датчиков для установки на стены Настенный монтаж
1	2 модуля 0 784 52	**Датчики присутствия** **Датчик присутствия с нейтралью** Комбинированная технология обнаружения Дальность обнаружения 8 м. IP41 ○ Белый

Упак.	Кат. №	Датчики движения
		ИК-датчики **Двухпроводной датчик движения, без нейтрали, с возможностью переключения режимов работы**
1	0 784 59*	Максимальная допустимая мощность нагрузки - 250 Вт, может быть увеличена в случае установки нескольких датчиков в одной цепи (см. инструкцию). Возможность параллельного подключения до 3 датчиков. Автоматическое или ручное включение/отключение при детектировании движения, или с помощью встроенного 3-позиционного переключателя режимов работы. Регулирование выдержки времени — от 10 с до 10 мин Регулирование порога освещенности — от 5 до 1275 люкс Потребляемый ток в режиме ожидания: 0,02 Вт ○ Белый
1	0 784 58*	**Двухпроводной датчик движения, без нейтрали** Максимальная допустимая мощность нагрузки - 250 Вт, может быть увеличена в случае установки нескольких датчиков в одной цепи (см. инструкцию). Возможность параллельного подключения до 3 датчиков. Автоматическое включение/отключение нагрузки при детектировании движения. Регулирование выдержки времени — от 10 с до 10 мин Регулирование предельного уровня освещенности — от 5 до 1275 люкс Потребляемый ток в режиме ожидания: 0,02 Вт ○ Белый
1	0 784 50*	**Трехпроводный датчик** ИК-датчики Датчик движения, трехпроводной, с нейтралью Максимальная допустимая мощность нагрузки - 400 Вт. Автоматическое включение/отключение нагрузки при детектировании движения. Регулирование выдержки времени — от 10 с до 10 мин Регулирование предельного уровня освещенности — от 5 до 1275 люкс Потребляемый ток в режиме ожидания: 0,55 Вт ○ белый

* О доступности продукции для заказа уточняйте у торговых представителей Группы Legrand в Вашем регионе

Механизмы Mosaic™

светорегуляторы

0 784 07

0 792 07

0 784 02

Таблица с данными по подбору коробок, суппортов и рамок приведена на **стр. 864-865**

Таблица выбора коробок, суппортов и рамок **стр. 864-865**

Упак.	Кат. №	
		Светорегуляторы ECO, 2-проводные, без нейтрали Обеспечивают управление включением/отключением и регулирование ламп любого типа: - светодиодные с регулируемой яркостью: 5-75 Вт (и/или не более 10 ламп), - компактные люминесцентные с регулируемой яркостью: 5-75 Вт (и/или не более 10 ламп), - галогенные лампы сверхнизкого напряжения с ферромагнитным или электронным трансформатором: 3-400 ВА, - галогенные 230 В: 3-400 Вт - люминесцентные лампы с балластом: 3-200 ВА, - лампы накаливания: 3-400 Вт Способы применения: - регулирование интенсивности освещения, - предварительно заданные уровни освещенности (0, 33, 66 и 100 %), - режим ночника (постепенное отключение освещения в течение 1 ч) Сохранения последнего уровня: при включении осветительного прибора уровень освещенности задается равным уровню, который был при отключении Плавное включение и отключение света (в течение 2 с) Может управляться дистанционно с помощью кнопок без подсветки 2 модуля
	2 модуля	
1	0 784 07	цвет белый
1	0 792 07	цвет алюминий

Упак.	Кат. №	
		Светорегуляторы 0-10 В
	2 модуля	
1	0 784 04	Оснащены кнопками вкл./выкл. и независимой кнопкой +/- для регулировки. Могут управлять функциями вкл./выкл./регулировка люминесцентных ламп с электронным ПРА 0-10 В. Возможно дистанционное включение, выключение и регулировка яркости кнопочными выключателями без подсветки (стр.841). Ток управления макс.: 40 мА Мощность макс.: 600 ВА Рекомендуется установка в коробку глуб. 50 мм
		Светорегуляторы 230 В~ / 50 Гц Оснащены кнопками вкл./выкл. и независимой кнопкой +/- для регулировки Возможно дистанционное включение, выключение и регулировка яркости кнопочными выключателями без подсветки. Или дистанционное включение-выключение простым выключателем без подсветки. Включаются на уровне яркости, заданном перед последним выключением. Устанавливаются в коробке мин. глуб. 40 мм **Без нейтрали, 2-проводные, 600 Вт** Для управления лампами: – накаливания или галогенными от 40 до 600 Вт, 230 В~ – низковольтным галогенными с ферромагнитным или электронным трансформатором, от 40 до 400 ВА
	2 модуля	
1	0 784 05	Лицевая панель, цвет белый
		С нейтралью, 3-проводные 1 000 Вт Для управления лампами: – накаливания или галогенными от 100 до 1 000 Вт, 230 В~ – низковольтными галогенными с ферромагнитным или электронным трансформатором от 100 до 1 000 ВА – На лицевой панели расположены 3 кнопки: ON/OFF для включения и выключения и +/- для регулировки – 5 светодиодов показывают уровень силы тока в цепи освещения
	5 модулей	
1	0 784 02	Лицевая панель, цвет белый

Механизмы Mosaic™

Таблицы с данными по допустимой нагрузке

Таблица с данными по допустимой нагрузке

Кат. №	Лампы накаливания или галогенные	Галогенные лампы сверхнизкого напряжения с ферромагнитным трансформатором	Галогенные лампы сверхнизкого напряжения с электронным трансформатором	Люминесцентные лампы	Компактные люминесцентные лампы, в том числе регулируемые	Люминесцентные лампы с электронным балластом 1–10 В	Компактные люминесцентные лампы с отдельным трансформатором	Электродвигатели	Тепловые установки	Модульные контакторы	Светодиоды
Сенсорные выключатели											
0 766 66	1000 Вт	500 ВА	500 ВА	500 ВА	500 ВА	-	500 ВА	100 ВА	1000 Вт	I макс ≤ 2А	-
Светорегуляторы ECO											
0 784 07 **0 792 07** **0 488 70**	3 Вт 400 Вт	3 ВА 400 ВА	3 ВА 400 ВА	3 ВА 200 ВА	3 Вт(2) 75 Вт или не более 10 ламп	-	-	-	-	-	3 Вт(3) 75 Вт или не более 10 ламп
Светорегуляторы											
0 784 02	100 Вт 1000 Вт	100 ВА 1000 ВА	100 ВА 1000 ВА	-	-	-	-	-	-	-	-
0 784 04	-	-	-	-	-	40 ВА 600 ВА	-	-	-	-	-
0 784 05	40 Вт 600 Вт	40 ВА 600 ВА	-	-	-	-	-	-	-	-	-
Датчики движения и присутствия											
0 784 50	400 Вт	200 ВА	200 ВА	150 ВА	50 Вт	-	200 ВА	-	-	-	50 Вт
0 784 58/59	3 Вт 250 Вт	3 ВА 250 ВА	3 ВА 250 ВА	3 ВА 250 ВА	3 Вт(4) 100 Вт	-	3 ВА 250 ВА	-	-	-	3 Вт(4) 100 Вт
0 784 54	2000 Вт	1000 ВА	1000 ВА	10 x (2 x 36 Вт)	250 Вт	-	1000 ВА	-	-	I макс ≤ 2А	250 Вт
0 784 52	2000 Вт	1000 ВА	1000 ВА	10 x (2 x 36 Вт)	250 Вт	-	1000 ВА	-	-	I макс ≤ 2А	250 Вт
Выключатели с задержкой срабатывания											
0 784 20	1000 Вт	400 ВА	400 ВА	-	-	-	-	250 ВА	1840 Вт	-	-
Выключатели с программируемым таймером											
0 784 25	1200 Вт	1800 ВА	2300 ВА	-	100 ВА(1)	-	-	1800 ВА	-	-	-

1 : Не используются с регулируемыми компактными люминесцентными лампами
2 : Используются с регулируемыми компактными люминесцентными лампами
3 : Используются со светодиодными регулируемыми лампами
4 : В случае установки нескольких датчиков в одной цепи минимальная нагрузка увеличивается

Совместимость с управляющими устройствами, оснащенными светодиодным индикатором (без нейтрали)

Кат. №	Лампы накаливания или галогенные	Галогенные лампы сверхнизкого напряжения с ферромагнитным трансформатором	Галогенные лампы сверхнизкого напряжения с электронным трансформатором	Люминесцентные лампы	Люминесцентные лампы с электронным балластом 1–10 В	Компактные люминесцентные лампы, в том числе регулируемые	Компактные люминесцентные лампы с отдельным трансформатором	Светодиодные лампы	Электродвигатели	Тепловые установки	Модульные контакторы
Светодиодные индикаторы											
0 676 86	ДА	ДА	ДА	НЕТ	НЕТ	НЕТ	ДА	НЕТ	ДА	ДА	НЕТ
Суппорты с подсветкой											
0 802 60 **0 802 57** **0 802 58**	ДА	ДА	ДА	НЕТ	НЕТ	НЕТ	ДА	НЕТ	ДА	ДА	НЕТ

Механизмы Mosaic™

выключатель с выдержкой времени, таймер, выключатель со шнуром

0 784 25

0 766 01

Таблица выбора коробок, суппортов и рамок **стр. 864-865**

Упак.	Кат. №	
		Выключатель с выдержкой времени
1	2 модуля 0 784 20	Помехозащищенный, соотв. EN 55022 Для управления цепью с нагрузками : – 1 000 Вт для ламп накалив. и галог. ламп 230 В~ – 2 300 Вт резистивная (обогрев), – 400 ВА для люминесц. и низковольтных галогенных ламп. Регулировка от 25 с до 15 мин. ДУ при помощи кнопочных выключателей (без подсветки) Выключатель с выдержкой времени можно использовать как таймер 2-пров. монтаж в коробке мин. глуб. 40 мм Оснащен встроенным светодиодом
		Таймер программируемый
1	2 модуля 0 784 25	Время автономной работы 20 час. Возможность задать до 8 программ на неделю Корректировка заданного режима временная или постоянная 1 выход - 16 А - 250 В~ cosφ = 1 1 реверсивный контакт Для управления при помощи программирования цепью со следующими нагрузками: – 1 200 Вт для ламп накаливания и галогенных ламп 230 В~ – 1 800 ВА для люминесц. ламп ∅ 26 или 38 мм и низковольтных галогенных ламп с ферромагн. или электрон. трансформаторами. – 1 800 Вт приводы (только вентиляция) – 3 600 Вт резистивные нагрузки (только обогрев)
		Выключатель со шнуром
	2 модуля	Подключение безвинтовыми зажимами без применения инструмента
1	0 770 14	Переключатель на 2 направления 10 АХ Для управления лампами накаливания и галогенными лампами 230 В до 2 000 Вт
1	0 770 44	Выключатель кнопочный перекидной 6 А со шнуром
5	0 898 05	Шнур для механизма Длина 1,5 м

Механизмы Mosaic™

выключатели с ключом, звонки, зуммеры, кнопки аварийной остановки

0 770 72

0 770 75

0 697 95

Упак.	Кат. №	
		Выключатели с ключом
1	2 модуля 0 770 72	**Выключатель 2-позиционный** С реверсивным контактом 6 А -250 В~ Ключ RONIS № 601 Ключ извлекается из 2-х положений
1	0 770 73	**Выключатель 3-позиционный** Поворотный с полож. останова 6А -250 В~ Ключ RONIS № 601 Ключ извлекается из 3-х положений
1	0 770 74	**Выключатель 2-позиционный – Цилиндр евростандарта** 2 контакта НО 6 А - 250 В~ Ключ извлекается из 2 положений Оборудовать цилиндром европейского стандарта или цилиндром Кат. № 0 697 95
1	0 770 75	**Кнопочн. выключатель 3-позиционный – Цилиндр евростандарта** Поворотный с положением останова 6 А - 250 В~ Оборудовать цилиндром европейского стандарта или цилиндром Кат. №. 0 697 95
1	0 697 95	**Цилиндр евростандарта** Европейский цилиндр поставляется с комплектом из 3 ключей
		Выключатель с выдержкой времени
10	2 модуля 0 766 40	**Зуммер** 8 В~ - 50/60 Гц Потребление 370 мА Громкость звука 70 дБ на расстоянии 1 м
10	0 766 41	**Зуммер** 230 В~- 50/60 Гц Потребление 25 мА Громкость звука 70 дБ на расстоянии 1 м
1	0 766 42	**Электрический звонок** 12-24-48 В пост. тока Потребление 5-9-17 мА в зависимости от типа источника питания Громкость звука 80 дБ на расстоянии 1 м
		Кнопки аварийной остановки
1	2 модуля 0 766 01	**С ключом** НО + НЗ, 10 А - 250 В Возврат в начальное состояние с исп. ключа типа RONIS № 455
1	0 766 02	**С поворотом на 1/4 оборота** НО + НЗ, 10 А - 250 В Возврат в начальное состояние поворотом толкателя на 1/4 оборота

Механизмы Mosaic™

отопление, вентиляция, регулировка температуры

0 767 20

0 767 21

Таблица выбора коробок, суппортов и рамок **стр. 864-865**

Подключение безвинтовыми зажимами без применения инструмента

Упак.	Кат. №	
1	2 модуля 0 767 20	**Термостаты комнатные** Питание 230 В~ - 50/60 Гц Разработан для регул. теплоизлучающих потолков и теплых полов с прямым обогревом **Электронный термостат** Диапазон регулировки от 5°C до 30°C. Допустимая погрешность регулировки ± 0,5°C Выход с незапитанным контактом Кнопка на передней панели предназначена для выбора режима работы (выключение, отключение при понижении или повышении температуры). • Эксплуатация в сети низкого напряжения Отключающая способность: – 8 A / 230 В~ - резистивная цепь – 2 A / 230 В~ - индуктивная цепь • Эксплуатация в сети сверхнизкого напряжения Отключающая способность от 1 мА до 500 мА 12 - 48 В~ / 12 - 24 В=
1	5 модулей 0 767 21	**Электронный термостат с ежедневной и недельной программами** Предназначен для регулировки температуры систем мазутного, газового, электрического отопления в режиме комфорта, экономии и защиты от замерзания Постоянный показ текущей программы. 4 предустановленных программы, 1 свободная 2 регулируемых уровня температуры Диапаз. регулировки температуры от 7°C до 35°C Допустимая погрешность регулировки ± 0,5°C Постоянное сохранение программ Время автономной работы 100 час. 1 выход с реверсивным контактом Отключающая способность: – 8 A / 230 В~ - резистивная цепь – 2 A - 250 В~ - индукт. цепь – от 1 до 500 мА макс. - 12 до 48 В~
1	2 модуля 0 767 23	**Датчик для модульного термостата** Обеспечивает измерение температуры для модульного термостата Кат. № 0 038 40
1	2 модуля 0 766 30	**Выключатель с ключом для светильников аварийного освещения** Для добавления механизмов управления Используется только в дополнение к изделию Кат. № 0 039 00 Может одновременно отключать цепи освещения и светильники эвакуационного освещения
1	2 модуля 0 770 27	**Механизм управления вентиляцией** Подключение безвинтовыми зажимами без применения инструмента Переключатель на 2 направл. для непоср. управления вентиляцией 10 AX - 250 В~ Антибактериальный

Механизмы Mosaic™

механизм управления приводами

0 770 26

0 792 25

Таблица выбора коробок, суппортов и рамок **стр. 864-865**

Подключение безвинтовыми зажимами без применения инструмента

Упак.	Кат. №	
10	2 модуля 0 770 26	**Выключатели управления приводами** Для непосредственного управления приводом рольставней: поднятие/опускание/остановка рольставней, штор или тентов 500 Вт макс. Выкл. с белой лицевой панелью
1	0 792 26	Выкл. с алюминиевой лицевой панелью
10	2 модуля 0 770 25	**Кнопочный выкл. управления приводами** Для непосредственного управления или управления через специальный блок приводом рольставней, штор или тентов 500 Вт макс. Кнопочн. выкл. с белой лицевой панелью
1	0 792 25	Кнопочн. выкл. с алюм. лицевой панелью
1	2 модуля 0 766 90	**Однополюсное реле** Для подключения устройств с низкой отключающей способностью рядом с оборудованием Резистивная нагрузка: 3 000 Вт Лампа накаливания: 1 800 Вт Низковольтная галогенная лампа: 1 800 Вт Люминесцентная лампа: 400 ВА Приводы рольставней: 530 Вт

Механизмы Mosaic™

розетки простые для всех видов суппортов и розетки международных стандартов

0 772 16

0 772 17

0 772 18

0 771 45

0 502 99 на вилке

0 772 13

0 771 11

0 772 14

0 771 32

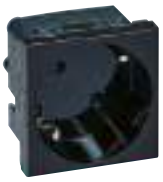
0 793 55

Таблица выбора коробок, суппортов и рамок **стр. 864-865**

Упак.	Кат. №	Розетки простые для всех типов суппортов
		Немецкий стандарт С защитными шторками. Для монтажа во встраиваемые и накладные монтажные коробки, напольные коробки, колонны и настольные блоки Подключение автоматическими зажимами (кроме исключений)
	2 модуля	
10	0 772 10	Розетка 2К+3 с винтовыми зажимами Без защитных шторок
10	0 772 11	Розетка 2К+3
10	0 772 13	Розетка 2К+3 с винтовыми зажимами для повторного подключения и сечением 4 мм²
10	0 772 45	Розетка 2К+3 под углом 45°
10	0 792 13	Розетка 2К+3 с лицевой панелью цвета алюминий с винтовыми зажимами
10	0 772 14	Розетка 2К+3 с винтовыми зажимами, с механической блокировкой
10	0 772 19	Розетка 2К+3 с крышкой Антибактериальная
10	0 772 12	Розетка 2К+3 с индикатором[1]
10	0 772 16	Розетка 2К+3 с зеленой лицевой панелью Антибактериальная[2]
10	0 772 17	Розетка 2К+3 с оранжевой лицевой панелью Антибактериальная
10	0 772 18	Розетка 2К+3 с красной лицевой панелью
	5 модулей	
10	0 772 31	Специальная розетка для людей с ограниченными возможностями. Антибактериальная 2К+З. Простое нажатие на рычаг позволяет легко вставлять и вытаскивать вилку из розетки

Упак.	Кат. №	Розетки международных стандартов
		Французский стандарт Для монтажа во встраивамые и накладные монтажные коробки, напольные коробки, колонны, блоки розеток и настольные блоки Подключение автоматическими зажимами (кроме исключений)
	2 модуля	
10	0 771 11	Розетка 2К+3
10	0 771 13	Розетка 2К+3 с винтовыми зажимами для повторного подключения и сечением 4 мм²
10	0 792 71	Розетка 2К+3 с лицевой панелью цвета алюминий
10	0 771 14	Розетка 2К+З, с винтовыми зажимами, с механической блокировкой
10	0 771 10	Розетка 2К
10	0 775 01	Розетка евро-US 2П-1 модуль белый
		Розетки антибактериальные **Французский стандарт** Розетка антибактериальная для установки в помещениях с повышенными санитарно-гигиеническими требованиями.
10	0 771 32	Лицевая панель розеток имеет общий уровень с декоративной рамкой, что обеспечивает дополнительную чистоту и безопасность, и утапливается при подключении электроприборов Поставляются с лицевой панелью
10	0 771 19	Розетка 2К+З с крышкой. Антибактериальная
10	0 771 45	Розетка 2К+З под углом 45°. Антибактериальная
		Ключ для розетки с блокировкой
10	0 502 99	Крепится на вилке 2К+3 с помощью клеящего элемента
		Розетки для любых суппортов, немецкий стандарт, под углом 45°
10	Черного цвета ДОСТУПНО с 2019 г. 0 793 55	Пружинные зажимы 2 К+3

[1] Индикатор Кат. №. 0 676 64 входит в комплект поставки
[2] Розетка может использоваться как энергоэффективная при подключении к таймеру Кат. № 4 126 31 или 4 127 95.

Кат №, выделенные красным: Новая продукция

Механизмы Mosaic™

розетки для любых суппортов и розетки для кабель-каналов

H

0 772 52

0 792 83

0 772 74

0 772 52 вид сзади
Безвинтовые зажимы проходные

0 774 03

0 793 72

Таблица выбора коробок, суппортов и рамок **стр. 864-865**

Блоки розеток для любых суппортов (немецкий стандарт)

Для монтажа во встраиваемые и накладные монтажные коробки, напольные коробки, колонны, настольные блоки
Подключение автоматическими зажимами

Розетки стандартные и розетки с механической блокировкой

Упак.	Кат. № стандарт.	Кат. № с мех. блокир красные	
10	0 772 52	0 772 81	Розетка 2 x 2K+3 под углом 45°
10	0 772 53	0 772 82	Розетка 3 x 2K+3 под углом 45°
5	0 772 54	0 772 83	Розетка 4 x 2K+3 под углом 45°
	красные		
10	0 772 72		Розетка 2 x 2K+3, под углом 45° (4 мод.)
10	0 772 73		Розетка 3 x 2K+3, под углом 45° (6 мод.)
10	0 772 74		Розетка 4 x 2K+3, под углом 45° (8 мод.)
	стандарт.		
10	0 792 82		Розетка 2 x 2K+3 под углом 45° с лицевой панелью цвета алюминий
10	0 792 83		Розетка 3 x 2K+3 под углом 45° с лицевой панелью цвета алюминий

Для установки в кабель-каналы DLP

Розетки Mosaic с защитными шторками двухстороннего подключ. для монтажа в кабель-канале с использ. суппортов и рамок для кабель-каналов
Отсоединение розетки не требует демонтажа суппорта

Подключение автоматическими зажимами Немецкий стандарт

Упак.	Кат. № стандарт.	Кат. № с мех. блокир красные	
10	0 774 01	0 774 21	Розетка 2K+3
10	0 774 02	0 774 22	Розетка 2 x 2K+3
10	0 774 03	0 774 23	Розетка 3 x 2K+3
5	0 774 04	0 774 24	Розетка 4 x 2K+3
	красные		
10	0 774 11		Розетка 2K+3, (2 мод.)
10	0 774 12		Розетка 2 x 2K+3, (4 мод.)
10	0 774 13		Розетка 3 x 2K+3, (6 мод.)
5	0 774 14		Розетка 4 x 2K+3, (8 мод.)

Для установки в кабель-каналы DLP (продолжение)

Подключение винтовыми зажимами Немецкий стандарт

Упак.	Кат. № стандарт.	Кат. № с мех. блокир красные	
10	0 776 01	0 776 21	Розетка 2K+3
10	0 776 02	0 776 22	Розетка 2 x 2K+3
10	0 776 03	0 776 23	Розетка 3 x 2K+3
5	0 776 04	0 776 24	Розетка 4 x 2K+3
	красные		
10	0 776 11		Розетка 2K+3 (2 мод.)
10	0 776 12		Розетка 2 x 2K+3 (4 мод.)
10	0 776 13		Розетка 3 x 2K+3 (6 мод.)
10	0 776 14		Розетка 4 x 2K+3 (8 мод.)

Для установки в кабель-каналы DLP с крышкой 65 мм

Розетки Mosaic с защитными шторками двухстороннего соединения для монтажа в кабель-канале DLP с крышкой 65 (стр. 888-889)
Имеют:
– розетку и суппорт
– лицевую панель
Подключение автоматическими зажимами.
Отсоединение розетки не требует демонтажа суппорта

Розетки стандартные и розетки с механической блокировкой

Упак.	Кат. № стандарт.	Кат. № с мех. блокир красные	
10	0 774 31	0 774 51	Розетка 2K+3
10	0 774 32	0 774 52	Розетка 2 x 2K+3
10	0 774 33	0 774 53	Розетка 3 x 2K+3
5	0 774 34	0 774 54	Розетка 4 x 2K+3

Розетки для любых суппортов, немецкий стандарт, под углом 45°

Черного цвета
ДОСТУПНО с 2019 г.

Пружинные зажимы

Упак.	Кат. №	
10	0 793 72	2 x 2K+3
10	0 793 73	3 x 2K+3

Кат №, выделенные красным: Новая продукция

Механизмы Mosaic™ фиксатор кабеля, ответвитель, кабельный вывод, заглушка, устройство защиты от перенапряжений, сменный модуль, фильтр, выключатели нагрузки, трансформатор 230/12 В

0 770 80

0 775 40

0 775 41

0 775 42

0 775 21

0 775 31

0 775 51

0 770 71

Таблица выбора коробок, суппортов и рамок **стр. 864-865**

Упак.	Кат. №	
		Фиксатор кабеля
1	1 модуль 0 770 80	Устанавливается совместно с розеткой и защищает чувствительные электроприборы (копировальная машина, факс, сервер, мед. оборудование…) от случайного отключения посредством закрепления шнура Выдерживает усилие вырывания 350 Н (35 кг) Для шнуров ∅ 4 - 8 мм, антибактериал.
		Ответвитель
10	2 модуля 0 775 53	20 А снабжен 3 зажимами для реализации ответвления
		Кабельные выводы
10	2 модуля 0 775 51	16 А с кабельными зажимами 4 безвинтовых зажима на передней и задней панели облегчают подключение
10	0 775 50	20 А с кабельным зажимом
10	1 модуль 0 775 52	Вывод для провода ∅ 8 мм
		Заглушки Предназначена для закрытия неиспользуемого модуля
10	1 модуль 0 770 70	1 модуль, цвет белый
10	2 модуля 0 770 71	2 модуля, цвет белый
10	1 модуль 0 792 70	1 модуль, цвет алюминий
10	2 модуля 0 792 80	2 модуля, цвет алюминий
		Держатели этикеток Самоклеющиеся держатели этикеток для крепления на рамки Mosaic или на любой другой монтажный суппорт программы Mosaic
10	0 791 51	Держатель этикеток прозрачный выгнутый
10	0 791 52	Держатель этикеток прозрачный плоский

Таблица выбора коробок, суппортов и рамок **стр. 864-865**

Упак.	Кат. №	
		Устройство защиты от перенапряжений
1	2 модуля 0 775 40	16 А - 250 В~ - 50/60 Гц Обеспечивает защиту от перенапряжения атмосферного или промышленного происхождения в установках, уже защищенных ограничителем перенапряжений. Устанавливается после автоматического выключателя и защищает все розетки, подключенные каскадом, после устройства защиты от перенапряжения. Имеет сигнальную лампу для индикации работы) Номинальный разрядный ток (In): 1,5 кА Макс. допустимый ток (Imax): 6 кА Степень защиты (Up): L-N: 1 кВ; N-PE: 1 кВ Напряжение при разомкнутой цепи (Uoc): 3 кВ
		Сменный модуль для устройства защиты от перенапряжений
1	2 модуля 0 775 41	Для Кат. № 0 775 40 (см. выше) взамен отработавшего модуля
		Фильтр
1	2 модуля 0 775 42	6 А - 250 В~ - 50/60 Гц Поставляется с предохранителем 5 x 20 - 6,3 А Кат. № 0 102 63 Измерения соответствуют CISPR 14 и 17 Конденсаторы для защиты от помех Соответствуют NF C 93-190 Затухание фильтра измеряется согласно стандартам CISPR 14 и 17
Упак.	Кат. №	**Выключатель нагрузки**
		Предназначен для локальной защиты части цепи от перегрузок и коротких замыканий. Используется в дополнение к основной защите. Благодаря возможности установки рядом с пользователем и селективности с основным устройством защиты, возобновление работы может быть немедленным. Выключатель нагрузки Mosaic может использоваться также в качестве ограничителя местного потребления (в зависимости от номинала) Отключающая способность: 3000 А - NF C 61-410 (10/16 А) 1500 А - NF C 61-410 (6 А)
		Автоматический выключатель термомагнитный 1П + Н 230 В~
10	2 модуля 0 775 21	10 А
1	0 775 22	16 А
		АВДТ 1П + Н 230 В~ АВДТ обеспечивает дополнительную защиту людей, (в помещениях с токопроводящим полом или же в помещениях, где имеется вода) от прямого контакта с токопроводящими частями, а также от утечки на землю. Устройство снабжено тестовой кнопкой Номинальный дифференциальный ток: 30 мА
10	2 модуля 0 775 31	10 А
1	0 775 32	16 А

Механизмы Mosaic™

розетки RJ 45 кат.6A, кат. 6 и кат. 5e

0 765 73

0 765 76

0 765 62

0 794 62

0 794 65

0 786 63

Таблица выбора коробок, суппортов и рамок **стр. 864-865**

Соответствуют ISO 11801 изд.2.0, EN 50173-1 и EIA/TIA 568
Розетки для быстрого монтажа без использования специальных инструментов
Маркировка контактов выполнена двойным цветовым кодом 568 A и B с нумерацией контактов
Коннекторы с автоматическим прорезанием изоляции проводников
В случае ошибки монтажа возможно повторное подключение
Подключение кабеля с любой стороны
Возможен монтаж в любых суппортах глубиной 35 мм для коннекторов UTP и FTP, 50 мм для STP

Розетки RJ 45 кат. 6A

Кат. 6A
Для структурированной кабельной системы Legrand LCS 10GIGA

Упак.	Кат. №	
	1 модуль	
10	0 765 73	STP/FTP - 9 контактов, штампованный экран
	2 модуля	
10	0 765 76	STP/FTP - 9 контактов, штампованный экран

Розетки RJ 45 Кат. 6

Кат. 6 STP

Упак.	Кат. №	
	1 модуль	
10	0 765 63	STP - 9 контактов, штампованный экран
	2 модуля	
10	0 765 66	STP - 9 контактов, экранированная, сплав Zamak
10	0 765 93	STP - 9 контактов, штампованный экран, розетка под углом 90

Кат. 6 FTP

Упак.	Кат. №	
	1 модуль	
10	0 765 62	FTP - 9 контактов
10	0 794 62	FTP - 9 контактов, алюм. лицев. панель
	2 модуля	
10	0 765 65	FTP - 9 контактов
10	0 794 65	FTP - 9 контактов, алюм. лицев. панель
10	0 765 92	FTP - 9 контактов, розетка под углом 90°
5	0 786 93	FTP - 9 контактов, 2 RJ 45 поставляются с рамкой и суппортом для кабель-каналов DLP с крышкой 65 мм

Розетки обмена данными RJ 45

Упак.	Кат. №	
	Черного цвета ДОСТУПНО с 2019 г.	
10	0 794 81	**Кат. 6 UTP** 1 модуль
10	0 794 85	**Кат. 6 FTP** 2 модуля
10	0 794 86	**Кат. 6 STP** 2 модуля

Розетки RJ 45 Кат. 6 (продолжение)

Кат. 6 UTP

Упак.	Кат. №	
	1 модуль	
10	0 765 61	UTP - 8 контактов
10	0 794 61	UTP - 8 контактов, алюм. лицев. панель
	2 модуля	
10	0 765 64	UTP - 8 контактов
10	0 794 64	UTP - 8 контактов, алюм. лицев. панель
10	0 765 91	UTP - 8 контактов, розетка под углом 90°
10	0 786 63	UTP - 8 контактов, 2 RJ 45 поставляются с рамкой и суппортом для кабель-каналов DLP с крышкой 65 мм

Розетки RJ 45 Кат. 5e

Кат. 5e FTP

Упак.	Кат. №	
	1 модуль	
10	0 765 52	FTP - 9 контактов
	2 модуля	
10	0 765 55	FTP - 9 контактов
10	0 786 73	FTP - 5 контактов, 2 RJ 45 поставляются с рамкой и суппортом для кабель-каналов DLP с крышкой 65 мм

Кат. 5e UTP

Упак.	Кат. №	
	1 модуль	
10	0 765 51	UTP - 8 контактов, 1 модуль
	2 модуля	
10	0 765 54	UTP - 8 контактов, 2 модуля

Кат №, выделенные красным: Новая продукция

Механизмы Mosaic™

информационные проходные розетки

0 786 22

0 786 26

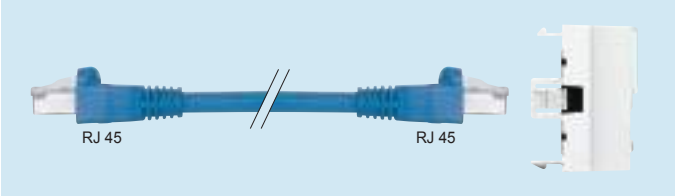

Принцип соединения

Таблица выбора коробок, суппортов и рамок **стр. 864-865**

Подключения сзади простым подсоединением вилки.
Доступ к сети через розетку RJ 45
Осуществление соединений Кат. 6 и Кат. 5е
Устройства соответствуют ISO 11801 изд. 2, EN 50173-1 и EIA/TIA 568
Подключение кабеля с любой стороны.
Возможна установка в любые суппорты мин. глубиной 40 мм.

Упак.	Кат. №	Информационные проходные розетки
	2 модуля	**Кат. 6 FTP**
10	0 786 23	FTP - 9 контактов
10	0 786 27	FTP - 9 контактов, с алюм. лицев. панелью
		Кат. 6 UTP
10	0 786 22	UTP - 8 контактов
10	0 786 26	UTP - 8 контактов, с алюм. лицев. панелью
		Кат. 5е FTP
10	0 786 21	FTP - 9 контактов
10	0 786 25	FTP - 9 контактов, с алюм. лицев. панелью
		Кат. 5е UTP
10	0 786 20	UTP - 8 контактов, 1 модуль
10	0 786 24	UTP - 8 контактов,с алюм. лицев. панелью

Механизмы Mosaic™

встроенные удвоители телефон / Ethernet, телефонные розетки

0 765 37

0 787 32

Таблица выбора коробок, суппортов и рамок **стр. 864-865**

Упак.	Кат. №	Встроенные удвоители Телефон / Ethernet
	2 модуля	Обеспечивают повышение безопасности связи: возможность кражи или снижения эффективности дупликаторов исключена. Обеспечивают скорость передачи 10/100 Мбит/с Возможна установка в любые типы суппортов мин. глуб. 35 мм. Маркировка подключаемого оборудования телефона/Ethernet расположена на защитной крышке.
10	0 765 37	FTP - 9 контактов
10	0 765 36	UTP - 8 контактов
		Розетки телефонные
		Розетки RJ 11 и RJ 12 Оснащены модульным коннектором Jack с зажимом на 1/4 оборота для быстрого подключения Возможность повторного подключения
	1 модуль	
10	0 787 30	RJ 11, 4 контакта
	2 модуля	
10	0 787 31	RJ 11, 4 контакта
10	0 787 32	RJ 12, 6 контактов
		Розетка RNIS Numeris Зажимы с автоматическим снятием изоляции при повороте на 1/4 оборота для быстрого подключения Возможность повторного подключения
10	0 787 34	8 контактов, заземляющий зажим 2,5 мм²
		Лицевые панели для информационных розеток
	2 модуля	Оснащены прозрачным держателем маркировки
10	0 786 04	Для простого коннектора формата Keystone
10	0 786 10	Для двух коннекторов формата Keystone
10	0 786 02	Для простого коннектора формата Systimax
10	0 786 03	Для двойного коннектора формата Systimax

0 779 01

0 775 94

0 787 61

0 787 48

0 787 46

Таблица выбора коробок, суппортов и рамок **стр. 864-865**

Упак.	Кат. №	Коммутаторы 10/100 база Т встраиваемые
1	6 модулей 0 779 01	Для подключения к сети информационных устройств (компьютеры, принтеры, сервера…). Системные требования: сетевая карта Ethernet 10/100 base T. Скорость передачи данных 10/100 Мбит/с. Расширение сети можно осуществить заменив розетки RJ 45 на коммутатор. Подключение без использования инструмента. Соответствует IEEE 802-3 (Ethernet) и EN 50081/82-2 (соответствие требованиям ЭМС) Монтаж в любые типы суппортов мин. глуб. 40 мм Оборудованы: – 6 портов на передней панели + 1 боковой коннектор RJ 45 для кабельных соединений и для проверки каналов связи – индикаторы состояния портов, встроенные в коннекторы RJ45 – цифровая маркировка портов от 1 до 6 и держатель маркировки для идентификации коммутатора **Неуправляемые** Питание Power Over Ethernet
1 1 1	Mosaic 0 787 46 0 787 61 0 792 84	**Розетки с разъемом USB для передачи данных** Для подключения к компьютеру удаленных USB устройств пользователя (сканер, принтер, внешний жесткий диск). Макс. длина кабеля 5 м Рекомендуемый кабель: USB A 1 модуль **С предварительно выполненным соединением** USB 3.0, со шнуром длиной 15 см Белый - квадратная форма **С подключением через винтовые зажимы** USB 2.0, сечение 1 мм² Белый Алюминий
1	0 787 48	**Усилитель для линий передачи данных (DATA) с гнездовым USB-разъемом** Обеспечивает возможность передачи данных на большие расстояния Используется для подключения USB-устройств (цифровые учебные / интерактивные доски и т.д.), расположенных на расстоянии 5 м от источника данных (компьютерная система и т.п.) В комплект входит передатчик (1 модуль) и приемник (1 модуль) Для соединения передатчика с приемником используется кабель с разъемами RJ 45 / RJ 45 Белый

Кат №, выделенные красным: Новая продукция

0 793 84

0 786 16

0 786 17

0 786 18

Упак.	Кат. №	Источники питания USB
5 1 5 10 1	2 модуля 0 775 94 0 793 94 ДОСТУПНО с 2019 г. 0 793 84 1 модуль 0 775 91 0 793 91	Для зарядки мобильных устройств Потребление энергии в пассивном режиме <0,3 Вт 2К+3 отводное соединение посредством клемм с винтовыми зажимами 2,5 мм² Не оснащены кабелем **Двойная розетка USB – 5 В – 2400 мА** Для телефонов, смартфонов, MP3/MP4 плейеров и планшетных ПК с быстрой зарядкой Белый Алюминий Черный **Зарядные устройства с 1 разъемом USB, 5 В, 750 мА** Для зарядки мобильных телефонов и смартфонов Белый Алюминий
1	0 775 96	**Док-станция с разъемом micro USB** Беспроводная док-станция с разъемом micro USB для зарядки смартфона Питание 5 В, 2400 мА Во время зарядки экран смартфона остается на виду Оборудован: - боковым портом USB для подключения второго устройства - держателем смартфона с нескользящим покрытием, устойчивым к царапинам Позволяет заряжать iPhone через разъем iPhone. УЗИП Поставляется без аксессуаров Белый
1	0 775 97	**Держатель мобильных устройств во время зарядки** Используется совместно с зарядным устройством 2xUSB или с розеткой 2К+3 и компактным переносным зарядным устройством Плоский суппорт не требует монтажной коробки (крепится винтами или приклеивается к поверхности стены) Надежно удерживает заряжаемое устройство, предотвращая его падение во время зарядки Держатель для крепления на стене Для зарядки одного устройства Белый
1	2 модуля 0 786 16	**Волоконно-оптические розетки Mosaic** Снабжены дуплексным адаптером: 2 входа/2 выхода Позволяют подключить 2 волокна с помощью коннекторов Поставляются с защитными колпачками Снабжены прозрачным держателем этикетки **Оптическая розетка с адаптером 2 x ST** Байонетное соединение (совместимо с STII)
1	0 786 17	**Оптическая розетка с дуплексным адаптером SC** С линейным подключением
1	0 786 18	**Оптическая розетка с дуплексным адаптером LC** С линейным подключением

0 775 98

0 775 99

Упак.	Кат. №	
1	0 775 98	**Беспроводное зарядное устройство с дополнительным разъёмом USB тип A** Обеспечивает быструю и комфортную зарядку смартфона с поддержкой беспроводной зарядки. Рекомендуется для установки возле рабочего места, а также в других зонах административных и офисных зданий (переговорные, ресепшн, комнаты отдыха). Возможна установка в стационарные или мобильные колонны. Оборудуется суппортом и рамкой Mosaic (стр. 864) Оборудовано блокировкой от несанкционированного снятия беспроводного модуля. Соответствуют стандарту WPC Qi (Стандарт, разработанный Консорциумом беспроводной электромагнитной энергии). Соответствуют стандарту EN 62479 (Воздействие электромагнитных полей) и требованиям защиты от воздействия электромагнитных полей. Не создает помех при использовании других беспроводных систем (Zigbee, TNT, GSM4G, ...) Оборудовано двумя антеннами 50 x 80 мм для зарядки смартфона в горизонтальном или вертикальном положении. Держатель смартфона расположен под наклоном 10° и имеет антискользящую поверхность, исключающую выскальзывание устройства во время зарядки. Максимальный зарядный ток беспроводного модуля 1000 мА. КПД беспроводного модуля > 85% Содержит дополнительный разъем зарядки USB 5В= 2400 мА тип A. Подходит для горизонтальной мультипостовой установки. Цвет лицевой панели 2xUSB зарядки - Белый. Цвет беспроводного модуля - "Алюминий". Размеры 136,5 x 70 x 56,5 мм
1	0 775 99	**Беспроводное зарядное устройство встроенного монтажа для установки в общественных местах** Обеспечивает быструю и комфортную зарядку смартфона с поддержкой беспроводной зарядки. Пыле-влагоустойчивое и вандалоустойчивое исполнение IK 08 - IP 66 - Класс II SELV. Рекомендуется для установки в общественных, административных и офисных зданиях, а также обьектах спортивной инфраструктуры. Устройство устанавливается в стандартную монтажную коробку (мин.размеры - диаметр 60мм, глубина 40 мм). Возможна дополнительная фиксация к стене специальными шпонками по периметру. Оборудовано блокировкой от несанкционированного снятия беспроводного модуля. Соответствуют стандарту WPC Qi (Стандарт, разработанный Консорциумом беспроводной электромагнитной энергии). Соответствуют стандарту EN 62479 (Воздействие электромагнитных полей) и требованиям защиты от воздействия электромагнитных полей. Не создает помех при использовании других беспроводных систем (Zigbee, TNT, GSM4G, ...) Оборудовано двумя антеннами 50 x 80 мм для зарядки смартфона в горизонтальном или вертикальном положении. Держатель смартфона расположен под наклоном 10° и имеет антискользящую поверхность, исключающую выскальзывание устройства во время зарядки. Максимальный зарядный ток беспроводного модуля 1000 мА. КПД беспроводного модуля > 85% Цвет "Алюминий". Размеры опорной поверхности 50 x 80 мм. Гарабитные размеры изделия 136,5 x 70 x 56,5 мм.

Кат №, выделенные красным: Новая продукция

Вертикальное расположение зарядного устройства на стенах в общественных местах (полускрытый монтаж)

Идеально подходит для внутренней и наружной установки в общественных помещениях

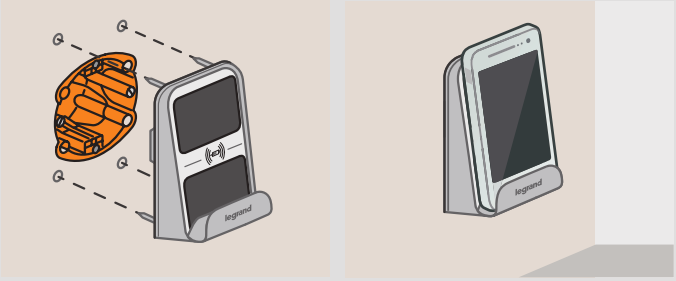

Высокая ударная прочность IK 08 и степень защиты IP 66
Фиксация в монтажной коробке, возможность шпоночного крепления

Беспроводное зарядное устройство серии Mosaic

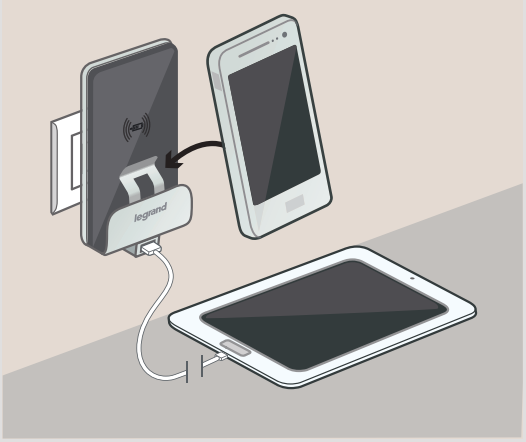

0 775 80

Упак.	Кат. №	
		Беспроводное зарядное устройство встроенного монтажа для установки в мебель Обеспечивает быструю и комфортную зарядку смартфона с поддержкой беспроводной зарядки. Подходит для горизонтального встроенного монтажа в мебель и предметы интерьера (столы, столешницы, тумбы и тд). Рекомендуется для интеграции в предметы интерьера офисных и административных зданий, гостиниц и ресторанов. Диаметр отверстия для установки 80 мм. Высота выступа устройства над установочной поверхностью <1,5 мм. Категория защиты IK 04 - IP 44 (верхняя часть) - Класс II SELV. В комплект поставки входят: - провод с разъемами микро-USB/USB тип A длиной 2,5 м; - зарядное устройство USB 110-230В; - самоклеющееся основание и зажимы для провода; - наклейка Ø 85-110 мм для обозначения зоны зарядки; - крепеж для фискации устройства; Соответствуют стандарту WPC Qi (Стандарт, разработанный Консорциумом беспроводной электромагнитной энергии). Соответствуют стандарту EN 62479 (Воздействие электромагнитных полей) и требованиям защиты от воздействия электромагнитных полей. Не создает помех при использовании других беспроводных систем (Zigbee, TNT, GSM4G, ...) Устройство оборудовано антискользящей вставкой по окружности, что обеспечивает стабильное положение смартфона во время зарядки. КПД беспроводного модуля > 85% Цвет "Алюминий". Диаметр устройства 85 мм
1	0 775 80	Максимальный зарядный ток беспроводного модуля 1000 мА
1	0 776 00	С антенной увеличенной мощности. Максимальный зарядный ток беспроводного модуля 3000 мА

Беспроводное зарядное устройство для установки в мебель

Инновационное решение от Legrand для быстрой зарядки

Беспроводная передачи энергии за счет индукции
Без использования проводов и разъемов

Открытый международный стандарт:

Изделия имеют сертификат Legrand QI WPC
Международный консорциум беспроводной электромагнитной энергии (230 членов)

Эргономичность и адаптация

Горизонтальное расположение зарядного устройства на предметах мебели

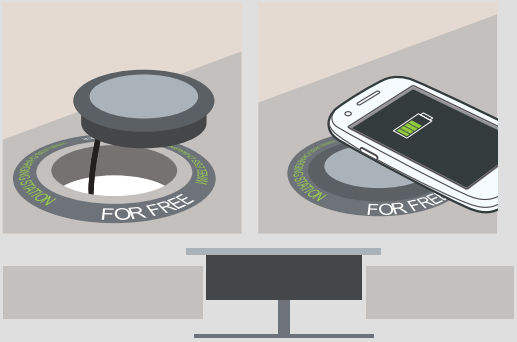

Встраивание в вырез диаметром 80 мм / Крепление к мебели с помощью гаек
Для питания модуля используется внешний источник питания с кабелем 2,5 м (поставляется в комплекте)

Кат №, выделенные красным: Новая продукция

Кабельная система Legrand

Механизмы аудио и видео розеток Mosaic™

0 787 55

0 787 56

0 787 60

0 787 76

0 787 65

Таблица выбора коробок, суппортов и рамок **стр. 864-865**

Упак.	Кат. №	Аудио розетки
		С разъемом XLR 3-контактные - 2 модуля Для передачи стереосигнала с микрофона, усилителя, микшерного пульта и т.д. Рекомендуемый кабель: двухпроводной экранированный кабель с жилами 0,14 - 0,5 мм² Макс. длина кабеля: 50 м (без усилителя)
	Mosaic	
1	0 787 55	Белый – гнездо с быстро подключаемыми винтовыми зажимами
1	0 792 55	Алюминий – гнездо с быстро подключаемыми винтовыми зажимами
1	0 787 56	Белый – штекер с быстро подключаемыми винтовыми зажимами
		С разъемом Speakon 4-контактные - 2 модуля Для подключения усилителей мощности Рекомендуемый кабель: двухпроводной макс. 4 мм² Макс. длина кабеля: 50 м (без усилителя)
1	0 787 60	Белый
		Розетки для громкоговорителей Зажим 4 мм²
10	0 787 51	Белый - 2 модуля
10	0 787 50	Белый - 1 модуль
10	0 792 50	Алюминий
		Линейный аттенюатор 100 В для регулировки звука - 2 модуля Для регулировки мощности и звука в линии 100 В, подключенной к колонке
1	0 787 76	Белый -100 В - 25 Вт

Упак.	Кат. №	Розетки с разъемом SUB D - 2 модуля
	Mosaic	
1	0 787 65	9 контактов - винтовые зажимы подключаются к последовательной линии RS 232

Упак.	Кат. №		Розетки HD15
	Mosaic		Для передачи аналоговых видеосигналов (VGA, XGA, UXGA в зависимости от графической карты) от источника (компьютера) на приемник (видеопроектор, телевизор и т.д.)
	Белый	Алюминий	
1	0 787 77	0 793 77	1 модуль С предварительно выполненным соединением Оборудована шнуром длиной 15 см
			Розетки HD15
1	0 787 72		1 модуль Соединение с блоком контактов пайкой
1	0 787 57	0 792 57	2 модуля Винтовое соединение
			Розетка HD15 + 3.5 мм
1	0 787 74		2 модуля Винтовое соединение

Упак.	Кат. №	Розетки Display Port
		Для передачи потоков цифровых аудио- и видеосигналов высокого разрешения от источника (ноутбук, ПК и т.д.) на приемник (видеопроектор, телевизор и т.д.) С предварительно выполненным соединением, 1 модуль Оборудована шнуром длиной 15 см
1	Mosaic 0 787 91	Белый

Упак.	Кат. №	Розетка HDMI типа A
1	Черного цвета ДОСТУПНО с 2019 г. 0 793 68	Розетки HDMI 1.4 с предварительно выполненным соединением, 1 модуль Со шнуром длиной 15 см Для передачи цифровых аудио- и видеопотоков высокого разрешения от источника (ПК, HD-DVD и т. д.) на приемник (видеопроектор, телевизор и т. д.) Совместимы с HDMI шнуром и кабелем

Упак.	Кат. №		Розетки Jack 3,5 мм
	Mosaic		Розетки с разъемом Jack 3,5 мм для передачи аудио- и видеосигналов
	Белый	Алюминий	
1	0 787 79	0 793 79	1 модуль С предварительно выполненным соединением Оборудована шнуром длиной 15 см
1	0 787 64	0 792 64	1 модуль Винтовое соединение
1	0 787 73		1 модуль Соединение с блоком контактов пайкой

Кат №, выделенные красным: Новая продукция

0 787 54

0 787 47

0 787 58

0 787 58

Таблица выбора коробок, суппортов и рамок **стр. 864-865**

Розетка HDMI типа A

Упак.	Кат. №	
		Для передачи цифрового аудио- и видеосигнала высокого разрешения от источника (компьютер, привод HD-DVD и т.д.) на приемник (видеопроектор, телевизор и т.д.) Розетки HDMI 1.4 с предварительно выполненным соединением, 1 модуль Оборудована шнуром длиной 15 см
1	Mosaic 0 787 78	Белый
1	0 793 78	Алюминий
		С гнездовыми разъемами HDMI 1.3, соединение через винтовые зажимы - 2 модуля
1	Mosaic 0 787 68	Белый
1	0 792 75	Алюминий

Другие аудио- и видеорозетки

Упак.	Белый	Алюминий	
			Розетка с 2 гнездами RCA 1 модуль. Для передачи стереосигнала с любого периферийного устройства, например, DVD-проигрывателя, видеокамеры, видеомагнитофона С предварительно выполненным соединением. Оборудована шнуром длиной 15 см
1	0 787 47		
			1 модуль. Исп. для передачи видеосигнала от любого периферийного устройства, такого как видеокамера, DVD-проигр., видеомагнитофон и т.п.
1	0 787 53		
			Розетка с 3 гнездами RCA 1 модуль. Исп. для передачи композитного видеосигнала и стереозвукового сигнала от любого периферийного устройства, такого как DVD-проигр., видеокамера, видеомагнитофон, система видео-конференц-связи и т.п.
1	0 787 54	0 792 54	
			Розетка BNC 75 1 модуль. Исп. для передачи композитного видеосигнала от любого периферийного устройства, такого как видеокамера, DVD-проигр., видеомагнитофон и т.п.
1	0 787 58		

Шнуры

Упак.	Кат. №	
		Шнур HDMI Для подключения аудио-видеотерминала (компьютера, видеопроектора, ТВ, проигрывателя Blu-Ray, домашнего кинотеатра, игровой приставки и т.д.) к розетке HDMI. Шнур HDMI 1.4 Поддерживает разрешение 4 K и 3D видео Позолоченные разъемы
1	0 517 20	Длина 10 м
1	0 517 36	Длина 15 м
		Шнур HD15 + 3,5 мм
1	0 517 22	Длина 2 м. Для подключения терминала (ПК, видеопроектора) к розеткам HD 15 (видео) и 3,5 мм (аудио)
		Усилитель HDMI
1	0 779 30	Применяется со шнурами HDMI увеличенной длины. Оснащается 2 гнездами HDMI и используется со шнурами HDMI (например, Кат. № 0 517 20). Не нуждается во внешнем источнике питания
		Шнур HD15 вилка/вилка Для подключения розетки HD15 к видеотерминалу (ПК, видео проектор и т.д.) Поддерживает разрешение до QXGA (2048x1536)
1	0 517 30	Длина 5 м
1	0 517 23	Длина 10 м
1	0 517 31	Длина 15 м
		Шнур XLR
1	0 517 24	Длина 10 м Для подключения аудио периферии (микрофона, усилителя и т.д.) к розетке XLR
		Шнур с 9-контактным разъемом SUB-D
1	0 517 25	Длина 10 м Для подключения последовательных устройств RS 232 (принтер, проектор и т. д.)

Кабели

Упак.	Кат. №	
		Кабели HDMI
1	0 327 80	Длина 20 м. Для подключения к розеткам HDMI на удалении до 10 м
		Кабели VGA
1	0 327 81	Длина 20 м. Задействованы все контакты соединителя HD15

Кат №, выделенные красным: Новая продукция

Механизмы Mosaic™

система контроля доступа

0 767 41

0 767 42

0 767 03

0 767 05

0 767 57

0 784 80

0 898 06

Таблица выбора коробок, суппортов и рамок **стр. 864-865**

Упак.	Кат. №	Кодовая панель контроля доступа
		Клавиатура для системы охраны (локальный блок)
1	6 модулей 0 767 41	Адаптирована для областей применения, для которых не требуется высокий уровень безопасности До 99 пользователей Напряжение питания: 12/24 В пост./перем. тока Потребляемый ток: 47 мА
		Замок на нагрузку 300 кг
1/3	0 767 57	Размеры замка без ответной пластины: 241 x 52 x 27 мм
		Электрическая защелка
1	0 408 98	Защелка с удержанием предназначена для открытия двери направо или налево Извлечение во всех положениях 12 В переменного или постоянного тока, 0,5 А, 6 Вт Габариты: 158 x 26 x 32 мм
		Блок питания
		Содержит: - защитный трансформатор с фильтрацией помех; - фильтрующий конденсатор; - тепловую защиту при помощи PTC-терморезистора, встроенного в первичную цепь; - клеммы двойного действия PTC: Положительный температурный коэффициент (Positive Temperature Coefficient) В случае перегрузки или короткого замыкания источник питания автоматически отключается Благодаря использованию терморезистора источник охлаждается до необходимой температуры, а затем вновь включается 12 В пост. тока

Упак.	Кат. №	Мощность, Вт	Ток, А	Емкость клемм, гибкий кабель, мм² вход	выход	Кол-во модулей
1	4 131 05	15	1.3	6	6	5

Упак.	Кат. №	Считыватель электронных ключей, 13,56 МГц
1	0 767 42	Подходит для стандартных областей применения, сочетает в себе высокий уровень безопасности и простое использование До 500 пользователей Напряжение питания: 12/24 В пост./перем. тока Потребляемый ток: 118 мА
		Биометрический считыватель отпечатков пальцев
1	0 767 03	Адаптирован для зданий с высоким требованием к уровню безопасности. Удобен в использовании. До 999 пользователей в автономном режиме или через централизованное управление.

Упак.	Кат. №	Выключатели с ключом-картой
		Предназначены для включения цепи с помощью ключа-карты формата ISO (например, Кат. № 0 767 11 либо карточки доступа в гостиничный номер) Время выдержки: 30 секунд после извлечения карты Встроенная подсветка приемника карты 2 модуля
		Электронные выключатели с ключом-картой
1	0 767 28	Работает только с бесконтактными ключ-картами ISO MIFARE (например, Кат. № 0 767 11/12/13) Мощность контакта: - 110 В, 15 ВА - 230 В, 30 ВА
		Механические выключатели с ключом-картой
1	0 784 45	Работает через контакт с картой ISO или ключом-карточкой Кат. № 0 898 06 Мощность контакта: - 110 В, 15 ВА - 230 В, 30 ВА
		Ключ-карточка
1	0 898 06	Оснащен держателем этикеток для индивидуального указания гостиницы

Упак.	Кат. №	Аксессуары
		Программатор для бесконтактных брелоков и ключей-карт
1	0 767 05	Предназначен для обслуживания бесконтактных брелоков и ключей-карт (добавления ключа-карт в систему, удаление из системы в случае потери, отмены или кражи ключа-карты и т.д.). Поставляется с программным обеспечением Кат. № 0 767 06 для обслуживания бесконтактных брелоков и ключей-карт. Подключается непосредственно к ПК через USB-кабель
		Ключ-карты
1	0 767 10	Беспроводный брелок MIFARE Чип: 13.56 МГц
1	0 767 11	Бесконтактный ключ-карта MIFARE Формат ISO (50 x 80 мм) Чип: 13.56 МГц Стандартная память: 1 Кб
1	0 767 12	Бесконтактный ключ-карта MIFARE двойной технологии Формат ISO (50 x 80 мм) Чип: 125 КГц
1	0 767 13	Бесконтактный ключ-карта MIFARE с расширенной памятью Формат ISO (50 x 80 мм) Чип: 13.56 МГц Расширенная память: 4 Кб

Механизмы Mosaic™

большие и малые световые табло, лампочки подсветки

0 785 20

0 785 22

0 785 60

0 785 01

0 785 10

0 785 11

Таблица выбора коробок, суппортов и рамок **стр. 864-865**

Подсветка осуществляется с использованием светодиодов с низким энергопотреблением и сроком службы до 100 000 часов.

Большие световые табло

Снабжены светодиодами и откидной крышкой для помещения предварительно напечатанных надписей. По вопросу печати надписей обратитесь в представительство компании Legrand

Упак.	Кат. №	
	2 модуля	
5	0 785 20	Световое табло с подсветкой белыми светодиодами, 2 уровня мощности на выбор (0,2 Вт или 1Вт)
5	0 785 21	Световое табло с подсветкой синими светодиодами, 2 уровня мощности на выбор (0,2 Вт или 1Вт)
5	0 785 24	Световое табло с подсветкой светодиодами 2 цветов (зеленый или красный) Конкретное сочетание цветов регулируется на каждом отдельном табло
	5 модулей	
1	0 785 22	Табло с подсветкой белыми светодиодами
1	0 785 23	Табло с подсветкой синими светодиодами

Малые световые табло

Упак.	Кат. №	
	2 модуля	
10	0 785 60	Малое световое табло с подсветкой красным светодиодом 12-24-48 В
10	0 785 61	Малое световое табло с подсветкой белым светодиодом 12-24-48 В
10	0 785 62	Малое световое табло с подсветкой зеленым светодиодом 12-24-48 В
10	0 785 63	Малое световое табло с подсветкой синим светодиодом 12-24-48 В
10	0 785 70	Малое световое табло с подсветкой красным светодиодом 230 В
10	0 785 71	Малое световое табло с подсветкой белым светодиодом 230 В
10	0 785 72	Малое световое табло с подсветкой зеленым светодиодом 230 В
10	0 785 73	Малое световое табло с подсветкой синим светодиодом 230 В
1	0 785 10	Малое световое табло для подсветки плинтуса 230 В

Лампочки подсветки антибактериальные белые

Предназначены для индикации и подсветки. Поставляются с 4 цветными этикетками (красная, оранжевая, зеленая и синяя)

	1 модуль	
10	0 785 01	Одинарная лампочка подсветки 230 В
10	0 785 02	Двойная лампочка подсветки 230 В
10	0 785 51	Одинарная лампочка подсветки 12-24-48 В
10	0 785 52	Двойная лампочка подсветки 12-24-48 В

Выключатель для подсветки различных препятствий

	2 модуля	
1	0 785 11	Устройство оснащено инфракрасным датчиком, фотоэлементом и комплектом светодиодов Устанавливается вблизи различных препятствий, например ступенек Механизм отслеживает движение в помещении и при приближении человека, освещает препятствие. Устройство оснащено отключаемым звуковым сигналом

Механизмы Mosaic™

розетки TV, TV/FM/SAT, аудиорозетки и модуль Bluetooth

0 787 80

0 787 82

0 787 86

0 787 50

0 787 51

0 787 86

Упак.	Кат. №	Розетки TV и TV/Sat и розетки для колонок
		Розетки TV и TV/Sat С безвинтовым зажимом для подсоединения ко-акс. кабеля. Для установки радио- и спутниковой связи с инд. демодулятором. Для приема анал. и цифр. Передач (спутниковый канал)
10	0 787 80	TV розетка типа «F», топология «звезда», 4-2400 МГц
10	0 787 82	TV розетка, топология «звезда», диаметр 9,52 мм (штекер), цвет белый. Затухание ≤1,5 дБ
10	0 792 92	TV розетка, топология «звезда», диаметр 9,52 мм (штекер), цвет алюминий. Затухание ≤1,5 дБ
10	6 771 37	TV розетка, топология шлейф, проходная, диаметр 9,52 мм (штекер), цвет белый. Затухание ≤ 10дБ
10	6 771 38	TV розетка, топология шлейф, оконечная, диаметр 9,52 мм (штекер), цвет белый. Затухание ≤14дБ
5	0 787 93	TV розетка, топология «Звезда», диаметр 9,52 мм (штекер), цвет белый 1 модуль
5	0 787 90	TV розетка тип «F», цвет белый 1 модуль
5	0 787 95	TV/SAT розетка, цвет белый 1 модуль
		Розетки TV-R-SAT - 2 модуля Малое затухание: 1,5 дБ
10	0 787 86	Белый
10	0 792 96	Алюминий
		Розетки для колонок
10	0 787 50	Розетка для колонок 1 модуль – клемм. колод. 4 мм²
10	0 787 51	Розетка для колонок 2 модуля – клемм. колод. 4 мм²

		Модуль Bluetooth системы звуковой трансляции
		Принимает музыкальные файлы или интернет-радио со смартфона или других устройств через беспроводной интерфейс Bluetooth или гнездо jack (шнур со штекером 3,5 мм не поставляется) Имеет разъем для подключения колонки Идеальное решение для ванной, кухни или спальни **Модуль Bluetooth**
1	0 787 45	Питание 15 В= Выход стерео или моно на колонку Размер 2 модуля Белый
		Блок питания для установки за фальш-потолком
1	0 673 22	Для модуля Bluetooth Электропитание 230 V~ Выход 15 В=, 3,5 Вт Устанавливается в коробке Plexo Кат. № 0 920 52

Программа Mosaic™

наборы рабочих установок, встраиваемые или навесные

0 788 73

0 788 87

Упак.	Кат. №	Наборы встраиваемого монтажа Mosaic для рабочего места
		Устанавливаются в стены, для скрытой электро-проводки. Оборудованы: – встроенной коробкой глубиной 50мм, с отверстиями для кабелей диаметром 20 и 25 мм – суппортами на 4 модуля для монтажа механизмов серии Mosaic без использования инструментов – распорными перегородками суппортов для возможности монтажа 2-х модульных изделий Mosaic – рамкой белого цвета – разделительной перегородкой для сильного и слабого токов
1	0 788 72	2 x 4 модулей
1	0 788 73	3 x 4 модулей
1	0 788 74	4 x 4 модулей

Упак.	Кат. №	Наборы накладного монтажа Mosaic для рабочего места
		Установка на стены, для скрытой или настенной электропроводки Оборудованы: – накладной коробкой с прямоугольными входами для кабельных каналов размеров до 40x20 мм (сверху, снизу или сбоку) – суппортами на 4 модуля для монтажа механизмов серии Mosaic без использования инструментов – распорными перегородками суппортов для возможности монтажа 2-х модульных изделий Mosaic – рамкой белого цвета – разделительной перегородкой для сильного и слабого токов
10	0 788 86	2 x 4 модулей
10	0 788 87	3 x 4 модулей
10	0 788 88	4 x 4 модулей

Кат №, выделенные красным: Новая продукция

0 788 01

0 788 03

0 790 44

0 793 02

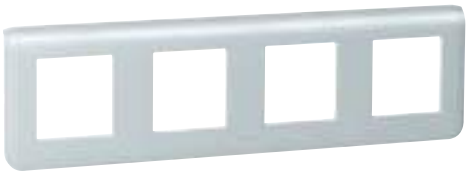

0 793 08

0 788 25

0 788 30

Рамки[1]

Крепятся на суппортах винтовыми зажимами или захватами, вставляемыми в специальные прорези (при необходимости можно увеличить толщину конструкции)

Упак.	Кат. № Белый	Антрацит	Алюминий	
10 | 5	0 788 11		0 793 11	Для 1 модуля Крепится на суппорте Кат. № 0 802 51
10 | 5	0 788 01		0 793 01	Для 1 модуля Крепится на суппорте Кат. № 0 802 50
10	0 788 02	0 790 42	0 793 02	Для 2 модулей Крепится на суппортах Кат. № 0 802 51/60/61/62/69
10 | 5	0 788 03		0 793 03	Для 3 модулей Крепится на суппорте Кат. № 0 802 59
10 | 5	0 788 14	0 790 54	0 793 14	Для 4 модулей горизонт. установка Крепится на суппортах Кат. № 0 802 52/58
10 | 5	0 788 15		0 793 15	Для 5 модулей горизонт. установка Крепится на суппортах Кат. № 0 802 52/58
10 | 5	0 788 25		0 793 25	Для 5 модулей вертикал. установка Крепится на суппортах Кат. № 0 802 52/57
10 | 5	0 788 04	0 790 44	0 793 04	Для модулей 2x2 горизонт. установка Крепится на суппортах Кат. № 0 802 52/58
10 | 5	0 788 22	0 790 62	0 793 22	Для модулей 2x2 вертикал. установка Крепится на суппортах Кат. № 0 802 52/57
10 | 5	0 788 16	0 790 56	0 793 16	Для 6 модулей горизонт. установка Крепится на суппорте Кат. № 0 802 53
10 | 5	0 788 18	0 790 58	0 793 18	Для 8 модулей горизонт. установка Крепится на суппорте Кат. № 0 802 53

Рамки (продолжение)

Упак.	Кат. № Белый	Антрацит	Алюминий	
10 | 5	0 788 06	0 790 46	0 793 06	Для 3x2 модулей горизонт. установка Крепится на суппорте Кат. № 0 802 53
10 | 5	0 788 23		0 793 23	Для 3x2 модулей вертикал. установка Крепится на суппорте Кат. № 0 802 53
1	0 788 10		0 793 10	Для 10 модулей горизонт. установка Крепится на суппорте Кат. № 0 802 54
1	0 788 08		0 793 08	Для модулей 4x2 горизонт. установка Крепится на суппорте Кат. № 0 802 54
5 | 1	0 788 30		0 793 30	Для модулей 2x5 Крепится на суппорте Кат. № 0 802 64
5 | 1	0 788 38		0 793 38	Для модулей 2x2x2 Крепится на суппорте Кат. № 0 802 64
5 | 1	0 788 36	0 790 76	0 793 36	Для модулей 2x6 Крепится на суппорте Кат. № 0 802 66
5 | 1	0 788 37	0 790 77	0 793 37	Для модулей 2x8 Крепится на суппорте Кат. № 0 802 66
5 | 1	0 788 32		0 793 32	Для модулей 2x3x2 Крепится на суппорте Кат. № 0 802 66

[1] Таблицу соответствия старых и новых Кат. №№ для рамок цвета алюминий см. на следующей странице

Кат №, выделенные красным: Новая продукция

Рамки Mosaic™

0 788 64

0 788 80

0 788 54

0 788 56

Упак.	Кат. №	Специальные рамки renovation
	Белый	Рамки, применяемые при монтаже оборудования Mosaic в уже существующие монтажные коробки с межосевым расстоянием 57 мм
10	0 788 64	Для 2x2 модулей горизонт. установка
10	0 788 66	Для 3x2 модулей горизонт. установка
10	0 788 54	Для 2x2 модулей вертикальная установка
10	0 788 56	Для 3x2 модулей вертикальная установка
	Белый	**Рамка IP 44 специальная, антибактериальная**
5	0 788 80	Рамка выполнена из антибактериального материала. Имеет функции управления и подключения. Ударопрочная и герметичная, применяется в местах, требующих частой уборки, например: – места общего пользования (санузлы…) – медицинские учреждения (больницы, другие учреждения с медицинским обслуживанием…) – лаборатории (производство с/х продукции, фармакологическая промышленность, образовательные учреждения…) Оснащенная шторкой с мембраной может выполнять функцию подключения и управления оборудованием Mosaic. Установка на накладной монтажной коробке невозможна
		Антибактериальные решения
		Рамки с антибактериальным покрытием
10	0 787 22	Рамка 2 модуля
10	0 787 23	Рамка 2x2 модуля. Вертикальная.
10	0 787 24	Рамка 4 модуля.
10	0 787 25	Рамка 2x2 модуля. Горизонтальная.
10	0 787 26	Рамка 6 модулей
		Аксессуары
10	0 787 20	Заглушка
10	0 787 21	Заглушка

Таблица соответствия старых и новых Кат.№№ рамок цвета Алюминий

Старый Кат. №	Новый Кат.№	Название
0 790 01	0 793 01	Рамка Mosaic, 1 модуль - 1/2 поста
0 790 02	0 793 02	Рамка Mosaic, 2 модуля
0 790 03	0 793 03	Рамка Mosaic, 3 модуля
0 790 04	0 793 04	Рамка Mosaic, 2x2 модуля, горизонтальная
0 790 06	0 793 06	Рамка Mosaic, 3x2 модуля, горизонтальная
0 790 08	0 793 08	Рамка Mosaic, 4x2 модуля, горизонтальная
0 790 10	0 793 10	Рамка Mosaic, 10 модулей
0 790 11	0 793 11	Рамка Mosaic, 1 модуль - 1 пост
0 790 14	0 793 14	Рамка Mosaic, 4 модуля, горизонтальная
0 790 15	0 793 15	Рамка Mosaic, 5 модулей, горизонтальная
0 790 16	0 793 16	Рамка Mosaic, 6 модулей
0 790 18	0 793 18	Рамка Mosaic, 8 модулей
0 790 22	0 793 22	Рамка Mosaic, 2x2 модуля, вертикальная
0 790 23	0 793 23	Рамка Mosaic, 3x2 модуля, вертикальная
0 790 25	0 793 25	Рамка Mosaic, 5 модулей, вертикальная
0 790 30	0 793 30	Рамка Mosaic, 2x5 модулей
0 790 32	0 793 32	Рамка Mosaic, 2x3x2 модуля
0 790 36	0 793 36	Рамка Mosaic, 2x6 модуля
0 790 37	0 793 37	Рамка Mosaic, 2x8 модулей
0 790 38	0 793 38	Рамка Mosaic, 2x2x2 модулей

Новые рамки будут доступны с февраля 2016 года. О наличии спрашивайте в представительстве Группы Legrand

Суппорты Mosaic™

0 802 50

0 802 51

0 802 52

0 802 54

0 802 60

0 802 57

0 802 64

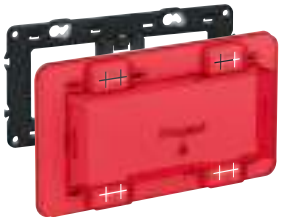
Суппорты, поставляемые со строительной защитой

Упак.	Кат. №	Суппорты
		Все суппорты поставляются с винтами, защищенными от попадания штукатурки
10	0 802 50	Для 1 модуля
10	0 802 51	Для 2 модулей
10	0 802 61	Для 2 модулей с захватами (длина 27 мм)
10	0 802 69	Для 2 модулей с удлиненными захватами (длина 37 мм)
5	0 802 59	Для 3 модулей
10	0 802 52	Для 4, 5 или 2x2 модулей горизонтальная или вертикальная установка
5	0 802 53	Для 6, 8 или 3x2 модулей горизонтальная и вертикальная установка
5	0 802 54	Для 10 или 4x2 модулей
5	0 802 64	Для 2x5 или 2x2x2 модулей
5	0 802 66	Для 2x6, 2x8 или 2x3x2 модулей

Упак.	Кат. №	Суппорты с подсветкой
		Оснащены светодиодными рассеивателями низкого энергопотребления (0,3 кВт/час в год при постоянном использовании) для создания ореола подсветки через переднюю панель
1	0 802 60	Для 2 модулей Мощность: 0,03 Вт Идеально подходит для подсветки
1	0 802 62	Для 2 модулей Мощность: 1,4 Вт Идеально подходит для индикации

Упак.	Кат. №	Суппорты с подсветкой (продолжение)
1	0 802 57	Для 5 или 2x2 модулей вертикальная установка Мощность: 0,03 Вт Предназначен для подсветки
1	0 802 58	Для 4, 5 или 2x2 модулей горизонтальная установка Мощность: 0,03 Вт Предназначен для подсветки

Упак.	Кат. №	Суппорты для тонких перегородок
10	0 802 90	Узкий 1 модуль. Монтируется на коробку Кат. № 0 800 10
10	0 802 91	2 модуля Монтируется на 2 коробки Кат. № 0 800 10
10	0 802 92	Узкий 2x1 модулей вертикальная установка. Монтируется на коробку Кат. № 0 800 11

Упак.	Кат. №	Изоляционные коробки для механизма
		Предназначены для защиты механизма встроенного в стену
10	0 802 10	1 модуль для Кат. № 0 802 90/91
10	0 802 11	2 модуля для Кат. № 0 802 92

Упак.	Кат. №	Заглушки
		Обеспечивают защиту от прямого контакта (степень защиты IP 20) на панели, где проводятся работы и еще не установлены рамки
10	0 791 04	Заглушка для суппортов Кат. № 0 802 52/58, оснащена 4 модулями
10	0 791 06	Заглушка для суппортов Кат. № 0 802 53/66, оснащена 6 модулями
10	0 791 10	Заглушка для суппорта Кат. № 0 802 54, оснащена 10 модулями

Накладная монтажная коробка Mosaic™

0 802 80

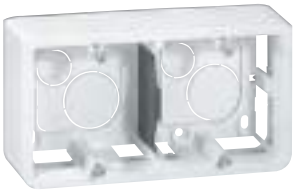

0 802 85

0 802 82

Упак.	Кат. №	Коробки накладные
		На 2 модуля
		Коробки для суппорта Кат. № 0 802 51 Оснащена съемным входом 20 x 12,5 мм
5/50	0 802 80	Глубина 30 мм
5/100	0 802 81	Глубина 40 мм
		На 3 модуля
2/20	0 802 89	Коробка для суппорта Кат. № 0 802 59 Оснащена съемным входом 20 x 12,5 мм Глубина 40 мм
		На 4, 5 или 2x2 модулей горизонтальная установка
5/20	0 802 85	Коробка для суппорта Кат. № 0 802 52 Оснащена съемным входом 32 x 12,5 мм Глубина 40 мм
		На 6, 8 или 3x2 модулей горизонтальная установка
5/40	0 802 86	Коробка для суппорта Кат. № 0 802 53 Оснащена съемным входом 32 x 12,5 мм Глубина 40 мм
		На 10 или 4x2 модулей горизонтальная установка
2/20	0 802 84	Коробка для суппорта Кат. № 0 802 54 Оснащена съемным входом 40 x 20 мм Глубина 40 мм
		На 5 или 2x2 модулей вертикальная установка
5/20	0 802 82	Коробка для суппорта Кат. № 0 802 52 Оснащена съемным входом 20 x 12,5 мм Глубина 40 мм
		На 3x2 модулей вертикальная установка
5/40	0 802 83	Коробка для суппорта Кат. № 0 802 53 Оснащена съемным входом 20 x 12,5 мм Глубина 40 мм
		На 2x5, 2x2x2 модулей или для модуля управления освещением
1/10	0 802 74	Коробка для суппорта Кат. № 0 802 64 Оснащена съемным входом 40 x 20 мм Глубина 50 мм
		На 2x6, 2x8 или 2x3x2 модулей
1/10	0 802 76	Коробка для суппорта Кат. № 0 802 66 Оснащена съемным входом 40 x 20 мм Глубина 50 мм

Суппорты Mosaic™

Модульная конструкция стала проще благодаря универсальному суппорту

Суппорт для горизонт. или вертик. установки
Наличие съемной перегородки позволяет создавать полную или частичную модульную конструкцию

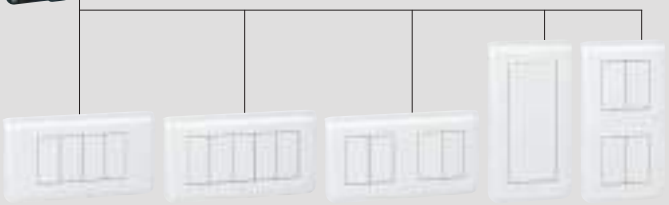

4 модуля горизонт. установка | 5 модулей горизонт. установка | 2 x 2 модулей горизонт. установка | 5 модулей вертик. установка | 2 x 2 модулей вертик. установка

Применение заглушек:

Применение заглушек
Кат. № 0 791 04

Применение заглушек
Кат. № 0 791 06

Применение заглушек
Кат. № 0 791 10

Если полная емкость суппорта не использована, необходимо заполнить зазоры заглушками, чтобы обеспечить степень защиты IP 20, пока лицевые панели еще не установлены

Суппорт с подсветкой: техническое новшество и экономия электроэнергии

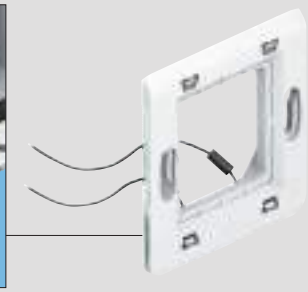

Рассеиватель со светодиодами

Для функций индикации или подсветки
Имеется в наличии в конфигурации 2 модуля (Кат. № 0 802 60/62), в конфигурации 4, 5 или 2 x 2 модуля горизонт. установки (Кат. № 0 802 58) и в конфигурации 5 или 2 x 2 модуля верт. установки (Кат. № 0 802 57)
Очень низкое энергопотребление:
– Кат. № 0 802 62: 12 кВт.час в год
– Кат. № 0 802 57/58/60: 0,3 кВт.час в год

Коробки, суппорты и рамки Mosaic™

	УНИВЕРСАЛЬНЫЕ СУППОРТЫ		РАМКИ MOSAIC			
1 модуль		0 802 50		0 788 01 ○ 0 793 01 ◐		
1 модуль		0 802 51 0 802 60 (с подсветкой) 0 802 62 (с индикацией) 0 802 61/69 (на захватах)		0 788 11 ○ 0 793 11 ◐		
2 модуля				0 788 02 ○ 0 793 02 ◐ 0 790 42 ●		0 788 80 ○
3 модуля		0 802 59		0 788 03 ○ 0 793 03 ◐		
4 модуля	0 802 52	0 802 58 (с подсветкой)		0 788 14 ○ 0 793 14 ◐ 0 790 54 ●		
5 модулей				0 788 15 ○ 0 793 15 ◐		
2 x 2 модуля				0 788 04 ○ 0 793 04 ◐ 0 790 44 ●		
5 модулей		0 802 57 (с подсветкой)		0 788 25 ○ 0 793 25 ◐		
2 x 2 модуля				0 788 22 ○ 0 793 22 ◐ 0 790 62 ●		
6 модулей		0 802 53		0 788 16 ○ 0 793 16 ◐ 0 790 56 ●		
8 модулей				0 788 18 ○ 0 793 18 ◐ 0 790 58 ●		
3 x 2 модуля				0 788 06 ○ 0 793 06 ◐ 0 790 46 ●		
3 x 2 модуля				0 788 23 ○ 0 793 23 ◐		
10 модулей		0 802 54		0 788 10 ○ 0 793 10 ◐		
4 x 2 модуля				0 788 08 ○ 0 793 08 ◐		
2 x 5 модулей		0 802 64		0 788 30 ○ 0 793 30 ◐		
2 x 2 x 2 модуля				0 788 38 ○ 0 793 38 ◐		
2 x 6 модулей		0 802 66		0 788 36 ○ 0 793 36 ◐ 0 790 76 ●		
2 x 8 модулей				0 788 37 ○ 0 793 37 ◐ 0 790 77 ●		
3 x 2 x 2 модуля				0 788 32 ○ 0 793 32 ◐		

Кат №, выделенные красным: Новая продукция

Коробки, суппорты и рамки Mosaic™

НАКЛАДНЫЕ МОНТАЖНЫЕ КОРОБКИ			ВСТРАИВАЕМЫЕ МОНТАЖНЫЕ КОРОБКИ BATIBOX											
			ДЛЯ СУХИХ ПЕРЕГОРОДОК			ДЛЯ КИРПИЧНЫХ СТЕН			КОРОБКИ ПОВЫШЕННОЙ ПРОЧНОСТИ			ДЛЯ СТЕН ИЗ МОНОЛИТНОГО БЕТОНА		
Глуб. (мм)		Кат. №	Глуб. (мм)		Кат. №	Глуб. (мм)		Кат. №	Глуб. (мм)		Кат. №	Глуб. (мм)		Кат. №
			40		0 800 40	40		0 801 40						
30 40		0 802 80 0 802 81	40 50 60		0 800 41 0 800 51 0 800 61	30 40 50 60		0 801 31 0 801 41 0 801 51 0 801 61	40 50		0 801 01 0 801 21	58 58		0 818 41 0 819 40
40		0 802 89	40		0 800 49	40		0 801 49						
40		0 802 85	40 50		0 800 42 0 800 52	40		0 801 42	40		0 801 02	58		0 819 42
40		0 802 82						2 x 801 31	50		0 801 22	58		2 x 0 819 41
40		0 802 86	40 50		0 800 43 0 800 53	40		0 801 43	40		0 801 03	58		3 x 0 819 41
40		0 802 83				30 40 50 60		3 x 0 801 31 3 x 0 801 41 3 x 0 801 51 3 x 0 801 61	50		0 801 23			
40		0 802 84	40 50		0 800 44 0 800 54	40		0 801 44				58		4 x 0 819 41
						30 40 50 60		4 x 0 801 31 4 x 0 801 41 4 x 0 801 51 4 x 0 801 61						
50		0 802 74							50		0 801 24			
50		0 802 76							50		0 801 26			

ОРГАНИЗАЦИЯ РАБОЧЕГО МЕСТА

Группа Legrand – мировой специалист в области кабеленесущих систем и оконечных устройств для подключения потребителей – предлагает широкий спектр решений для организации рабочих мест в помещениях различного типа.

МОДЕЛЬНЫЙ РЯД

Настенные кабеленесущие системы DLP

▶▶▶ Мини-плинтусы DLPlus, стр. 870

▶▶▶ Кабель-каналы DLP, стр. 888

▶▶▶ Розетки Mosaic для кабель-каналов, стр. 906

Напольные решения DLP floor

▶▶▶ Snap-On колонны, мини-колонны. Универсальные колонны, колонна Ovaline, стр. 909

▶▶▶ Напольные коробки, стр. 919

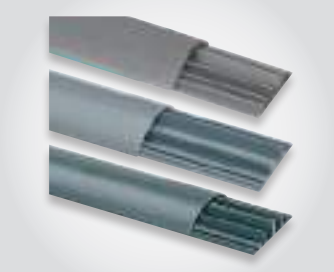

▶▶▶ Напольные кабель-каналы для колонн и мини-колонн, стр. 917

Универсальные решения DLP и настольные решения DLP desk

▶▶▶ Выдвижные розеточные блоки, стр. 933

▶▶▶ Встраиваемые органайзеры и розеточные блоки IP44, стр. 933

▶▶▶ Настольные розеточные блоки, стр. 939

МОДЕЛЬНЫЙ РЯД

Кабельные каналы и мини-каналы системы Metra
Электроустановочные изделия серии Quteo с мини-каналами Metra

▶▶▶ Кабельные каналы системы Metra, стр. 941

▶▶▶ Мини-каналы системы Metra, стр. 950

Современный формат накладного монтажа

▶▶▶ стр. 800

Электроустановочные изделия серии Quteo адаптированы для накладного монтажа совместно с кабельными мини-каналами серии Metra. При помощи специального адаптера изделия могут устанавливаться как вдоль мини-канала, так и на его торце. На боковинах электроустановочных изделий Quteo имеются преднарезанные отверстия для удобного ввода кабелей.

ВЫБОР СЕЧЕНИЙ МИНИ-ПЛИНТУСОВ DLPlus

Предложенная методика позволяет выбрать сечение мини-плинтусов в соответствии с требованиями, предъявляемыми к силовым и информационным сетям.

ВЫБОР ПОЛЕЗНОЙ ПЛОЩАДИ СЕЧЕНИЯ

Рассчитайте сумму полезных сечений проводников и кабелей по их наружным диаметрам, которые вы размещаете в одной секции плинтуса или мини-плинтуса

Типы проводников или кабелей (мм²)	Полное сечение (мм²)	Диаметр макс. (мм)
1,5	9,7	3,5
2,5	13,9	4,2
4	18,1	4,8
6	31,2	6,3
FTP[1]	-	7

[1] Диаметр кабеля FTP Legrand 4 пары, категория 6

По ПУЭ 2.1.61 сумма сечений проводов и кабелей, рассчитанных по их наружным диаметрам, включая изоляцию и наружные оболочки, не должна превышать…
для коробов с открываемыми крышками 40% сечения короба в свету

Пример для мини-плинтуса

- **Секция A**
  6 проводников по 1,5 мм²
  Расчет занимаемого объема:
  6 x 9,7 = 58,2 мм²
- **Секция B**
  3 проводника по 2,5 мм²
  1 проводник по 4 мм²
  Расчет занимаемого объема:
  (3 x 13,9) + 18,1 = 59,8 мм²

Продолжение примера

- Расчет полезной площади сечения секции A, с учетом резерва:
  58,2 x 2,5 = 145,5 мм²
- Расчет полезной площади сечения секции B, с учетом резерва:
  59,8 x 2,5 = 149,5 мм²

ВЫБОР МИНИ-ПЛИНТУСА

Выбор зависит от необходимого количества секций и требуемой полезной площади сечения

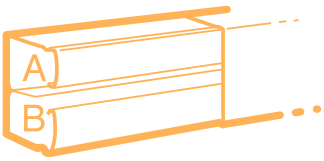

A = 145,5 мм²
B = 149,41 мм²

Продолжение примера

В данном случае целесообразно выбрать мини-плинтус с перегородкой сечением 40x12,5 мм.

Мембраны stop-fils

Мини-плинтусы DLP оснащены держателем – мембраной stop-fils, гарантирующей надежную фиксацию кабеля в мини-плинтусе в процессе монтажа

Монтируйте с комфортом

В процессе монтажа проводники не выпадают из мини-плинтусов благодаря держателю кабеля – мембране stop-fils

Быстрота монтажа

- **Мембрана stop-fils интегрирована в мини-плинтусы (скобы для фиксации кабеля больше не нужны)**
- **Проводники уверенно держатся внутри мини-плинтуса**
- **Упрощается монтаж крышки**

Таблица емкости миниплинтусов

		Емкость (мм2)	Диаметр макс. (мм)	Сечение кабель-канала (мм)	Кат. №
1 секция		160	10	20 x 12,5	0 300 08 и 0 333 01
		285	2 x 10	32 x 12,5	0 300 15 и 0 333 10/11
		360	13	32 x 16	0 308 04 и 0 333 21
		450	17	32 x 20	0 300 17
		580	17	40 x 20	0 300 27 и 0 333 43
2 секции	секция 1	70	6,5	20 x 12,5	0 300 07
	секция 2	70	6,5		
	секция 1	120	10	32 x 12,5	0 300 14 и 0 333 10
	секция 2	120	10		
	секция 1	150	10	40 x 12,5	0 300 20
	секция 2	150	10		
	секция 1	190	14	40 x 16	0 300 21 и 0 333 22
	секция 2	190	14		
3 секции	секция 1	200	12,5	60 x 20	0 301 14
	секция 2	200	12,5		
	секция 3	320	17		
	секция 1	290	17	75 x 20	0 300 33
	секция 2	290	17		
	секция 3	445	2 x 12		

Мини-плинтусы DLPlus: профили, аксессуары

ПРОФИЛИ		АКСЕССУАРЫ										
	2,10 м	Заглушка	Внутренний угол	Внешний угол	Плоский угол	Фиксатор кабеля	Накладка на стык	Т-образное ответвление	Ответвление с переходкой	Ответвительная коробка	Изолир. прокладка	Подкладка под плинтус 2,1 м
мини-плинтусы белые												
20 x 12,5	0 300 07 0 300 08	0 312 02	0 302 21	0 302 21	0 302 23	—	0 336 02	0 302 24		0 303 16	0 304 18	0 306 77
32 x 12,5	0 300 14 0 300 15	0 312 03	0 302 51	0 302 51	0 302 53	—	0 336 03	0 302 54	0 333 17	0 303 16	0 304 18	0 306 77
40 x 12,5	0 300 20	0 312 04	0 333 15	0 333 15	0 333 16	—	0 336 06	0 302 07	0 333 17	0 303 16	0 304 18	0 306 77
32 x 16	0 308 04	0 312 07	0 333 25	0 333 25	0 333 27	—	0 336 04	0 333 30	0 333 29	0 303 16	0 304 18	0 306 77
40 x 16	0 300 21	0 312 08	0 333 26	0 333 26	0 333 28	—	0 336 06	0 302 07	0 333 29	0 303 16 0 303 26	0 304 18	0 306 77
60 x 16	0 300 26	0 302 90	0 302 91	0 302 92	0 302 93	0 302 95	0 336 08	0 302 09	0 302 26	0 303 16 0 303 26	0 304 18	0 306 77
32 x 20	0 300 17	0 312 09	0 302 71	0 302 71	0 302 73	—	0 336 04	0 302 74	0 302 16	0 303 16 0 303 26	0 304 18	0 306 77
40 x 20	0 300 27	0 312 11	0 302 81	0 302 81	0 302 83	—	0 336 06	0 302 08	0 302 16	0 303 16 0 303 26	0 304 18	0 306 77
60 x 20	0 301 14	0 302 90	0 302 91	0 302 92	0 302 93	0 302 95	0 336 08	0 302 09	0 302 26	0 303 16 0 303 26	0 304 18	0 306 77
75 x 20	0 300 33	0 303 00	0 303 01	0 303 02	0 303 03	0 303 05	0 336 09	0 302 18	0 302 26	0 303 16 0 303 26	0 304 18	0 306 77
мини-плинтусы коричневые												
32 x 12,5	0 300 25											
40 x 16	0 300 81											
микроканалы самоклеющиеся белые												
10,5 x 11	0 300 98	для кабеля сечением Ø 3-6 мм										
13,5 x 12,6	0 300 99	для кабеля сечением Ø 7-9 мм										

Мини-плинтусы DLPlus: монтаж электроустановочного оборудования

КОРОБКИ НАКЛАДНОГО МОНТАЖА ОТЕО				КОРОБКИ НАКЛАДНОГО МОНТАЖА MOSAIC					
Горизонт. и верт. 1 пост	Горизонт. и верт. 2 поста	Монтаж на профиль	Монтаж на профиль, узкая (одномодуль-ная)	Монтаж на профиль 2 модуля	Монтаж на конце профиля + адаптер				
					2 модуля	4 модуля	6 модулей	2 x 4 модуля	3 x 4 модуля
мини-плинтусы белые									
0 314 04	0 314 14	0 314 05	0 314 57		0 316 11 + 0 316 40	0 316 13 + 0 316 40	0 316 14 + 0 316 40	0 316 21 + 0 316 40	0 316 22 + 0 316 40
0 314 04	0 314 14	0 314 05	0 314 57		0 316 11 + 0 316 41	0 316 13 + 0 316 41	0 316 14 + 0 316 41	0 316 21 + 0 316 41	0 316 22 + 0 316 41
0 314 04	0 314 14	0 314 05	0 314 59		0 316 11 + 0 316 42	0 316 13 + 0 316 42	0 316 14 + 0 316 42	0 316 21 + 0 316 42	0 316 22 + 0 316 42
0 314 56	0 314 66	0 314 07	0 314 59		0 316 11 + 0 316 41	0 316 13 + 0 316 41	0 316 14 + 0 316 41	0 316 21 + 0 316 41	0 316 22 + 0 316 41
0 314 56	0 314 66	0 314 07	0 314 59		0 316 11 + 0 316 42	0 316 13 + 0 316 42	0 316 14 + 0 316 42	0 316 21 + 0 316 42	0 316 22 + 0 316 42
0 314 56	0 314 66	0 314 07		0 303 77	0 316 11 + 0 316 45	0 316 13 + 0 316 45	0 316 14 + 0 316 45	0 316 21 + 0 316 45	0 316 22 + 0 316 45
0 314 08	0 314 18	0 314 09			0 316 11 + 0 316 46	0 316 13 + 0 316 46	0 316 14 + 0 316 46	0 316 21 + 0 316 46	0 316 22 + 0 316 46
0 314 08	0 314 18	0 314 09			0 316 11 + 0 316 47	0 316 13 + 0 316 47	0 316 14 + 0 316 47	0 316 21 + 0 316 47	0 316 22 + 0 316 47
0 314 08	0 314 18	0 314 09		0 303 77	0 316 11 + 0 316 45	0 316 13 + 0 316 45	0 316 14 + 0 316 45	0 316 21 + 0 316 45	0 316 22 + 0 316 45
0 314 08	0 314 18	0 314 09		0 303 78		0 316 13 + 0 316 48	0 316 14 + 0 316 48	0 316 21 + 0 316 48	0 316 22 + 0 316 48

Новые коробки накладного монтажа Mosaic устанавливаются:

- **на конце профиля**
  объединяя рамку и адаптер

- **вдоль профиля**
  объединяя рамку и выдвижной блок

Мини-плинтусы DLPlus: монтаж электроустановочного оборудования

ПРОФИЛИ		КОРОБКИ НАКЛАДНОГО МОНТАЖА MOSAIC					УНИВЕРСАЛЬНЫЕ КОРОБКИ НАКЛАДНОГО МОНТАЖА (ПОСАДОЧНЫЙ РАЗМЕР 60 ММ)		
		Монтаж вдоль профиля + адаптер					Монтаж вдоль профиля		
	2,10 м	2 модуля	4 модуля	6 модулей	2 x 4 модуля	3 x 4 модуля	1 пост Горизонтальная и вертикальная установка	2 поста Горизонтальная установка	3 поста Горизонтальная установка
мини-плинтусы белые									
20 x 12,5	0 300 07 0 300 08	0 316 11 + 0 317 01	0 316 13 + 0 317 02	0 316 14 + 0 317 03	0 316 21 + 0 317 02	0 316 22 + 0 317 03	0 316 94	0 316 95	0 316 96
32 x 12,5	0 300 14 0 300 15	0 316 11 + 0 317 01	0 316 13 + 0 317 02	0 316 14 + 0 317 03	0 316 21 + 0 317 02	0 316 22 + 0 317 03	0 316 94	0 316 95	0 316 96
40 x 12,5	0 300 20	0 316 11 + 0 317 01	0 316 13 + 0 317 02	0 316 14 + 0 317 03	0 316 21 + 0 317 02	0 316 22 + 0 317 03	0 316 94	0 316 95	0 316 96
32 x 16	0 308 04	0 316 11 + 0 317 04	0 316 13 + 0 317 05	0 316 14 + 0 317 06	0 316 21 + 0 317 05	0 316 22 + 0 317 06	0 316 94	0 316 95	0 316 96
40 x 16	0 300 21	0 316 11 + 0 317 04	0 316 13 + 0 317 05	0 316 14 + 0 317 06	0 316 21 + 0 317 08	0 316 22 + 0 317 06	0 316 94	0 316 95	0 316 96
60 x 16	0 300 26	0 316 11 + 0 317 07	0 316 13 + 0 317 08	0 316 14 + 0 317 09	0 316 21 + 0 317 08	0 316 22 + 0 317 09	0 316 94	0 316 95	0 316 96
32 x 20	0 300 17	0 316 11 + 0 317 07	0 316 13 + 0 317 08	0 316 14 + 0 317 09	0 316 21 + 0 317 08	0 316 22 + 0 317 09	0 316 94	0 316 95	0 316 96
40 x 20	0 300 27	0 316 11 + 0 317 07	0 316 13 + 0 317 08	0 316 14 + 0 317 09	0 316 21 + 0 317 08	0 316 22 + 0 317 09	0 316 94	0 316 95	0 316 96
60 x 20	0 301 14	0 316 11 + 0 317 07	0 316 13 + 0 317 08	0 316 14 + 0 317 09	0 316 21 + 0 317 08	0 316 22 + 0 317 09	0 316 94	0 316 95	0 316 96
75 x 20	0 300 33	0 316 11 + 0 317 07	0 316 13 + 0 317 08	0 316 14 + 0 317 09	0 316 21 + 0 317 08	0 316 22 + 0 317 09	0 316 94	0 316 95	0 316 96

Мини-плинтусы 20 x 12,5 DLPlus

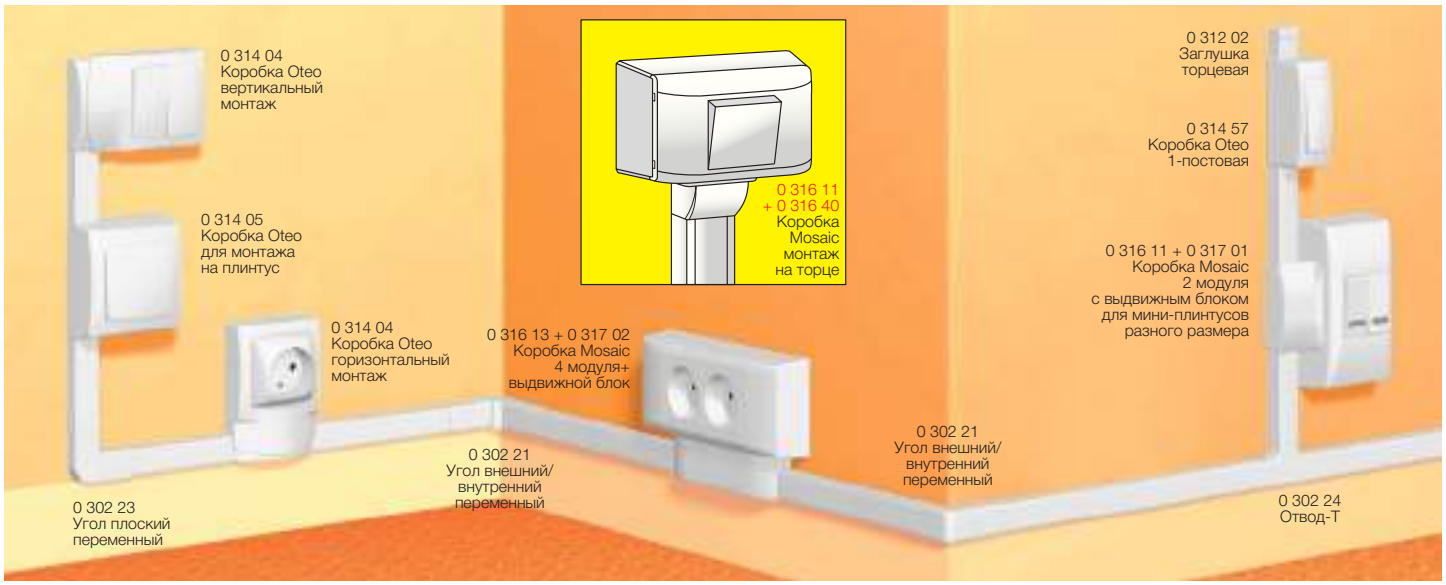

Таблица выбора **стр. 870**
Таблица емкости мини-плинтусов **стр. 869**

Мини-плинтусы

Система с охватывающей крышкой
Соответствуют НПБ – 246-97

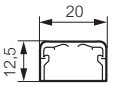

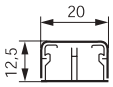

Упак.	Кат. № (Белый)	
120[1]	0 300 08	Без центральной перегородки Длина 2,10 м
90[1]	0 333 01	Без центральной перегородки Длина 3 м
120[1]	0 300 07	С центральной перегородкой Длина 2,10 м

Аксессуары

Упак.	Кат. № (Белый)	
10	0 312 02	Заглушка торцевая
10	0 302 21	Угол внутренний/внешний переменный
10	0 302 23	Угол плоский переменный
10	0 302 24	Т-образное ответвление
20	0 336 02	Накладка на стык
10	0 304 18	Пластиковая лента для уплотнения стыка со стеной. Длина 5 м

Рамка для оборудования Mosaic

Упак.	Кат. №	
10	0 308 90	Монтаж на торце мини-плинтуса

Универсальные коробки накладного монтажа (посадочный размер 60 мм)

Для монтажа вдоль плинтуса
Поставляются с разделительной перегородкой

Упак.	Кат. № (Белый)	
5	0 316 94	1 пост, горизонтальная или вертикальная установка
5	0 316 95	2 поста, горизонтальная установка
5	0 316 96	3 поста, горизонтальная установка

Уплотнительная подкладка для монтажа мини-плинтуса на уровне пола, распределительные коробки и монтажные аксессуары

(см. стр. 870)

Коробки накладного монтажа Oteo

Поставляются с заглушками
и разделительной перегородкой

Для монтажа вдоль плинтуса

Упак.	Кат. № (Белый)	
10	0 314 04	1-постовая для вертикального или горизонтального монтажа
5	0 314 14	2-постовая для вертикального или горизонтального монтажа

Для монтажа на плинтус

Упак.	Кат. №	
10	0 314 05	1-постовая для вертикального или горизонтального монтажа
10	0 314 57	Для монтажа выключателей на мини-плинтус

Коробки накладного монтажа Mosaic

Для монтажа на мини-плинтусы. Поставляются с разделительной перегородкой и суппортом для электроустановочных изделий.
Монтаж вертикальный и горизонтальный

Упак.	Кат. № (Белый)	
10	0 316 11	2 модуля
5	0 316 13	4 модуля
5	0 316 14	6 модулей
10	0 316 21	2x4 модуля
10	0 316 22	3x4 модуля
10	0 316 40	Выдвижной блок для монтажа на торце мини-плинтуса
10	0 317 01	Выдвижной блок для монтажа рамки Кат. № 0 316 11
10	0 317 02	Выдвижной блок для монтажа рамок Кат. № 0 316 13 и Кат. № 0 316 21
5	0 317 03	Выдвижной блок для монтажа рамок Кат. № 0 316 14 и Кат. № 0 316 22

[1] Метров в упаковке

Мини-плинтусы 32 x 12,5 DLPlus

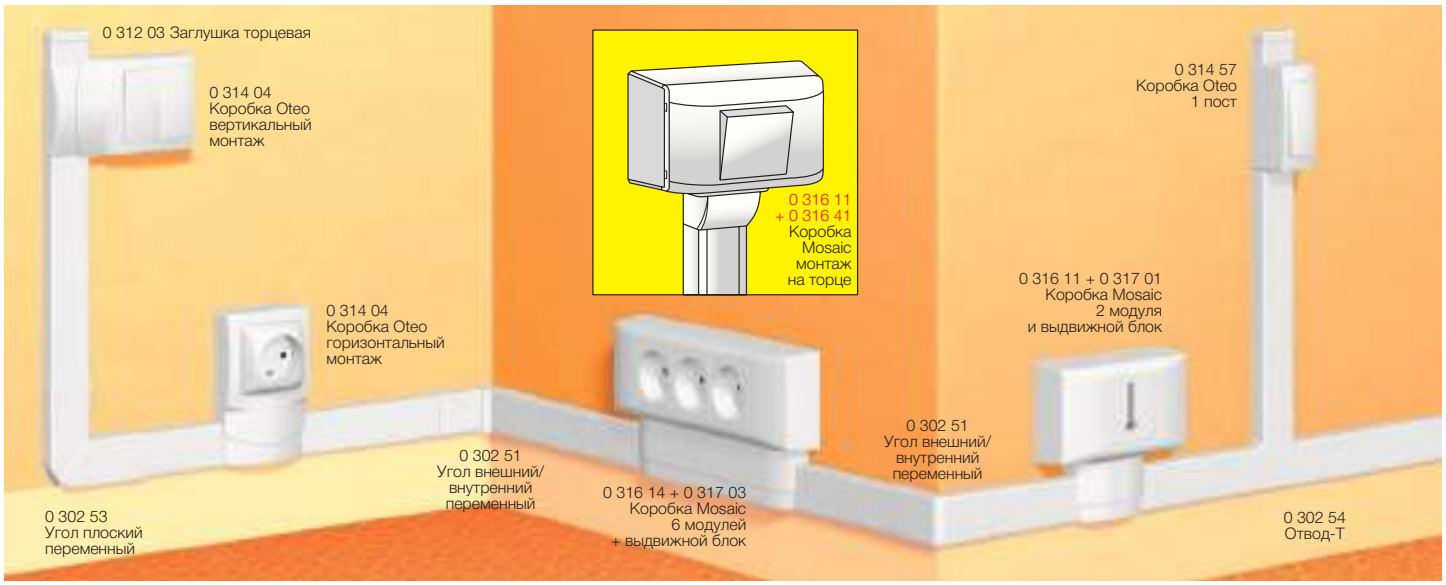

Таблица выбора **стр. 870**
Таблица емкости мини-плинтусов **стр. 869**

Мини-плинтусы

Система с охватывающей крышкой
Соответствует НПБ – 246-97

Упак.	Кат. № (Белый)	
80[1]	0 300 15	Без центральной перегородки Длина 2,10 м
90[1]	0 333 11	Без центральной перегородки Длина 3 м
80[1]	0 300 14	С центральной перегородкой Длина 2,10 м
90[1]	0 333 10	С центральной перегородкой Длина 3 м

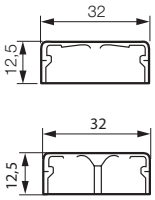

Аксессуары

Упак.	Кат. № (Белый)	
20	0 312 03	Заглушка торцевая
10	0 302 51	Угол внутренний/внешний переменный
10	0 302 53	Угол плоский переменный
10	0 302 54	Т-образное ответвление
10	0 333 17	Ответвление Т-образное с перегородкой
20	0 336 03	Накладка на стык
10	0 304 18	Пластиковая лента для уплотнения стыка со стеной Длина 5 м

Универсальные коробки накладного монтажа (посадочный размер 60 мм)

Для монтажа вдоль плинтуса
Поставляются с разделительной перегородкой

Упак.	Кат. № (Белый)	
5	0 316 94	1 пост, горизонтальная или вертикальная установка
5	0 316 95	2 поста, горизонтальная установка
5	0 316 96	3 поста, горизонтальная установка

Коробки накладного монтажа Oteo

Поставляются с заглушками и разделительной перегородкой

Для монтажа вдоль плинтуса

Упак.	Кат. № (Белый)	
10	0 314 04	1-постовая для вертикального или горизонтального монтажа
5	0 314 14	2-постовая для вертикального или горизонтального монтажа

Для монтажа на плинтус

Упак.	Кат. № (Белый)	
10	0 314 05	1-постовая для вертикального или горизонтального монтажа
10	0 314 57	Для монтажа выключателей на мини-плинтусы

Коробки накладного монтажа Mosaic

Для монтажа на мини-плинтусы.
Поставляются с разделительной перегородкой и суппортом для электроустановочных изделий.
Монтаж вертикальный и горизонтальный

Упак.	Кат. № (Белый)	
10	0 316 11	2 модуля
5	0 316 13	4 модуля
5	0 316 14	6 модулей
10	0 316 21	2x4 модуля
10	0 316 22	3x4 модуля
10	0 316 41	Выдвижной блок для монтажа на торце мини-плинтуса
10	0 317 01	Выдвижной блок для монтажа рамки Кат. № 0 316 11
10	0 317 02	Выдвижной блок для монтажа рамок Кат. № 0 316 13 и Кат. № 0 316 21
5	0 317 03	Выдвижной блок для монтажа рамок Кат. № 0 316 14 и Кат. № 0 316 22

Уплотнительная подкладка для монтажа миниплинтуса на уровне пола, распределительные коробки и монтажные аксессуары (стр. 870)

[1] Метров в упаковке

Мини-плинтусы 40 x 12,5 DLPlus

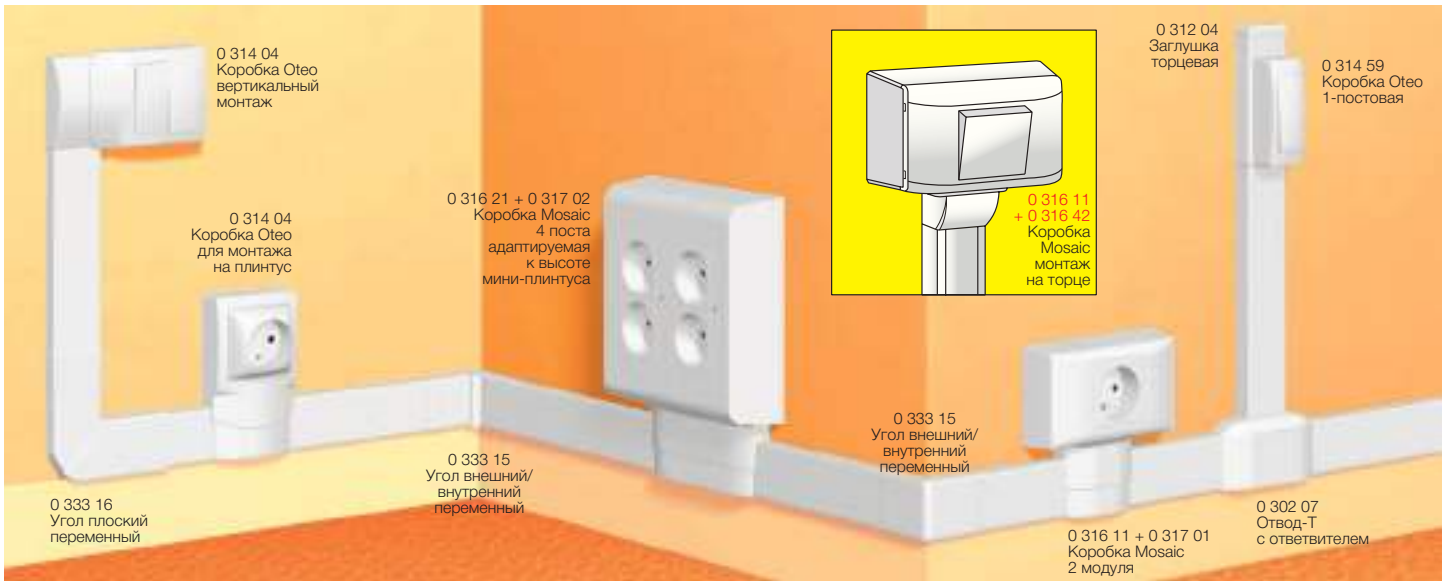

Таблица выбора **стр. 870**
Таблица емкости мини-плинтусов **стр. 869**

Упак.	Кат. №	Мини-плинтусы
60[1]	Белый 0 300 20	Система с охватывающей крышкой Соответствует НПБ – 246-97 С центральной перегородкой Перфорация для монтажа на дюбелях

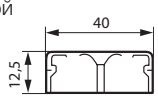

Аксессуары

Упак.	Кат. №	
10	Белый 0 312 04	Заглушка торцевая
10	0 333 15	Угол внутренний/внешний переменный
10	0 333 16	Угол плоский переменный
10	0 333 17	Ответвление Т-образное с перегородкой
20	0 336 06	Накладка на стык
10	0 304 18	Пластиковая лента для уплотнения стыка со стеной. Длина 5 м
10	0 302 07	Ответвление Т-образное

Универсальные коробки накладного монтажа (посадочный размер 60 мм)

Для монтажа вдоль плинтуса
Поставляются с разделительной перегородкой

Упак.	Кат. №	
5	Белый 0 316 94	1 пост, горизонтальная или вертикальная установка
5	0 316 95	2 поста, горизонтальная установка
5	0 316 96	3 поста, горизонтальная установка

Коробки накладного монтажа Oteo

Поставляются с заглушками и разделительной перегородкой

Для монтажа вдоль плинтуса

Упак.	Кат. №	
10	Белый 0 314 04	1-постовая для вертикального или горизонтального монтажа
5	0 314 14	2-постовая для вертикального или горизонтального монтажа

Для монтажа на плинтус

Упак.	Кат. №	
10	0 314 05	1-постовая для вертикального или горизонтального монтажа
10	0 314 59	Для монтажа выключателей на мини-плинтусы

Коробки накладного монтажа Mosaic

Для монтажа на мини-плинтусы.
Поставляются с разделительной перегородкой и суппортом для электроустановочных изделий.
Монтаж вертикальный и горизонтальный

Упак.	Кат. №	
10	Белый 0 316 11	2 модуля
5	0 316 13	4 модуля
5	0 316 14	6 модулей
10	0 316 21	2x4 модуля
10	0 316 22	3x4 модуля
10	0 316 42	Выдвижной блок для монтажа на торце мини-плинтуса
10	0 317 01	Выдвижной блок для монтажа рамки Кат. № 0 316 11
10	0 317 02	Выдвижной блок для монтажа рамок Кат. № 0 316 13 и Кат. № 0 316 21
5	0 317 03	Выдвижной блок для монтажа рамок Кат. № 0 316 14 и Кат. № 0 316 22

Уплотнительная подкладка для монтажа мини-плинтуса на уровне пола, распределительные коробки и монтажные аксессуары (стр. 870)

[1] Метров в упаковке

Мини-плинтусы 32 x 16 DLPlus

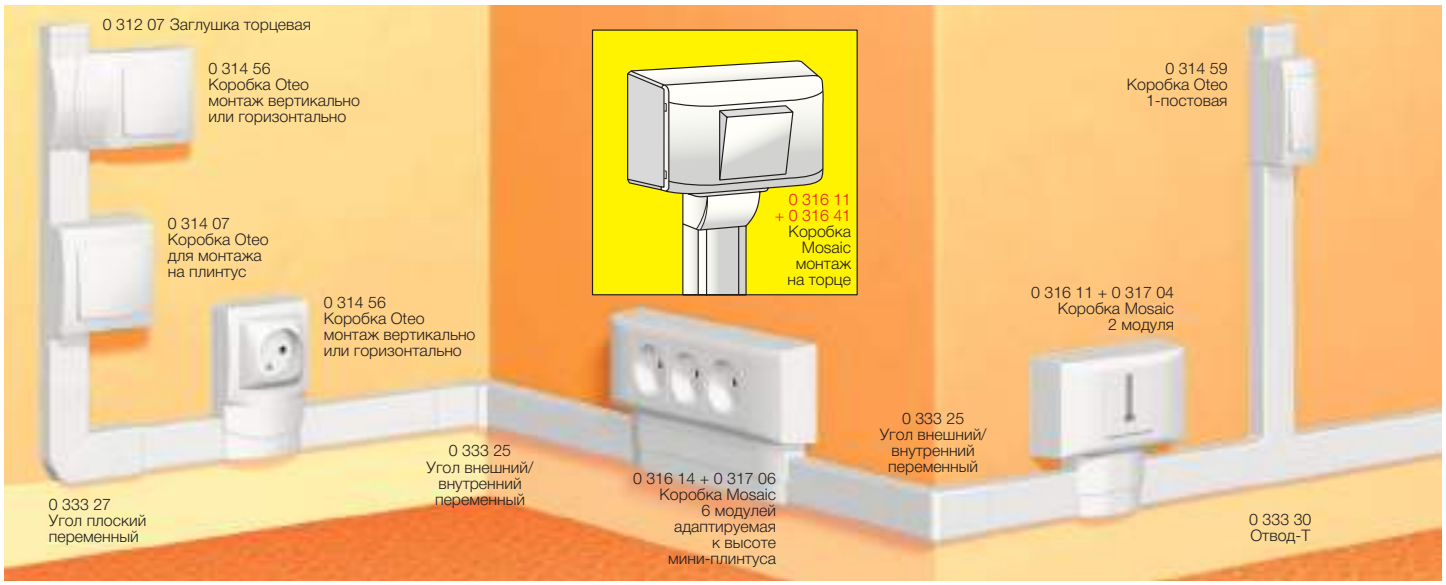

Таблица выбора **стр. 870**
Таблица емкости мини-плинтусов **стр. 869**

Упак.	Кат. №	Мини-плинтусы
	Белая	Система с охватывающей крышкой Соответствует НПБ – 246-97
60[1]	0 308 04	Без центральной перегородки Длина 2,10 м
48[1]	0 333 21	Без центральной перегородки Длина 3 м

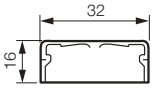

Упак.	Кат. №	Аксессуары
	Белый	
10	0 312 07	Заглушка торцевая
10	0 333 25	Угол внутренний/внешний переменный
10	0 333 27	Угол плоский переменный
10	0 333 30	Т-образное ответвление
10	0 333 29	Ответвление Т-образное с перегородкой
20	0 336 04	Накладка на стык
10	0 304 18	Пластиковая лента для уплотнения стыка со стеной. Длина 5 м

Упак.	Кат. №	Универсальные коробки накладного монтажа (посадочный размер 60 мм)
	Белый	Для монтажа вдоль плинтуса Поставляются с разделительной перегородкой
5	0 316 94	1 пост, горизонтальная или вертикальная установка
5	0 316 95	2 поста, горизонтальная установка
5	0 316 96	3 поста, горизонтальная установка

Упак.	Кат. №	Коробки накладного монтажа Oteo
	Белый	Поставляются с заглушками и разделительной перегородкой
		Для монтажа вдоль плинтуса
10	0 314 56	1-постовая для вертикального или горизонтального монтажа
5	0 314 66	2-постовая для вертикального или горизонтального монтажа
		Для монтажа на плинтус
10	0 314 07	1-постовая для вертикального или горизонтального монтажа
10	0 314 59	Для монтажа выключателей на мини-плинтус

Упак.	Кат. №	Коробки накладного монтажа Mosaic
	Белый	Для монтажа на мини-плинтусы. Поставляются с разделительной перегородкой и суппортом для электроустановочных изделий. Монтаж вертикальный и горизонтальный
10	0 316 11	2 модуля
5	0 316 13	4 модуля
5	0 316 14	6 модулей
10	0 316 21	2x4 модуля
10	0 316 22	3x4 модуля
10	0 316 41	Выдвижной блок для монтажа на торце мини-плинтуса
10	0 317 04	Выдвижной блок для монтажа рамки Кат. № 0 316 11
5	0 317 05	Выдвижной блок для монтажа рамок Кат. № 0 316 13 и Кат. № 0 316 21
5	0 317 06	Выдвижной блок для монтажа рамок Кат. № 0 316 14 и Кат. № 0 316 22

Уплотнительная подкладка для монтажа мини-плинтуса на уровне пола, распределительные коробки и монтажные аксессуары (стр. 870)

[1] Метров в упаковке

Мини-плинтусы 40 x 16 DLPlus

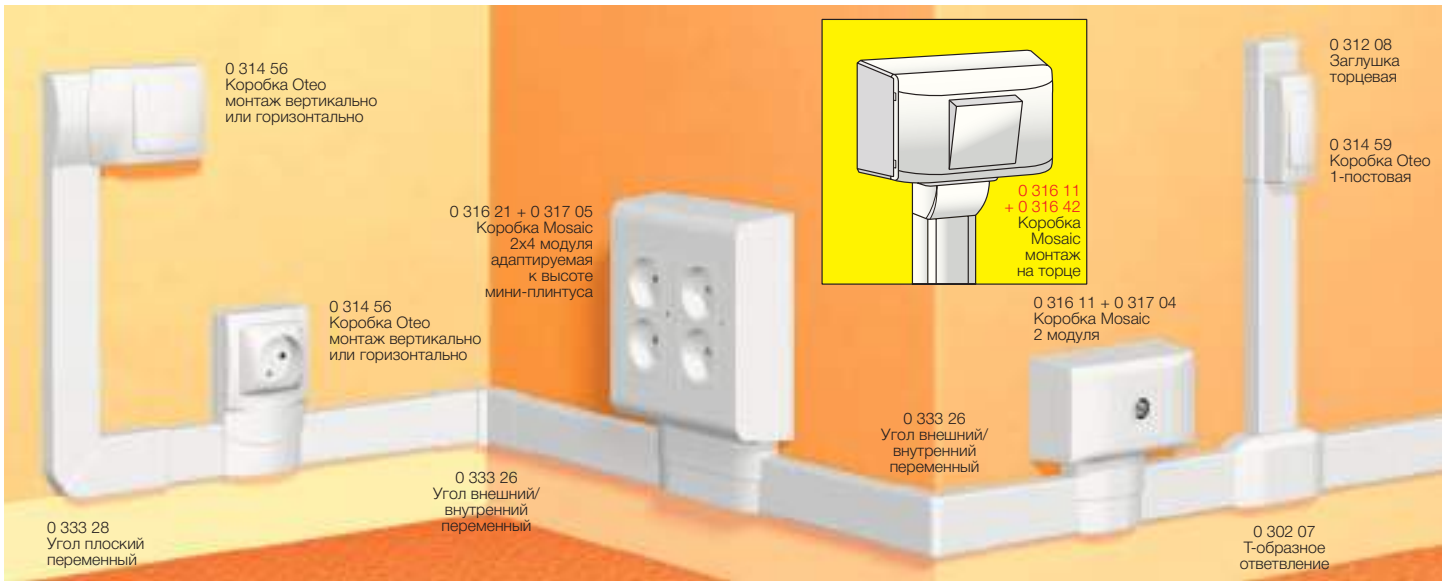

Таблица выбора **стр. 870**
Таблица емкости мини-плинтусов **стр. 869**

Мини-плинтусы

Упак.	Кат. № Белый	Кат. № Коричн.	
48[1]	0 300 21	0 300 81	Система с охватывающей крышкой. Соответствуют НПБ – 246-97 С центральной перегородкой Длина 2,10 м
36[1]	0 333 22		Длина 3 м

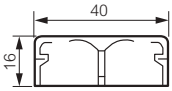

Аксессуары

Упак.	Кат. № Белый	
10	0 312 08	Заглушка торцевая
10	0 333 26	Угол внутренний/внешний переменный
10	0 333 28	Угол плоский переменный
10	0 333 29	Ответвление Т-образное с перегородкой
20	0 336 06	Накладка на стык
10	0 304 18	Пластиковая лента для уплотнения стыка со стеной Длина 5 м
10	0 302 07	Т-образное ответвление

Универсальные коробки накладного монтажа (посадочный размер 60 мм)

Для монтажа вдоль плинтуса
Поставляются с разделительной перегородкой

Упак.	Кат. № Белый	
5	0 316 94	1 пост, горизонтальная или вертикальная установка
5	0 316 95	2 поста, горизонтальная установка
5	0 316 96	3 поста, горизонтальная установка

Коробки накладного монтажа Oteo

Поставляются с заглушками и разделительной перегородкой

Для монтажа вдоль плинтуса

Упак.	Кат. № Белый	
10	0 314 56	1-постовая для вертикального или горизонтального монтажа
5	0 314 66	2-постовая для вертикального или горизонтального монтажа

Для монтажа на плинтус

Упак.	Кат. № Белый	
10	0 314 07	1-постовая для вертикального или горизонтального монтажа
10	0 314 59	Для монтажа выключателей на мини-плинтус

Коробки накладного монтажа Mosaic

Для монтажа на мини-плинтусы.
Поставляются с разделительной перегородкой и суппортом для электроустановочных изделий.
Монтаж вертикальный и горизонтальный

Упак.	Кат. № Белый	
10	0 316 11	2 модуля
5	0 316 13	4 модуля
5	0 316 14	6 модулей
10	0 316 21	2x4 модуля
10	0 316 22	3x4 модуля
10	0 316 42	Выдвижной блок для монтажа на торце мини-плинтуса
10	0 317 04	Выдвижной блок для монтажа рамки Кат. № 0 316 11
5	0 317 05	Выдвижной блок для монтажа рамок Кат. № 0 316 13 и Кат. № 0 316 21
5	0 317 06	Выдвижной блок для монтажа рамок Кат. № 0 316 14 и Кат. № 0 316 22

Уплотнительная подкладка для монтажа мини-плинтуса на уровне пола, распределительные коробки и монтажные аксессуары (стр. 870)

[1] Метров в упаковке

Мини-плинтусы 60 x 16 DLPlus

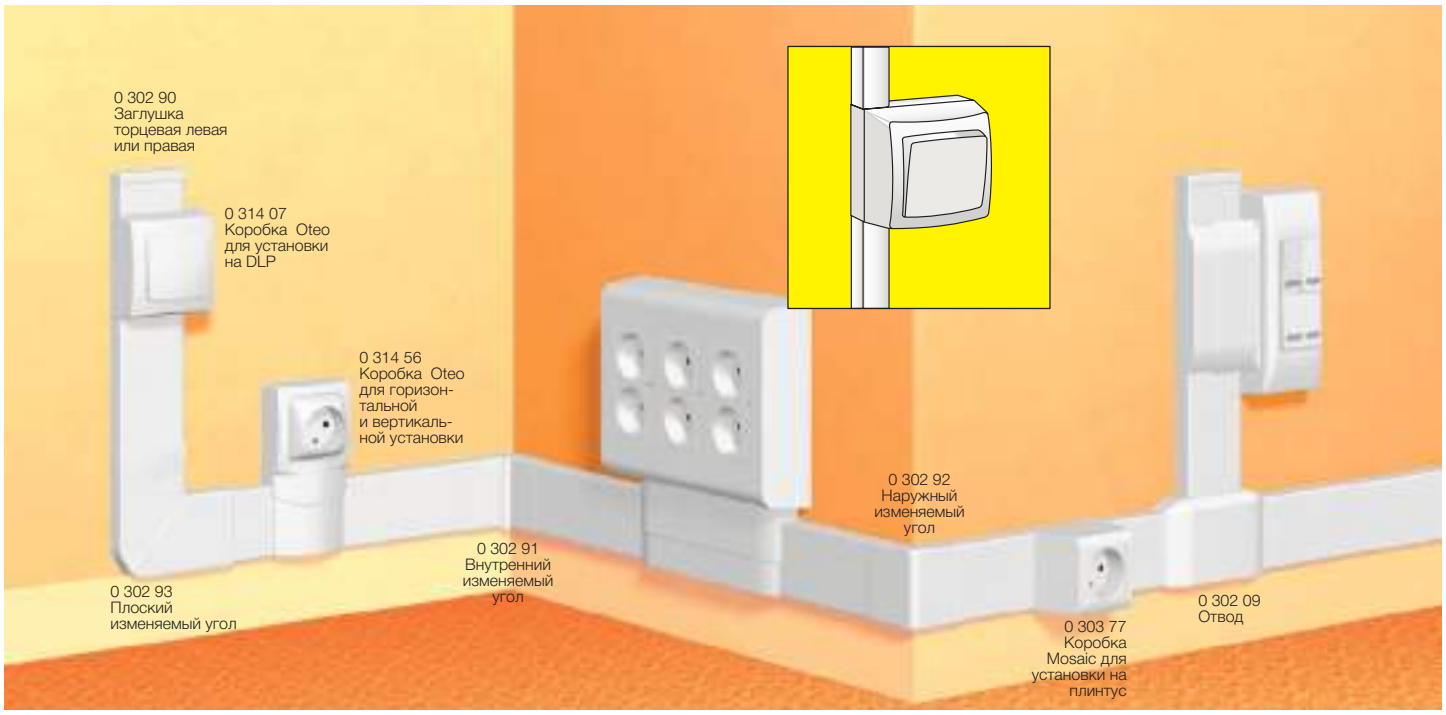

Таблица выбора **стр. 870**
Таблица емкости мини-плинтусов **стр. 869**

Упак.	Кат. №	Мини-плинтусы
		Длина 2,10 м
40[1]	Белый 0 300 26	Конструкция с охватывающей крышкой Соответствуют NFC 68-104 3 секции

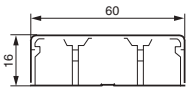

Упак.	Кат. №	Аксессуары
	Белый	
10	0 302 90	Заглушка торцевая левая или правая
10	0 302 91	Внутренний изменяемый угол
10	0 302 92	Наружный изменяемый угол
10	0 302 93	Плоский изменяемый угол
10	0 302 09	Отвод 60 x 16
60	0 302 95	Уплотнительный зажим
10	0 304 18	Изолирующая разрезаемая прокладка Длина 5 м
20	0 336 08	Накладка на стык
10	0 302 26	Ответвление Т-образное с перегородкой

Упак.	Кат. №	Уплотнительная подкладка под плинтус
30[1]	Коричн. 0 306 77	Для установки мини-плинтусов на неровных поверхностях Длина 2,10 м

Упак.	Кат. №	Ответвительные коробки
	Белый	
10	0 303 26	110 x 110 x 50 мм
10	0 303 36	150 x 150 x 65 мм

Упак.	Кат. №	Универсальные коробки накладного монтажа (посадочный размер 60 мм)
	Белый	Для монтажа вдоль плинтуса Поставляются с разделительной перегородкой
5	0 316 94	1 пост, горизонтальная или вертикальная установка
5	0 316 95	2 пост, горизонтальная установка
5	0 316 96	3 пост, горизонтальная установка

Упак.	Кат. №	Коробки накладного монтажа Oteo
		Комплектуются торцевыми заглушками и разделительной пластиной
		Для установки вдоль плинтуса
10	0 314 56	На 1 пост, вертикальная и горизонтальная установка
5	0 314 66	На 2 поста, вертикальная и горизонтальная установка
		Для установки на плинтус
10	0 314 07	На 1 пост, вертикальная и горизонтальная установка

Упак.	Кат. №	Коробки накладного монтажа Mosaic
	Белый	Комплектуются разделительной перегородкой
		Для установки на плинтус
10	0 303 77[1]	на 2 модуля[2]
10	0 316 11	2 модуля
5	0 316 13	4 модуля
5	0 316 14	6 модулей
10	0 316 21	2x4 модуля
10	0 316 22	3x4 модуля
10	0 316 45	Выдвижной блок для монтажа на торце мини-плинтуса
10	0 317 07	Выдвижной блок для монтажа рамки Кат. № 0 316 11
5	0 317 08	Выдвижной блок для монтажа рамок Кат. № 0 316 13 и Кат. № 0 316 21
5	0 317 09	Выдвижной блок для монтажа рамок Кат. № 0 316 14 и Кат. № 0 316 22

[1] Метров в упаковке

[1] В случае установки на плинтус невозможна установка розеток 2К+З
[2] Необходимы рамка и суппорт Mosaic

Мини-плинтусы 32 x 20 DLPlus

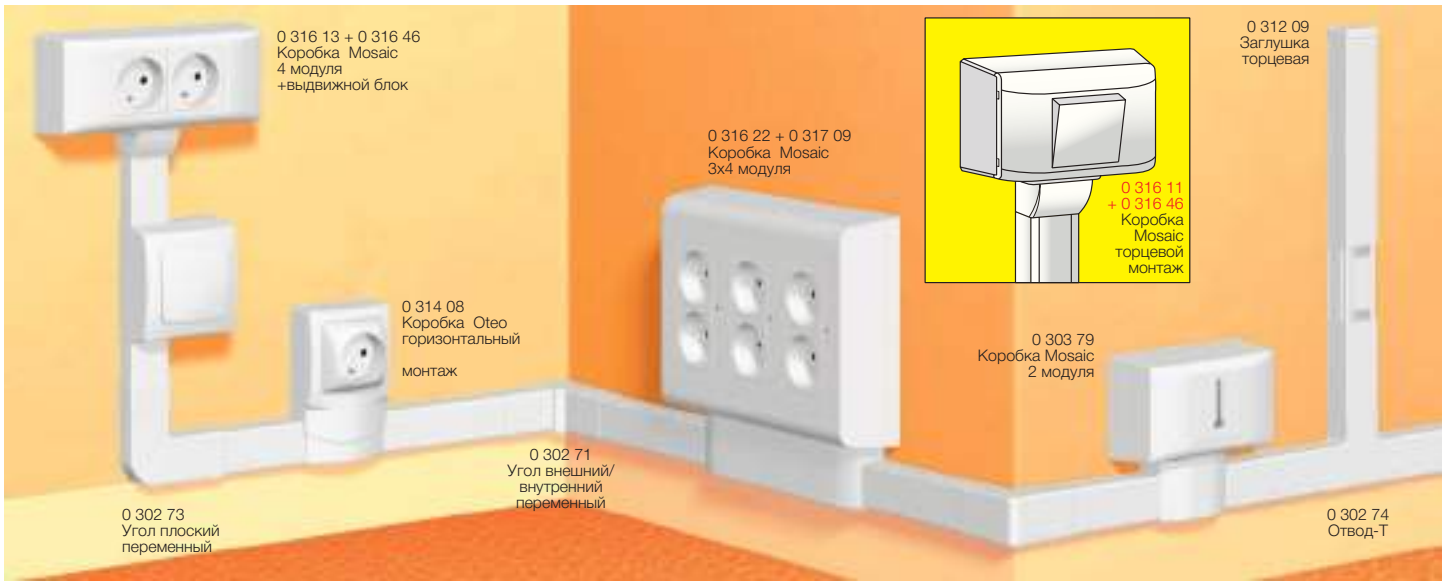

Таблица выбора **стр. 870**
Таблица емкости мини-плинтусов **стр. 869**

Упак.	Кат. №	Мини-плинтусы
50[1]	Белый 0 300 17	Длина 2,10 м Система с охватывающей крышкой Соответствуют НПБ – 246-97 Без центральной перегородки

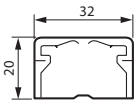

Упак.	Кат. №	Аксессуары
10	Белый 0 312 09	Заглушка торцевая
10	0 302 71	Угол внутренний/внешний переменный
10	0 302 73	Угол плоский переменный
10	0 302 74	Т – образное ответвление
10	0 302 16	Ответвление Т-образное с перегородкой
20	0 336 04	Накладка на стык
10	0 304 18	Пластиковая лента для уплотнения стыка со стеной Длина 5 м

Упак.	Кат. №	Универсальные коробки накладного монтажа (посадочный размер 60 мм)
		Для монтажа вдоль плинтуса Поставляются с разделительной перегородкой
5	Белый 0 316 94	1 пост, горизонтальная или вертикальная установка
5	0 316 95	2 пост, горизонтальная установка
5	0 316 96	3 пост, горизонтальная установка

Упак.	Кат. №	Коробки накладного монтажа Oteo
		Поставляются с заглушками и разделительной перегородкой
		Для монтажа вдоль плинтуса
10	Белый 0 314 04	1-постовая для вертикального или горизонтального монтажа
5	0 314 14	2-постовая для вертикального или горизонтального монтажа
		Для монтажа на плинтус
10	0 314 05	1-постовая для вертикального или горизонтального монтажа
10	0 314 59	Для монтажа выключателей на мини-плинтусы

Упак.	Кат. №	Коробки накладного монтажа Mosaic
		Для монтажа на мини-плинтусы. Поставляются с разделительной перегородкой и суппортом для электроустановочных изделий. Монтаж вертикальный и горизонтальный
10	Белый 0 316 11	2 модуля
5	0 316 13	4 модуля
5	0 316 14	6 модулей
10	0 316 21	2x4 модуля
10	0 316 22	3x4 модуля
10	0 316 46	Выдвижной блок для монтажа на торце мини-плинтуса
10	0 317 01	Выдвижной блок для монтажа рамки Кат. № 0 316 11
10	0 317 02	Выдвижной блок для монтажа рамок Кат. № 0 316 13 и Кат. № 0 316 21
5	0 317 03	Выдвижной блок для монтажа рамок Кат. № 0 316 14 и Кат. № 0 316 22

Уплотнительная подкладка для монтажа мини-плинтуса на уровне пола, распределительные коробки и монтажные аксессуары (стр. 870)

[1] Метров в упаковке

Мини-плинтусы 40 x 20 DLPlus

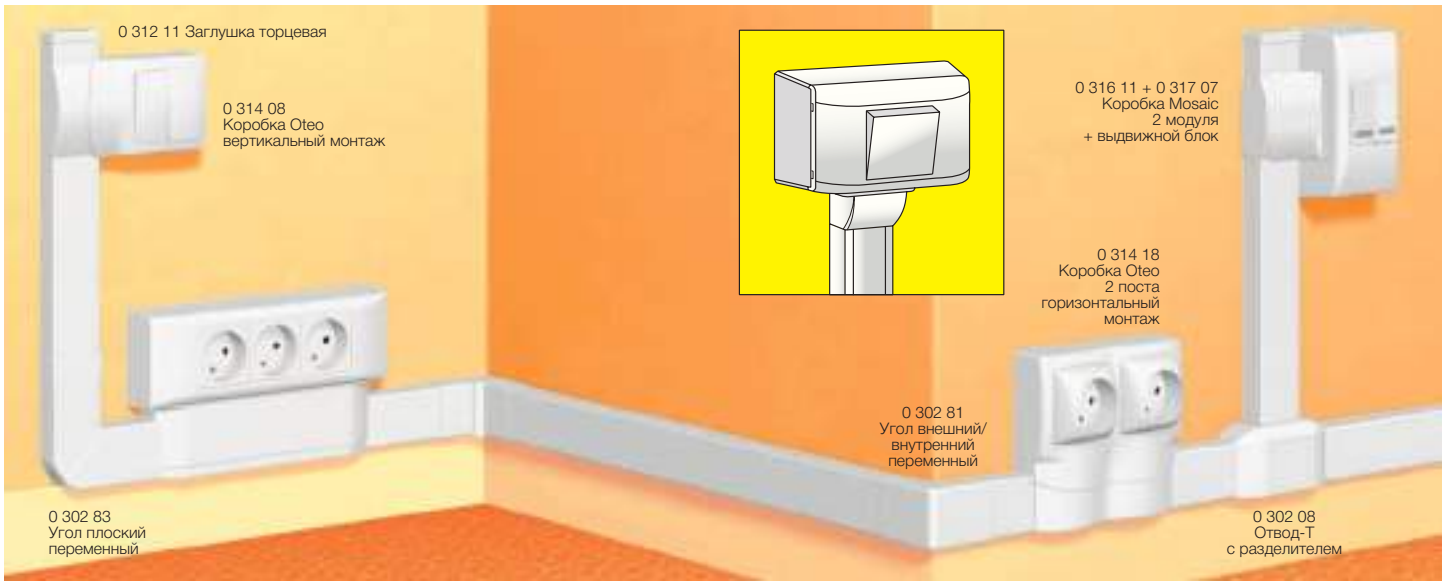

Таблица выбора **стр. 870**
Таблица емкости мини-плинтусов **стр. 869**

Мини-плинтусы

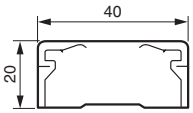

Система с охватывающей крышкой
Соответствуют НПБ – 246-97
Без центральной перегородки

Упак.	Кат. № (Белый)	
48[1]	0 300 27	Длина 2,10 м
72[1]	0 333 43	Длина 3 м

Аксессуары

Упак.	Кат. № (Белый)	
10	0 312 11	Заглушка торцевая
10	0 302 81	Угол внутренний/внешний переменный
10	0 302 83	Угол плоский переменный
10	0 302 16	Ответвление Т-образное с перегородкой
20	0 336 06	Накладка на стык
10	0 304 18	Пластиковая лента для уплотнения стыка со стеной. Длина 5 м
10	0 302 08	Т-образное ответвление

Универсальные коробки накладного монтажа (посадочный размер 60 мм)

Для монтажа вдоль плинтуса
Поставляются с разделительной перегородкой

Упак.	Кат. № (Белый)	
5	0 316 94	1 пост, горизонтальная или вертикальная установка
5	0 316 95	2 поста, горизонтальная установка
5	0 316 96	3 поста, горизонтальная установка

Коробки накладного монтажа Oteo

Поставляются с заглушками и разделительной перегородкой

Упак.	Кат. № (Белый)	
		Для монтажа вдоль плинтуса
10	0 314 08	1-постовая для вертикального или горизонтального монтажа
5	0 314 18	2-постовая для вертикального или горизонтального монтажа
		Для монтажа на плинтус
10	0 314 09	1-постовая для вертикального или горизонтального монтажа

Коробки накладного монтажа Mosaic

Для монтажа на мини-плинтусы. Поставляются с разделительной перегородкой и суппортом для электроустановочных изделий
Монтаж вертикальный и горизонтальный

Упак.	Кат. № (Белый)	
10	0 316 11	2 модуля
5	0 316 13	4 модуля
5	0 316 14	6 модулей
10	0 316 21	2x4 модуля
10	0 316 22	3x4 модуля
10	0 316 47	Выдвижной блок для монтажа на торце мини-плинтуса
10	0 317 07	Выдвижной блок для монтажа рамки Кат. № 0 316 11
5	0 317 08	Выдвижной блок для монтажа рамок Кат. № 0 316 13 и Кат. № 0 316 21
5	0 317 09	Выдвижной блок для монтажа рамок Кат. № 0 316 14 и Кат. № 0 316 22

Уплотнительная подкладка для монтажа мини-плинтуса на уровне пола, распределительные коробки и монтажные аксессуары (стр. 870)

[1] Метров в упаковке

Напольные коробки
стр. 919

Мини-плинтусы 60 x 20 DLPlus

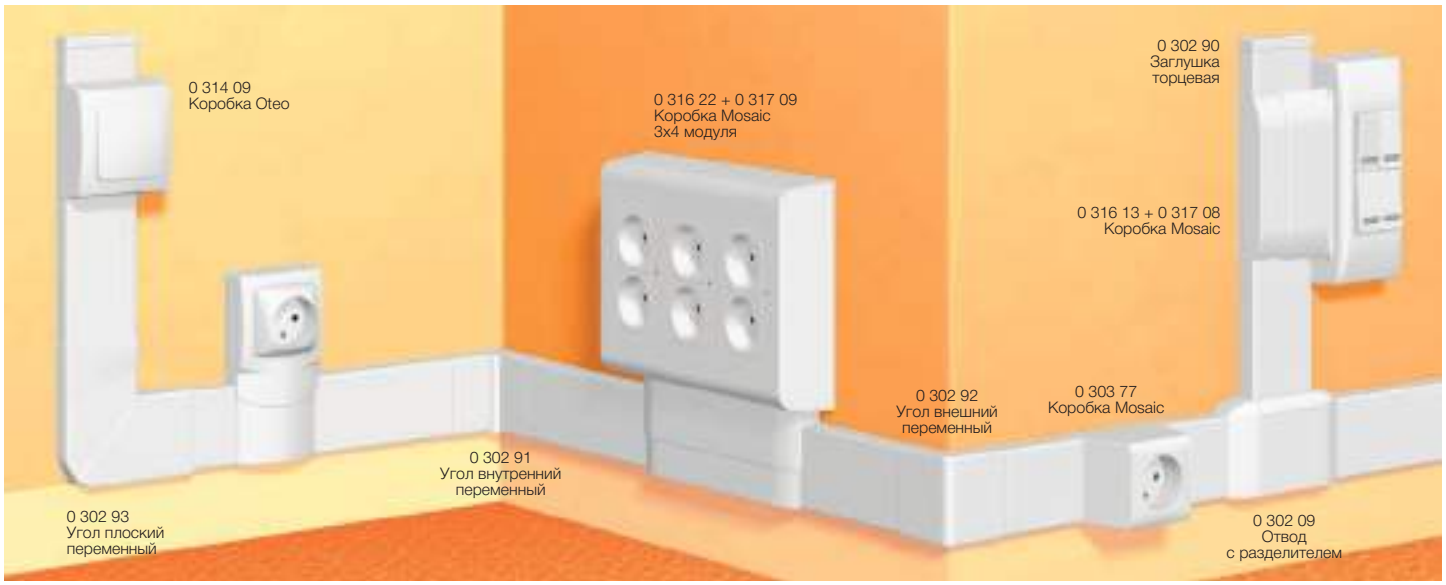

Таблица выбора **стр. 870**
Таблица емкости мини-плинтусов **стр. 869**

Упак.	Кат. №	Мини-плинтусы
32[1]	Белый 0 301 14	Соответствуют НПБ – 246-97 Длина 2,10 м Система с охватывающей крышкой Три отделения для разделения сильных и слабых токов

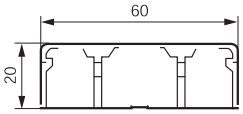

Упак.	Кат. №	Аксессуары
10	Белый 0 302 90	Заглушка торцевая
10	0 302 91	Угол внутренний переменный
10	0 302 92	Угол внешний переменный
10	0 302 93	Угол плоский переменный
10	0 302 09	Ответвление Т-образное
1	0 328 05	Ответвление к напольному кабель-каналу
20	0 336 08	Накладка на стык
60	0 302 95	Держатель кабеля внутри мини-плинтуса
10	0 304 18	Пластиковая лента для уплотнения стыка со стеной. Длина 5 м
10	0 302 26	Ответвление Т-образное с перегородкой

Упак.	Кат. №	Универсальные коробки накладного монтажа (посадочный размер 60 мм)
		Для монтажа вдоль плинтуса Поставляются с разделительной перегородкой
5	Белый 0 316 94	1 пост, горизонтальная или вертикальная установка
5	0 316 95	2 поста, горизонтальная установка
5	0 316 96	3 поста, горизонтальная установка

Упак.	Кат. №	Коробки накладного монтажа Oteo
		Поставляются с заглушками и разделительной перегородкой
		Для монтажа вдоль плинтуса
10	Белый 0 314 08	1-постовая для вертикального или горизонтального монтажа
5	0 314 18	2-постовая для вертикального или горизонтального монтажа
		Для монтажа на плинтус
10	0 314 09	1-постовая для вертикального или горизонтального монтажа

Упак.	Кат. №	Коробки накладного монтажа Mosaic
		Для монтажа на профиль мини-плинтусов
10	Белый 0 303 77[1]	2 модуля[2]
		Для монтажа на мини-плинтусы Поставляются с разделительной перегородкой и суппортом для электроустановочных изделий Монтаж вертикальный и горизонтальный
10	0 316 11	2 модуля
5	0 316 13	4 модуля
5	0 316 14	6 модулей
10	0 316 21	2x4 модуля
10	0 316 22	3x4 модуля
10	0 316 45	Выдвижной блок для монтажа на торце мини-плинтуса
10	0 317 07	Выдвижной блок для монтажа рамки Кат. № 0 316 11
5	0 317 08	Выдвижной блок для монтажа рамок Кат. № 0 316 13 и Кат. № 0 316 21
5	0 317 09	Выдвижной блок для монтажа рамок Кат. № 0 316 14 и Кат. № 0 316 22

Уплотнительная подкладка для монтажа мини-плинтуса на уровне пола, распределительные коробки и монтажные аксессуары (стр. 870)

[1] Метров в упаковке

[1] Не позволяют монтировать розетки 2K+3 на мини-плинтус, установленный вблизи пола.
[2] Кроме Кат. № 0 744 16
[3] Требуются накладка и суппорт Mosaic

Мини-плинтусы 75 x 20 DLPlus

Таблица выбора **стр. 870**
Таблица емкости мини-плинтусов **стр. 869**

Мини-плинтусы

Упак.	Кат. №	
20[1]	0 300 33	Длина 2,10 м Система с охватывающей крышкой Соответствуют НПБ – 246-97 Три отделения для разделения сильных и слабых токов

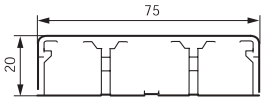

Аксессуары

Упак.	Кат. № (Белый)	
10	0 303 00	Заглушка торцевая
10	0 303 01	Угол внутренний переменный
10	0 303 02	Угол внешний переменный
10	0 303 03	Угол плоский переменный
10	0 302 26	Ответвление Т-образное с перегородкой
1	0 328 05	Ответвление к напольному кабель-каналу
20	0 336 09	Накладка на стык
30	0 303 05	Держатель кабеля нутри мини-плинтуса
10	0 302 18	Ответвление Т-образное

Универсальные коробки накладного монтажа (посадочный размер 60 мм)

Для монтажа вдоль плинтуса
Поставляются с разделительной перегородкой

Упак.	Кат. № (Белый)	
5	0 316 94	1 пост, горизонтальная или вертикальная установка
5	0 316 95	2 поста, горизонтальная установка
5	0 316 96	3 поста, горизонтальная установка

Коробки накладного монтажа Oteo

Поставляются с заглушками и разделительной перегородкой

Упак.	Кат. № (Белый)	
		Для монтажа вдоль плинтуса
10	0 314 08	1-постовая для вертикального или горизонтального монтажа
5	0 314 18	2-постовая для вертикального или горизонтального монтажа
		Для монтажа на плинтус
10	0 314 09	1-постовая для вертикального или горизонтального монтажа

Коробки накладного монтажа Mosaic

Упак.	Кат. № (Белый)	
		Для монтажа на профиль мини-плинтусов
10	0 303 78	2 модуля[1]
		Для монтажа на мини-плинтусы Поставляются с разделительной перегородкой и суппортом для электроустановочных изделий. Монтаж вертикальный и горизонтальный
10	0 316 11	2 модуля
5	0 316 13	4 модуля
5	0 316 14	6 модулей
10	0 316 21	2 x 4 модуля
10	0 316 22	3 x 4 модуля
10	0 316 48	Выдвижной блок для монтажа на торце мини-плинтуса
10	0 317 07	Выдвижной блок для монтажа рамки Кат. № 0 316 11
5	0 317 08	Выдвижной блок для монтажа рамок Кат. № 0 316 13 и Кат. № 0 316 21 21
5	0 317 09	Выдвижной блок для монтажа рамок Кат. № 0 316 14 и Кат. № 0 316 22

Уплотнительная подкладка для монтажа мини-плинтуса на уровне пола, распределительные коробки и монтажные аксессуары
(стр. 870)

[1] Метров в упаковке

[1] Кроме Кат. № 0 744 16

Плинтусы 140 x 35 DLPlus

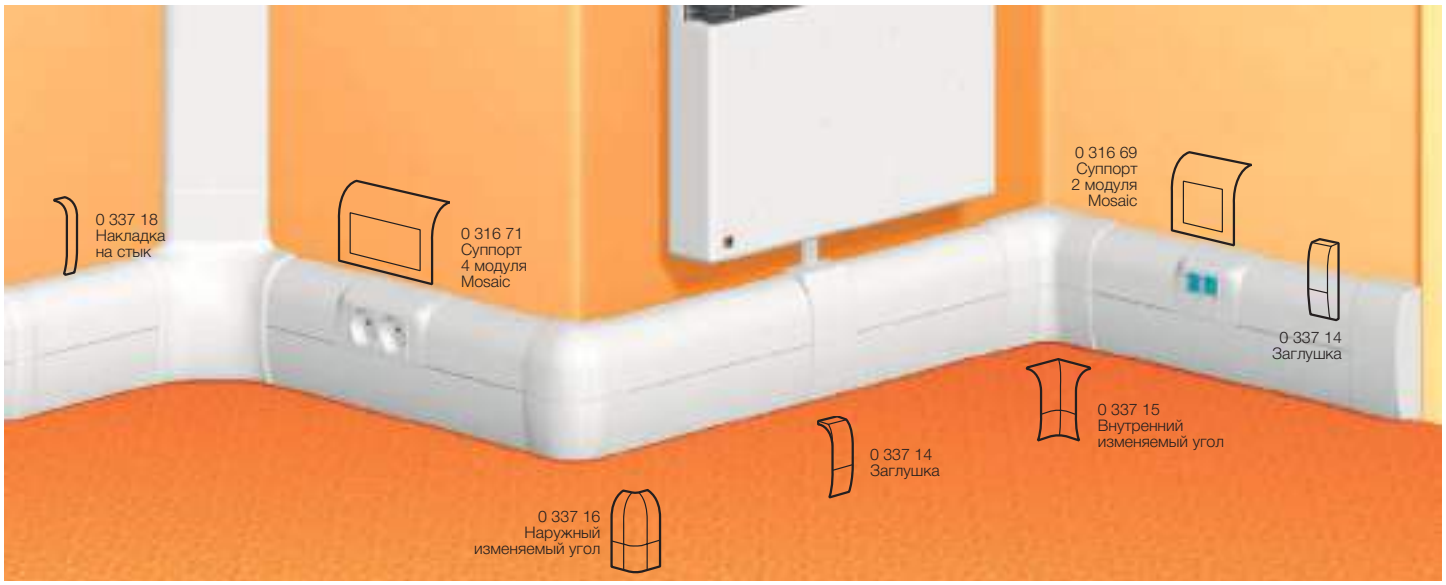

Таблица выбора **стр. 870**
Таблица емкости мини-плинтусов **стр. 869**

Плинтусы

Упак.	Кат. №		
12[1]	Белый 140 x 35 0 337 00	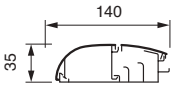	Длина 2 м 1-ая секция для электроустановочных изделий, 2-ая секция для кабелей (3 отделения) 2 независимые крышки: по 1 на каждую секцию Крышка кабельной секции открывается независимо Поставляется с крышками и накладками

Аксессуары

Упак.	Кат. №		
5	140 x 35 0 337 14		Заглушка Для ответвлений на мини-плинтус 40 x 20 (максимум)
5	0 337 15		Внутренний изменяемый угол
5	0 337 16		Внешний изменяемый угол
5	0 337 20		Плоский угол Позволяет произвести ответвление от плинтуса
1	0 328 10		Отвод для напольного кабель-канала 92 x 20 мм
5	0 337 18		Накладка на стык

Суппорты для модульной аппаратуры

Упак.	Кат. №		
			Специальные для Mosaic Для плинтусов 140 x 35 Монтаж на защелках
5	0 316 69		2 модуля
5	0 316 71		4 модуля
5	0 316 72		6 модулей

Розетки Mosaic специальные для DLP

Проходные, немецкий стандарт

Упак.	Кат. №			Кол-во модулей 22,5 x 45
		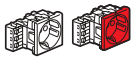	**2 K + 3**	
10	0 774 01		Со шторками	2
10	0 774 21		С механической блокировкой	2
			2 x 2 K + 3	
10	0 774 02		Со шторками	4
10	0 774 22		С механической блокировкой	4
		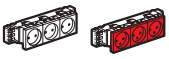	**3 x 2 K + 3**	
10	0 774 03		Со шторками	6
10	0 774 23		С механической блокировкой	6
10	0 898 07		Заглушка соединительная	

[1] Метров в упаковке

Oteo

Устройства управления, механизмы, розетки телефонные, розетки RJ45, розетки телевизионные, рамки для механизмов

0 861 01

0 861 33

0 861 20

0 861 40

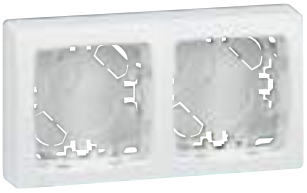
0 860 92

0 861 29

Цвет белый RAL 9010
IP2X обеспечивает защиту от прямого контакта
с токоведущими частями

Упак.	Кат. №	
		Выключатели 250 В∿
		10 AX (кроме Кат. № 0 861 14)
10/100	0 861 01	Переключатель на два направления
10	0 861 20	Переключатель на два направления двойной
		Выключатели кнопочные 6 А – 250 В∿
10	0 861 21	Выключатель кнопочный двойной Н.Р.-контакт
		Розетки 16 А – 250 В∿
10	0 861 22	2 К с защитными шторками
10	0 861 29	2 К + З, немецкий стандарт

Упак.	Кат. №	**Розетки телефонные**
		RJ 45 для цифровых телефонных линий / Интернет
		8 контактов
10	0 861 33	С самозачищающимися зажимами. Быстрое подключение поворотом на 1/4 оборота С клеммой для заземления 2,5 мм²
		Розетки RJ 45
		Cat. 5e
		Для кабельной системы Legrand
10	0 861 59	UTP, 8 контактов
10	0 861 61	FTP, 9 контактов

Упак.	Кат. №	**Розетки телевизионные**
		Розетка простая
10	0 861 40	TV0 – 2150 МГц

Упак.	Кат. №	**Рамки для накладного монтажа**
	Белый RAL 9010	Используется как для горизонтального, так и для вертикального монтажа механизмов Oteo
20	0 860 91	1 пост 72 x 72 мм
10	0 860 92	2 поста 138 x 72 мм
5	0 860 93	3 поста 207 x 72 мм

DLPlus
емкость кабель-каналов

Сопротивление изоляции: гамма DLP обеспечивает сопротивление изоляции выше 5 МОм

1 Сечения кабелей в мм²

Сечение кабелей (мм²)	Полезное сечение изолированных проводников (мм²)	макс. d (мм)
1,5	9,7	3,5
2,5	13,9	4,2
4	18,1	4,8
6	31,2	6,3

2 Емкость мини-плинтусов

		Макс. сечение (мм²)	макс. d (мм)
Мини-плинтус 20 x 12,5 0 300 07		2 x 70	2 x 6,5
Мини-плинтус 20 x 12,5 0 300 08 и 0 333 01		160	10
Мини-плинтус 32 x 12,5 0 300 14/78 и 0 333 10		2 x 120	2 x 10
Мини-плинтус 32 x 12,5 0 300 15 и 0 333 11		285	2 x 10
Мини-плинтус 40 x 12,5 0 300 20		2 x 150	2 x 10
Мини-плинтус 32 x 16 0 308 04		360	13
Мини-плинтус 40 x 16 0 300 21/81		2 x 190	2 x 14
Мини-плинтус 32 x 20 0 300 17		450	17
Мини-плинтус 40 x 20 0 300 27		580	17
① ② ③			
Мини-плинтус 60 x 20 0 301 14	③ или ①	200	12,5
	②	320	17
Мини-плинтус 75 x 20 0 300 33/85	③ или ①	290	17
	②	445	2 x 12

Пример

A. Описание проводников
- 3 x 1,5²
- 3 x 2,5²

B. Расчет общего сечения проводников
Табл. 1

	Расчетное сечение (мм²)	Фактич. сечение (мм)
3 x 1,5²	3 x 9,7 будет 29,10	
3 x 2,5²	3 x 13,9 будет 41,70	
ИТОГО	70,80	92,04*

Заполнение на 40%. Сечение = 70,8 x 2,5 = 177 мм²

C. Выбор мини-плинтуса:
Табл. 2

Монтаж розеток Mosaic для DLP

DLPlus принцип монтажа рамок
для электроустановочного оборудования

1 Коробки накладного монтажа Mosaic

С адаптерами для монтажа на торце мини-плинтуса

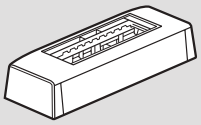

Поставляется в сборе

Крепежная пластина с регулировкой уровня

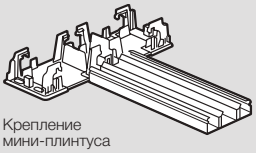

Крепление мини-плинтуса

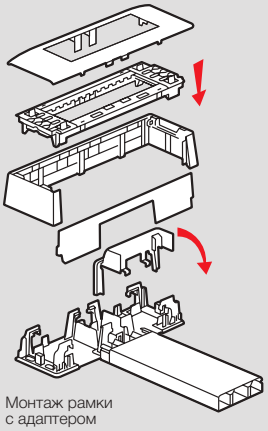

Монтаж рамки с адаптером

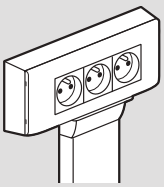

Совершенная отделка и полное соответствие ПУЭ

С держателями для монтажа вдоль мини-плинтуса

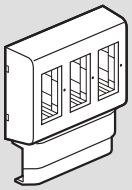

Поставляется в сборе

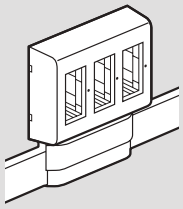

Монтаж вдоль мини-плинтуса

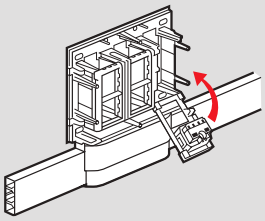

Поворотный суппорт для подключения розеток RJ45

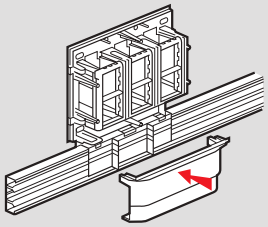

Монтаж

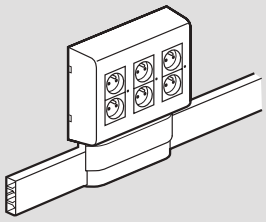

Совершенная отделка и полное соответствие ПУЭ

2 Коробки накладного монтажа Oteo

Для установки вдоль кабель-канала

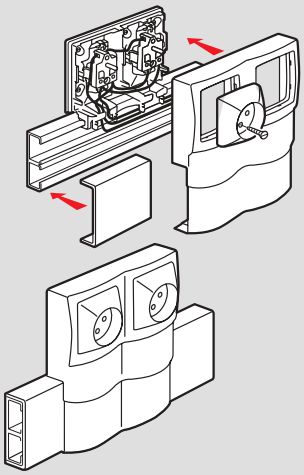

Для установки на кабель-канал

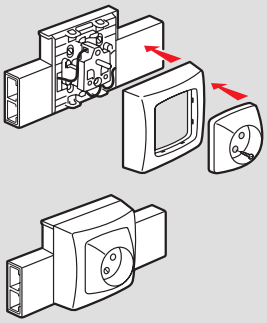

[DLP С ГИБКИМИ КРЫШКАМИ]

Инновационные **кабель-каналы DLP –** гибкое решение для всех проектов

ПРЕИМУЩЕСТВА ГИБКОЙ КРЫШКИ

Быстрый и удобный монтаж в сочетании с великолепным результатом работы.
Одно из многочисленных преимуществ:
Вам не придется больше резать крышку,
чтобы установить внешние и внутренние углы.

ПРЕИМУЩЕСТВА ГИБКОЙ КРЫШКИ

Гибкая крышка
идеально закрывает
кабель-каналы
и аксессуары.
Эстетика
и профессионализм!

ПЕРЕМЕННЫЕ УГЛЫ

Внешние и внутренние
переменные углы –
все гениальное просто!

ПРЕДНАРЕЗАННЫЕ ОТВЕРСТИЯ

Преднарезанные
отверстия в основании
профилей.
Перед креплением
к стене профиль
не нужно засверливать.

МОНТАЖ ОБОРУДОВАНИЯ

Монтаж оборудования
в кабель-каналы –
легко и быстро!
Благодаря специальным
суппортам, которые
позволяют установить
в короб любое
установочное изделие
Legrand.

ОСОБЕННОСТИ МОНТАЖА

Гибкая крышка

Монтируется на профили и аксессуары: экономия времени монтажа, прекрасный внешний вид.

ИННОВАЦИИ LEGRAND

Разнообразие аксессуаров

- **отводы угловые**
- **углы плоские**
- **углы внутренние и внешние**

ЭКОНОМИЯ ВРЕМЕНИ

ЕМКОСТЬ КАБЕЛЬ-КАНАЛОВ С ЭЛЕКТРОУСТАНОВОЧНЫМ ОБОРУДОВАНИЕМ

Определить объем, занимаемый проводами и суппортами в кабель-канале, можно сложив объем, занимаемый проводниками, с объемом, занимаемым суппортами и механизмами.

	Суппорт Mosaic		Суппорт универсальный (межосевое расст. 60)		Суппорт модульный			Суппорт P17
	Крыш. 65	Крыш. 85	Крыш. 85	Крыш. 130	Крыш. 65	Крыш. 85	Крыш. 130	Крыш. 130
Объем, занимаемый суппортом + изделием, мм²	1550	2030	2660 (2260 для проф. 35)	4080	1210	1870	3240	4000

			Емкость (мм²)	Диаметр макс. (мм)	Сечение кабель-канала (мм)*	Кат. №
Кабель-каналы	1 секция		2240	33	35 x 80 CV 65	0 104 11
			2850	33	35 x 105 CV 85	0 104 63
			3340	39	50 x 80 CV 65	0 104 19
			4330	43	50 x 105 CV 65	0 104 29
			8540	2 x 55	65 x 150 CV 130	0 104 33
			11240	2 x 55	65 x 195 CV 180	0 104 53
	2 секции	секция 1	3960	51	65 x 150 2CV 65	0 104 33
		секция 2	3960	51		
		секция 1	5310	55	65 x 195 2CV 85	0 104 53
		секция 2	5310	55		
		секция 1	8010	2 x 55	65 x 220 1CV 65 + 1CV 130	0 104 59
		секция 2	3960	51		
	3 секции	секция 1	3960	51	65 x 195 2CV 65 + 1CV 40	0 104 53
		секция 2	2080	28		
		секция 3	3960	51		
		секция 1	3960	51	65 x 220 3CV 65	0 104 59
		секция 2	3430	51		
		секция 3	3960	51		

*CV – ширина крышки

Кабель-каналы DLP

профили, крышки, перегородки, аксессуары, комплекты «профиль + крышка»,

Кабель-каналы DLP: профили, крышки, перегородки, аксессуары, суппорты

КАБЕЛЬ-КАНАЛЫ			КАБЕЛЬ-КАНАЛЫ, КРЫШКИ, ПЕРЕГОРОДКИ И АКСЕССУАРЫ							
Количество секций	Ширина крышки (мм)	Габариты кабель-канала (мм)	Кабель-каналы	Крышки	Перегородки несущие	Перегородки разделительные	Скобы	Накладка на стык профиля	Накладка на стык крышек	Заглушки
1	65	35 x 80	0 104 11	0 105 21	-	0 105 84	0 106 81	0 106 92 или 0 106 91	0 108 01	0 107 22

Кабель-каналы DLP: комплекты «профиль + крышка»

КАБЕЛЬ-КАНАЛЫ			КАБЕЛЬ-КАНАЛЫ С КРЫШКОЙ, ПЕРЕГОРОДКИ И АКСЕССУАРЫ							
Количество секций	Ширина крышки (мм)	Габариты кабель-канала (мм)	Кабель-каналы	Крышки	Перегородки несущие	Перегородки разделительные	Скобы	Накладка на стык профиля	Накладка на стык крышек	Заглушки
1	85	35 x 105	0 104 63	-	-	0 105 82	0 106 82	0 106 92 или 0 106 91	0 108 02	0 107 01
1	65	50 x 80	0 104 19	-	-	0 105 82	0 106 81	0 106 92 или 0 106 91	0 108 01	0 107 22
	65	50 x 105	0 104 29	-	-	0 105 82	0 106 81	0 106 96	0 108 01	0 107 00
2	65 65	50 x 150	0 104 27*	-	-	0 105 82	0 106 81	0 106 92 или 0 106 91	2 x 0 108 01	0 107 03

Кабель-каналы DLP: комплекты «профиль + крышка»

КАБЕЛЬ-КАНАЛЫ			КАБЕЛЬ-КАНАЛЫ, КРЫШКИ, ПЕРЕГОРОДКИ И АКСЕССУАРЫ							
Количество секций	Ширина крышки (мм)	Габариты кабель-канала (мм)	Кабель-каналы	Крышки	Перегородки несущие	Перегородки разделительные	Скобы	Накладка на стык профиля	Накладка на стык крышек	Заглушки
1	130	65 x 150	0 104 33	0 105 24	-	0 105 83	0 106 86	0 106 92 или 0 106 91	0 108 04	0 107 06
	180	65 x 195	0 104 53	0 105 26	-	0 105 83	0 106 86	0 106 92 или 0 106 91	0 108 06	0 107 07
2	65 65	65 x 150	0 104 33	2 x 0 105 21	0 104 73	0 105 83	0 106 81	0 106 92 или 0 106 91	2 x 0 108 01	0 107 06
	85 85	65 x 195	0 104 53	2 x 0 105 22	0 104 73	0 105 83	0 106 82	0 106 92 или 0 106 91	2 x 0 108 02	0 107 07
	65 130	65 x 220	0 104 59	0 105 24 + 0 105 21	0 104 73	0 105 83	0 106 81 + 0 106 86	0 106 92 или 0 106 91	0 108 04 + 0 108 01	0 107 08
3	65 40 65	65 x 195	0 104 53	2 x 0 105 21 + 1 x 0 105 20	2 x 0 104 73	0 105 83	0 106 81	0 106 92 или 0 106 91	2 x 0 108 01 + 0 108 00	0 107 07
	65 65 65	65 x 220	0 104 59	3 x 0 105 21	2 x 0 104 73	0 105 83	0 106 81	0 106 92 или 0 106 91	3 x 0 108 01	0 107 08

* поставляются в комплекте с несущей перегородкой

Особенности заказа кабель-каналов DLP с гибкой крышкой:

Кабель-каналы: 35x80, 65x150, 65x195, 65x220 поставляются без крышек.

Выбор суппортов Mosaic зависит от ширины крышки (65 или 85 мм).

(1) Накладка на стык Кат. № 0 106 92 – самоклеющаяся, накладка Кат. № 0 106 91 и Кат. № 0 106 96 крепится на защелках

Моноблочные кабель-каналы DLP

монтаж оборудования

	УГЛЫ			ОТВОДЫ[1]		УГЛОВЫЕ ОТВОДЫ
	Внутренние от 80° до 100°	Внешние от 60° до 120°	Плоский	Кабель-канал шириной 80 мм	Кабель-канал шириной 105 мм	
	0 106 01	0 106 21	0 107 67	0 107 35	-	0 107 63 + 0 106 01

	УГЛЫ			ПЛОСКИЕ ОТВОДЫ[1]		УГЛОВЫЕ ОТВОДЫ
	Внутренние от 80° до 100°	Внешние от 60° до 120°	Плоский	Кабель-канал шириной 80 мм	Кабель-канал шириной 105 мм	
	0 106 01	0 106 21	0 107 84	0 107 35	0 107 36	0 107 63 + 0 106 01
	0 106 02	0 106 22	0 107 67	0 107 35	-	0 107 63 + 0 106 02
	0 106 05	0 106 19	0 107 86	0 107 39	0 107 40	0 107 65 + 0 106 05
	0 106 06[2]	0 106 35[2]	0 107 89	0 107 35	0 107 36 или 0 107 37	0 107 63 + 0 106 06

	УГЛЫ			ОТВОДЫ[1]		УГЛОВЫЕ ОТВОДЫ
	Внутренние от 80° до 100°	Внешние от 60° до 120°	Плоский	Кабель-канал шириной 80 мм	Кабель-канал шириной 105 мм	
	0 106 03	0 106 23	0 107 90	0 107 33	0 107 38	0 107 64 + 0 106 03
	0 106 03	0 106 23	0 107 93	0 107 33	0 107 38	0 107 64 + 0 106 03
	0 106 07	0 106 36	0 107 90	0 107 33	0 107 38	0 107 64 + 0 106 07
	0 106 07	0 106 36	0 107 93	0 107 33	0 107 38	0 107 64 + 0 106 07
	0 106 07	0 106 36	0 107 96	0 107 33	0 107 38	0 107 64 + 0 106 07
	0 106 58	0 106 39	0 107 93	0 107 33	0 107 38	0 107 64 + 0 106 58
	0 106 58	0 106 39	0 107 96	0 107 33	0 107 38	0 107 64 + 0 106 58

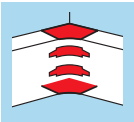

Угол внутренний

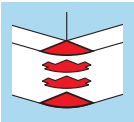

Угол внешний

Внутренние и внешние углы для мультисекционных кабель-каналов поставляются с сепараторами.

Моноблочные кабель-каналы DLP

		Ширина крышки	
		65 мм	85 мм
		Кат. №	Кат. №
СУППОРТЫ И РОЗЕТКИ С СУППОРТОМ, АВТ. ПОДКЛЮЧ.			
СУППОРТЫ ПРОГРАММЫ MOSAIC[1]			
2 модуля		0 109 52	0 109 92
4 модуля		0 109 54	0 109 94
6 модулей		0 109 56	0 109 96
8 модулей		0 109 58	0 109 98
РОЗЕТКИ MOSAIC С СУППОРТАМИ, НЕМ. СТАНДАРТ С БЕЗВИНТ. ЗАЖИМАМИ [2]			
Розетка 2К + 3 с защитн. шторками (2 модуля)		0 774 31	-
Розетка 2К + 3 с механ. блокировкой (2 модуля)		0 774 51	-
Розетка 2К + 3 с защитн. шторками (4 модуля)		0 774 32	-
Розетка 2К + 3 с механ. блокировкой (4 модуля)		0 774 52	-
Розетка 2К + Т с защитн. шторками (6 модулей)		0 774 33	-
Розетка 2К + Т с механ. блокировкой (6 модулей)		0 774 53	-
Розетка 2К + 3 с защитн. шторками (8 модулей)		0 774 34	-
Розетка 2К + 3 с механ. блокировкой (8 модулей)		0 774 54	-
Розетка 2 x RJ 45 кат.6 (2 модуля)		UTP: 0 786 63 FTP: 0 786 93	-
Розетка 2 x RJ 45 кат.5е (2 модуля)		FTP: 0 786 73	-
РОЗЕТОЧНЫЕ БЛОКИ MOSAIC С БЕЗВИНТ. ЗАЖИМАМИ			
		Стандарт.	**С мех. блок.**
Розетка 2К + 3, 2 модуля		0 774 01	0 774 21
Розетка 2К + 3, 4 модуля		0 774 02	0 774 22
Розетка 4 x 2К + 3, 6 модулей		0 774 03	0 774 23
Розетка 4 x 2К + 3, 8 модулей		0 774 04	0 774 24
СУППОРТЫ УНИВЕРСАЛЬНЫЕ[3]			
		Ширина крышки	
		85 мм	**130 мм**
одноместный		0 109 13	0 109 14
двухместный		0 109 23	0 109 24
трёхместный		0 109 33	0 109 34

[1] Суппорты поставляются с декоративными рамками.
[2] Розетки Mosaic с суппортами: состоят из розетки, уже защёлкнутой на суппорте, и декоративной рамки
[3] Суппорты поставляются в комплекте с рамками.

Кабель-каналы DLP 35x80

профили, крышки, перегородки, аксессуары

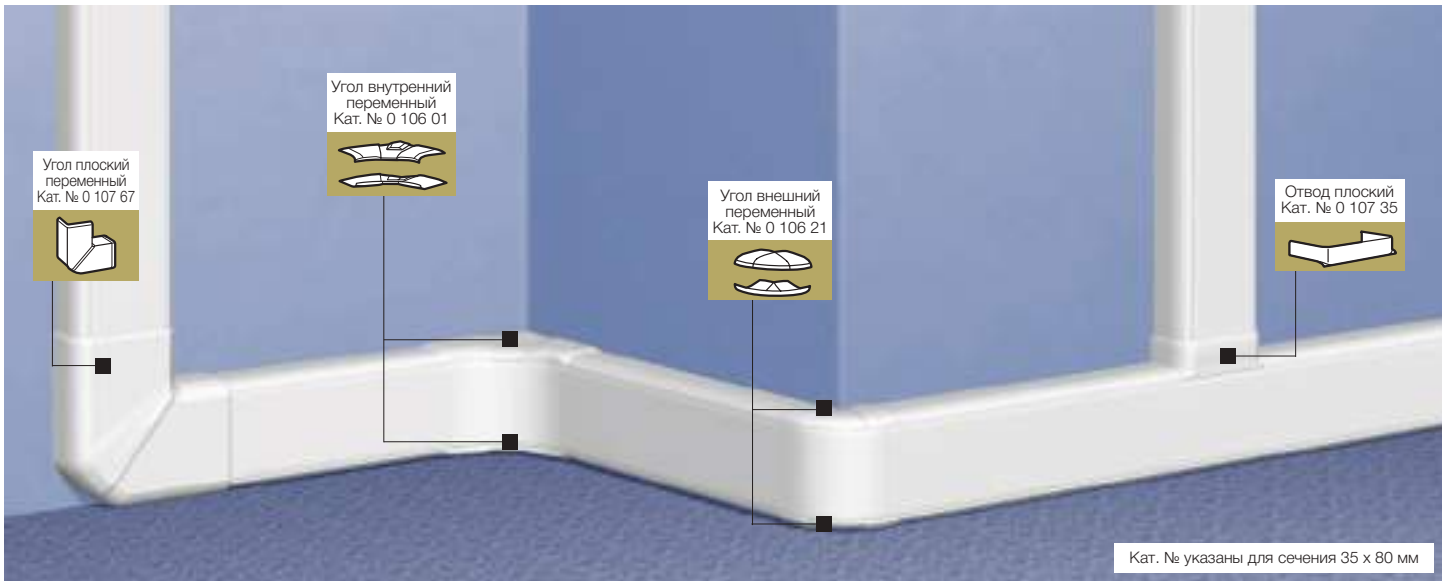

Таблица выбора **стр. 888-889**
Таблица ёмкости кабель-каналов **стр. 887**

Кабель – каналы

Упак.	Кат. №	
	Белый	**Профиль** Поставляется без крышки Длина 2 м
20[1]	0 104 11	35 x 80 мм
		Гибкая крышка
20[1]	0 105 21	Монтируется на профиль, внутренние и внешние углы Ширина 65 мм Длина 2 м
16[1]	0 105 84	Самоклеющаяся разделительная перегородка для кабель-канала 35 x 80 Длина 2 м
		Накладки на стык
20	0 106 91	Накладка на стык профиля Монтаж на защелках (Позволяет выравнивать кабель-каналы в процессе монтажа)
20	0 106 92	Самоклеющаяся накладка на стык профиля (устанавливается по окончании монтажа)
10	0 108 01	Накладка на стык крышек

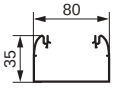

Углы и заглушки

Упак.	Кат. №	
		Углы внешние и внутренние Состоят из 2 деталей для монтажа на нижней и верхней стенке кабель-канала Гибкая крышка монтируется поверх углов
10	0 106 01	Угол внутренний переменный от 80° до 100°
10	0 106 21	Угол внешний переменный от 60° до 120°
		Угол плоский
10	0 107 67	Угол плоский 90°
		Заглушка
10	0 107 22	Заглушка торцевая

Отводы

Упак.	Кат. №	
		Отвод плоский
5	0 107 35	Отвод с переходом на кабель-канал шириной 80 мм
		Отвод угловой
5	0 107 63	Для стыковки с кабель-каналом 35 x 80, 35 x 105, 50 x 80 мм или 50 x 105 мм Применяются с внутренним углом Кат. № 0 106 01 и Кат. № 0 106 02

Аксессуары

Упак.	Кат. №	
		Накладка плинтусная
24[1]	0 105 80	Длина 2 м, цвет угольно-серый Для применения кабель-канала в качестве плинтуса
		Держатели кабелей
50	0 106 81	Скоба
100	0 308 81	Основание для хомута

[1] Метров в упаковке

Кабель-каналы DLP 35x80

монтаж оборудования

Упак.	Кат. №	Суппорты для монтажа оборудования
		Суппорты Mosaic Суппорты монтируются на защелках, комплектуются декоративной рамкой Для монтажа изделий Программы Mosaic в кабель-каналы и колонны
	Крыш. 65 мм	
20	0 109 52	2 модуля
20	0 109 54	4 модуля
10	0 109 56	6 модулей
10	0 109 58	8 модулей
10	0 109 27	Изоляционная коробка – 2 модуля Для монтажа 4, 6 и 8 модулей соединить соответствующее количество коробок
		Суппорт для модульного оборудования
5	0 109 25	2 модуля по 17,5 мм

		Розетки Mosaic специальные для DLP	
		Проходные, немецкий стандарт Безвинтовое соединение	Кол-во модулей 22,5 x 45
		2 K + 3	
10	0 774 01	Со шторками	2
10	0 774 21	С механич. блокировкой	2
		2 x 2 K + 3	
10	0 774 02	Со шторками	4
10	0 774 22	С механич. блокировкой	4
		3 x 2 K + 3	
10	0 774 03	Со шторками	6
10	0 774 23	С механич. блокировкой	6
		4 x 2 K + 3	
5	0 774 04	Со шторками	8
5	0 774 24	С механич. блокировкой	8
10	0 898 07	Заглушка соединительная	

КАБЕЛЬ-КАНАЛЫ DLP С ГИБКИМИ КРЫШКАМИ

Всего 1 артикул для заказа самых популярных кабель-каналов

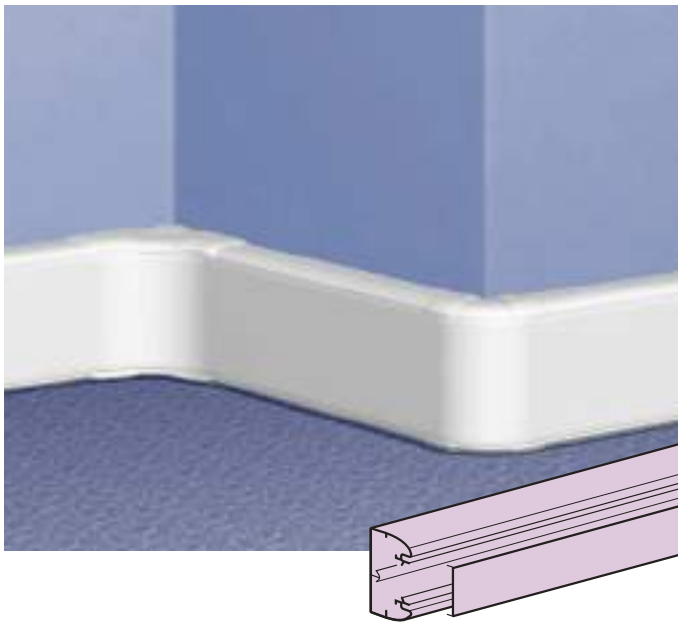

- **Для монтажа в помещениях любой конфигурации**
- **Кабель-каналы сечений 35x105, 50x80, 50x105, 50x150 поставляются с крышками**

▶▶▶ Таблица выбора кабель-каналов DLP
стр. 888-889

▶▶▶ По любым вопросам о продукции Legrand
тел. (495) 660 75-50/60

Кабель-каналы DLP 35x105

комплект «профиль + крышка»

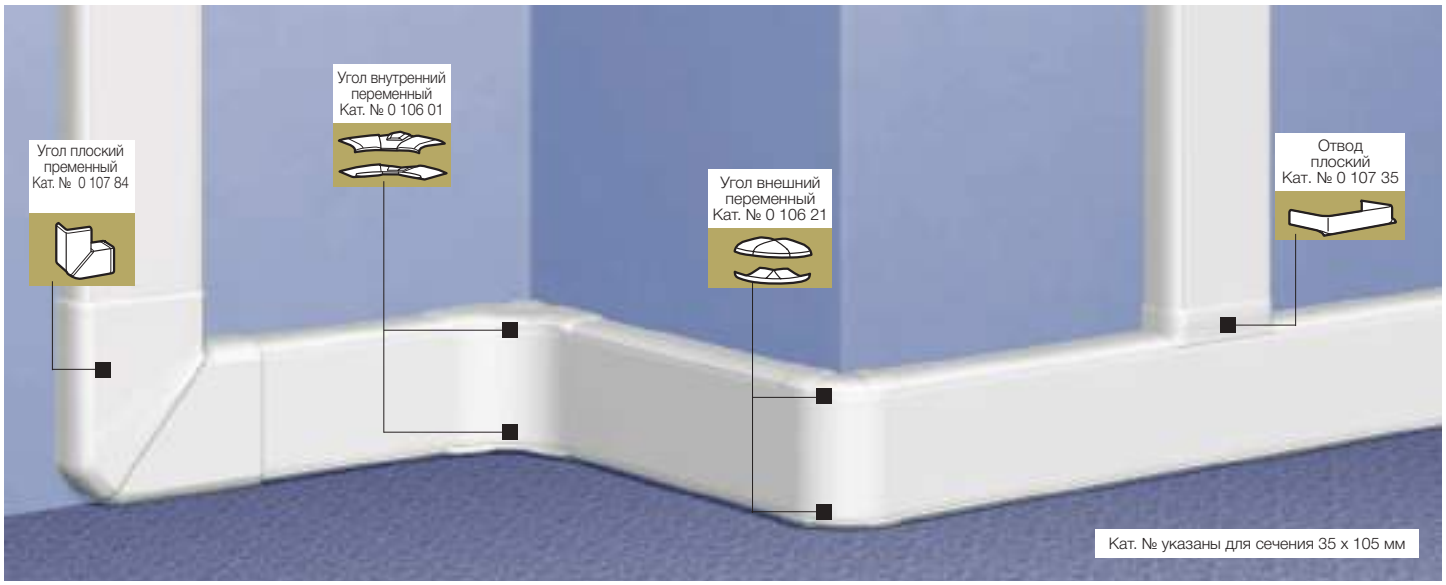

Таблица выбора **стр. 888-889**
Таблица ёмкости кабель-каналов **стр. 887**

Кабель–каналы

Упак.	Кат. №	
		Кабель - канал Поставляется с гибкой крышкой шириной 85 мм Длина 2 м 35 x 105 мм
	Белый	
20[1]	0 104 63	
24	0 105 82	Перегородка разделительная 2 мм
		Накладки на стыки
20	0 106 91	Накладка на стык профиля Монтаж на защелках (Позволяет выравнивать кабель-каналы в процессе монтажа)
20	0 106 92	Накладка на стык профиля самоклеющаяся (устанавливается по окончании монтажа)
10	0 108 02	Накладка на стык крышек

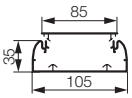

Углы и заглушки

Упак.	Кат. №	
		Углы внутренние и внешние Состоят из 2 деталей для монтажа на нижней и верхней стенках кабель-канала Гибкая крышка монтируется поверх углов
10	0 106 01	Угол внутренний переменный от 80° до 100°
10	0 106 21	Угол внешний переменный от 60° до 120°
		Угол плоский
10	0 107 84	Угол плоский 90°
		Заглушка
20	0 107 01	Заглушка торцевая

Отводы

Упак.	Кат. №	
		Отвод плоский
5	0 107 35	Отвод с переходом на кабель-канал шириной 80 мм
5	0 107 37	Отвод с переходом на кабель-канал шириной 105 мм с крышкой 65
5	0 107 36	Отвод с переходом на кабель-канал шириной 105 мм с крышкой 85
		Отвод угловой
5	0 107 63	Отвод на кабель-канал 35 x 80, 35 x 105 50 x 80 или 50 x 105 мм Применяется совместно с внутренними углами Кат. № 0 106 01 или 0 106 02

Аксессуары

Упак.	Кат. №	
		Накладка плинтусная
24[1]	0 105 80	Длина 2 м, цвет угольно-серый Для применения кабель-канала в качестве плинтуса
		Держатели кабелей
50	0 106 81	Скоба
100	0 308 81	Основание для хомута

Монтажные аксессуары (стр. 895)

Дополнительные аксессуары на **www.legrand.ru**

[1] Метров в упаковке

Кабель – каналы DLP 35x105

монтаж оборудования

Упак.	Кат. №	Суппорты для монтажа оборудования
		Суппорты Mosaic Суппорты монтируются на защелках, комплектуются декоративной рамкой Для монтажа изделий Программы Mosaic Монтируются в кабель-каналы и колонны
20	Крыш. 85 мм 0 109 92	2 модуля
20	0 109 94	4 модуля
10	0 109 96	6 модулей
10	0 109 98	8 модулей
10	0 109 27	Изоляционная коробка – 2 модуля Для монтажа 4, 6 и 8 модулей соединить соответствующее количество коробок
		Для модульного оборудования
5	0 109 35	3 модуля по 17,5 мм
		Универсальные суппорты Для монтажа оборудования с межосевым расстоянием 60 мм
10	0 109 13	1 пост
5	0 109 23	2 поста
5	0 109 33	3 поста
10	0 109 17	Изоляционная коробка - 2 модуля Для монтажа 4 и 5 модулей соединить соответствующее количество коробок

Розетки Mosaic для кабель–каналов (стр. 906)

Система функций Mosaic (стр. 840)

ОБОРУДОВАНИЕ ДЛЯ ОРГАНИЗАЦИИ РАБОЧИХ МЕСТ

Snap-on колонны и мини-колонны

Колонны и мини-колонны поставляются длиной от 0,3 до 5,1 м с числом секций от 1 до 4

Идеальная совместимость с механизмами серии Mosaic без использования суппорта

3 цветовых решения (белый, алюминиевый и чёрный) соответствуют цветам электроустановочных изделий серии Mosaic

ПОДРОБНЕЕ НА СТР. 909

Кабель-каналы DLP 50x80

комплект «профиль + крышка»

Таблица выбора **стр. 888-889**
Таблица ёмкости кабель-каналов **стр. 887**

Кабель–каналы

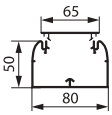

Упак.	Кат. №	
		Кабель - канал
20	0 104 19	Поставляется с гибкой крышкой шириной 65 мм Длина 2 м
24[1]	0 105 82	Перегородка разделительная Длина 2 м
		Накладки на стыки
20	0 106 91	Накладка на стык профиля Монтаж на защелках Позволяет выравнивать кабель-каналы в процессе монтажа
20	0 106 92	Накладка на стык профиля самоклеющаяся Устанавливается по окончании монтажа
10	0 108 01	Накладка на стык крышек

Углы и заглушки

Упак.	Кат. №	
		Углы внешние и внутренние Состоят из 2 деталей для монтажа на нижней и верхней стенках кабель-канала Гибкая крышка монтируется поверх углов
10	0 106 02	Угол внутренний, переменный от 80° до 100°
10	0 106 22	Угол внешний, переменный от 60° до 120°
		Угол плоский
10	0 107 67	Угол плоский 90°
		Заглушка
10	0 107 22	Заглушка торцевая

Отводы

Упак.	Кат. №	
		Плоский отвод
5	0 107 35	Отвод с переходом на кабель-канал шириной 80 мм
		Отвод угловой
5	0 107 63	Отвод на кабель-каналы 35 x 80, 35 x 105, 50 x 80, 50 x 105 Применяется вместе с внутренним углом Кат. № 0 106 02

Аксессуары

Упак.	Кат. №	
		Накладка плинтусная
24[1]	0 105 80	Длина 2 м, цвет угольно-серый Для применения кабель-канала в качестве плинтуса
		Держатели кабелей
50	0 106 81	Скоба
100	0 308 81	Основание для хомута

Дополнительные аксессуары на **www.legrand.ru**

[1] Метров в упаковке

Кабель-каналы DLP 50 x 80

монтаж оборудования

Кабель-каналы DLP 50 x 80

Упак.	Кат. №	Суппорты для монтажа оборудования
		Суппорты Mosaic Суппорты монтируются на защелках, комплектуются декоративной рамкой Для монтажа изделий Программы Mosaic Монтируются в кабель-каналы и колонны
	Крыш. 65 мм	
20	0 109 52	2 модуля
20	0 109 54	4 модуля
10	0 109 56	6 модулей
10	0 109 58	8 модулей
10	0 109 27	Изоляционная коробка – 2 модуля Для монтажа 4, 6 и 8 модулей соединить соответствующее количество коробок
		Суппорт для модульного оборудования
5	0 109 25	2 модуля по 17,5 мм

		Розетки Mosaic специальные для DLP	
		Проходные, немецкий стандарт Безвинтовое соединение	Кол-во модулей 22,5 x 45
		2 K + 3	
10	0 774 01	Со шторками	2
10	0 774 21	С механич. блокировкой	2
		2 x 2 K + 3	
10	0 774 02	Со шторками	4
10	0 774 22	С механич. блокировкой	4
		3 x 2 K + 3	
10	0 774 03	Со шторками	6
10	0 774 23	С механич. блокировкой	6
		4 x 2 K + 3	
5	0 774 04	Со шторками	8
5	0 774 24	С механич. блокировкой	8
10	0 898 07	Заглушка соединительная	

Преимущества сечения 50 x 80 мм

Заказываются под одним артикулом

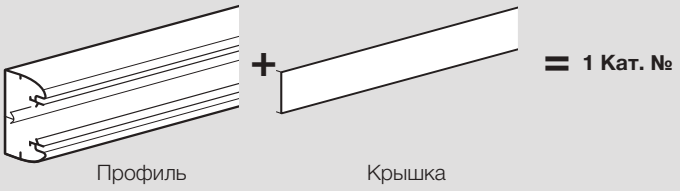

Оптимальное сочетание с серией Mosaic

Монтаж розеток Mosaic в кабель-каналы DLP

3 Большая полезная емкость

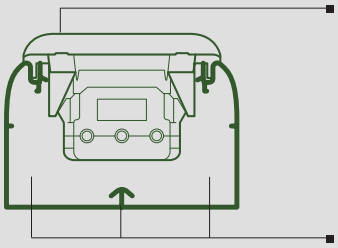

Кабельные каналы DLP: применение

1 Удовлетворяют требованиям большинства электроустановок

Кабельные каналы DLP выпускаются в версиях с 1, 2 и 3-мя перегородками

Кабель-канал DLP	Сечение	Кат. №
1 секция	50 x 80 50 x 105	0 104 19 0 104 29
2 секции	50 x 150	0 104 27
3 секции	65 x 220	0 104 59

2 Пример применения

Идеальное решение для офисного здания

Кабель-каналы DLP 50x105

комплект «профиль + крышка»

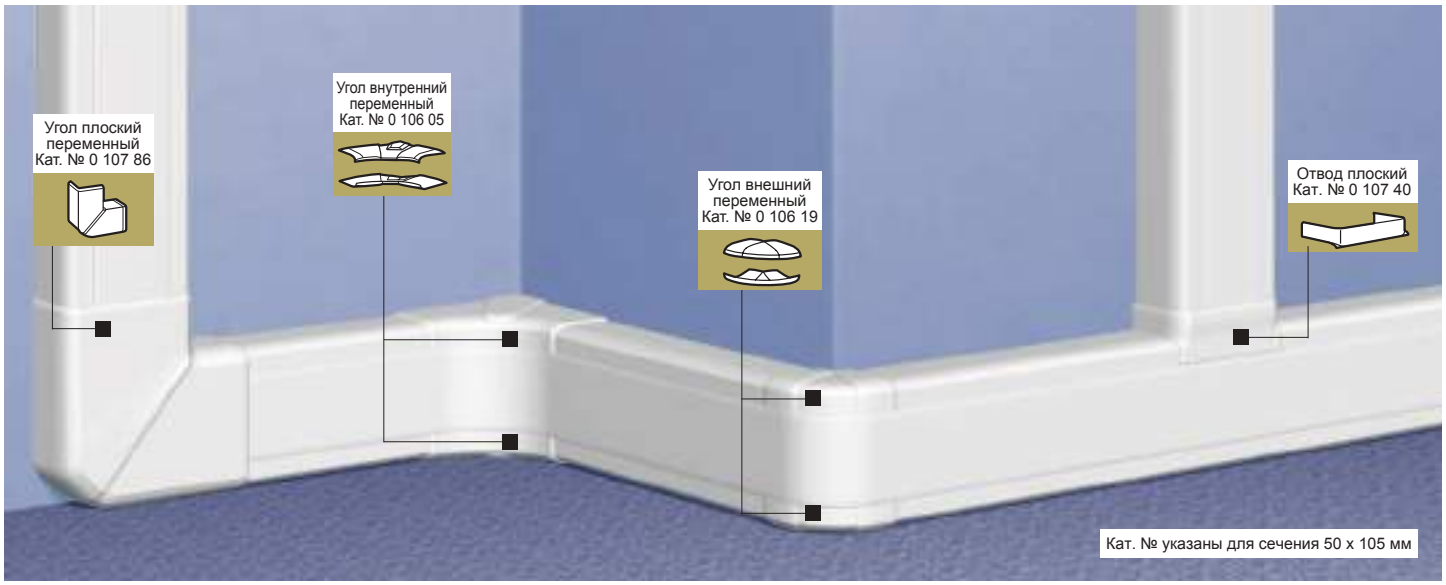

Таблица выбора **стр. 888-889**
Таблица ёмкости кабель-каналов **стр. 887**

Кабель-каналы

Упак.	Кат. №	
		Кабель-канал
12[1]	0 104 29	Поставляется с гибкой крышкой шириной 65 мм Длина 2 м
		Перегородка
24[1]	0 105 82	Разделительная Длина 2 м
		Накладки на стык
20	0 106 96	Накладка на стык профиля Монтаж на защелках Позволяет выравнивать кабель-каналы в процессе монтажа
10	0 108 01	Накладка на стык крышкек

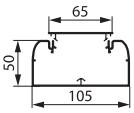

Углы и заглушки

		Углы внешние и внутренние Комплект из 2 деталей Гибкая крышка монтируется поверх углов
10	0 106 05	Угол внутренний, переменный от 80° до 100°
10	0 106 19	Угол внешний, переменный от 60° до 120°
		Угол плоский
10	0 107 86	Угол плоский 90°
		Заглушка
20	0 107 00	Заглушка торцевая

Отводы

Упак.	Кат. №	
		Плоские отводы
5	0 107 39	Отвод с переходом на кабель-канал шириной 80 мм
5	0 107 40	Отвод с переходом на кабель-канал шириной 105 мм
		Отвод угловой
5	0 107 65	Отвод на кабель-каналы 35 x 80, 35 x 105, 50 x 80, 50 x 105 Применяется с внутренним углом Кат. № 0 106 05

Аксессуары

		Накладка плинтусная
24[1]	0 105 80	Длина 2 м, цвет угольно-серый Для применения кабель-канала в качестве плинтуса
		Держатели кабелей
50	0 106 81	Скоба
100	0 308 81	Основание для хомута

Аксессуары для монтажа (стр. 897)

Дополнительные аксессуары на **www.legrand.ru**

[1] Метров в упаковке

Кабель-каналы DLP 50 x 105

монтаж оборудования

Упак.	Кат. №	Суппорты для монтажа оборудования
		Суппорты Mosaic Монтаж на защелках Поставляются с декоративными рамками Для монтажа изделий Программы Mosaic в кабель-каналы и колонны
	Крыш. 65 мм	
20	0 109 52	2 модуля
20	0 109 54	4 модуля
10	0 109 56	6 модулей
10	0 109 58	8 модулей
10	0 109 27	Изолирующая коробка - 2 модуля, Для монтажа 4, 6 и 8 модулей соединить соответствующее количество коробок
		Суппорт для модульного оборудования
5	0 109 25	Для 2 модулей по 17,5 мм

Упак.	Кат. №	Розетки Mosaic специальные для DLP Проходные, немецкий стандарт Безвинтовое соединение	Кол-во модулей 22,5 x 45
		2 К + 3	
10	0 774 01	Со шторками	2
10	0 774 21	С механич. блокировкой	2
		2 x 2 К + 3	
10	0 774 02	Со шторками	4
10	0 774 22	С механич. блокировкой	4
		3 x 2 К + 3	
10	0 774 03	Со шторками	6
10	0 774 23	С механич. блокировкой	6
		4 x 2 К + 3	
5	0 774 04	Со шторками.	8
5	0 774 24	С механической блокировкой	8
10	0 898 07	Заглушка соединительная	

Кабель-каналы DLP 50 x 105

Заказ кабель-каналов DLP 50 x 105

Заказываются под одним Кат. № :

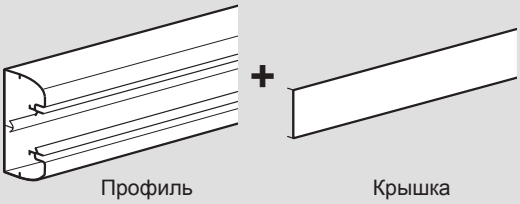

Все кабель-каналы DLP оптимально сочетаются с серией Mosaic

1 Заказываются только розетки и суппорты

Для монтажа розеток нужен только суппорт (рамка поставляется в комплекте с суппортом)

2 Подключение розеток

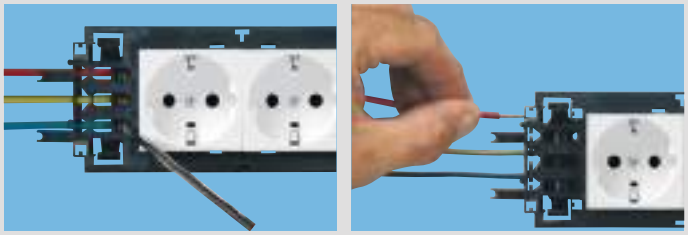

Розетки подключаются традиционным методом

3 Монтаж в кабель-каналы DLP

Удобный и быстрый монтаж благодаря 4 защелкам

4 Монтаж гибких крышек и декоративных рамок

Декоративные рамки закрывают стыки между суппортом и крышкой

Кабель-каналы DLP 50x150

комплект «профиль + крышка + несущая перегородка»

Таблица выбора **стр. 888-889**
Таблица ёмкости кабель-каналов **стр. 887**

Кабельные каналы

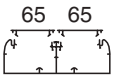

Упак.	Кат. №	
		Кабель-каналы
12	0 104 27	50 x 150 мм Поставляются с 2 гибкими крышками шириной по 65 мм и одной несущей перегородкой Длина 2 м
		Перегородка разделительная
24[1]	0 105 82	Длина 2 м
		Накладки на стык
20	0 106 91	Накладка на стык профиля Монтаж на защелках Позволяет выравнивать кабель-каналы в процессе монтажа
20	0 106 92	Накладка на стык самоклеющаяся
10	0 108 01	Накладка на стык крышек (устанавливается по окончании монтажа)

Углы и заглушки

Упак.	Кат. №	
		Углы внутренние и внешние Комплект из 2 деталей + 1 соединительный элемент для стыковки перегородок
5	0 106 06	Угол внутренний, переменный от 80° до 100°
5	0 106 35	Угол внешний, переменный от 60° до 120°
5	0 107 89	Угол плоский 90° Заменяет Кат. № 0 106 55
10	0 107 03	Заглушка торцевая

Отводы

Упак.	Кат. №	
		Отводы плоские
5	0 107 35	Отвод с переходом на кабель-канал шириной 80 мм
5	0 107 37	Отвод с переходом на кабель-канал шириной 105 мм, оснащенный крышкой шириной 65 мм
5	0 107 36	Отвод с переходом на кабель-канал шириной 105 мм, оснащенный крышкой шириной 85 мм
		Отвод угловой
5	0 107 63	Отвод на кабель-каналы 35 x 80, 35 x 105, 50 x 80 и 50 x 105 мм Применяется совместно с внутренним углом Кат. № 0 106 06

Аксессуары

Упак.	Кат. №	
		Накладка плинтусная
24[1]	0 105 80	Длина 2 м, цвет угольно-серый Для применения кабель-канала в качестве плинтуса
		Держатели кабелей
50	0 106 81	Скоба
100	0 308 81	Основание для хомута

Розетки Mosaic, специальные для DLP

(стр. 899)

[1] Метров в упаковке

Кабель-каналы DLP 50 x 150

монтаж оборудования

Упак.	Кат. №	Суппорты для монтажа оборудования
		Суппорты Mosaic Монтаж на защелках Поставляются с декоративной рамкой Для монтажа изделий Программы Mosaic в кабель-каналы и колонны
	Крыш. 65 мм	
20	0 109 52	2 модуля
20	0 109 54	4 модуля
10	0 109 56	6 модулей
10	0 109 58	8 модулей
10	0 109 27	Изолирующая коробка - 2 модуля, Для монтажа 4, 6 и 8 модулей соединить соответствующее количество коробок

Упак.	Кат. №	Розетки Mosaic специальные для DLP	Кол-во модулей 22,5 x 45
		Проходные, немецкий стандарт Безвинтовое соединение	
		2 K + 3	
10	0 774 01	Со шторками	2
10	0 774 21	С механич. блокировкой	2
		2 x 2 K + 3	
10	0 774 02	Со шторками	4
10	0 774 22	С механич. блокировкой	4
		3 x 2 K + 3	
10	0 774 03	Со шторками	6
10	0 774 23	С механич. блокировкой	6
		4 x 2 K + 3	
5	0 774 04	Со шторками	8
5	0 774 24	С механич. блокировкой	8
10	0 898 07	Заглушка соединительная	

Розетки Mosaic™ 45°
стр. 907

КАБЕЛЬ-КАНАЛЫ DLP С ГИБКОЙ КРЫШКОЙ

Всего 1 артикул для заказа самых популярных кабель-каналов

▶▶▶ Таблица выбора кабель-каналов DLP
стр. 888-889

▶▶▶ По любым вопросам о продукции Legrand
тел. (495) 660 75-50/60

Кабель-каналы DLP 65x150

и аксессуары

Таблица выбора **стр. 888-889**
Таблица ёмкости кабель-каналов **стр. 887**

Кабельные каналы

Упак.	Кат. № 1 секц. Крыш. 130 (A)	Кат. № 2 секц. Крыш. 65 (B)	
			Профиль 65 x 150 мм. Поставляется без крышек. Длина 2 м. 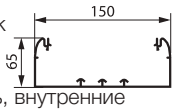
8[1]	0 104 33		
			Гибкие крышки Монтируются на профиль, внутренние и внешние углы. Длина 2 м
20[1]		0 105 21	Гибкая крышка шириной 65 мм
8[1]	0 105 24		Гибкая крышка шириной 130 мм
			Перегородки Длина 2 м
48[1]		0 104 73	Несущая перегородка для монтажа крышек по 65 мм
48[1]	0 105 83		Разделительная перегородка
			Накладки на стык
20	0 106 91		Накладка на стыки профиля. Монтаж на защелках (Позволяет выравнивать кабельные каналы в процессе монтажа)
20	0 106 92		Накладка на стык профиля самоклеющаяся (устанавливается по окончании монтажа)
10	0 108 04	0 108 01	Накладка на стык крышек

Углы и заглушки

Упак.	Кат. № 1 секц. Крыш. 130 (A)	Кат. № 2 секц. Крыш. 65 (B)	
			Углы внутренние и внешние Комплект из 2 деталей + 1 соединительный элемент для стыковки перегородок
10 | 5	0 106 03	0 106 07	Угол внутренний, пременный от 80° до 100°
10 | 5	0 106 23	0 106 36	Угол внешний, переменный от 60° до 120°
2	0 107 90		Угол плоский 90° Заменяет Кат. № 0 106 55
10	0 107 06		Заглушка торцевая

Отводы

Упак.	Кат. №	
		Отводы плоские
5	0 107 33	Отвод с переходом на кабель-канал шириной 80 мм
5	0 107 38	Отвод с переходом на кабель-канал 50x105 мм
		Отвод угловой
5	0 107 64	Отвод на кабель-каналы 35 x 80, 35 x 105, 50 x 80 и 50 x 105 мм. Применяется совместно с внутренним углом Кат. № 0 106 02 или 0 106 06

Аксессуары

Упак.	Кат. №	
		Накладка плинтусная
24[1]	0 105 80	Длина 2 м, цвет угольно-серый. Для применения кабель-канала в качестве плинтуса
		Держатели кабелей
50	0 106 81	Скоба
100	0 308 81	Основание для хомута

[1] Метров в упаковке

Кабель-каналы DLP 65 x 150

монтаж оборудования

Упак.	Кат. №	Суппорты для монтажа оборудования A
		Суппорты универсальные Для электрооборудования с межосевым расстоянием 60 мм
	Крыш.130	
5	0 109 14	1 пост
5	0 109 24	2 поста
5	0 109 34	3 поста
10	0 109 17	Изолирующая коробка для 1 поста Для 2 и 3 постов соединить нужное количество коробок
		Суппорты для модульного оборудования
5	0 109 65	Для 6 модулей по 17,5 мм
		Суппорты для P17 Tempra Pro
5	0 109 00	Для крышки 130 мм

Упак.	Кат. №	Суппорты для монтажа оборудования B
		Суппорты Mosaic Монтаж на защелках Поставляются с декоративными рамками Для монтажа изделий Программы Mosaic в кабель-каналы и колонны
	Крыш. 65	
20	0 109 52	2 модуля
20	0 109 54	4 модуля
10	0 109 56	6 модулей
10	0 109 58	8 модулей
10	0 109 27	Изолирующая коробка - 2 модуля, Для монтажа 4, 6 и 8 модулей соединить соответствующее количество коробок
		Суппорт для модульного оборудования
5	0 109 25	Для 2 модулей по 17,5 мм

Кабель-каналы DLP 65 x 195

и аксессуары

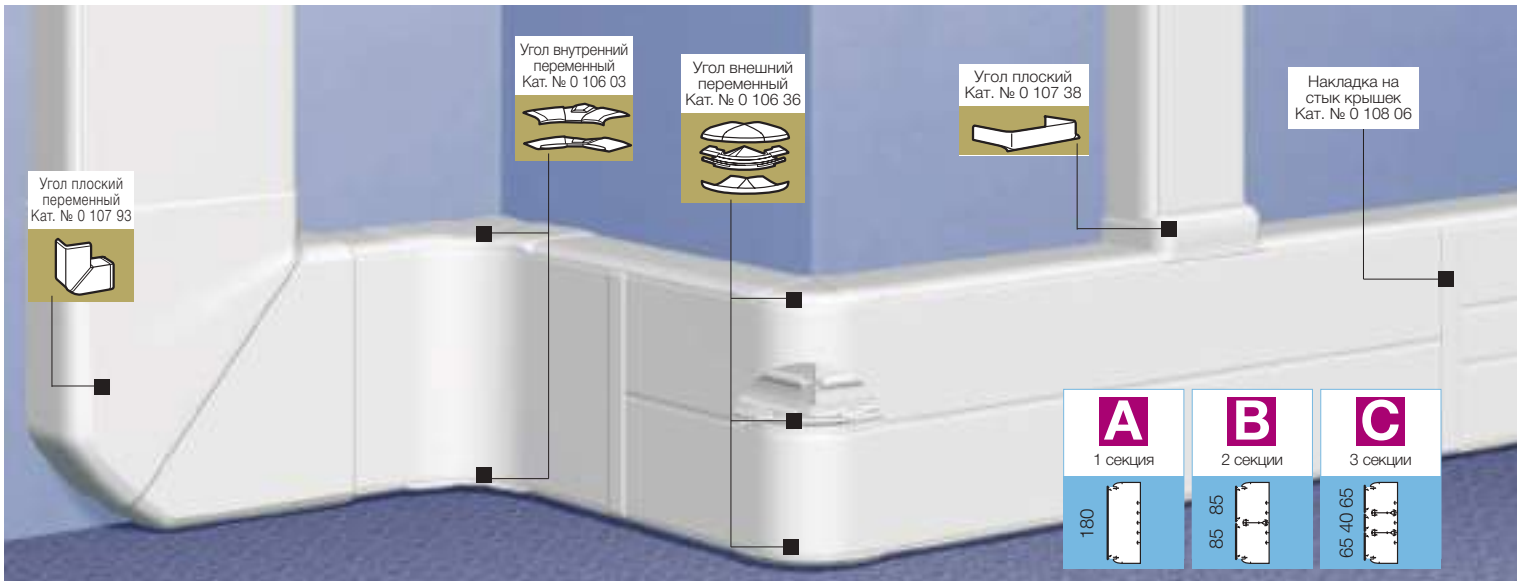

Таблица выбора **стр. 888-889**
Таблица ёмкости кабель-каналов **стр. 887**

Кабель-каналы односекционные

Упак.	Кат. № (1 секц. Крыш. 180 A)	
		Кабель-канал
8[1]	0 104 53	65 x 195 мм Поставляется без крышки Длина 2 м
		Гибкая крышка Монтируется на профиль, внутр. и внеш. углы Длина 2 м
8[1]	0 105 26	Полная крышка шириной 180 мм
		Перегородка разделительная
48[1]	0 105 83	Длина 2 м
		Накладки на стык
20	0 106 92	Накладка на стык профиля самоклеющаяся (устанавливается по окончании монтажа)
20	0 106 91	Накладка на стык профиля на защелках. (Позволяет выравнивать кабель-каналы в процессе монтажа)
10	0 108 06	Накладка на стык крышек

Углы и заглушки

Упак.	Кат. №	
		Углы внешние и внутренние Состоят из 2 детелей для монтажа на нижней и верхней стенке кабель-канала. Гибкая крышка монтируется поверх углов
10	0 106 03	Угол внутренний переменный от 80° до 100°
10	0 106 23	Угол внешний переменный от 60° до 120°
		Угол плоский
2	0 107 93	Угол плоский 90°
		Заглушка
5	0 107 07	Заглушка торцевая

Кабель-каналы секционируемые

Упак.	Кат. № (2 секц. Крыш. 85 B)	Кат. № (3 секц. Крыш. 40 и 65 C)	
			Кабель-канал 65 x 195 мм Поставляется без крышек Длина 2 м
8[1]	0 104 53		
			Гибкие крышки Монтируются на профиль, внутренние и внешние углы Длина 2 м
20[1]		0 105 20	Частичная крышка шириной 40 мм
20[1]		0 105 21	Частичная крышка шириной 65 мм
20[1]	0 105 22		Частичная крышка шириной 85 мм
			Перегородки Длина 2 м
36[1]	0 104 73		Несущая перегородка Для монтажа частичных крышек
48[1]	0 105 83		Разделительная перегородка
			Накладки на стык
20	0 106 92		Накладка на стык самоклеющаяся (устанавливается по окончании монтажа)
20	0 106 91		Накладка на стык профиля на защелках. (Позволяет выравнивать кабель-каналы в процессе монтажа)
10		0 108 00	Накладка на стык для крышек 40 мм
10		0 108 01	Накладка на стык для крышек 65 мм
10	0 108 02		Накладка на стык для крышек 85 мм

Углы и заглушки

Упак.	Кат. № (2 секц. Крыш. 85 B)	Кат. № (3 секц. Крыш. 40 и 65 C)	
			Углы внешние и внутренние Состоят из 2 деталей +2 соединительных элемента для стыковки перегородок
5	0 106 07	0 106 58	Угол внутренний переменный от 80 до 100 °
5	0 106 36	0 106 39	Угол внешний переменный от 60° до 120°
2	0 107 93		Угол плоский 90°
5	0 107 07		Заглушка торцевая

(1) Метров в упаковке

Кабель-каналы DLP 65 x 195

монтаж оборудования

Упак.	Кат. №	Отводы
		Отводы плоские
5	0 107 33	Отвод с переходом на кабель-канал шириной 80 мм
5	0 107 38	Отвод с переходом на кабель-канал шириной 105 мм, глубиной 50 мм
		Отвод угловой
5	0 107 64	Отвод на кабель-каналы 35 x 105, 50 x 105, 35 x 80 и 50 x 80 мм Применяются совместно с внутренними углами Кат. № 0 106 03 / 07 / 58
		Аксессуары
		Накладка плинтусная
24[1]	0 105 80	Длина 2 м, цвет угольно-серый Для применения кабель-канала в качестве плинтуса
		Держатели кабелей
50	0 106 81	Скоба
100	0 308 81	Основание для хомута

Система функций Mosaic
(стр. 840)

Упак.	Кат. № 2 секц. Крыш. 85 B	Кат. № 3 секц. Крыш. 40 и 65 C	Суппорты для монтажа электрооборудования
			Суппорты Mosaic Суппорты монтируются на защелках, комплектуются декоративной рамкой для монтажа изделий Программы Mosaic в кабель-каналы и колонны
20		0 109 52	2 модуля для крышек шириной 65 мм
20	0 109 92		2 модуля для крышек шириной 85 мм
10		0 109 54	4 модуля для крышек шириной 65 мм
20	0 109 94		4 модуля для крышек шириной 85 мм
5		0 109 56	6 модулей для крышек шириной 65 мм
10	0 109 96		6 модулей для крышек шириной 85 мм
5		0 109 58	8 модулей для крышек шириной 65 мм
10	0 109 98		8 модулей для крышек шириной 85 мм
10	0 109 27		Коробка изолирующая - 2 модуля, для монтажа на суппорты 4, 6 и 8 модулей соединить соответствующее количество коробок
			Суппорты универсальные для крышек шириной 85 мм Для оборудования с межосевым расстоянием 60 мм
10	0 109 13		1 пост
5	0 109 23		2 поста
5	0 109 33		3 поста
10	0 109 17		Изолирующая коробка для 1 поста (для 2, 3 и 4 постов соединить соответствующее количество коробок)
			Суппорты модульные
5		0 109 25	2 модуля, для крышек шириной 65 мм
5	0 109 35		3 модуля, для крышек шириной 85 мм

Кабель-каналы DLP 65x220

и аксессуары

Таблица выбора **стр. 888-889**
Таблица ёмкости кабель-каналов **стр. 887**

Кабель-каналы

Упак.	Кат. № 2 секц. Крыш. 65 Крыш. 130 (A)	Кат. № 3 секц. Крыш. 65 (B)	
8[1]	0 104 59		**Профиль** 65 x 220 мм Поставляется без крышек Длина 2 м
20[1]	0 105 21		**Гибкие крышки** Монтируются на профиль, внутренние и внешние углы Длина 2 м — Частичная крышка шириной 65 мм
8[1]	0 105 24		Частичная крышка шириной 130 мм
36[1]	0 104 73		**Перегородки** Длина 2 м — Перегородка несущая Для монтажа частичных крышек
48[1]	0 105 83		Разделительная перегородка
20	0 106 92		**Накладки на стык** — Накладка на стык профиля самоклеящаяся (устанавливается по окончании монтажа)
20	0 106 91		Накладка на стык профиля на защелках Позволяет выравнивать кабель-каналы в процессе монтажа
10	0 108 01		Накладка на стык для крышек шириной 65
10	0 108 04		Накладка на стык для крышек шириной 130

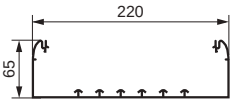

Углы и заглушки

Углы внутренние и внешние
Состоят из 2 деталей для монтажа на нижней и верхней стенках кабель-канала
Гибкая крышка монтируется поверх углов

Упак.	2 секц. Крыш. 65 Крыш. 130 (A)	3 секц. Крыш. 65 (B)	
5	0 106 07	0 106 58	Угол внутренний переменный от 80° до 100°
5	0 106 36	0 106 39	Угол внешний переменный от 60° до 120°
2	0 107 96		Угол плоский 90°
5	0 107 08		Заглушка торцевая

Отводы

Упак.	2 секц. Крыш. 65 Крыш. 130 (A)	3 секц Крыш. 65 (B)	
5	0 107 33		**Отводы плоские** Отводы от кабель-канала — Отвод с переходом на кабель-канал шириной 80 мм
5	0 107 38		Отвод с переходом на кабель-канал 50x105
5	0 107 64		**Отвод угловой** — Отвод с переходом на кабель – каналы 35 x 105, 50 x 105, 35 x 80 и 50 x 80 мм Применяется совместно с внутренними углами Кат. № 0 106 07/58

Аксессуары

Упак.	2 секц. Крыш. 65 Крыш. 130 (A)	3 секц Крыш. 65 (B)	
24[1]	0 105 80		**Накладка плинтусная** Длина 2 м, цвет угольно-серый Для применения кабель-канала в качестве плинтуса
50	0 106 81		**Держатели кабеля** — Скоба для крышек шириной 65 мм
50	0 106 86		Скоба для крышек шириной 130 мм
100	0 308 81		Держатель для хомута

Аксессуары для монтажа (стр. 905)

(1) Метров в упаковке
(2) 2 детали угла поставляются вместе

Аксессуары для монтажа оборудования VDI на **www.legrand.ru**

Кабель-каналы DLP 65 x 220

монтаж оборудования

Упак.	Кат. №	
		Суппорты для монтажа электрооборудования
		Суппорт Mosaic
		Суппорты монтируются на защелках комплектуются декоративной рамкой для монтажа изделий Программы Mosaic в кабель-каналы и колонны
	2 секц. Крыш. 130 Крыш. 65 **A** / 3 секц. Крыш. 65 **B**	Поставляются с декоративной рамкой Оснащаются Mosaic (стр. 906-907)
20	0 109 52	2 модуля
20	0 109 54	4 модуля
10	0 109 56	6 модулей
5	0 109 58	8 модулей
10	0 109 27	Изолирующая коробка - 2 модуля. Для монтажа 4, 6 и 8 модулей соединить соответствующее количество коробок
		Суппорты универсальные
		Для крышки шириной 130 мм Для оборудования с межосевым расстоянием 60 мм
5	0 109 14	1 пост
5	0 109 24	2 поста
5	0 109 34	3 поста
10	0 109 17	Изолирующая коробка - 1 пост, Для монтажа 2, 3 и 4 постов соединить соответствующее количество коробок
		Суппорт для модульного борудования
5	0 109 25	Для крышки шириной 65, 2 модуля
5	0 109 65	Для крышки шириной 130, 6 модулей
		Суппорты для розеток P17 Tempra Pro
5	0 109 00	Для крышек шириной 130 мм

Розетки Mosaic (стр. 906)

КАБЕЛЬ-КАНАЛЫ DLP С ГИБКИМИ КРЫШКАМИ

Трехсекционный кабель-канал DLP

- **Кабель-канал для электроустановок любой сложности**
- **Кабель-канал 65 x 220 оснащается 2 перегородками и тремя гибкими крышками**
- **Экономия времени монтажа**
- **Идеален в сочетании с оборудованием Mosaic**

▶▶▶ Таблица выбора кабель-каналов DLP
стр. 888-889

Механизмы Mosaic™

розетки простые для всех видов суппортов и розетки международных стандартов

0 772 16

0 772 17

0 772 18

0 771 45

0 502 99 на вилке

0 772 13

0 771 11

0 772 14

0 771 32

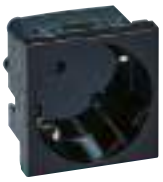
0 793 55

Таблица выбора коробок, суппортов и рамок **стр. 864-865, 889**

Упак.	Кат. №	Розетки простые для всех типов суппортов
		Немецкий стандарт С защитными шторками. Для монтажа во встраиваемые и накладные монтажные коробки, напольные коробки, колонны и настольные блоки Подключение автоматическими зажимами (кроме исключений)
	2 модуля	
10	0 772 10	Розетка 2К+3 с винтовыми зажимами Без защитных шторок
10	0 772 11	Розетка 2К+3
10	0 772 13	Розетка 2К+3 с винтовыми зажимами для повторного подключения и сечением 4 мм²
10	0 772 45	Розетка 2К+3 под углом 45°
10	0 792 13	Розетка 2К+3 с лицевой панелью цвета алюминий с винтовыми зажимами
10	0 772 14	Розетка 2К+3 с винтовыми зажимами, с механической блокировкой
10	0 772 19	Розетка 2К+3 с крышкой Антибактериальная
10	0 772 12	Розетка 2К+3 с индикатором[1]
10	0 772 16	Розетка 2К+3 с зеленой лицевой панелью Антибактериальная[2]
10	0 772 17	Розетка 2К+3 с оранжевой лицевой панелью Антибактериальная
10	0 772 18	Розетка 2К+3 с красной лицевой панелью
	5 модулей	
10	0 772 31	Специальная розетка для людей с ограниченными возможностями. Антибактериальная 2К+3. Простое нажатие на рычаг позволяет легко вставлять и вытаскивать вилку из розетки

Упак.	Кат. №	Розетки международных стандартов
		Французский стандарт Для монтажа во встраивамые и накладные монтажные коробки, напольные коробки, колонны, блоки розеток и настольные блоки Подключение автоматическими зажимами (кроме исключений)
	2 модуля	
10	0 771 11	Розетка 2К+3
10	0 771 13	Розетка 2К+3 с винтовыми зажимами для повторного подключения и сечением 4 мм²
10	0 792 71	Розетка 2К+3 с лицевой панелью цвета алюминий
10	0 771 14	Розетка 2К+3, с винтовыми зажимами, с механической блокировкой
10	0 771 10	Розетка 2К
10	0 775 01	Розетка евро-US 2П-1 модуль белый
		Розетки антибактериальные **Французский стандарт** Розетка антибактериальная для установки в помещениях с повышенными санитарно-гигиеническими требованиями.
10	0 771 32	Лицевая панель розеток имеет общий уровень с декоративной рамкой, что обеспечивает дополнительную чистоту и безопасность, и утапливается при подключении электроприборов Поставляются с лицевой панелью
10	0 771 19	Розетка 2К+3 с крышкой. Антибактериальная
10	0 771 45	Розетка 2К+3 под углом 45°. Антибактериальная
		Ключ для розетки с блокировкой
10	0 502 99	Крепится на вилке 2К+3 с помощью клеящего элемента
	ДЕКАБРЬ 2018	**Розетки для любых суппортов, немецкий стандарт, под углом 45°**
10	Черного цвета 0 793 55	Пружинные зажимы 2 К+3

[1] Индикатор Кат. №. 0 676 64 входит в комплект поставки
[2] Розетка может использоваться как энергоэффективная при подключении к таймеру Кат. № 4 126 31 или 4 127 95.

Кат №, выделенные красным: Новая продукция

Механизмы Mosaic™

розетки для любых суппортов и розетки для кабель-каналов

0 772 52

0 792 83

0 772 74

0 772 52 вид сзади
Безвинтовые зажимы проходные

0 774 03

0 793 72

Таблица выбора коробок, суппортов и рамок **стр. 864-865, 889**

Блоки розеток для любых суппортов (немецкий стандарт)

Для монтажа во встраиваемые и накладные монтажные коробки, напольные коробки, колонны, настольные блоки
Подключение автоматическими зажимами

Розетки стандартные и розетки с механической блокировкой

Упак.	Кат. № стандарт.	Кат. № с мех. блокир красные	
10	0 772 52	0 772 81	Розетка 2 x 2K+3 под углом 45°
10	0 772 53	0 772 82	Розетка 3 x 2K+3 под углом 45°
5	0 772 54	0 772 83	Розетка 4 x 2K+3 под углом 45°
	красные		
10	0 772 72		Розетка 2 x 2K+3, под углом 45° (4 мод.)
10	0 772 73		Розетка 3 x 2K+3, под углом 45° (6 мод.)
10	0 772 74		Розетка 4 x 2K+3, под углом 45° (8 мод.)

Розетки стандартные, цвет алюминий

Упак.	Кат. № стандарт.	
10	0 792 82	Розетка 2 x 2K+3 под углом 45° с лицевой панелью цвета алюминий
10	0 792 83	Розетка 3 x 2K+3 под углом 45° с лицевой панелью цвета алюминий

Для установки в кабель-каналы DLP

Розетки Mosaic с защитными шторками двухстороннего подключ. для монтажа в кабель-канале с использ. суппортов и рамок для кабель-каналов
Отсоединение розетки не требует демонтажа суппорта

Подключение автоматическими зажимами Немецкий стандарт

Упак.	Кат. № стандарт.	Кат. № с мех. блокир красные	
10	0 774 01	0 774 21	Розетка 2K+3
10	0 774 02	0 774 22	Розетка 2 x 2K+3
10	0 774 03	0 774 23	Розетка 3 x 2K+3
5	0 774 04	0 774 24	Розетка 4 x 2K+3
	красные		
10	0 774 11		Розетка 2K+3, (2 мод.)
10	0 774 12		Розетка 2 x 2K+3, (4 мод.)
10	0 774 13		Розетка 3 x 2K+3, (6 мод.)
5	0 774 14		Розетка 4 x 2K+3, (8 мод.)

Для установки в кабель-каналы DLP (продолжение)

Подключение винтовыми зажимами Немецкий стандарт

Упак.	Кат. № стандарт.	Кат. № с мех. блокир красные	
10	0 776 01	0 776 21	Розетка 2K+3
10	0 776 02	0 776 22	Розетка 2 x 2K+3
10	0 776 03	0 776 23	Розетка 3 x 2K+3
5	0 776 04	0 776 24	Розетка 4 x 2K+3
	красные		
10	0 776 11		Розетка 2K+3 (2 мод.)
10	0 776 12		Розетка 2 x 2K+3 (4 мод.)
10	0 776 13		Розетка 3 x 2K+3 (6 мод.)
10	0 776 14		Розетка 4 x 2K+3 (8 мод.)

Для установки в кабель-каналы DLP с крышкой 65 мм

Розетки Mosaic с защитными шторками двухстороннего соединения для монтажа в кабель-канале DLP с крышкой 65 (стр. 888-889)
Имеют:
– розетку и суппорт
– лицевую панель
Подключение автоматическими зажимами.
Отсоединение розетки не требует демонтажа суппорта

Розетки стандартные и розетки с механической блокировкой

Упак.	Кат. № стандарт.	Кат. № с мех. блокир красные	
10	0 774 31	0 774 51	Розетка 2K+3
10	0 774 32	0 774 52	Розетка 2 x 2K+3
10	0 774 33	0 774 53	Розетка 3 x 2K+3
5	0 774 34	0 774 54	Розетка 4 x 2K+3

Розетки для любых суппортов, немецкий стандарт, под углом 45°

Пружинные зажимы

Упак.	Черного цвета	
10	0 793 72	2 x 2K+3
	ДЕКАБРЬ 2018	
10	0 793 73	3 x 2K+3

Кат №, выделенные красным: Новая продукция

НОВАЯ СЕРИЯ МНОГОФУНКЦИОНАЛЬНОГО ОБОРУДОВАНИЯ В СОВРЕМЕННОМ ДИЗАЙНЕ

Snap-On колонны и мини-колонны:

Оснащаются электроустановочными изделиями серии Mosaic

> Колонны и мини-колонны поставляются длиной от 0,3 до 5,1 м с числом секций от 1 до 4 (стр. 910-911)

Универсальные колонны:

Идеально сочетаются с электроустановочными изделиями различных стандартов

> Универсальные колонны поставляются длиной от 0,3 до 5,1 м с числом секций от 1 до 2 (стр. 914)

Колонна Ovaline:

Гибкий подвод через пол или потолок. Оснащается электроустановочными изделиями серии Mosaic

> 3 цветовых решения (белый, алюминиевый и черный) позволяют прекрасно сочетаться с любым интерьером

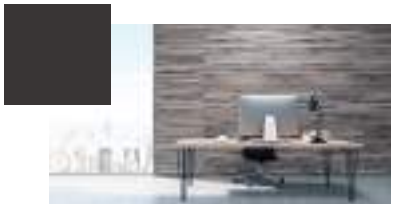

Колонны и мини-колонны

таблица выбора

		Универсальные колонны						Snap-On колонны									Ovaline
		1 секция			2 секции			1 секция (2 стороны)			2 секции			4 секции			0 секций
Характеристики	Цвет	○ белый	● алюм.	● черный	○ белый	● алюм.	● черный	○ белый	● алюм.	● черный	○ белый	● алюм.	● черный	○ белый	● алюм.	● черный	● алюм.
	Материал (основание)	алюм.	алюм.	алюм.	алюм.	алюм.	алюм.	алюм.	алюм.	алюм.	пластик	алюм.	алюм.	алюм.	алюм.	алюм.	алюм.
	Материал (крышка)	алюм.	алюм.	алюм.	алюм.	алюм.	алюм.	пластик	алюм.	пластик	пластик	алюм.	пластик	алюм.	алюм.	алюм.	пластик
Мини-колонны	Стандарт 0,3 м	6 531 00	6 531 01	6 531 02	6 531 20	6 531 21	6 531 22	6 530 00	6 530 01	6 530 02	6 530 20	6 530 21	6 530 22	6 530 40	6 530 41	6 530 42	
	Стандарт 0,68 м	6 531 03	6 531 04	6 531 05	6 531 23	6 531 24	6 531 25	6 530 03	6 530 04	6 530 05	6 530 23	6 530 24	6 530 25	6 530 43	6 530 44	6 530 45	
	Мобильная мини-колонна 0,68 м										6 530 29						
Колонны	Мобильная 2 м							6 530 06	6 530 07	6 530 08	6 530 26	6 530 27	6 530 28				
	Ovaline 3,2 м																6 530 54
	Стандарт 3,3 м													6 530 50	6 530 51	6 530 52	
	Стандарт (от 2,7 м до 3,9 м)	6 531 10	6 531 11	6 531 12	6 531 30	6 531 31	6 531 32	6 530 10	6 530 11	6 530 12	6 530 30	6 530 31	6 530 32				
	Стандарт (от 3,9 м до 5,1 м)	6 531 13	6 531 14	6 531 15	6 531 33	6 531 34	6 531 35	6 530 13	6 530 14	6 530 15	6 530 33	6 530 34	6 530 35				
Аксессуары для мини-колонн	Аксессуары Ovaline	6 530 63	6 530 64	6 530 65				6 530 60	6 530 61	6 530 62	6 530 63	6 530 64	6 530 65				6 530 60 - 6 530 65
	Столик	6 530 84	6 530 84	6 530 84				6 530 84	6 530 84	6 530 84	6 530 84	6 530 84	6 530 84				
	Столик с зарядным устройством	6 530 85	6 530 85	6 530 85				6 530 85	6 530 85	6 530 85	6 530 85	6 530 85	6 530 85				
	Основание для мобильной мини-колонны	6 530 86	6 530 87		6 530 86	6 530 87		6 530 86	6 530 87		6 530 86	6 530 87					
	Комплект из 4-х колес с держателем кабеля	6 530 88	6 530 88		6 530 88	6 530 88		6 530 88	6 530 88		6 530 88	6 530 88					
Аксессуары для колонн	Декоративный комплект	6 530 66	6 530 67	6 530 68	6 530 66	6 530 67	6 530 68	6 530 66	6 530 67	6 530 68	6 530 66	6 530 67	6 530 68				
	Гибкий комплект Ovaline	6 530 56			6 530 56			6 530 56			6 530 56			6 530 56			6 530 56
	Полка для крепления на защелках	6 531 83	6 531 83	6 531 83	6 531 83	6 531 83	6 531 83	6 530 83	6 530 83	6 530 83	6 530 83	6 530 83	6 530 83	6 530 83	6 530 83	6 530 83	
	Панельный индикатор 150 x 150 мм	6 531 80	6 531 80	6 531 80	6 531 80	6 531 80	6 531 80	6 530 80	6 530 80	6 530 80	6 530 80	6 530 80	6 530 80	6 530 80	6 530 80	6 530 80	
	Кронштейн для крепления TV экрана 10-26 дюйм	6 531 81	6 531 81	6 531 81	6 531 81	6 531 81	6 531 81	6 530 81	6 530 81	6 530 81	6 530 81	6 530 81	6 530 81	6 530 81	6 530 81	6 530 81	
	Кронштейн для крепления TV экрана 10-26 дюйм	6 531 82	6 531 82	6 531 82	6 531 82	6 531 82	6 531 82	6 530 82	6 530 82	6 530 82	6 530 82	6 530 82	6 530 82	6 530 82	6 530 82	6 530 82	
Аксессуары для колонны Ovaline	Труба Ovaline, высота 3,2 м																6 530 55
	Вывод кабеля для колонны Ovaline																6 530 57
	Соединитель Ovaline 90°																6 530 58
	Кронштейн крепления Ovaline																6 530 59
Аксессуары	Разделительная перегородка	6 531 69	6 531 69	6 531 69	6 531 69	6 531 69	6 531 69				6 038 07	6 038 07	6 038 07	6 038 07	6 038 07	6 038 07	
	Суппорты для модульного оборудования	0 310 69	0 307 87	6 530 75	0 310 69	0 307 87	6 530 75	0 310 69	0 307 87	6 530 75	0 310 69	0 307 87	6 530 75	0 310 69	0 307 87	6 530 75	
	Суппорт для механизмов Mosaic 4 модуля и более	6 531 79	6 531 79	6 531 79	6 531 79	6 531 79	6 531 79										
	Суппорт для механизмов Mosaic 2 и 3 модуля	6 531 78	6 531 78	6 531 78	6 531 78	6 531 78	6 531 78										
	Соединительная коробка	5 102 03	5 102 03	5 102 03	5 102 03	5 102 03	5 102 03										
	Адаптор для крепления механизмов Mosaic							6 530 79	6 530 79	6 530 79	6 530 79	6 530 79	6 530 79	6 530 79	6 530 79	6 530 79	
	Соединитель для подвесного потолка							6 530 76	6 530 76	6 530 76	6 530 76	6 530 76	6 530 76				

Snap-On колонны

6 530 11 6 530 31 6 530 51 6 530 27

Технические характеристики **стр. 913**

Соответствуют требованиям IEC 61084-2-1 и EN 50085-2-4.
Для вертикального распределения электропитания.
Подвод питания через потолок и/или пол
Оснащаются электроустановочными изделиями серии Mosaic (крепление механизмов на защелках)
Крышка толщиной 45 мм

Упак.	Кат. №	1 секция, двухсторонние колонны
		Цвет белый Корпус из алюминия, крышка из ПВХ
1	6 530 10	Высота 2,70 м Можно применять в помещениях с высотой потолка до 3,9 м
1	6 530 13	Высота 3,9 м Можно применять в помещениях с высотой потолка до 5,1 м
		Цвет алюминий Корпус и крышка из алюминия
1	6 530 11	Высота 2,70 м Можно применять в помещениях с высотой потолка до 3,9 м
1	6 530 14	Высота 3,9 м Можно применять в помещениях с высотой потолка до 5,1 м
		Цвет черный Корпус из алюминия, крышка из ПВХ
1	6 530 12	Высота 2,70 м Можно применять в помещениях с высотой потолка до 3,9 м
1	6 530 15	Высота 3,9 м Можно применять в помещениях с высотой потолка до 5,1 м

Упак.	Кат. №	Колонны на 2 секции
		Цвет белый Корпус и крышка из ПВХ
1	6 530 30	Высота 2,70 м Можно применять в помещениях с высотой потолка до 3,9 м
1	6 530 33	Высота 3,9 м Можно применять в помещениях с высотой потолка до 5,1 м
		Цвет алюминий Корпус и крышка из алюминия
1	6 530 31	Высота 2,70 м Можно применять в помещениях с высотой потолка до 3,9 м
1	6 530 34	Высота 3,9 м Можно применять в помещениях с высотой потолка до 5,1 м
		Цвет черный Корпус из алюминия, крышка из ПВХ
1	6 530 32	Высота 2,70 м Можно применять в помещениях с высотой потолка до 3,9 м
1	6 530 35	Высота 3,9 м Можно применять в помещениях с высотой потолка до 5,1 м

Упак.	Кат. №	Колонны на 4 секции
1	6 530 50	**Цвет белый** Высота 3,35 м Корпус из алюминия, крышка из ПВХ
1	6 530 51	**Цвет алюминий** Высота 3,35 м Корпус и крышка из алюминия
1	6 530 52	**Цвет черный** Высота 3,35 м Корпус из алюминия, крышка из ПВХ

Упак.	Кат. №	1 секция, двухсторонние мобильные колонны
		Высота 2 м Могут быть оснащены соединителем для подвесного потолка Кат. № 6 530/76
1	6 530 06	**Цвет белый** Корпус из алюминия, крышка из ПВХ
1	6 530 07	**Цвет алюминий** Корпус и крышка из алюминия
1	6 530 08	**Цвет черный** Корпус из алюминия, крышка из ПВХ

Упак.	Кат. №	Мобильные колонны на 2 секции
		Высота 2 м Могут быть оснащены соединителем для подвесного потолка Кат. № 6 530/76
1	6 530 26	**Цвет белый** Корпус из алюминия, крышка из ПВХ
1	6 530 27	**Цвет алюминий** Корпус и крышка из алюминия
1	6 530 28	**Цвет черный** Корпус из алюминия, крышка из ПВХ

Кат. №, выделенные красным: Новая продукция

Snap-On мини-колонны

H

6 530 00

6 530 03

6 530 01

6 530 02

6 530 24

6 530 41

6 530 29

Технические характеристики **стр. 913**

Соответствуют требованиям IEC 61084-2-4 и EN 50085-2-4. Для вертикального распределения электропитания. Подвод электропитания через пол или потолок (с использованием аксессуаров Ovaline). Оснащаются электроустановочными изделиями серии Mosaic (крепление механизмов на защелках) Крышка толщиной 45 мм

1 секция, двухсторонние мини-колонны

Могут быть оснащены аксессуарами Ovaline
Кат. №№ 6 530/60/61/62

Упак.	Кат. №	
		Цвет белый
		Корпус из алюминия, крышка из ПВХ
1	6 530 00	Высота 0,30 м
1	6 530 03	Высота 0,68 м
		Цвет алюминий
		Корпус и крышка из алюминия
1	6 530 01	Высота 0,30 м
1	6 530 04	Высота 0,68 м
		Цвет черный
		Корпус из алюминия, крышка из ПВХ
1	6 530 02	Высота 0,30 м
1	6 530 05	Высота 0,68 м

Мини-колонны на 2 секции

Могут быть оснащены аксессуарами Ovaline
Кат. №№ 6 530/63/64/65

Упак.	Кат. №	
		Цвет белый
		Корпус и крышка из ПВХ
1	6 530 20	Высота 0,30 м
1	6 530 23	Высота 0,68 м
		Цвет алюминий
		Корпус и крышка из алюминия
1	6 530 21	Высота 0,30 м
1	6 530 24	Высота 0,68 м
		Цвет черный
		Корпус из алюминия, крышка из ПВХ
1	6 530 22	Высота 0,30 м
1	6 530 25	Высота 0,68 м

Мини-колонны на 4 секции

Упак.	Кат. №	
		Цвет белый
		Корпус из алюминия, крышка из ПВХ
1	6 530 40	Высота 0,30 м
1	6 530 43	Высота 0,68 м
		Цвет алюминий
		Корпус и крышка из алюминия
1	6 530 41	Высота 0,30 м
1	6 530 44	Высота 0,68 м
		Цвет черный
		Корпус из алюминия, крышка из ПВХ
1	6 530 42	Высота 0,30 м
1	6 530 45	Высота 0,68 м

Мобильная мини-колонна

Упак.	Кат. №	
1	6 530 29*	Алюминиевый корпус Столик: белого цвета Комплектация: - 7 розеток (2 К +3) немецкого стандарта - Зарядное устройство с двумя разъемами USB - Основание на 4-х колесах - Кабель 4 м Высота 0,75 м

* О возможности поставки проконсультируйтесь в представительстве Legrand в Вашем регионе.

Кат. №, выделенные красным: Новая продукция

Аксессуары для Snap-On колонн и мини-колонн

H

6 530 86

6 530 87

6 530 88

6 530 81

6 530 83

6 530 80
(поставляется
без наклейки)

Упак.	Кат. №	Декоративный комплект для телескопической стойки Snap-On колонн на 1 или 2 отсека
		Состоит из двух ПВХ крышек и основания
1	6 530 66	Цвет белый
1	6 530 67	Цвет алюминий
1	6 530 68	Цвет черный
		Аксессуары для Snap-On колонн
1	6 530 56	Гибкий комплект Ovaline Для горизонтального присоединения кабельных лотков Длина: 1 м Комплектуется монтажными скобами.
		Аксессуары для Snap-On мини-колонн на 1 или 2 секции
1	6 530 84	Столик: белого цвета
1	6 530 85	Столик с индукционным зарядным устройством 1000 мА: Цвет белый
1	6 530 86	Основание для мобильной мини-колонны: белого цвета
1	6 530 87	Основание для мобильной мини-колонны: алюминиевого цвета
1	6 530 88	Комплект из четырех колес с держателем кабеля
		Соединитель для подвесного потолка
1	6 530 76*	Для Snap-On мобильных колонн Кат. №№ 6 530 06/07/08/26/27/28

Упак.	Кат. №	Аксессуары для Snap-On колонн и мини-колонн
		Комплекты для гибкого подвода питания Для подвода питания к мини-колонне через потолок
		Для двухсторонних мини-колонн на 1 секцию
1	6 530 60*	Цвет белый
1	6 530 61*	Цвет алюминий
1	6 530 62*	Цвет черный
		Для для Snap-On мини-колонн на 2 секции
1	6 530 63*	Цвет белый
1	6 530 64*	Цвет алюминий
1	6 530 65	Цвет черный
		Аксессуары для колонн
36	6 038 07	Разделительная перегородка, высота 60 мм Для Snap-On колонн и мини-колонн на 2 и 4 секции
1	6 530 80	Панельный индикатор 150 x 150 мм
1	6 530 81	Кронштейн для крепления телевизионного экрана 10-26 дюйм/25-66 см
1	6 530 82	Кронштейн для крепления телевизионного экрана 26-42 дюйм/66-107 см
1	6 530 83	Полка для крепления на защелках
		Аксессуары для крепления аппаратуры на ⊔ рейке (в колоннах и мини-колоннах) Для крепления аппаратуры на ⊔ рейке (например, модульных автоматических выключателей) в колоннах и мини-колоннах. Используются с двумя проставками шириной 0,5 модуля Кат. № 4 063 07 (стр. 250) Ширина: 1 модуль С защитной крышкой для предотвращения несанкционированного доступа. Суппорт для механизмов Mosaic (Кат. № 0 802 52 (стр. 862) и рамка для механизмов Mosaic на 4 модуля Кат. №№ 0 788 14, 0 793 14
5	0 310 69	Цвет белый
5	0 307 87	Цвет алюминий
5	6 530 75	Цвет черный
		Адаптор 90°
5	6 530 79	Адаптор на 2 модуля для крепления механизмов Mosaic горизонтально с поворотом на 90°

* О возможности поставки проконсультируйтесь в представительстве Legrand в Вашем регионе.

Кат. №, выделенные красным: Новая продукция

Snap-On колонны и мини-колонны

Размеры (в мм)

Snap-On колонны на 1 секцию, мини-колонны и мобильные колонны

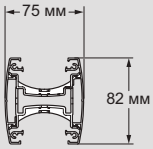

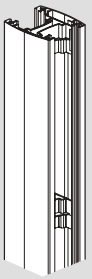

Snap-On колонны на 2 секции, мини-колонны и мобильные колонны

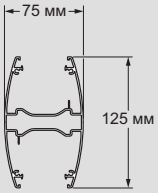

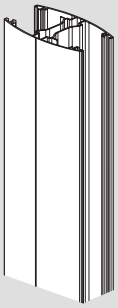

Snap-On колонны на 4 секции и мини-колонны

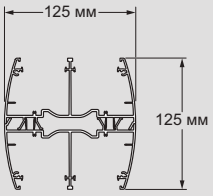

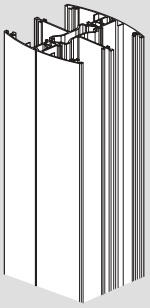

Число присоединяемых проводников

Snap-On колонны на 1 секцию

Макс. число проводников (для проводников каждого типа)		1 секция (с прокладкой)		1 секция (с одним механизмом)		1 секция (с одним механизмом и прокладкой)	
Секция		A	B	A	B	A	B
Общее сечение(мм²)		1440	1440	3220	-	210	1440
Число проводников	Ø7 мм	22	22	54	-	-	22
	Ø9 мм	12	12	30	-	-	12
	Ø11 мм	9	9	18	-	-	9

Snap-On колонны на 2 и 4 секции

Макс. число проводников (для проводников каждого типа)		2 секции (с одним механизмом)		4 секции (с одним механизмом)	
Секция		A	B	A	B
Общее сечение(мм²)		1470	3110	1110	2760
Число проводников	Ø7 мм	20	54	15	48
	Ø9 мм	12	34	9	30
	Ø11 мм	9	22	6	20

Колонны Ovaline

Макс. число проводников (для проводников каждого типа)		Жесткая колонна Ovaline	Гибкая колонна Ovaline	Телескопическая стойка С крышками
Секция		A	A	A
Общее сечение(мм²)		1000	485	985
Число провод-ников	Кат. 6 витая пара, экра-нированная фольгой, или коаксиальный кабель Ø 7 мм	18	9	18
	3 x 1,5 мм Ø 9 мм	10	5	10
	3 x 2,5 мм Ø 11 мм	6	3	6

Схема установки гибкого комплекта на Snap-On колонне

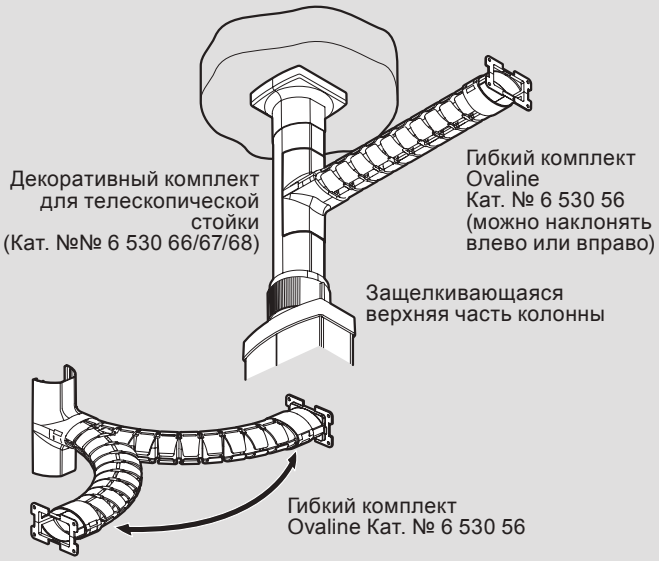

Универсальные мини-колонны

6 531 04 6 531 24 6 531 20 6 531 21 6 531 22

Для вертикального распределения электропитания (с отдельными каналами для прокладки силовых и слаботочных кабелей)
Подвод электропитания через пол или потолок (с использованием аксессуаров Ovaline)
Оснащаются суппортами для монтажа различных механизмов электроустановочных изделий
Крышка шириной 80 мм

Упак.	Кат. №	1 секция
		Корпус и крышка из алюминия
		Цвет белый
1	6 531 00	Высота 0,30 м
1	6 531 03	Высота 0,68 м
		Цвет алюминий
1	6 531 01	Высота 0,30 м
1	6 531 04	Высота 0,68 м
		Цвет черный
1	6 531 02	Высота 0,30 м
1	6 531 05	Высота 0,68 м

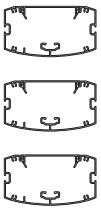

Упак.	Кат. №	2 секции
		Корпус и крышка из алюминия
		Цвет белый
1	6 531 20	Высота 0,30 м
1	6 531 23	Высота 0,68 м
		Цвет алюминий
1	6 531 21	Высота 0,30 м
1	6 531 24	Высота 0,68 м
		Цвет черный
1	6 531 22	Высота 0,30 м
1	6 531 25	Высота 0,68 м

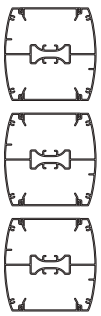

Универсальные колонны

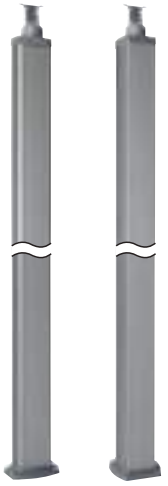

6 531 11 6 531 31

Для вертикального распределения электропитания (с отдельными каналами для прокладки силовых и слаботочных кабелей)
Подвод электропитания через пол или потолок (с использованием аксессуаров Ovaline)
Оснащаются суппортами для монтажа различных механизмов электроустановочных изделий
Крышка шириной 80 мм

Упак.	Кат. №	1 секция
		Корпус и крышка из алюминия
		Цвет белый
1	6 531 10	Высота 2,70 м Можно применять в помещениях с высотой потолка до 3,9 м
1	6 531 13	Высота 3,9 м Можно применять в помещениях с высотой потолка до 5,1 м
		Цвет алюминий
1	6 531 11	Высота 2,70 м Можно применять в помещениях с высотой потолка до 3,9 м
1	6 531 14	Высота 3,9 м Можно применять в помещениях с высотой потолка до 5,1 м
		Цвет черный
1	6 531 12	Высота 2,70 м Можно применять в помещениях с высотой потолка до 3,9 м
1	6 531 15	Высота 3,9 м Можно применять в помещениях с высотой потолка до 5,1 м

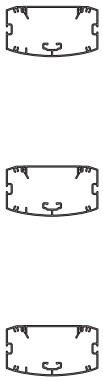

Упак.	Кат. №	2 секции
		Корпус и крышка из алюминия
		Цвет белый
1	6 531 30	Высота 2,70 м Можно применять в помещениях с высотой потолка до 3,9 м
1	6 531 33	Высота 3,9 м Можно применять в помещениях с высотой потолка до 5,1 м
		Цвет алюминий
1	6 531 31	Высота 2,70 м Можно применять в помещениях с высотой потолка до 3,9 м
1	6 531 34	Высота 3,9 м Можно применять в помещениях с высотой потолка до 5,1 м
		Цвет черный
1	6 531 32	Высота 2,70 м Можно применять в помещениях с высотой потолка до 3,9 м
1	6 531 35	Высота 3,9 м Можно применять в помещениях с высотой потолка до 5,1 м

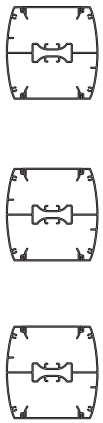

Кат. №, выделенные красным: Новая продукция

Аксессуары для универсальных колонн

6 531 79

Упак.	Кат. №	Аксессуары
1	6 531 69	Металлическая разделительная перегородка, длина 1,1 м
1	6 531 80	Панельный индикатор 150 x 150 мм
1	6 531 81	Кронштейн для крепления телевизионного экрана 10-26 дюйм/25-66 см
1	6 531 82	Кронштейн для крепления телевизионного экрана 26-42 дюйм/66-107 см
1	6 531 83	Столик: белого цвета
		Монтажные коробки
1	5 102 03	Соединительная коробка
		Суппорт для механизмов Mosaic
1	6 531 79	Суппорт для механизмов Mosaic на 4 модуля
1	6 531 78*	Адаптор для механизмов Mosaic на 2 и 3 модуля
		Опоры для крепления суппортов для модульного оборудования на ⊔ рейке (в колоннах и мини-колоннах)
		Для крепления суппортов для модульного оборудования на ⊔ рейке (например, модульных автоматических выключателей) в колоннах и мини-колоннах. Используются с двумя проставками шириной 0,5 модуля Кат. № 4 063 07 (стр. 250)
		Ширина: 1 модуль
		С защитной крышкой для предотвращения несанкционированного доступа.
		Для установки в универсальные колонны и мини-колонны следует использовать суппорт на 4 модуля Кат. № 6 531 79
		Суппорт для механизмов Mosaic (Кат. № 0 802 52 (стр. 862) и рамка для механизмов Mosaic на 4 модуля Кат. №№ 0 788 14, 0793 14 или 0 790 54 (стр. 860)
5	0 310 69	Цвет белый
5	0 307 87	Цвет алюминий
5	6 530 75	Цвет черный
		Комплекты для гибкого подвода питания
		Для универсальных колонн на 1 секцию
1	6 530 63*	Цвет белый
1	6 530 64*	Цвет алюминий
1	6 530 65	Цвет черный
		Декоративный комплект для телескопической стойки колонн на 1 или 2 секции
		Состоит из двух ПВХ крышек и основания
1	6 530 66	Цвет белый
1	6 530 67	Цвет алюминий
1	6 530 68	Цвет черный
		Аксессуары для колонн
1	6 530 56	Гибкий комплект Ovaline
		Для горизонтального присоединения кабельных лотков
		Длина: 1 м
		Комплектуется монтажными скобами.
		Аксессуары для мобильных мини-колонн на 1 или 2 секции
1	6 530 84	Столик: Цвет белый
1	6 530 85	Столик с индукционным зарядным устройством 1000 мА: Цвет белый
1	6 530 86	Основание для мобильной мини-колонны: Цвет белый
1	6 530 87	Основание для мобильной мини-колонны: Цвет алюминий
1	6 530 88	Комплект из четырех колес с держателем кабеля

* О возможности поставки проконсультируйтесь в представительстве Legrand в Вашем регионе.

Кат №, выделенные красным: Новая продукция

Универсальные мини-колонны и колонны

Размеры (в мм)

Колонны на 1 секцию и мини-колонны

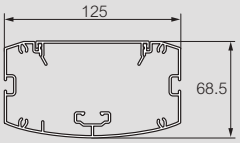

Колонны на 2 секции и мини-колонны

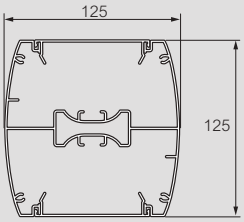

Число присоединяемых проводников

Колонны на 1 секцию

Макс. число проводников (для проводников каждого типа)		1 секция 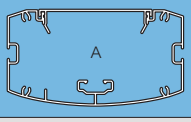	1 секция (с одним механизмом) 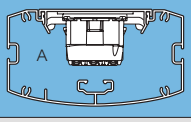
Секция		A	A
Общее сечение(мм²)		6900	5050
Число проводников	Ø7 мм	120	84
	Ø9 мм	72	52
	Ø11 мм	50	32

Колонны на 2 секции

Макс. число проводников (для проводников каждого типа)		2 секции 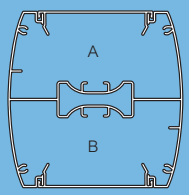		2 секции (с одним механизмом) 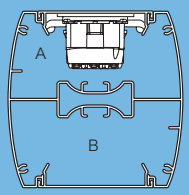	
Секция		A	B	A	B
Общее сечение(мм²)		6170	6170	4280	6170
Число проводников	Ø7 мм	106	106	72	106
	Ø9 мм	62	62	42	62
	Ø11 мм	44	44	26	44

Схема установки специальной опоры для крепления суппортов для модульного оборудования на ⊔ рейке Кат №№ 0 307 87, 0 310 69 и 6 530 75

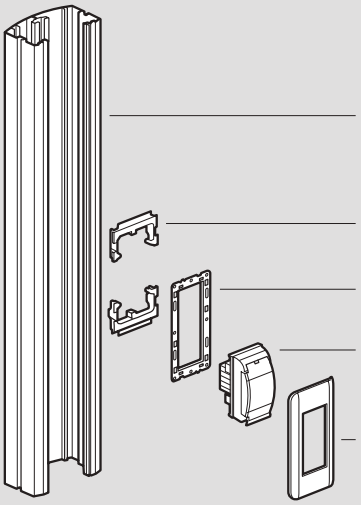

Колонны Ovaline и аксессуары

6 530 54 6 530 56

Соответствуют требованиям IEC 61084-2-1 и EN 50085-2-4.
Для вертикального распределения электропитания.
Подвод питания через потолок и/или пол
Оснащаются электроустановочными механизмами Mosaic (крепление механизмов на защелках)
Крышка толщиной 45 мм

Упак.	Кат. №	Колонна Ovaline
		Алюминиевого цвета
1	6 530 54*	Колонна Ovaline в комплекте, высота 3,2 м
1	6 530 55*	Труба Ovaline, высота 3,2 м
1	6 530 57*	Выводной кабель для колонны Ovaline
1	6 530 58*	Соединитель Ovaline 90°
1	6 530 59*	Кронштейн крепления Ovaline
		Аксессуары для колонн
1	6 530 56	Гибкий комплект Ovaline Для горизонтального присоединения кабельных лотков Длина: 1 м Комплектуется монтажными скобами.
		Комплекты для гибкого подвода питания
		Для подвода питания к мини-колонне через потолок
		Для двухсторонних мини-колонн на 1 секцию
1	6 530 60*	Цвет белый
1	6 530 61*	Цвет алюминий
1	6 530 62*	Цвет черный
		Для Snap-On мини-колонн на 2 секции и универсальных колонн на 1 секцию
1	6 530 63*	Цвет белый
1	6 530 64*	Цвет алюминий
1	6 530 65*	Цвет черный

* О возможности поставки проконсультируйтесь в представительстве Legrand в Вашем регионе.

Схема установки гибкого комплекта на Snap-On колонне

Таблица соответствия старых и новых каталожных номеров для колонн

Новый Кат. № Колонны и мини-колонны	Наименование	Старый Кат. № Колонны и мини-колонны
6 530 11	Колонна Snap-on 1 секция 2,7 м алюминий	6 038 00
6 530 14	Колонна Snap-on 1 секция 3,9 м алюминий	6 038 02
6 530 21	Мини-колонна Snap-on 2 секции 0,30 м алюминий	6 038 09
6 530 24	Мини-колонна Snap-on 2 секции 0,68 м алюминий	6 038 05
6 530 26	Мобильная колонна Snap-on 2 секции 2 м белый	0 307 00
6 530 27	Мобильная колонна Snap-on 2 секции 2 м алюминий	0 307 04
6 530 30	Колонна Snap-on 2 секции 2,7 м белый	0 307 35
6 530 31	Колонна Snap-on 2 секции 2,7 м алюминий	0 307 27
6 530 33	Колонна Snap-on 2 секции 3,9 м белый	0 307 36
6 530 34	Колонна Snap-on 2 секции 3,9 м алюминий	0 307 28
6 530 43	Мини-колонна Snap-on 4 секции 0,68 м белый	0 307 42
6 530 44	Мини-колонна Snap-on 4 секции 0,68 м алюминий	0 307 29
6 530 50	Колонна Snap-on 4 секции 3,3 м белый	0 307 03
6 530 51	Колонна Snap-on 4 секции 3,3 м алюминий	0 307 08
6 530 75	Суппорт для модульного оборудования	0 310 69

Кат. №, выделенные красным: Новая продукция

Напольные кабель – каналы DLP floor

Кат. № 0 106 98/99

Кат. № 0 107 71 + 0 106 90

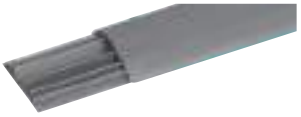
0 300 92

0 300 93

0 328 00

Упак.	Кат. №	Напольные кабель-каналы
		Для защиты телефонных или других кабелей Также используются для подвода питания к колоннам или мини-колоннам Поставляются с крышками
54[1]	0 300 92	Размеры сечения: 50 x 12 мм Цвет серый RAL 7032 3 отсека
20[1]	0 328 00	Размеры сечения: 92 x 20 мм Цвет серый RAL 7016 4 отсека
36[1]	H 0 300 88	Размер сечения: 75 x 18 мм Цвет белый RAL 9003 3 отсека
36[1]	0 300 90	Размер сечения: 75x18 мм Цвет черный RAL 9017 3 отсека
36[1]	0 300 93	Размер сечения: 75 x 18 мм Цвет серый RAL 7016 3 отсека
36[1]	0 300 91	Размер сечения: 75x18 мм с алюминиевой крышкой, 3 отсека

		Аксессуары для напольного канала 92 x 20 мм
10	0 328 07	Заглушка
10	0 328 03	Накладка на стык
5	0 328 02	Угол плоский
1	0 328 05	Адаптер для кабель-канала 60 x 16 или 75 x 20
1	0 328 06	Адаптер для плинтуса сечением до 120 x 20
1	0 328 10	Адаптер для плинтуса сечением 140 x 35
5	0 328 01	Распаечная коробка. Подключение с 4 направлений. Разделительные перегородки

		Отводы между напольным кабель-каналом и кабель-каналом DLP
		Для перехода к напольному кабель-каналу Кат.№ 0 328 00
5	0 107 71 + 0 106 90	Для крышки 65 мм
5	0 107 72 + 0 106 90	Для крышки 85 мм

[1] Метров в упаковке

Коробки сборные

и осветительные модули для колонн

0 317 48

0 899 06

Упак.	Кат. №	Неукомплектованные коробки
		Пустые электромонтажные коробки для установки розеток Mosaic с винтовыми зажимами Снабжены поворотными суппортами для облегчения установки розеток Могут комбинироваться с напольным кабель-каналом Кат. № 0 328 00 Могут подсвечиваться светодиодом Кат. № 0 899 06
5	0 317 48	2 x 4 модуля
5	0 317 49	3 x 4 модуля
5	0 899 06	Светодиодная лампа LED, 230 В Повышенной яркости, оранжевый цвет

Кат. №, выделенные красным: Новая продукция

Серия универсальных напольных коробок

Новая серия напольных коробок создана для удобного монтажа в полах любого типа. Она отвечает всем требованиям эксплуатации и монтажа.

Привлекательный дизайн

В зависимости от поверхности пола предлагаются различные типы крышек

Напольная коробка стандартного исполнения с пластиковой крышкой и накладкой (стр. 924)

Напольная коробка стандартного исполнения с латунной крышкой, накладкой и декоративной панелью (стр. 924)

Напольная коробка для монтажа на уровне пола с крышкой из нержавеющей стали (стр. 925)

Адаптируемость

Коробки стандартного исполнения и для монтажа вровень с поверхностью пола. Выпускаются трёх размеров и могут использоваться для размещения электроустановочных изделий Mosaic в вертикальном или горизонтальном положении.

< Напольная коробка стандартного исполнения с пластиковой крышкой и накладкой, предназначенная для размещения электроустановочных изделий в вертикальном положении (стр. 924)

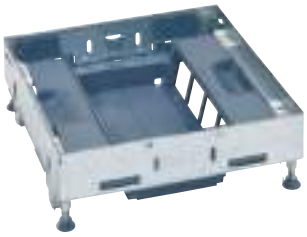

Напольная коробка в > исполнении для монтажа заподлицо с поверхностью пола, с пластиковой крышкой и накладкой, предназначенная для размещения электроустановочных изделий в вертикальном положении (стр. 925)

Гибкость применения

Все типы напольных коробок можно устанавливать в фальшполах или бетонных полах. Монтажные коробки для бетонных полов являются общими для всей серии, что позволяет оптимизировать складские запасы и облегчает монтаж. Коробки устанавливаются с минимальными усилиями без использования инструментов.

< Монтажная коробка с авторегулировкой высоты (стр. 926)

Напольные коробки стандартного исполнения для фальшполов

таблица выбора

H

МОНТАЖНОЕ ПОЛОЖЕНИЕ РОЗЕТКИ	ВМЕСТИМОСТЬ	КОМПЛЕКТ СУППОРТА НАПОЛЬНОЙ КОРОБКИ	КРЫШКИ И НАКЛАДКИ ТОЛЩИНА ПОКРЫТИЯ ПОЛА ≤ 8 мм			ДЕКОРАТИВНЫЕ ПАНЕЛИ (ОПЦИЯ)		ИЗОЛЯЦИОННЫЕ КОРОБКИ
			Пластиковая крышка и накладка Кат. № 0 880 02		Крышка из нержавеющей стали и накладка Кат. № 0 880 05	Кат. № 0 880 47		Кат. № 0 880 27
Регулируемое горизонтальное Н мин.: 80 мм	12 (3 x 4) модулей	0 880 20	Пластик		0 880 00	Нержавеющая сталь	0 880 15	-
			Металл	Нержавеющая сталь	0 880 03	Нержавеющая сталь	0 880 45	
				Латунь	0 880 06	Латунь	0 880 48	
	18 (3 x 6) модулей	0 880 21	Пластик		0 880 01	Нержавеющая сталь	0 880 16	-
			Металл	Нержавеющая сталь	0 880 04	Нержавеющая сталь	0 880 46	
				Латунь	0 880 07	Латунь	0 880 49	
	24 (3 x 8) модулей	0 880 22	Пластик		0 880 02	Нержавеющая сталь	0 880 17	-
			Металл	Нержавеющая сталь	0 880 05	Нержавеющая сталь	0 880 47	
				Латунь	0 880 08	Латунь	0 880 50	
Вертикальное Н мин.: 83 мм	8 (2 x 4) модулей	0 880 23	Пластик		0 880 00	Нержавеющая сталь	0 880 15	0 880 26
			Металл	Нержавеющая сталь	0 880 03	Нержавеющая сталь	0 880 45	
				Латунь	0 880 06	Латунь	0 880 48	
	12 (2 x 6) модулей	0 880 24	Пластик		0 880 01	Нержавеющая сталь	0 880 16	0 880 27
			Металл	Нержавеющая сталь	0 880 04	Нержавеющая сталь	0 880 46	
				Латунь	0 880 07	Латунь	0 880 49	
	16 (2 x 8) модулей	0 880 25	Пластик		0 880 02	Нержавеющая сталь	0 880 17	0 880 28
			Металл	Нержавеющая сталь	0 880 05	Нержавеющая сталь	0 880 47	
				Латунь	0 880 08	Латунь	0 880 50	
Основания	Для крышки и накладки на 8/12 модулей	0 880 39	Пластик		0 880 00	Нержавеющая сталь	0 880 15	-
			Металл	Нержавеющая сталь	0 880 03	Нержавеющая сталь	0 880 45	
				Латунь	0 880 06	Латунь	0 880 48	
	Для крышки и накладки на 12/18 модулей	0 880 40	Пластик		0 880 01	Нержавеющая сталь	0 880 16	-
			Металл	Нержавеющая сталь	0 880 04	Нержавеющая сталь	0 880 46	
				Латунь	0 880 07	Латунь	0 880 49	
	Для крышки и накладки на 16/24 модуля	0 880 41	Пластик		0 880 02	Нержавеющая сталь	0 880 17	-
			Металл	Нержавеющая сталь	0 880 05	Нержавеющая сталь	0 880 47	
				Латунь	0 880 08	Латунь	0 880 50	

ПРИНЦИП МОНТАЖА

Напольная коробка с розетками в горизонтальном положении

=

Суппорт в комплекте

+

Пластиковая крышка и накладка

или

Металлическая крышка и накладка

+

Mosaic

Напольная коробка с розетками в вертикальном положении

=

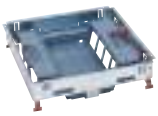
Суппорт в комплекте

+

Пластиковая крышка и накладка

или

Металлическая крышка и накладка

+

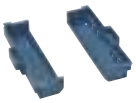
Изоляционные коробки

+

Mosaic

Кат №, выделенные красным: Новая продукция

Напольные коробки стандартного исполнения для бетонных полов

таблица выбора

H

МОНТАЖНОЕ ПОЛОЖЕНИЕ РОЗЕТКИ	ВМЕСТИ-МОСТЬ	КОМПЛЕКТ СУППОРТА НАПОЛЬНОЙ КОРОБКИ	МОНТАЖНЫЕ КОРОБКИ: МОНТАЖНАЯ КОРОБКА С ДЛЯ СТЯЖКИ С АВТО-РЕГУЛИРОВКОЙ ВЫСОТЫ 65-90 ММ	МОНТАЖНЫЕ КОРОБКИ: УНИВЕРСАЛЬНАЯ МОНТАЖНАЯ КОРОБКА ДЛЯ СТЯЖКИ ВЫСОТОЙ 55-90 ММ	КРЫШКИ И НАКЛАДКИ ТОЛЩИНА ПОКРЫТИЯ ПОЛА ≤ 8 ММ			ДЕКОРАТИВНЫЕ ПАНЕЛИ (ОПЦИЯ)	
			Кат. № 0 880 91	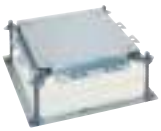 Кат. № 0 880 80	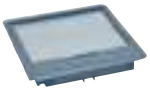 Пластиковая крышка и накладка Кат. № 0 880 02	Крышка из нержавеющей стали и накладка Кат. № 0 880 05		Кат. № 0 880 47	
Регулируемое горизонтальное H мин.: 80 мм	12 (3 x 4) модулей	0 880 20	0 880 90[1] высота стяжки ≥ 80 мм	0 880 80 + 0 880 81 высота стяжки ≥ 100 мм	Пластик		0 880 00	Нержавеющая сталь	0 880 15
					Металл	Нержавеющая сталь	0 880 03	Нержавеющая сталь	0 880 45
						Латунь	0 880 06	Латунь	0 880 48
	18 (3 x 6) модулей	0 880 21	0 880 91[1] высота стяжки ≥ 80 мм	0 880 80 + 0 880 82 высота стяжки ≥ 100 мм	Пластик		0 880 01	Нержавеющая сталь	0 880 16
					Металл	Нержавеющая сталь	0 880 04	Нержавеющая сталь	0 880 46
						Латунь	0 880 07	Латунь	0 880 49
	24 (3 x 8) модулей	0 880 22	0 880 92[1] высота стяжки ≥ 80 мм	0 880 80 + 0 880 83 высота стяжки ≥ 100 мм	Пластик		0 880 02	Нержавеющая сталь	0 880 17
					Металл	Нержавеющая сталь	0 880 05	Нержавеющая сталь	0 880 47
						Латунь	0 880 08	Латунь	0 880 50
Вертикальное H мин.: 68 мм	8 (2 x 4) модулей	0 880 23	0 880 90	или 0 880 80 + 0 880 81	Пластик		0 880 00	Нержавеющая сталь	0 880 15
					Металл	Нержавеющая сталь	0 880 03	Нержавеющая сталь	0 880 45
						Латунь	0 880 06	Латунь	0 880 48
	12 (2 x 6) модулей	0 880 24	0 880 91	или 0 880 80 + 0 880 82	Пластик		0 880 01	Нержавеющая сталь	0 880 16
					Металл	Нержавеющая сталь	0 880 04	Нержавеющая сталь	0 880 46
						Латунь	0 880 07	Латунь	0 880 49
	16 (2 x 8) модулей	0 880 25	0 880 92	или 0 880 80 + 0 880 83	Пластик		0 880 02	Нержавеющая сталь	0 880 17
					Металл	Нержавеющая сталь	0 880 05	Нержавеющая сталь	0 880 47
						Латунь	0 880 08	Латунь	0 880 50
Основания	Для крышки и накладки на 8/12 модулей	0 880 39	0 880 90	или 0 880 80 + 0 880 81	Пластик		0 880 00	Нержавеющая сталь	0 880 15
					Металл	Нержавеющая сталь	0 880 03	Нержавеющая сталь	0 880 45
						Латунь	0 880 06	Латунь	0 880 48
	Для крышки и накладки на 12/18 модулей	0 880 40	0 880 91	или 0 880 80 + 0 880 82	Пластик		0 880 01	Нержавеющая сталь	0 880 16
					Металл	Нержавеющая сталь	0 880 04	Нержавеющая сталь	0 880 46
						Латунь	0 880 07	Латунь	0 880 49
	Для крышки и накладки на 16/24 модуля	0 880 41	0 880 92	или 0 880 80 + 0 880 83	Пластик		0 880 02	Нержавеющая сталь	0 880 17
					Металл	Нержавеющая сталь	0 880 05	Нержавеющая сталь	0 880 47
						Латунь	0 880 08	Латунь	0 880 50

ПРИНЦИП МОНТАЖА

Напольная коробка с розетками в горизонтальном положении

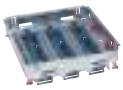
Суппорт в комплекте

Пластиковая крышка и накладка

или

Металлическая крышка и накладка

Монтажная коробка с авторегулировкой высоты

или

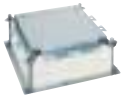
Универсальная регулируемая монтажная коробка

Mosaic

Напольная коробка с розетками в вертикальном положении

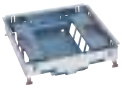
Суппорт в комплекте

Пластиковая крышка и накладка

или

Металлическая крышка и накладка

Монтажная коробка с авторегулировкой высоты

или

Универсальная регулируемая монтажная коробка

Mosaic

Кат №, выделенные красным: Новая продукция

1: Невозможно использовать с прямыми вилками

Напольные коробки стандартного исполнения для фальшполов

таблица выбора

H

МОНТАЖНОЕ ПОЛОЖЕНИЕ РОЗЕТКИ	ВМЕСТИМОСТЬ	КОМПЛЕКТ СУППОРТА НАПОЛЬНОЙ КОРОБКИ	ТОЛЩИНА ПОКРЫТИЯ ПОЛА ДЛЯ УСТАНОВКИ КРЫШКИ≤ 15 ММ		ДЕКОРАТИВНЫЕ ПАНЕЛИ (ОПЦИЯ)		ИЗОЛЯЦИОННЫЕ КОРОБКИ
			Металлическая крышка Кат. № 0 881 05 + крышка Кат. № 0 881 41		Кат. № 0 880 47		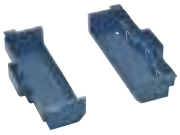 Кат. № 0 880 27
Регулируемое горизонтальное 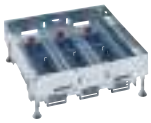 H мин.: 92 мм	12 (3 x 4) модулей	0 881 20	Нержавеющая сталь	0 881 03	Нержавеющая сталь	0 881 45	-
			Латунь	0 881 06	Латунь	0 881 48	
	18 (3 x 6) модулей	0 881 21	Нержавеющая сталь	0 881 04	Нержавеющая сталь	0 881 46	-
			Латунь	0 881 07	Латунь	0 881 49	
	24 (3 x 8) модулей	0 881 22	Нержавеющая сталь	0 881 05	Нержавеющая сталь	0 881 47	-
			Латунь	0 881 08	Латунь	0 881 50	
Вертикальное 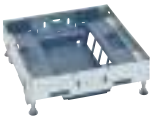 H мин.: 92 мм	8 (2 x 4) модулей	0 881 23	Нержавеющая сталь	0 881 03	Нержавеющая сталь	0 881 45	0 880 26
			Латунь	0 881 06	Латунь	0 881 48	
	12 (2 x 6) модулей	0 881 24	Нержавеющая сталь	0 881 04	Нержавеющая сталь	0 881 46	0 880 27
			Латунь	0 881 07	Латунь	0 881 49	
	16 (2 x 8) модулей	0 881 25	Нержавеющая сталь	0 881 05	Нержавеющая сталь	0 881 47	0 880 28
			Латунь	0 881 08	Латунь	0 881 50	
Основания	Для крышки на 8/12 модулей	0 881 39	Нержавеющая сталь	0 881 03	Нержавеющая сталь	0 881 45	-
			Латунь	0 881 06	Латунь	0 881 48	
	Для крышки на 12/18 модулей	0 881 40	Нержавеющая сталь	0 881 04	Нержавеющая сталь	0 881 46	-
			Латунь	0 881 07	Латунь	0 881 49	
	Для крышки на 16/24 модуля	0 881 41	Нержавеющая сталь	0 881 05	Нержавеющая сталь	0 881 47	-
				0 881 08	Латунь	0 881 50	

ПРИНЦИП МОНТАЖА

Напольная коробка с розетками в горизонтальном положении

=

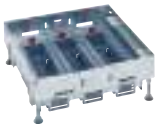
Суппорт в комплекте

+

Металлическая крышка и накладка

+

Mosaic

Напольная коробка с розетками в вертикальном положении

=

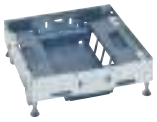
Суппорт в комплекте

+

Металлическая крышка и накладка

+

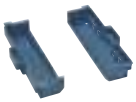
Изоляционные коробки

+

Mosaic

Кат №, выделенные красным: Новая продукция

Напольные коробки стандартного исполнения для бетонных полов

таблица выбора

H

МОНТАЖНОЕ ПОЛОЖЕНИЕ РОЗЕТКИ	ВМЕСТИ-МОСТЬ	КОМПЛЕКТ СУППОРТА НАПОЛЬНОЙ КОРОБКИ	МОНТАЖНЫЕ КОРОБКИ: МОНТАЖНАЯ КОРОБКА С ДЛЯ СТЯЖКИ С АВТО-РЕГУЛИРОВКОЙ ВЫСОТЫ 65-90 мм	МОНТАЖНЫЕ КОРОБКИ: УНИВЕРСАЛЬНАЯ МОНТАЖНАЯ КОРОБКА ДЛЯ СТЯЖКИ ВЫСОТОЙ 55-90 мм	ТОЛЩИНА ПОКРЫТИЯ ПОЛА ДЛЯ УСТАНОВКИ КРЫШКИ≤ 15 ММ		ДЕКОРАТИВНЫЕ ПАНЕЛИ (ОПЦИЯ)	
			Кат. № 0 880 91	Кат. № 0 880 80	Металлическая крышка Кат. № 0 881 05 + крышка Кат. № 0 881 41		Кат. № 0 880 47	
Регулируемое горизонтальное 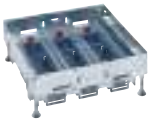 Н мин.: 92 мм	12 (3 x 4) модулей	0 881 20	0 880 90(1) высота стяжки + покрытие ≥ 92 мм	0 880 80 + 0 880 81 высота стяжки ≥ 100 мм	Нержавеющая сталь	0 881 03	Нержавеющая сталь	0 881 45
					Латунь	0 881 06	Латунь	0 881 48
	18 (3 x 6) модулей	0 881 21	0 880 90(1) высота стяжки + покрытие ≥ 92 мм	0 880 80 + 0 880 82 высота стяжки ≥ 100 мм	Нержавеющая сталь	0 881 04	Нержавеющая сталь	0 881 46
					Латунь	0 881 07	Латунь	0 881 49
	24 (3 x 8) модулей	0 881 22	0 880 90(1) высота стяжки + покрытие ≥ 92 мм	0 880 80 + 0 880 83 высота стяжки ≥ 100 мм	Нержавеющая сталь	0 881 05	Нержавеющая сталь	0 881 47
					Латунь	0 881 08	Латунь	0 881 50
Вертикальное 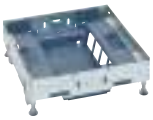 Н мин.: 80 мм	8 (2 x 4) модулей	0 881 23	0 880 90 или	0 880 80 + 0 880 81	Нержавеющая сталь	0 881 03	Нержавеющая сталь	0 881 45
					Латунь	0 881 06	Латунь	0 881 48
	12 (2 x 6) модулей	0 881 24	0 880 91 или	0 880 80 + 0 880 82	Нержавеющая сталь	0 881 04	Нержавеющая сталь	0 881 46
					Латунь	0 881 07	Латунь	0 881 49
	16 (2 x 8) модулей	0 881 25	0 880 92 или	0 880 80 + 0 880 83	Нержавеющая сталь	0 881 05	Нержавеющая сталь	0 881 47
					Латунь	0 881 08	Латунь	0 881 50
Основания	Для крышки на 8/12 модулей	0 881 39	0 880 90 или	0 880 80 + 0 880 81	Нержавеющая сталь	0 881 03	Нержавеющая сталь	0 881 45
					Латунь	0 881 06	Латунь	0 881 48
	Для крышки на 12/18 модулей	0 881 40	0 880 91 или	0 880 80 + 0 880 82	Нержавеющая сталь	0 881 04	Нержавеющая сталь	0 881 46
					Латунь	0 881 07	Латунь	0 881 49
	Для крышки на 16/24 модуля	0 881 41	0 880 92 или	0 880 80 + 0 880 83	Нержавеющая сталь	0 881 05	Нержавеющая сталь	0 881 47
						0 881 08	Латунь	0 881 50

ПРИНЦИП МОНТАЖА

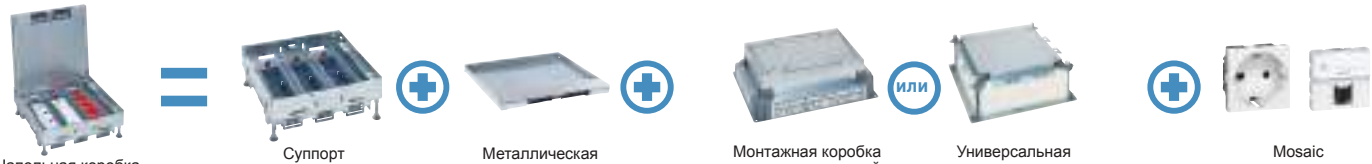

1: Невозможно использовать с прямыми вилками

Кат №, выделенные красным: Новая продукция

Таблица соответствия новых и старых каталожных номеров для напольных коробок

	СУЩЕСТВУЮЩЕЕ ПРЕДЛОЖЕНИЕ	НОВОЕ ПРЕДЛОЖЕНИЕ		
Кол-во модулей	**Напольные коробки регулируемые**	**Крышка**	**Суппорт**	**Декоративная панель**
	ГОРИЗОНТАЛЬНЫЕ 75-105 мм			
12 M	0 896 05	0 880 00	0 880 20	0 880 15
	0 896 06	0 880 00	0 880 20	
	0 896 07	x	x	x
18 M	0 896 10	0 880 01	0 880 21	0 880 16
	0 896 11	0 880 01	0 880 21	
	0 896 12	x	x	x
24 M	0 896 15	0 880 02	0 880 22	0 880 17
	0 896 16	0 880 02	0 880 22	
	0 896 17	x	x	x
	ВЕРТИКАЛЬНЫЕ 65 мм			
10 M	0 896 20	0 880 01	0 880 24	0 880 16
	0 896 21	0 880 01	0 880 24	
	0 896 22	x	x	x
16 M	0 896 25	0 880 02	0 880 25	0 880 17
	0 896 26	0 880 02	0 880 25	
	0 896 27	x	x	x

	СУЩЕСТВУЮЩЕЕ ПРЕДЛОЖЕНИЕ	НОВОЕ ПРЕДЛОЖЕНИЕ	
Кол-во модулей	**Монтажные коробки пластиковые**	**Монтажные коробки с автоматической регулировкой высоты**	**Монтажные коробки универсальные**
8/12 M	0 896 30	0 880 90	
			0 880 80
12/18 M	0 896 31	0 880 91	
			0 880 80
16/24 M	0 896 32	0 880 92	
			0 880 80

Напольные коробки стандартного исполнения для фальшпола или бетонного пола

H

0 880 22

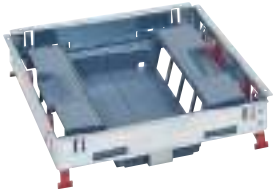
0 880 25

0 880 28

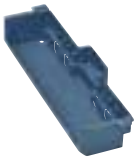

0 880 83

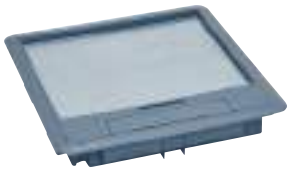
0 880 02

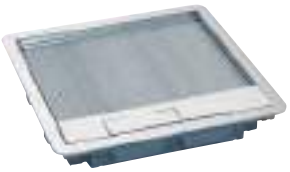
0 880 05

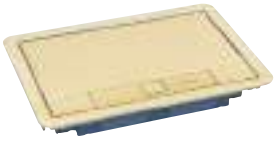
0 880 06 + 0 880 48

0 880 47

0 880 98

0 880 99

Таблица выбора **стр. 919-920**

Соответствуют стандарту МЭК/EN 60670-23

Упак.	Кат. №	Комплекты суппортов для напольных коробок
		Для монтажа розеток Mosaic Оборудованы суппортами для электроустановочных изделий
		Для размещения электроустановочного оборудования в горизонтальном положении – с регулировкой высоты Могут устанавливаться непосредственно в фальшполах Для бетонных полов используются монтажные коробки с авторегулировкой высоты Кат. №№ 0 880 90/91/92 (стр. 926) или универсальная регулируемая монтажная коробка Кат. № 0 880 80 (стр. 926) и переходники Кат.№№ 0 880 81/82/83
1	0 880 20	12 (3 x 4) модулей
1	0 880 21	18 (3 x 6) модулей
1	0 880 22	24 (3 x 8) модулей
		Для размещения электроустановочного оборудования в вертикальном положении Для бетонных полов используются изоляционные коробки Кат. № 0 880/26/27/28 Для бетонных полов используются монтажные коробки с авторегулировкой высоты Кат. №№ 0 880 90/91/92 (стр. 926) или универсальная регулируемая монтажная коробка Кат. № 0 880 80 (стр. 926) и переходники Кат.№№ 0 880 81/82/83
1	0 880 23	8 (2 x 4) модулей
1	0 880 24	12 (2 x 6) модулей
1	0 880 25	16 (2 x 8) модулей

Упак.	Кат. №	Переходники для монтажа в бетонном полу
		Для монтажных коробок стандартного исполнения и исполнения для монтажа заподлицо Устанавливается в универсальной регулируемой монтажной коробке Кат. № 0 880 80 (стр. 926)
1	0 880 81	8/12 модулей - Кат. №№ 0 880 20/23/39 и 0 881 20/23/39
1	0 880 82	12/18 модулей - Кат. №№ 0 880 21/24/40 и 0 881 21/24/40
1	0 880 83	16/24 модуля - Кат. №№ 0 880 22/25/41 и 0 881 22/25/41

Упак.	Кат. №	Изоляционные коробки для монтажа в фальшполу
1	0 880 26	Для комплектов суппортов Кат. №№ 0 880 23 / 0 881 23 на 8 (2 x 4) модулей
1	0 880 27	Для комплектов суппортов Кат. №№ 0 880 24 / 0 881 24 на 12 (2 x 6) модулей
1	0 880 28	Для комплектов суппортов Кат. №№ 0 880 25 / 0 881 25 на 16 (2 x 8) модулей

Упак.	Кат. №	Основания для напольных коробок
		Могут устанавливаться непосредственно в фальшполах Для бетонных полов используется монтажная коробка с авторегулировкой Кат. №№ 0 880 90/91/92 (стр. 926) или универсальная регулируемая монтажная коробка Кат. № 0 880 80 (стр. 926) и переходники Кат.№№ 0 880 81/82/83 Для крышки и накладки:
1	0 880 39	8/12 модулей - Кат. №№ 0 880 00/03/06
1	0 880 40	12/18 модулей - Кат. №№ 0 880 00/03/06
1	0 880 41	16/18 модулей - Кат. №№ 0 880 00/03/06

Упак.	Кат. №	Крышки и накладки для напольных коробок стандартного исполнения
		Пластиковые крышки и накладки Для напольной коробки:
1	0 880 00	8/12 модулей - Кат. №№ 0 880 20/23/39
1	0 880 01	12/18 модулей - Кат. №№ 0 880 21/24/40
1	0 880 02	16/24 модуля - Кат. №№ 0 880 22/25/41
		Металлические крышки и накладки с покрытием из нержавеющей стали
1	0 880 03	8/12 модулей - Кат. №№ 0 880 20/23/39
1	0 880 04	12/18 модулей - Кат. №№ 0 880 21/24/40
1	0 880 05	16/24 модуля - Кат. №№ 0 880 22/25/41
		Металлические крышки и накладки с латунным покрытием
1	0 880 06	8/12 модулей - Кат. №№ 0 880 20/23/39
1	0 880 07	12/18 модулей - Кат. №№ 0 880 21/24/40
1	0 880 08	16/24 модуля - Кат. №№ 0 880 22/25/41

Упак.	Кат. №	Декоративные панели
		Для пластиковых крышек и накладок - отделка из нержавеющей стали
1	0 880 15	на 8/12 модулей
1	0 880 16	на 12/18 модулей
1	0 880 17	на 16/24 модуля
		Для металлических крышек и накладок - отделка из нержавеющей стали
1	0 880 45	на 8/12 модулей
1	0 880 46	на 12/18 модулей
1	0 880 47	на 16/24 модуля
		Для металлических крышек и накладок - отделка из латуни
1	0 880 48	на 8/12 модулей
1	0 880 49	на 12/18 модулей
1	0 880 50	на 16/24 модуля

Упак.	Кат. №	Замки для пластиковой крышки
1	0 880 98	С ключом
1	0 880 99	Без ключа

Упак.	Кат. №	Дополнительный крепежный комплект для стандартных напольных коробок
		Позволяет при необходимости фиксировать плиты фальшпола
1	0 880 95	Крепежный комплект из 4 лапок

Монтажные коробки для бетонного пола
стр. 926

По поводу цвета покрытия, замка для металлической крышки и решений с готовым электромонтажом **проконсультируйтесь в компании Legrand**

Кат №, выделенные красным: Новая продукция

Напольные коробки в исполнении для монтажа заподлицо для фальшпола или бетонного пола

H

0 881 22

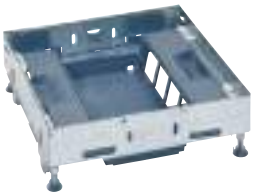
0 881 25

0 881 41

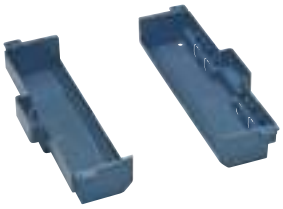
0 880 28

0 881 42

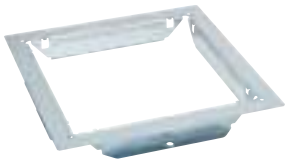
0 880 83

0 881 05 + 0 881 41

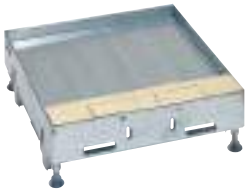
0 881 08 + 0 881 41

0 880 47

Таблица выбора **стр. 919-920**

Соответствуют стандарту МЭК/EN 60670-23
Особенно подходят для плиточных или мраморных полов

Упак.	Кат. №	Комплекты суппортов для напольных коробок
		Для монтажа розеток Mosaic Оборудованы суппортами для электроустановочных изделий
		Для размещения электроустановочного оборудования в горизонтальном положении – с регулировкой высоты Могут устанавливаться непосредственно в фальшполах Для бетонных полов используются монтажные коробки с авторегулировкой высоты Кат. №№ 0 880 90/91/92 (стр. 926) или универсальная регулируемая монтажная коробка Кат. № 0 880 80 (стр. 926) и переходники Кат.№№ 0 880 81/82/83
1	0 881 20	12 (3 x 4) модулей
1	0 881 21	18 (3 x 6) модулей
1	0 881 22	24 (3 x 8) модулей
		Для размещения электроустановочного оборудования в вертикальном положении Для бетонных полов используются изоляционные коробки Кат. № 0 880 26/27/28 Для бетонных полов используются монтажные коробки с авторегулировкой высоты Кат. №№ 0 880 90/91/92 (стр. 926) или универсальная регулируемая монтажная коробка Кат. № 0 880 80 (стр. 926) и переходники Кат.№№ 0 880 81/82/83
1	0 881 23	8 (2 x 4) модулей
1	0 881 24	12 (2 x 6) модулей
1	0 881 25	16 (2 x 8) модулей

Упак.	Кат. №	Переходники для монтажа в бетонном полу
		Для напольных коробок (стандартных или для монтажа заподлицо) Устанавливаются на универсальной регулируемой монтажной коробке Кат. № 0 880 80 (стр. 926)
1	0 880 81	8/12 модулей - Кат. №№ 0 880 20/23/39 и 0 881 20/23/39
1	0 880 82	12/18 модулей - Кат. №№ 0 880 21/24/40 и 0 881 21/24/40
1	0 880 83	16/24 модуля - Кат. №№ 0 880 22/25/41 и 0 881 22/25/41

Упак.	Кат. №	Изоляционные коробки для монтажа в фальшполу
1	0 880 26	Для комплектов на 8 (2 x 4) модулей Кат. №№ 0 880 23 и 0 881 23
1	0 880 27	Для комплектов на 12 (2 x 6) модулей Кат. №№ 0 880 24 и 0 881 24
1	0 880 28	Для комплектов на 16 (2 x 8) модулей Кат. №№ 0 880 25 и 0 881 25

Упак.	Кат. №	Основания для напольных коробок
		Могут устанавливаться непосредственно в фальшполах Для бетонных полов используется монтажная коробка с авторегулировкой Кат. №№ 0 880 90/91/92 (стр. 926) или универсальная регулируемая монтажная коробка Кат. № 0 880 80 (стр. 926) и переходники Кат.№№ 0 880 81/82/83 Для крышки:
1	0 881 39	8/12 модулей - Кат. №№ 0 881 03/06
1	0 881 40	12/18 модулей - Кат. №№ 0 881 04/07
1	0 881 41	16/24 модулей - Кат. №№ 0 881 05/08

Упак.	Кат. №	Набор ножек для H > 122 мм
1	0 881 42	4 ввинчиваемые ножки Для комплектов суппортов Кат. №№ 0 881 20/21/22/23/24/25/39/40/41 Устанавливаются вместо стандартных ножек

Упак.	Кат. №	Крышки для напольных коробок (исполнение для монтажа заподлицо)
		Устанавливаются на суппорт напольной коробки
		Металлические крышки с покрытием из нержавеющей стали Для напольной коробки:
1	0 881 03	8/12 модулей - Кат. №№ 0 881 20/23/39
1	0 881 04	12/18 модулей - Кат. №№ 0 881 21/24/40
1	0 881 05	16/24 модуля - Кат. №№ 0 881 22/25/41
		Металлические крышки с латунным покрытием
1	0 881 06	8/12 модулей - Кат. №№ 0 881 20/23/39
1	0 881 07	12/18 модулей - Кат. №№ 0 881 21/24/40
1	0 881 08	16/24 модуля - Кат. №№ 0 881 22/25/41

Упак.	Кат. №	Декоративные панели
		Отделка из нержавеющей стали
1	0 881 45	на 8/12 модулей
1	0 881 46	на 12/18 модулей
1	0 881 47	на 16/24 модуля
		Отделка из латуни
1	0 881 48	на 8/12 модулей
1	0 881 49	на 12/18 модулей
1	0 881 50	на 16/24 модуля

Монтажные коробки для бетонного пола **стр. 926**

Кат №, выделенные красным: Новая продукция

Круглые напольные коробки, монтажные коробки с автоматической регулировкой для напольных коробок, универсальные монтажные коробки

H

0 881 26

0 881 27

0 881 27 with carpet

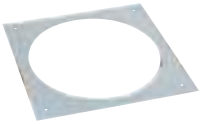
0 880 89

0 880 83

0 880 85

0 881 44

0 880 98

0 880 99

0 880 90

0 880 91

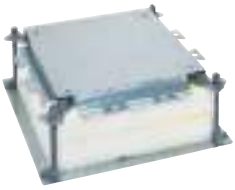
0 880 80

Соответствуют стандарту МЭК/EN 60670-23

Упак.	Кат. №	
		Напольные коробки с пластиковой крышкой и накладкой
		Для монтажа розеток Mosaic Могут устанавливаться непосредственно в фальшполах Для бетонных полов используются переходник Кат. № 0 880 89 и универсальная регулируемая монтажная коробка Кат. № 0 880 80 Оборудованы суппортами для электроустановочных изделий
		Для размещения электроустановочного оборудования в горизонтальном положении – с регулировкой высоты
1	0 881 26	20 модулей
		Для размещения электроустановочного оборудования в вертикальном положении
1	0 881 27	12 модулей (размещается до 16 модулей в зависимости от конфигурации)
		Переходник для монтажа в бетонном полу
		Крышки для напольных коробок (круглое исполнение)
1	0 880 89	на 12/20 модулей Устанавливаются на универсальной регулируемой монтажной коробке Кат. № 0 880 80
		Декоративная крышка
1	0 881 44	12/20 модулей, отделка - нержавеющая сталь
		Замки для крышки
1	0 880 98	С ключом
1	0 880 99	Без ключа
		Аксессуары для напольных коробок
1	0 880 36	Основание неукомплектованное со вставкой для регулировки высоты суппортов 8/12M
1	0 880 37	Основание неукомплектованное со вставкой для регулировки высоты суппортов 12/18M
1	0 880 38	Основание неукомплектованное со вставкой для регулировки высоты суппортов 16/24M
1	0 880 42	Суппорт неукомплектованный 4M
1	0 880 43	Суппорт неукомплектованный 6M
1	0 880 44	Суппорт неукомплектованный 8M

Соответствуют стандарту МЭК/EN 60670-23

Упак.	Кат. №	
		Авторегулируемые монтажные коробки для бетонного пола
		Высота стяжки: от 65 до 90 мм
		Для напольных коробок (стандартных или для монтажа заподлицо)
1	0 880 90	8/12 модулей Кат. №№ 0 880 20/23/39 и 0 881 20/23/39
1	0 880 91	12/18 модулей Кат. №№ 0 880 21/24/40 и 0 881 21/24/40
1	0 880 92	16/24 модуля Кат. №№ 0 880 22/25/41 и 0 881 22/25/41
		Универсальные монтажные коробки для бетонного пола
1	0 880 80*	Высота стяжки: от 55 до 150 мм
		Проставка в комплекте
1	0 880 87	Высота 220 мм
		Переходники для монтажа в бетонном полу
		Для монтажных коробок стандартного исполнения и исполнения для монтажа заподлицо
1	0 880 81	8/12 модулей Кат. №№ 0 880 20/23/39 и 0 881 20/23/39
1	0 880 82	12/18 модулей Кат. №№ 0 880 21/24/40 и 0 881 21/24/40
1	0 880 83	16/24 модуля Кат. №№ 0 880 22/25/41 и 0 881 22/25/41
		Для круглых напольных коробок
1	0 880 89	12/20 модулей
		Отделочный комплект для вощёного бетона
1	0 880 85	Для стандартных напольных коробок на 16/24 модуля

* О возможности поставки проконсультируйтесь в представительстве Legrand в Вашем регионе.

Кат №, выделенные красным: Новая продукция

Напольные коробки стандартного исполнения для бетонных полов

таблица выбора

МОНТАЖНОЕ ПОЛОЖЕНИЕ РОЗЕТКИ	ВМЕСТИМОСТЬ	КОМПЛЕКТ СУППОРТА НАПОЛЬНОЙ КОРОБКИ	МОНТАЖНЫЕ КОРОБКИ		ДЕКОРАТИВНЫЕ ПАНЕЛИ (ОПЦИЯ)
			ПЕРЕХОДНИК ДЛЯ МОНТАЖА В БЕТОННОМ ПОЛУ	УНИВЕРСАЛЬНАЯ МОНТАЖНАЯ КОРОБКА ДЛЯ СТЯЖКИ ВЫСОТОЙ 55-90 мм	
			Кат. № 0 880 89	Кат. № 0 880 80	Кат. № 0 880 44
Регулируемое горизонтальное Н мин.: 80 мм	20 (3 x 4 x 3) модулей	0 881 26	0 880 89	0 880 80	0 881 44
Вертикальное Н мин.: 80 мм	12 (2 x 6) модулей	0 881 27	0 880 89	0 880 80	0 881 44

ПРИНЦИП МОНТАЖА В БЕТОННОМ ПОЛУ

Напольные коробки DLP floor

для использования в бетонных полах (продолжение)

0 896 34

0 896 44

0 893 07

0 896 49

Упак.	Кат. №	Монтажная коробка металлическая
		Предназначена для разделения сильных и слабых токов и/или установки напольных коробок. Глубина регулируется от 56 до 140 мм при помощи 4 шпилек, расположенных по углам коробки, и специального нструмента, который может использоваться как насадка для электрической дрели или отвёртки. Боковые стенки с разметкой под установку подпольных кабель-каналов раличных размеров. Поставляется с защитной крышкой, заменяемой сплошной металлической крышкой или крышкой для напольной коробки
		Коробка
1	0 896 34	Монтажная коробка металлическая
		Крышки
		Толщина 3 мм
5	0 896 35	Сплошная крышка
5	0 896 38	Крышка для встраивания напольных коробок на 24 модулей или напольных коробок уменьшенной глубины на 16 модулей
		Напольные коробки – 3 модуля
		Коробки для фальш-полов и бетонных полов (мин. высота 80 мм), IP20 Для оснащения,например, 1 розеткой Mosaic 2K+3 2 модуля и 1 розеткой Mosaic RJ 45 1 модуль Цвет серый RAL 7031
1	0 896 44	Напольная коробка 3 модуля
1	0 896 49	Монтажная коробка для бетонных полов для Кат. № 0 896 44
		Протяжная коробка для встраивания в пол
1	0 893 07	Предназначена для перехода кабелей от фальш-пола к офисному оборудованию (25-55 мм) IP 20 - IK 08 Корпус изготовлен из алюминиевой и полиэфирной частей с уплотнением 3 выходных отверстия Ø 20 мм Размер выреза в полу: Ø 127 мм Минимальный размер свободного пространства вокруг коробки: Ø 144 мм Глубина встраивания в пол: 60 мм

Принцип установки

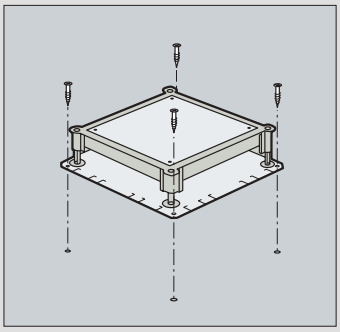

Крепление напольной коробки

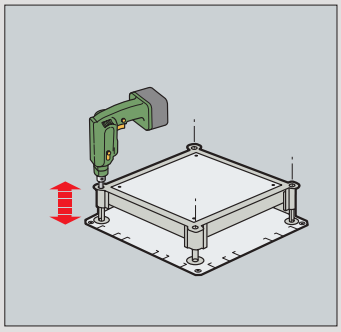

Регулирование высоты

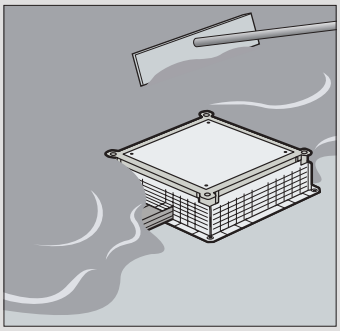

Заливка пола

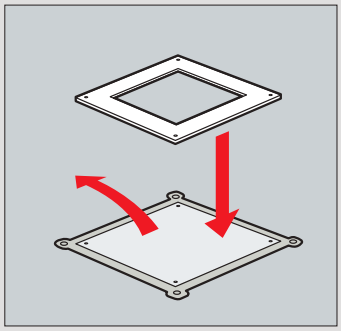

Замена крышек

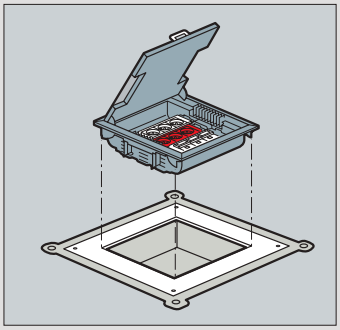

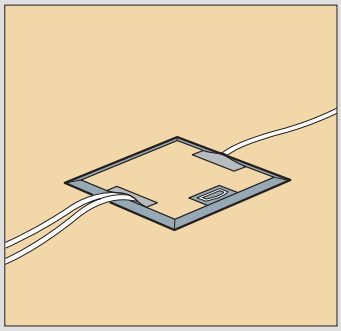

Установка напольной коробки

Габаритные размеры

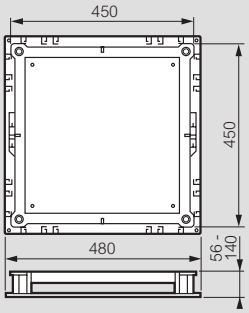

Напольные коробки на 12 модулей

H

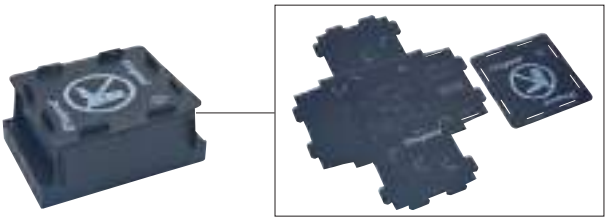

0 881 71

0 881 72

0 881 70

Упак.	Кат. №	
		Напольные коробки с пластиковой крышкой Предназначены для размещения электроустановочных изделий Mosaic (непосредственное крепление) Поставляются с суппортами для электроустановочных изделий Могут устанавливаться непосредственно в фальшполах Для бетонных полов необходимо использовать монтажную коробку Кат. № 0 881 70 Толщина покрытия пола ≤ 8 мм
4	0 881 71	**Напольная коробка для вертикального размещения электроустановочного оборудования** 12 модулей (2 x 6) Минимальная высота: - стяжки пола: 80 мм - фальшпола: 75 мм
4	0 881 72	**Напольная коробка для горизонтального размещения электроустановочного оборудования** 12 модулей (2 x 6) Минимальная высота: - стяжки пола: 90 мм - фальшпола: 75 мм
10	0 881 70	**Монтажная коробка для бетонных полов** Для установки напольных коробок на 12 модулей Кат. № 0 881 71 в полах со стяжкой Поставляется в плоском виде, складывается в ходе монтажа

Кат №, выделенные красным: Новая продукция

Напольные коробки на 12 модулей

технические характеристики

Размеры

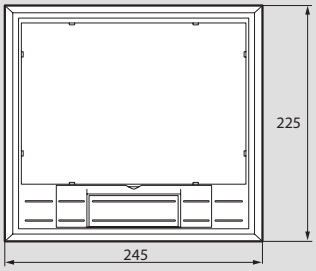

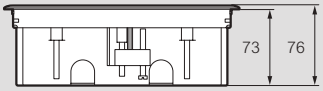

Монтаж в бетонном полу с монтажной коробкой Кат. № 0 881 70

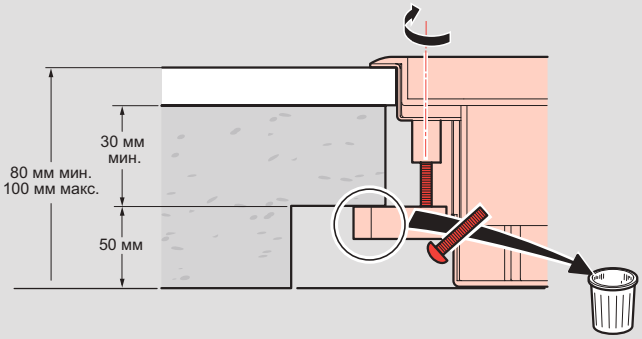

Монтаж в фальшполу

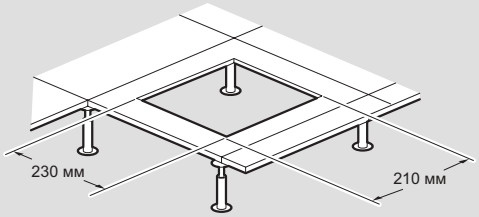

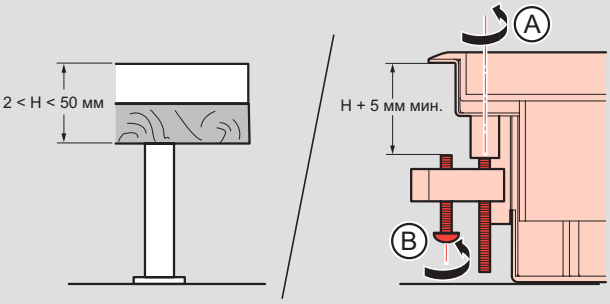

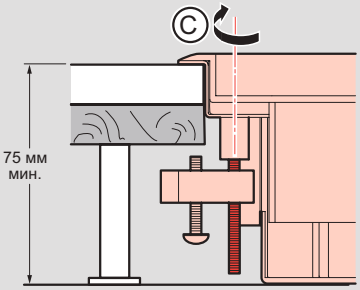

Напольные коробки DLP floor с регулируемой глубиной 50-70 мм

для технических или бетонных полов

0 880 70

0 880 71

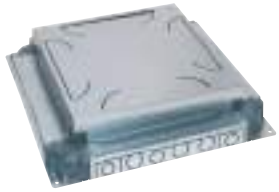

0 880 73

Упак.	Кат. №	
		Напольная коробка уменьшенной высоты 50 мм
		16 модулей
1	0 880 70	Устанавливается в фальшполах и бетонных полах, регулируется по глубине от 50 до 70 мм Служит для подключения рабочих станций Используется с металлической монтажной коробкой Кат. № 0 880 73 (в бетонном полу) или пластиковой монтажной коробкой Кат. № 0 880 71 (в фальшполу) Поставляется с крышкой под ковровое покрытие Вертикальное размещение оборудования Обеспечивает отличное разделение кабелей Крышка легко открывается при помощи ручки Предназначена для монтажа электроустановочных изделий Mosaic Поставляется с крышкой под ковровое покрытие серого цвета RAL 7031 Может оборудоваться крышкой из нержавеющей стали Кат. № 0 880 72
		Крышка из нержавеющей стали
1	0 880 72	Для напольной коробки Кат. № 0 880 70
		Монтажные аксессуары
		Для напольной коробки уменьшенной высоты 50 мм Кат.№ 0 880 70 Подвод кабелей в трубах Ø16, 20 и 25 мм
1	0 880 73	Монтажная коробка для бетонных полов
1	0 880 71	Ввод кабеля

Напольная коробка с регулируемой глубиной 50-70 мм	Серая	
	Крышка из стали	Крышка для коврового/паркетного покрытия
НЕУКОМПЛЕКТОВАННАЯ		
16 модулей 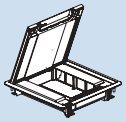	0 880 70 + 0 880 72	0 880 70

МОНТАЖНЫЕ КОРОБКИ	
Для бетонных полов	**Для фальшполов**
Материал - сталь	**Материал - пластик**
0 880 73	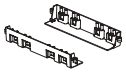 0 880 71

Принципы установки в фальшполы

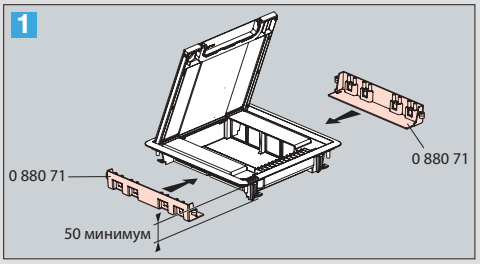

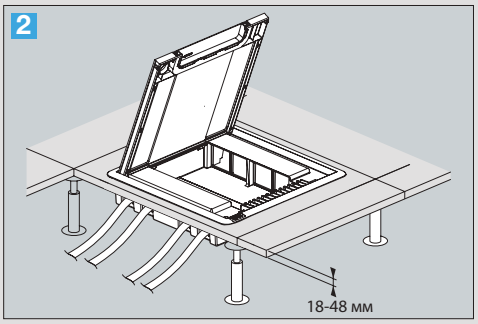

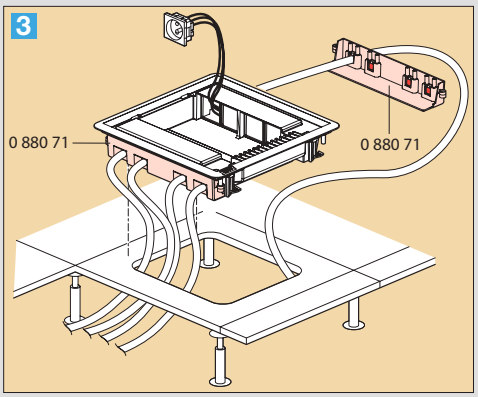

Принцип установки в бетонные полы

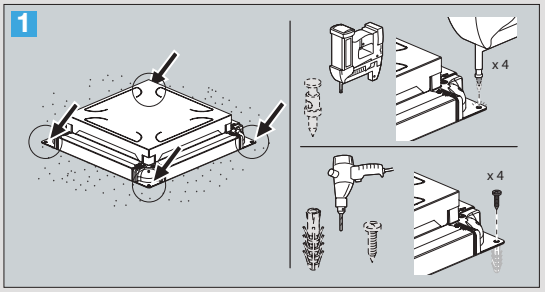

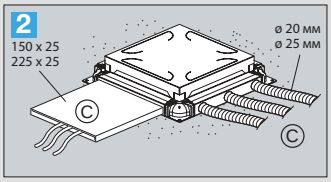

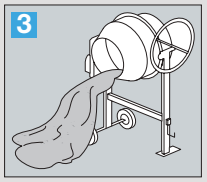

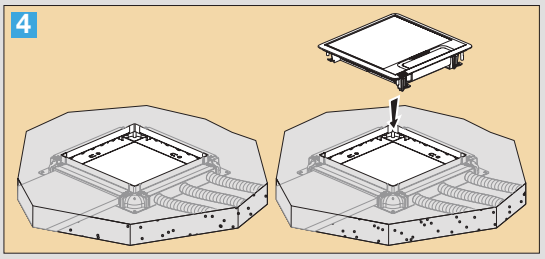

Напольные коробки IP 66 - 4 модуля

для бетонных полов и фальшполов

0 880 61
с механизмами Mosaic

0 880 69

0 880 62

0 880 60

0 880 64
с механизмами Mosaic

Соответствуют стандартам EN 60670-1 и EN 50085-23-2
IP 66 (с закрытой крышкой) / IP 55 (с дополнительным кабельным выводом Кат. № 0 880 62)
IK 09

Упак.	Кат. №	
		Напольные коробки IP 66 - 4 модуля
		Поставляются с суппортом на 4 модуля для механизмов Mosaic Устанавливаются в металлическую коробку скрытого монтажа Кат. № 0 800 69 или непосредственно в фальшпол
		Со съемной крышкой Могут быть оборудованы дополнительным кабельным выводом Кат. № 0 880 62
1	0 880 60	Латунь
1	0 880 61	Нержавеющая сталь
		С откидной крышкой Совместимы только с угловыми вилками По запросу могут быть оборудованы замком
1	0 880 63	Латунь
1	0 880 64	Нержавеющая сталь
		Монтажная коробка пластиковая
1	0 880 69	Коробка с авторегулировкой глубины монтажа для установки напольных коробок IP 66 в бетонных полах Поставляется с крышкой Совместима с кабельными трубками Ø16, 20, 25 мм Минимальная высота стяжки пола: 65 мм
		Кабельный вывод IP 55
		Совместим только с угловыми вилками и с Кат. № 0 880 60/61
1	0 880 62	Дополнительный кабельный вывод IP 55

Принцип установки кабельного вывода IP55

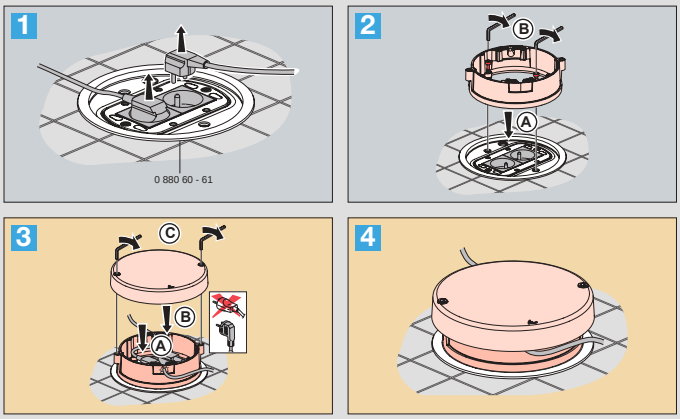

Принцип установки для бетонных полов

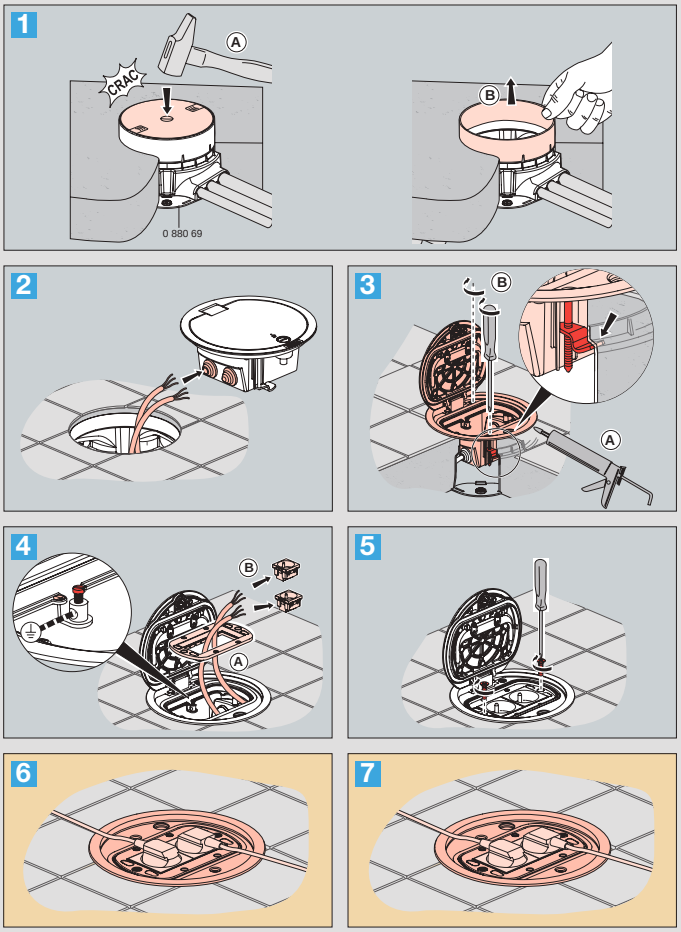

Принцип установки для фальшполов

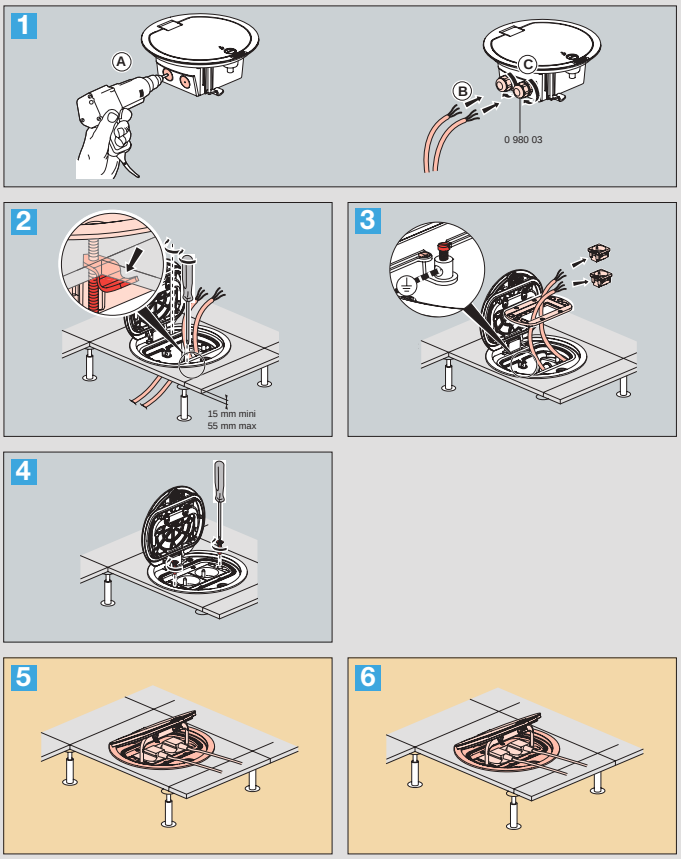

Напольная металлическая монтажная коробка

для установки в бетонных полах

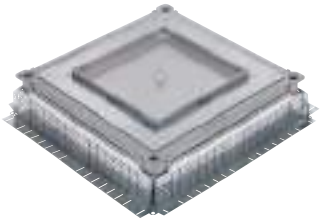

0 896 34 + 0 896 83 + 0 896 85

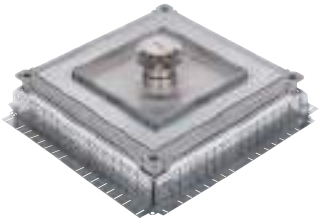

0 896 34 + 0 896 83 + 0 896 86 + 0 896 87

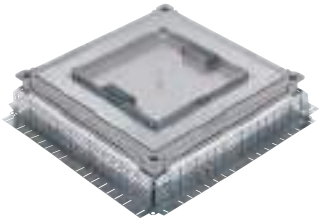

0 896 34 + 0 896 83 + 0 896 88

Высокопрочные коробки для установки в часто посещаемых помещениях с влажной уборкой полов
Соответствуют стандартам EN 60-670 и EN 50 085-2-2

Упак.	Кат. №	
		Монтажная коробка металлическая
1	0 896 34	Универсальная металлическая напольная монтажная коробка Устанавливается в бетонном полу и служит для соединения кабелей в зависимости от типа используемой крышки Может использоваться для соединения кабелей низкого и сверхнизкого напряжения и/или установки напольных коробок Глубина регулируется от 105 до 140 мм с помощью 4 шпилек, расположенных по углам коробки, и специального инструмента, устанавливаемого в отвёртку или электрический шуруповёрт Боковые стенки с разметкой для подсоединения напольных кабель-каналов различных размеров Поставляется с защитной крышкой, заменяемой сплошной металлической крышкой или крышкой для напольной коробки Рассчитана на заливку бетоном толщиной от 6 до 25 мм
		Аксессуары для монтажной металлической коробки
1	0 896 83	Опора для нормальной нагрузки Нагрузка до 8 кН с деформацией < 6 мм
1	0 896 84	Опора для тяжёлой нагрузки Нагрузка до 20 кН с деформацией < 6 мм
6	0 896 39	Комплект из 2 адаптеров кабель-каналов для металлической монтажной коробки Кат. № 0 896 34
		Платы для монтажных металлических коробок Для металлической монтажной коробки Кат. № 0 896 34 Используйте опоры Кат. № 0 896 83 или 0 896 84
1	0 896 85	**Для полов любого типа** Сплошная крышка, степень защиты IP66 Разметка отверстия для ввода кабеля, без кабельного сальника
1	0 896 86	**Для полов с каменной и кафельной плиткой** Крышка IP 66 (сплошная, без отверстий под розетки) с кабельным вводом в центре. Рассчитана на 24 модуля Mosaic Поставляется со всеми необходимыми опорами для кабелей
1	0 896 87	**Аксессуар для крышки с центральным кабельным вводом** Кабельный сальник для крышки IP 66 Кат. № 0 896 86
1	0 896 88	**Для деревянных полов** Крышка IP 30 с 2 боковыми кабельными вводами Рассчитана на 24 модуля Mosaic. Поставляется со всеми необходимыми опорами для кабелей

Напольная металлическая монтажная коробка

При использовании в качестве соединительной коробки
Соединительная коробка со сплошной крышкой Кат. № 0 896 85

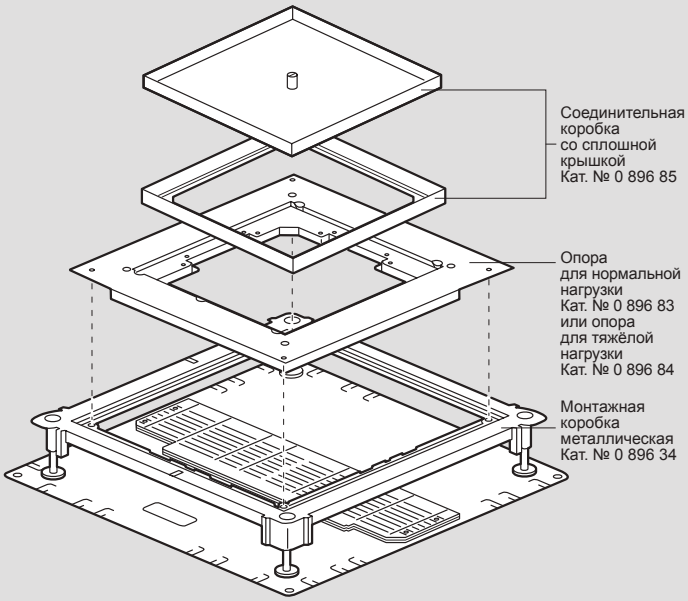

При использовании в качестве напольной коробки с аксессуарами для подключения кабелей
Напольная коробка с крышкой с кабельным вводом в центре Кат. № 0 896 86

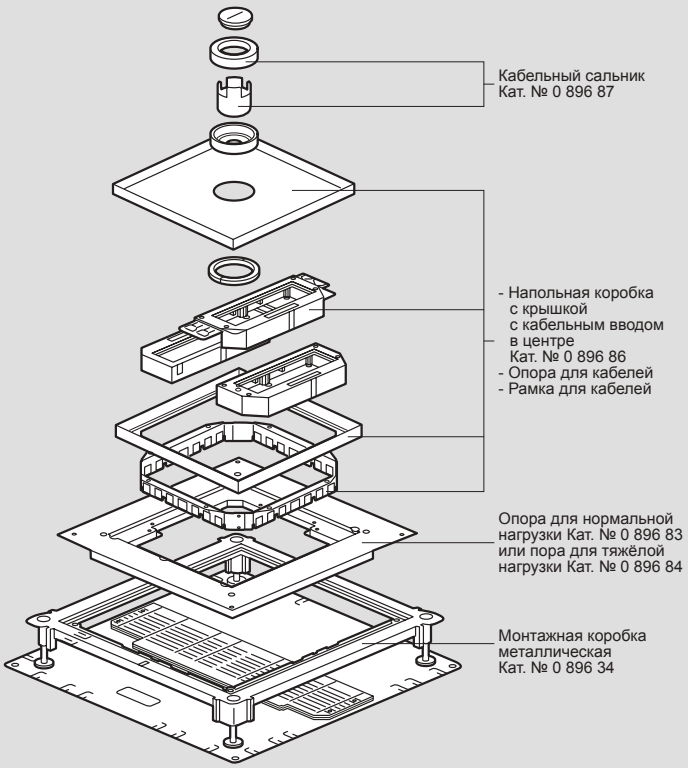

Выдвижные розеточные блоки DLP

для использования в бетонных и фальш-полах

0 540 11
укомплектованный изделиями серии Mosaic
Цвет - алюминий

Ассортимент цветов (чёрный, белый, нержавеющая сталь, алюминий, латунь)

Упак.	Кат. №	
		Выдвижные розеточные блоки неукомплектованные IP40
		Выдвижные розеточные блоки неукомплектованные IP40 Блоки для установки в бетонных и фальш-полах. Блок плавно выдвигается после нажатия кнопки. Для электроустановочных изделий серии Mosaic. Поставляются неукомплектованными. Для установки выдвижных розеточных блоков в бетонные полы необходимо использовать монтажные коробки Кат.№ 0 540 00/01/02/03 (металл), 6 503 90, 6 503 31 (пластик). Для установки выдвижных розеточных блоков в фальш-полы требуется установочный набор Кат.№ 0 540 05/06/07/08
		3 модуля
1	0 540 15	Латунь
1	0 540 10	Алюминий
1	0 540 20	Нержавеющая сталь
		4 модуля
1	0 540 16	Латунь
1	0 540 11	Алюминий
1	0 540 21	Нержавеющая сталь
1	0 540 26*	Черный
1	0 540 31*	Белый
		6 (2x3) модулей
1	0 540 17	Латунь
1	0 540 12	Алюминий
1	0 540 22	Нержавеющая сталь
		8 (2x4) модулей
1	0 540 18	Латунь
1	0 540 13	Алюминий
1	0 540 23	Нержавеющая сталь
1	0 540 28*	Черный
1	0 540 33*	Белый
		Монтажные коробки
10	6 503 90	3 модуля, пластик
10	6 503 31	6 (2x3) модулей, пластик
		Монтажные коробки, металл
1	0 540 00	3 модуля
1	0 540 01	4 модуля
1	0 540 02	6 (2x3) модулей
1	0 540 03	8 (2x4) модулей
		Установочные наборы (для фальш-полов)
		Необходимы для установки выдвижных розеточных блоков в фальш-полы Набор состоит из: суппорт для фиксации розеточного блока в фальш-поле, блок для фиксации кабелей, блок для изоляции кабелей и токоведущих частей
1	0 540 05	3 модуля
1	0 540 06	4 модуля
1	0 540 07	6 (2x3) модулей
1	0 540 08	8 (2x4) модулей

* О возможности поставки проконсультируйтесь в представительстве Legrand в Вашем регионе.

Встраиваемые розеточные блоки DLP IP 44

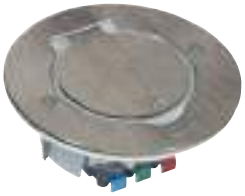

0 897 01 + розетка Mosaic

0 897 00 + розетка Mosaic

0 897 02 + 2 розетки Mosaic

Упак.	Кат. №	
		Встраиваемые розеточные блоки IP 44 неукомплектованные
		Могут устанавливаться в любые типы полов, стены и мебель Обеспечивается защита от пыли и влаги IP 44, защита от ударов IK 08 Для электроустановочных изделий серии Mosaic Поставляются неукомплектованными
		Квадратный корпус (1 пост)
1	0 897 00	Нержавеющая сталь
1	0 897 10	Бронза
		Круглый корпус (1 пост)
1	0 897 01	Нержавеющая сталь
1	0 897 11	Бронза
		Прямоугольный корпус (2 поста)
1	0 897 02	Нержавеющая сталь
1	0 897 12	Бронза
		Монтажные коробки и аксессуары
6	0 819 88	Монтажная коробка для монолитного бетона (толщина от 50 до 80 мм) или фальш-пола (толщина от 10 до 40 мм), с использованием корончатого сверла Кат. № 0 800 88 ∅ 80 мм
1	0 800 88	Корончатое сверло (∅ 80 мм)
10	0 897 19	Светодиоды для встраиваемых розеточных блоков Подсветка позволяет осветить контуры розетки
10	0 801 88	Монтажная коробка Batibox ∅ 80 мм Глубина: 50 мм
20	0 897 09	Длинные болты Упаковка: 10 шт.

Выдвижные розеточные блоки

технические характеристики

Технические характеристики

Классификация выдвижных розеточных блоков согласно NFC 61-314 / EN 60670-1 / EN 60670-23

Сопротивление заземления < 0,05 Ом
Степень защиты от внешних механических воздействий: IK 07
Степень защиты: IP 30 при открытой крышке
IP 40 при закрытой крышке
Стойкость к приложенной сверху механической нагрузке:
1500 Н при открытой крышке
3000 Н при закрытой крышке
Номинальное напряжение 500 В,
сопротивление изоляции > 5 МОм
Электрическая прочность изоляции: 2000 В
Устанавливается в полу в помещениях без влажной уборки

Материал

Не содержит галогенов, огнестойкий и самозатухающий
Стойкий к коррозии и перепадам температуры

Цвет	Материал
Латунь	Латунь
Алюминий	Алюминий
Нержавеющая сталь	Никелированный замак
Чёрное	Алюминий, покрашенный в чёрный цвет
Белый	Алюминий, покрашенный в белый цвет

Возможность выдерживать сильные и слабые токи

Тип пола	Сильный ток	Слабый ток
Бетонный	Да	Нет
Фальш-пол	Да	Совместимо с Кат. 6

Монтаж

В фальш-полу

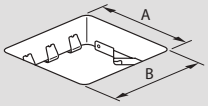

Размер блока	A[1] (мм)	B[1] (мм)
3 модуля	108	108
4 модуля	108	131
6 модулей	108	218
8 модулей	108	263

1: +/- 1 мм

Бетонные полы (расстояние между точками крепления)

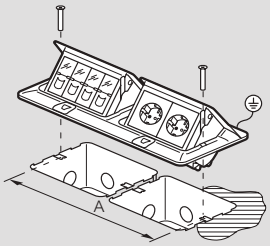

Размер блока	A (мм)
3 модуля	84
4 модуля	106.5
6 модулей	194
8 модулей	239

Размеры

Крышка

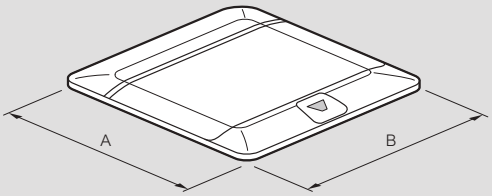

Размер блока	A (мм)	B (мм)
3 модуля	120	120
4 модуля	120	142.5
6 модулей	120	230
8 модулей	120	275

Пустой выдвижной розеточный блок

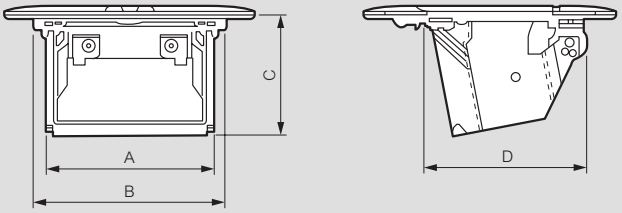

Размер блока	A (мм)	B (мм)	C (мм)	D (мм)
3 модуля	79.8	92	57	77.5
4 модуля	102.3	114.5	57	77.5
6 модулей	189.8	202	57	77.5
8 модулей	231.6	247	57	77.5

Выдвижной розеточный блок с установочным набором для фальш-полов

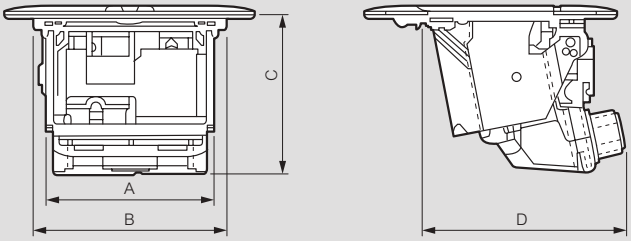

Размер блока	A (мм)	B (мм)	C (мм)	D (мм)
3 модуля	79.8	92	74.8	96.1
4 модуля	102.3	114.5	74.8	96.1
6 модулей	189.8	202	74.8	96.1
8 модулей	231.6	247	74.8	96.1

Выдвижные розеточные блоки DLP

для применения на рабочих местах, в конференц-залах, на кухне

6 540 00
укомплектованный изделиями серии Mosaic

6 540 03

6 540 04

6 540 05

0 540 34

0 540 36

Соответствует стандартам IEC 60884-1 и NFC 61-314

Упак.	Кат. №	**Блоки для настольной установки (рабочие места в офисах, конференц-залы, кухонные столешницы)**
		Блок плавно выдвигается после нажатия кнопки. Для электроустановочных изделий серии Mosaic. Поставляются неукомплектованными. Поставляются с установочными наборами для монтажа в столешницы
		4 модуля
1	6 540 00	Нержавеющая сталь
1	6 540 01	Белый
1	6 540 02	Черный
		8 (2 x 4) модулей
1	6 540 03	Нержавеющая сталь
1	6 540 04	Белый
1	6 540 05	Черный

Упак.	Кат. №	**Модули с выдвижным шнуром**
		Для установки в выдвижные блоки Комплектация: - вытяжной шнур - крышка Mosaic - элемент крепления
1	0 540 34	Выдвижной розеточный блок с вытяжным кабелем
		RJ 45 кат. 6 UTP. 1 модуль
1	0 540 36	Выдвижной розеточный блок

Выдвижные розеточные блоки DLP

для применения на рабочих местах, в конференц-залах, на кухне

Технические характеристики

Классификация выдвижных розеточных блоков согласно NFC 61-314 / EN 60670-1 / EN 60670-23

Сопротивление заземления < 0,05 Ом
Степень защиты от внешних механических воздействий: IK 07
Степень защиты: IP 30 при открытой крышке
IP 40 при закрытой крышке
Стойкость к приложенной сверху механической нагрузке:
1500 Н при открытой крышке
3000 Н при закрытой крышке
Номинальное напряжение 500 В,
сопротивление изоляции > 5 МОм
Электрическая прочность изоляции: 2000 В
Устанавливается в полу в помещениях без влажной уборки

Материал

Не содержит галогенов, огнестойкий и самозатухающий
Стойкий к коррозии и перепадам температуры

Цвет	Материал
Нержавеющая сталь	Никелированный замак
Чёрное	Алюминий, покрашенный в чёрный цвет
Белый	Алюминий, покрашенный в белый цвет

Возможность выдерживать сильные и слабые токи

Тип пола	Сильный ток	Слабый ток
Фальш-пол	Да	Совместимо с Кат. 6
В столе	Да	Совместимо с Кат. 6

Монтаж

В столе или фальш-полу

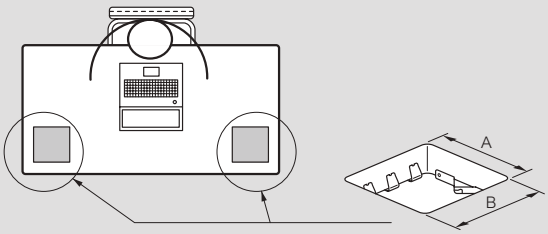

Размер блока	A[1] (мм)	B[1] (мм)
4 модуля	108	131
8 модулей	108	263

1: +/- 1 мм

Размеры

Крышка

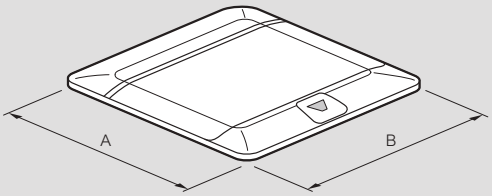

Размер блока	A (мм)	B (мм)
4 модуля	120	142.5
8 модулей	120	275

Пустой выдвижной розеточный блок

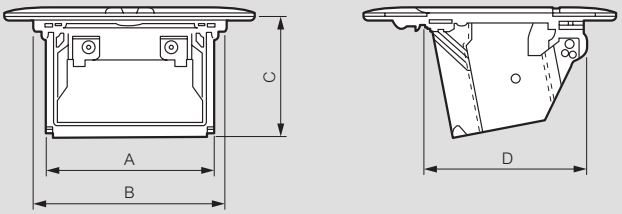

Размер блока	A (мм)	B (мм)	C (мм)	D (мм)
4 модуля	102.3	114.5	57	77.5
8 модулей	231.6	247	57	77.5

Выдвижной розеточный блок с установочным набором для столов и фальш-полов

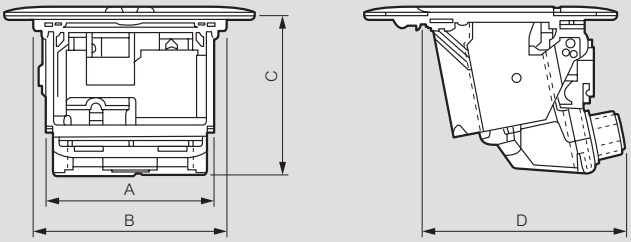

Размер блока	A (мм)	B (мм)	C (мм)	D (мм)
4 модуля	102.3	114.5	74.8	96.1
8 модулей	231.6	247	74.8	96.1

Настольные встраиваемые кабельные органайзеры DLP desk

для применения на рабочих местах и в конференц-залах

0 540 80

0 540 86

0 540 73

0 540 60

0 540 62

0 540 63

0 540 66

0 540 67

Технические характеристики **см на следующей странице**

Идеально подходят для встраивания силовых кабелей, зарядных устройств мобильных телефонов и кабелей передачи данных в рабочий стол
Соответствуют IEC 60884-1

Упак.	Кат. №	
		Настольные кабельные органайзеры Легко устанавливаются в офисные столы вместо стандартных клапанов вывода кабеля диаметром 60-80 мм, или в отверстия аналогичного диаметра Крышка открывается на 180° во избежание повреждения 3680 Вт при 230 В~ 16 А - 250 В Поставляется с декоративной рамкой
		С розеткой 2К+3 С подсоединенным шнуром питания, укомплектованы: – 1 x 2К+3 розетка с защитными шторками – шнур питания с вилкой 2К+3, длина 2 м
	Немецкий стандарт	
1	0 540 80	○ Белая RAL 9003 декоративная рамка и механизм
1	0 540 81	● Черная RAL 9017 декоративная рамка и механизм
1	0 540 82	● Декоративная рамка из нержавеющей стали и черный механизм
		С розеткой 2К+3 и USB зарядным устройством для мобильных телефонов С подсоединенным шнуром питания, укомплектованы: – 1 x 2К+3 розетка с защитными шторками – 1 x USB зарядное устройство для мобильных телефонов 5 В – 750 мА – шнур питания с вилкой 2К+3, длина 2 м
1	0 540 85	○ Белая RAL 9003 декоративная рамка и механизм
1	0 540 86	● Черная RAL 9017 декоративная рамка и механизм
1	0 540 87	● Декоративная рамка из нержавеющей стали и черный механизм
		С розеткой 2К+3, USB зарядным устройством для мобильных телефонов и выдвижным шнуром RJ 45 С подсоединенным шнуром питания, укомплектованы: – 1 x 2К+3 с защитными шторками – 1 x USB зарядное устройство для мобильных телефонов 5 В – 750 мА – 1 x RJ 45 выдвижной шнур Категории 6 UTP (может вытягиваться до 1,35 м на поверхности стола) – шнур питания с вилкой 2К+3, длина 2 м – кабель Категории 6 UTP с разъемом RJ 45, длина 2 м
1	0 540 88	○ Белая RAL 9003 декоративная рамка и механизм

Упак.	Кат. №	
		Неукомплектованные настольные органайзеры Для оснащения розетками Mosaic, предварительно установленными модулями с выдвижными шнурами и декоративными рамками. Легко устанавливаются в офисные столы вместо стандартных клапанов вывода кабеля диаметром 60-80 мм, или в отверстия аналогичного диаметра. Крышка открывается на 180° во избежание повреждения
1	0 540 70	○ Белый RAL 9003
1	0 540 71	● Черный RAL 9017
		Для одной розетки 2К+3 и USB зарядного устройства для мобильных телефонов Поставляется с одним USB зарядным устройством для мобильных телефонов 5 В – 750 мА, необходимо подключение
1	0 540 72	○ Белый RAL 9003
1	0 540 73	● Черный RAL 9017
		Декоративные рамки для неукомплектованных настольных органайзеров Для установки на неукомплектованные настольные органайзеры
10	0 540 60	○ Белый RAL 9003
10	0 540 62	● Черный RAL 9017
10	0 540 63	● Нержавеющая сталь
10	0 540 61	○ Белый RAL 9003 для сети передачи данных Категории 6А
		Модули с предварительно подключенной электропроводкой с выдвижными шнурами Для установки на неукомплектованные настольные органайзеры (под столешницей) Автоматическое втягивание неиспользуемого кабеля, для оптимального использования поверхности стола
		Кат. 6 FTP
1	0 540 65	Оснащены: – 1 x RJ 45 выдвижной шнур Категории 6 FTP (может вытягиваться до 1,35 м на поверхности стола) – 1 x RJ 45 розетка с установочной стороны Патч-корд для подключения к сети передачи данных должен быть заказан отдельно
		Кат. 6 UTP
1	0 540 66	Оснащены: – 1 x RJ 45 выдвижной шнур Категории 6 FTP (может вытягиваться до 1,35 м на поверхности стола) – 1 x RJ 45 розетка с установочной стороны Патч-корд для подключения к сети передачи данных должен быть заказан отдельно
		USB / micro USB
1	0 540 67	Оснащены: – выдвижным шнуром 1,35 м с micro USB-разъемом, выдвигается на поверхность стола – кабелем с USB-разъемом, длина 0,5 м с установочной стороны
		Коронка для дрели
1	0 540 75	Для сверления отверстий диаметром 80 мм

Настольные встраиваемые кабельные органайзеры DLP desk

Технические характеристики

Классификация настольных встраиваемых кабельных органайзеров

Соответствуют МЭК 60884-1

Стандарт МЭК 60884-1		Уровень
7.1.1	Степень защиты от попадания опасных частей и вредного воздействия ввиду попадания твердых посторонних объектов	IP2X
7.1.2	Степень защиты от вредного воздействия в случае проникновения воды	IPX0
7.1.3	Обеспечение заземления	Аксессуары с заземляющим контактом
7.1.4	Способ подсоединения кабеля	Аксессуары со сменными компонентами
7.1.5	Тип клемм	Аксессуары с винтовыми клеммами Аксессуары с клеммами без винтов для жестких и гибких проводников
7.2.1	Степень защиты от поражения электрическим током	Штепсельные розетки с повышенной защитой
7.2.2	Наличие защитных шторок	Штепсельные розетки с защитными шторками
7.2.3	Способ применения/установки штепсельной розетки	Утопленного типа Переносного типа Настольного типа
7.2.4	Способ установки	Фиксированные штепсельные розетки, если невозможно снять крышку без смещения проводов (тип B)
7.3.5	Предполагаемое использование	Штепсельные розетки для контуров, в которых единственный контур заземления обеспечивает защитное заземление для подсоединенного оборудования и незащищенных токопроводящих деталей розеток, в случае их наличия

Установка

Могут быть установлены непосредственно в столе, на углу мебели

Толщина столешницы: мин. 10 мм
макс. 34 мм

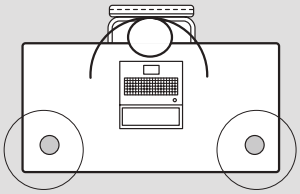

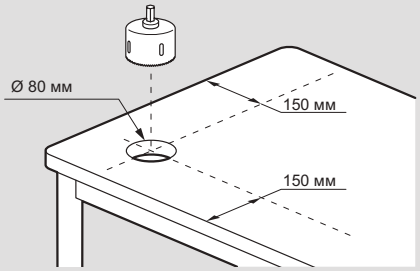

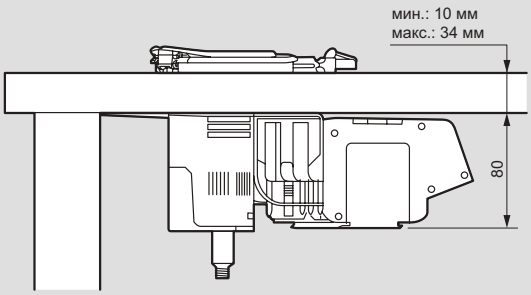

Размеры

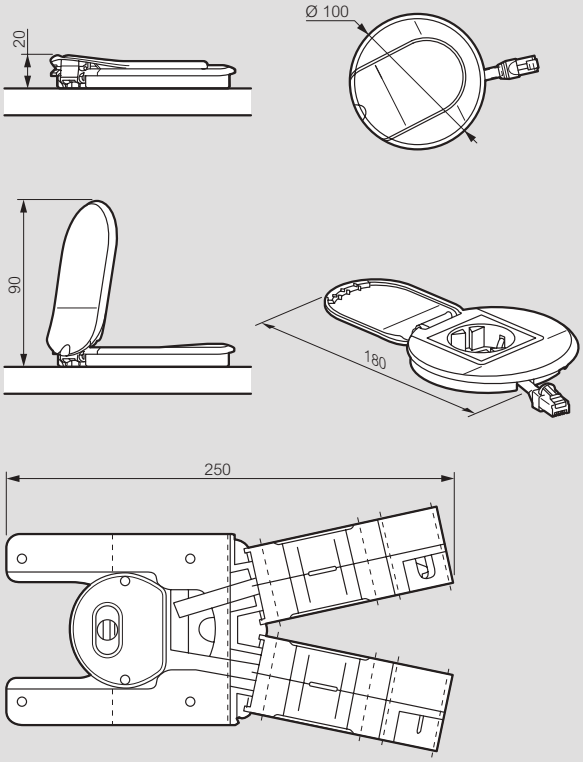

Настольные блоки розеток DLP desk со шнуром

6 535 60

0 546 91

6 535 62

0 546 92

6 535 63

0 546 90

0 546 99

Упак.	Кат. №	Настольные блоки розеток укомплектованные
		Алюминиевый корпус Соответствие требованиям стандарта МЭК 60884-1 Розетки 16 А, 250 В∿ с защитными шторками Шнур питания 3 м
1	6 535 60*	Состав: - 4 розетки 2К+3 - 1 подсвечиваемый выключатель
1	6 535 61*	Состав: - 6 розеток 2К+3 - 1 подсвечиваемый выключатель
1	6 535 62*	Состав: - 3 розетки 2К+3 - 1 зарядное устройство USB с 2 разъемами
1	6 535 63*	Состав: - 2 розетки 2К+3 - 2 розетки 2К+3 с блокировкой - 2 розетки RJ 45 Кат. 6 UTP шириной 1 модуль

		Крепежный аксессуар для фиксации блока на столе
1	0 546 99*	Для крепления настольного блока розеток на офисной мебели

		Настольные блоки розеток неукомплектованные
		Алюминиевый корпус Для оснащения электроустановочными изделиями Mosaic
1	0 546 90	8 модулей
1	0 546 91	12 модулей
1	0 546 92	6 модулей

Укомплектованные блоки

для подключения и монтажа на плоской поверхности

0 506 25

0 535 98

Упак.	Кат. №	Розеточные блоки укомплектованные Немецкий стандарт
		Розетки с защитными шторками. Цвет - белый Для подключения и монтажа на плоской поверхности (стены, столы,...) Поставляются с 3 специальными адаптерами для монтажа на стены с кабель-каналами DLP (20 x 12.5 - 32 x 12.5 - 32 x 16 - 32 x 20) или трубами 16 и 20 мм
5	0 506 25	Розетки 3 x 2 K + З
5	0 506 26	Розетки 4 x 2 K + З
5	0 506 27	Розетки 6 x 2 K + З
5	0 506 30	Розетки 6 x 2 K + З с индикатором и выключателем

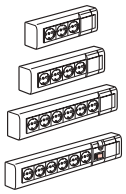

		Гибкий органайзер
		Кабели, идущие от рабочего места к полу, надежно защищены и имеют аккуратный внешний вид
1	0 535 98	2 отсека Длина: 750 мм Цвет белый

Офисные блоки скрытого монтажа и настольные многорозеточные блоки DLP desk неукомплектованные

0 535 63

0 535 64

0 535 65

Устанавливаются в гипсокартоновые перегородки или прямо в офисную мебель

Упак.	Кат. №	Неукомплектованные офисные блоки скрытого монтажа
		Алюминиевый корпус Для оснащения электроустановочными изделиями Mosaic
		Вместимость 8 модулей
20	0 535 60*	○ Белый
20	0 535 61*	● Алюминий
20	0 535 62*	● Черный
		Вместимость 12 модулей
10	0 535 63*	○ Белый
10	0 535 64*	● Алюминий
10	0 535 65*	● Черный

Монтаж

Размеры выреза

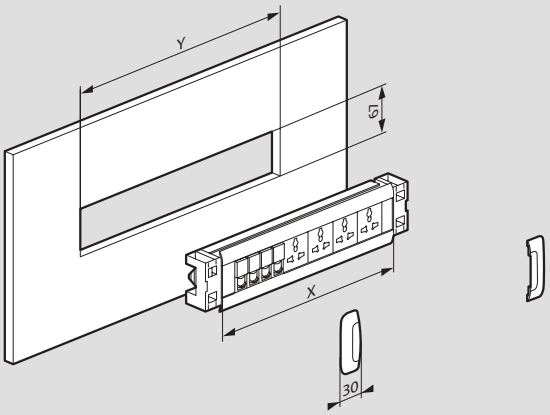

Габаритные размеры

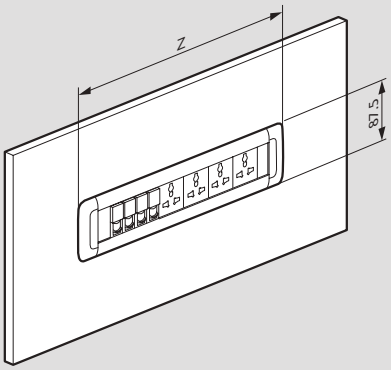

Кат. №	X (мм)	Y (мм)	Z (мм)
0 535 60	225	275	285
0 535 61			
0 535 62			
0 535 63	315	365	375
0 535 64			
0 535 65			

Размеры

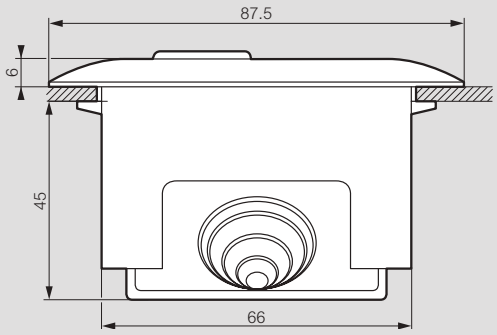

Минимальная толщина перегородки/мебели

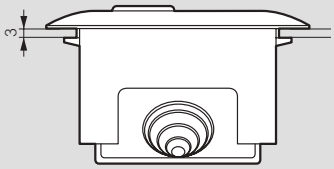

Максимальная толщина перегородки/мебели

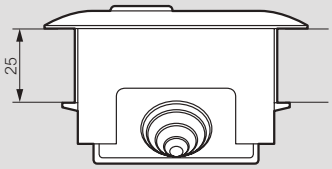

legrand

Metra

СИСТЕМА КАБЕЛЬНЫХ КАНАЛОВ И МИНИ-КАНАЛОВ

Кабельные каналы серии Metra

Оптимизированное предложение, удовлетворяющее требованиям большинства коммерческих зданий

- Четыре типоразмера: 85 x 50 мм, 100 x 50 мм, 130 x 50 мм, 160 x 50 мм
- Один каталожный номер для кабель-канала в сборе с крышкой
- Используются для прокладки слаботочных и силовых кабелей
- Монтаж в вертикальном и горизонтальном положениях

Кабельные каналы серии Metra

профили и аксессуары

КАБЕЛЬ-КАНАЛЫ	КАБЕЛЬ-КАНАЛЫ И АКСЕССУАРЫ					ИЗМЕНЯЕМЫЕ УГЛЫ		НЕИЗМЕНЯЕМЫЕ УГЛЫ 90°	
Сечение (мм)	Профиль + крышка	Пере-городка	Накладка на стык профиля	Накладка на стык крышки	Торцевая заглушка	Внутренний угол 80° 120°	Внешний угол 60° 120°	Внутренний угол 90°	Внешний угол 90°
85 x 50	6 380 80	6 380 08	6 380 26	6 380 01	6 380 25	6 380 21	6 380 22	-	-
100 x 50	6 380 81	6 380 08	6 380 36	6 380 01	6 380 35	6 380 31	6 380 32	6 380 11	6 380 12
130 x 50	6 380 82	6 380 08	6 380 46	6 380 01	6 380 45	6 380 41	6 380 42	-	-
160 x 50	6 380 83	6 380 08	6 380 96	6 380 85	6 380 95	6 380 91	6 380 92	-	-

ВОЗМОЖНОСТЬ МОНТАЖА В КАБЕЛЬНЫЕ КАНАЛЫ ЭЛЕКТРОУСТАНОВОЧНЫХ ИЗДЕЛИЙ LEGRAND СЕРИЙ MOSAIC, VALENA CLASSIC, ETIKA, CELIANE И ДР.

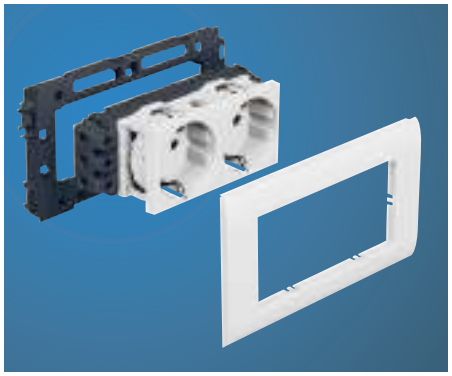

Розетки Mosaic

НЕИЗМЕНЯЕМЫЕ УГЛЫ 90°	ОТВОД	СУППОРТЫ			
Плоский угол	Т-образный отвод	Для механизмов 45 x 45 мм			Для механизмов с расстоянием между винтами 60 мм
		2 модуля	4 модуля	6 модулей	1 пост
6 380 23	6 380 24	6 380 02	6 380 03	6 380 04	6 117 88
6 380 13	6 380 34	6 380 02	6 380 03	6 380 04	6 117 88
6 380 43	6 380 44	6 380 02	6 380 03	6 380 04	6 117 88
6 380 93	6 380 94	6 380 86	6 380 87	6 380 88	-

РОЗЕТКИ MOSAIC С ВИНТОВЫМИ ЗАЖИМАМИ НЕМЕЦКОГО СТАНДАРТА				
		Стандартная	Красная	С мех. блокировкой
2К + 3, 2 модуля		0 776 01	0 776 11	0 776 21
2 x 2К + 3, 4 модуля		0 776 02	0 776 12	0 776 22
3 x 2К + 3, 6 модулей		0 776 03	0 776 13	0 776 23
РОЗЕТКИ MOSAIC RJ45				
Кат. 6 UTP 2 модуля		0 765 64		
Кат. 5е UTP 2 модуля		0 765 54		
Кат. 6 UTP 1 модуль		0 765 61		
Кат. 5е UTP 1 модуль		0 765 51		

Розетки Etika и Valena Classic

РОЗЕТКИ С РАССТОЯНИЕМ МЕЖДУ ВИНТАМИ 60 ММ С ВИНТОВЫМИ ЗАЖИМАМИ НЕМЕЦКОГО СТАНДАРТА		
	Etika	Valena Classic
Белая		
2К + 3	6 722 21 + 6 725 01	7 744 20 + 7 744 51
2К + 3 с защитными шторками	6 722 22 + 6 725 01	7 744 21 + 7 744 51
РОЗЕТКИ RJ45 С РАССТОЯНИЕМ МЕЖДУ ВИНТАМИ 60 ММ		
	Etika	Valena Classic
Белая		
Кат. 5е UTP	6 722 41 + 6 725 01	7 742 38 + 7 744 51

ДЛЯ КАБЕЛЬНОГО КАНАЛА 100 x 50 ММ ДОСТУПНЫ КАК ИЗМЕНЯЕМЫЕ, ТАК И НЕИЗМЕНЯЕМЫЕ ВНЕШНИЕ И ВНУТРЕННИЕ УГЛЫ

ИЗМЕНЯЕМЫЕ УГЛЫ

- Изменяемые углы легко адаптируются к различным конфигурациям и обеспечивают эстетичный внешний вид системы
- Углы быстро устанавливаются и надежно удерживаются на кабель-канале

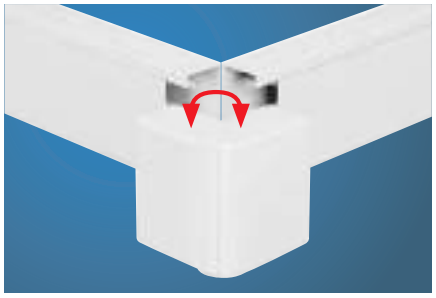

НЕИЗМЕНЯЕМЫЕ УГЛЫ

Данное решение позволяет снизить стоимость системы в конфигурациях, где кабель-каналы поворачиваются строго на 90°

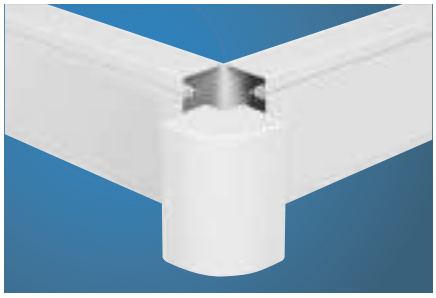

Кабельные каналы серии Metra 85 x 50 мм, 100 x 50 мм

Крышка 75 мм

Кат. № для кабельного канала 100 x 50 мм

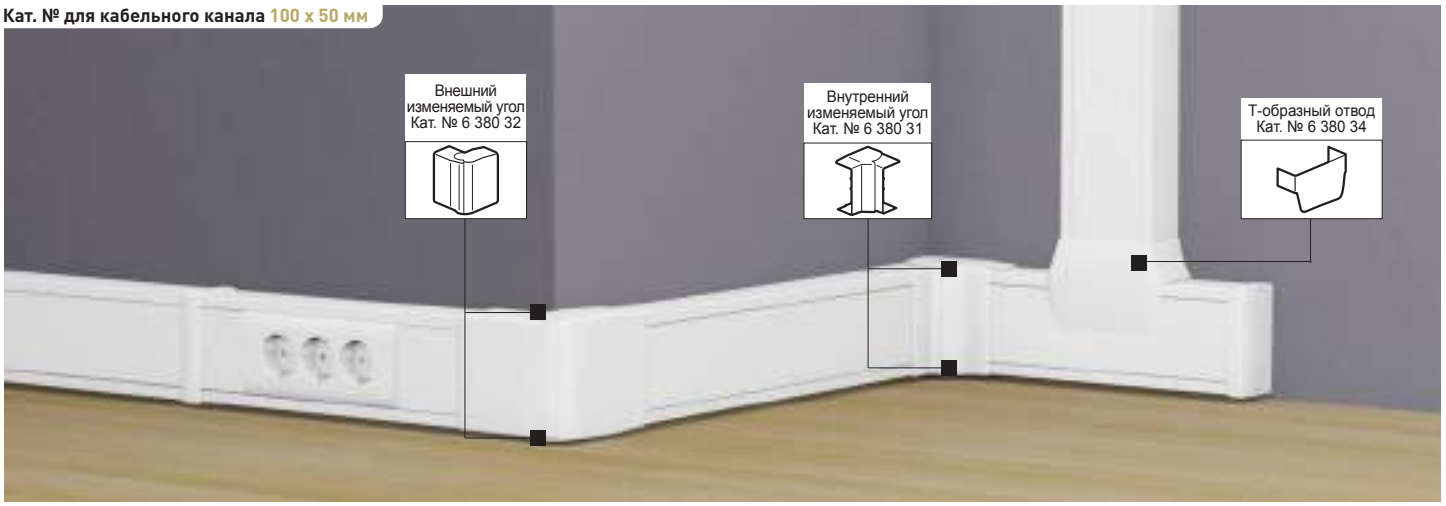

Упак.	Кат. №	Кабель-канал 85 x 50 мм
24	6 380 80	**Кабель-канал с 1 отсеком** 1 профиль 1 крышка шириной 75 мм Длина 2 метра Монтаж электроустановочных изделий: - Серии MOSAIC (стандарт 45 x 45 мм) при помощи суппортов на 2, 4 или 6 модулей - Серий Valena Classic, Etika, Celiane и других серий электроустановочных изделий с межвинтовым расстоянием 60 мм при помощи универсального суппорта
		Перегородка
28	6 380 08	Разделительная перегородка Длина 2 м
		Накладка на стык профиля
10	6 380 26	Накладка на стык профиля
		Накладка на стык крышки
50	6 380 01	Для крышки шириной 75 мм
		Углы
10	6 380 21	Внутренний изменяемый угол, от 80° до 120°
10	6 380 22	Внешний изменяемый угол, от 60° до 120°
10	6 380 23	Плоский угол 90°
		Торцевая заглушка
10	6 380 25	Торцевая заглушка
		Т-образный отвод
5	6 380 24	Для отвода кабельного канала указанного сечения от кабельного канала любого сечения из данной серии
		Суппорты для электроустановочных изделий
		Суппорты Mosaic
10	6 380 02	2 модуля Mosaic
5	6 380 03	4 модуля Mosaic
5	6 380 04	6 модулей Mosaic
		Универсальный суппорт
5	6 117 88	

Упак.	Кат. №	Кабель-канал 100 x 50 мм
12[1]	6 380 81	**Кабель-канал с 1 отсеком** 1 профиль 1 крышка шириной 75 мм Длина 2 метра Монтаж электроустановочных изделий: - Серии MOSAIC (стандарт 45 x 45 мм) при помощи суппортов на 2, 4 или 6 модулей - Серий Valena, Etika, Celiane и других серий электроустановочных изделий с межвинтовым расстоянием 60 мм при помощи универсального суппорта
		Перегородка
28	6 380 08	Разделительная перегородка Длина 2 м
		Накладка на стык профиля
10	6 380 36	Накладка на стык профиля
		Накладка на стык крышки
50	6 380 01	Для крышки шириной 75 мм
		Углы
		Изменяемые углы
10	6 380 31	Внутренний изменяемый угол, от 80° до 120°
10	6 380 32	Внешний изменяемый угол, от 60° до 120°
		Неизменяемые углы 90°
20	6 380 11	Внутренний угол
20	6 380 12	Внешний угол
16	6 380 13	Плоский угол
		Торцевая заглушка
10	6 380 35	Торцевая заглушка
		Т-образный отвод
5	6 380 34	Для отвода кабельного канала указанного сечения от кабельного канала любого сечения из данной серии
		Суппорты
		Суппорты Mosaic
10	6 380 02	2 модуля Mosaic
5	6 380 03	4 модуля Mosaic
5	6 380 04	6 модулей Mosaic
		Универсальный суппорт
5	6 117 88	

Кабельные каналы серии Metra 130 x 50 мм, 160 x 50 мм

Крышка 75 мм и 110 мм

Кат. № для кабельного канала 130 x 50 мм

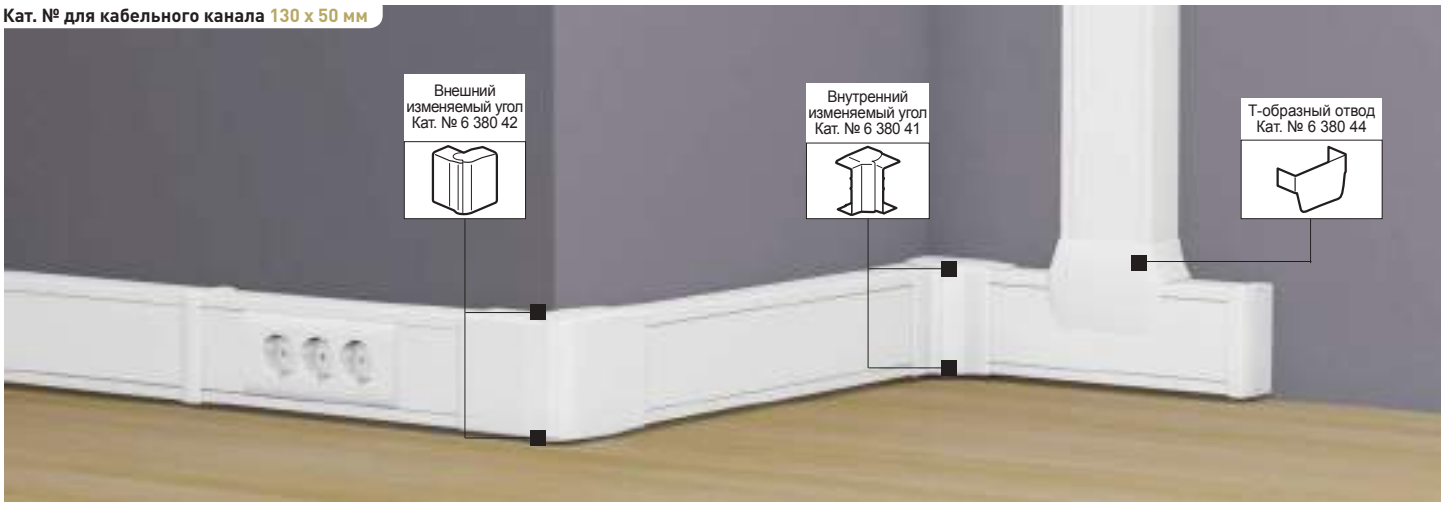

Упак.	Кат. №	Кабель-канал 130 x 50 мм
12	6 380 82	**Кабель-канал с 1 отсеком** 1 профиль 1 крышка шириной 75 мм Длина 2 метра Монтаж электроустановочных изделий: - Серии MOSAIC (стандарт 45 x 45 мм) при помощи суппортов на 2, 4 или 6 модулей - Серий Valena Classic, Etika, Celiane и других серий электроустановочных изделий с межвинтовым расстоянием 60 мм при помощи универсального суппорта
28	6 380 08	**Перегородка** Разделительная перегородка Длина 2 м
10	6 380 46	**Накладка на стык профиля** Накладка на стык профиля
50	6 380 01	**Накладка на стык крышки** Для крышки шириной 75 мм
		Углы
8	6 380 41	Внутренний изменяемый угол, от 80° до 120°
8	6 380 42	Внешний изменяемый угол, от 60° до 120°
4	6 380 43	Плоский угол 90°
		Торцевая заглушка
10	6 380 45	Торцевая заглушка
		Т-образный отвод
5	6 380 44	Для отвода кабельного канала указанного сечения от кабельного канала любого сечения из данной серии
		Суппорты для электроустановочных изделий
		Суппорты Mosaic
10	6 380 02	2 модуля Mosaic
5	6 380 03	4 модуля Mosaic
5	6 380 04	6 модулей Mosaic
		Универсальный суппорт
5	6 117 88	

Упак.	Кат. №	Кабель-канал 160 x 50 мм
8	6 380 83	**Кабель-канал с 1 отсеком** 1 профиль 1 крышка шириной 110 мм Длина 2 метра Монтаж электроустановочных изделий: - Серии MOSAIC (стандарт 45 x 45 мм) при помощи суппортов на 2, 4 или 6 модулей
		Перегородка
28	6 380 08	Разделительная перегородка Длина 2 м
		Накладка на стык профиля
10	6 380 96	Накладка на стык профиля
		Накладка на стык крышки
25	6 380 85	Для крышки шириной 110 мм
		Углы
5	6 380 91	Внутренний изменяемый угол, от 80° до 120°
5	6 380 92	Внешний изменяемый угол, от 60° до 120°
2	6 380 93	Плоский угол 90°
		Торцевая заглушка
5	6 380 95	Торцевая заглушка
		Т-образный отвод
5	6 380 94	Для отвода кабельного канала указанного сечения от кабельного канала любого сечения из данной серии
		Суппорты для электроустановочных изделий
		Суппорты Mosaic
10	6 380 86	2 модуля Mosaic
5	6 380 87	4 модуля Mosaic
5	6 380 88	6 модулей Mosaic

Кабельные каналы серии Metra

Технические характеристики кабельных каналов серии Metra в соответствии с en 50085-2-1

• 6.3. Минимальная температура при хранении и транспортировке	- 25C°
• 6.3. Минимальная температура при монтаже и эксплуатации	- 5C°
• 6.3. Максимальная температура при монтаже и эксплуатации	+ 60C°
• 6.4. Устойчивость к распространению огня	Не распространяет горение
• 6.6. Электроизоляционная характеристика	Диэлектрик
• 6.7. Степень защиты от проникновения твердых предметов и воды	IP40
• Номинальный ток напряжения	500В
• Защита от механический воздействий	IK 07

Таблица емкости кабельных каналов серии Metra

Сечение		Емкость макс. (мм²)		Максимальное количество проводников			Ø Диаметр макс. (мм)
				3 x 1,5 мм² Ø 9	3 x 2,5 мм² Ø 11	UTP/FTP Cat. 6 или коаксиальный Ø 7	
85 x 50 Кат. № 6 380 80	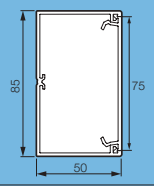	1	3585	39	29	146	40
100 x 50 Кат. № 6 380 81	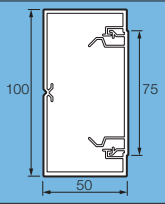	1	4224	47	33	172	40
130 x 50 Кат. № 6 380 82	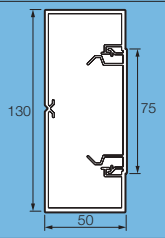	1	5565	62	43	228	40
160 x 50 Кат. № 6 380 83	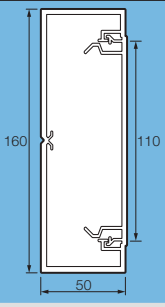	1	6860	75	51	281	40

Монтаж электроустановочного оборудования Mosaic при помощи суппорта

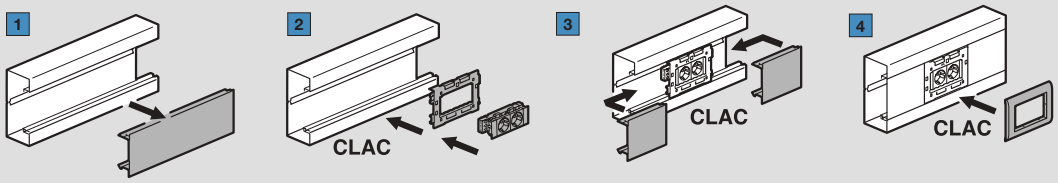

Пример монтажа

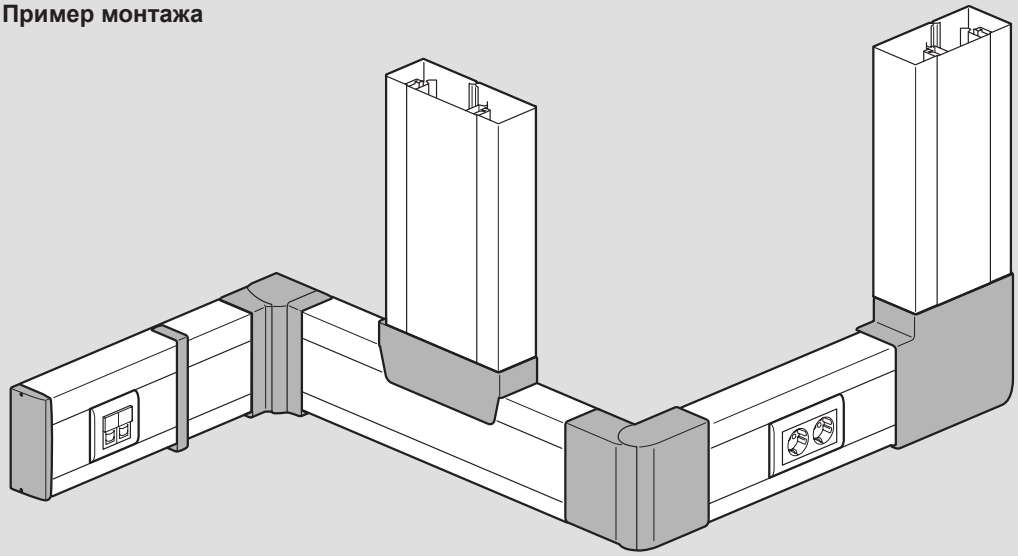

Внутренний угол

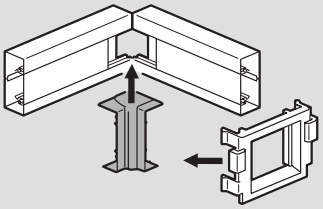

Используйте специальный адаптор, поставляемый вместе с внутренним изменяемым углом (неизменяемый угол и углы для кабельного канала 130 x 50 и 160 x 50 монтируются без адаптера).

Внешний угол

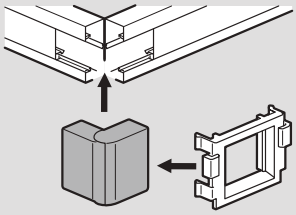

Используйте специальный адаптор, поставляемый вместе с внешним изменяемым углом (неизменяемый угол и углы для кабельного канала 130 x 50 и 160 x 50 монтируются без адаптера).

Плоский угол

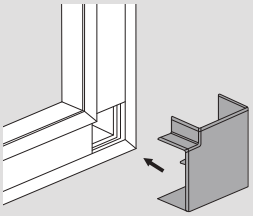

1. Проверьте, позволяет ли расстояние до примыкающей стены установку плоского угла. Защелкните крышку плоского угла (плоский угол для кабельного канала 160 x 50 поставляется с дополнительным основанием, который крепится на стену).

Накладка на стык профиля

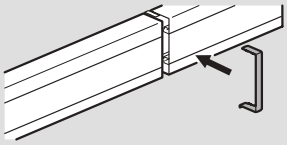

Накладка фиксируется при помощи самоклеющейся основы (накладка для кабельного канала 160 x 50 монтируется защелкиванием).

Тройник

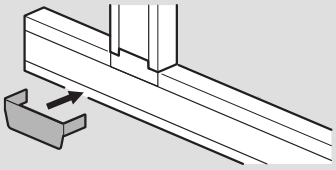

Тройник позволяет выполнять отвод кабельного канала указанного сечения от кабельного канала любого сечения.

Заглушка

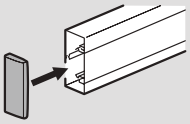

В завершении монтажа защелкиванием установите заглушку на торце кабельного канала (для кабельного канала 160 x 50 заглушка дополнительно фиксируется двумя винтами).

Механизмы Mosaic™

розетки простые для всех видов суппортов и розетки международных стандартов

0 772 16

0 772 17

0 772 18

0 771 45

0 502 99 на вилке

0 772 13

0 771 11

0 772 14

0 771 32

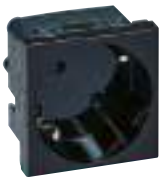
0 793 55

Таблица выбора коробок, суппортов и рамок **стр. 864-865**

Упак.	Кат. №	Розетки простые для всех типов суппортов
		Немецкий стандарт С защитными шторками. Для монтажа во встраиваемые и накладные монтажные коробки, напольные коробки, колонны и настольные блоки Подключение автоматическими зажимами (кроме исключений)
	2 модуля	
10	0 772 10	Розетка 2К+3 с винтовыми зажимами Без защитных шторок
10	0 772 11	Розетка 2К+3
10	0 772 13	Розетка 2К+3 с винтовыми зажимами для повторного подключения и сечением 4 мм²
10	0 772 45	Розетка 2К+3 под углом 45°
10	0 792 13	Розетка 2К+3 с лицевой панелью цвета алюминий с винтовыми зажимами
10	0 772 14	Розетка 2К+3 с винтовыми зажимами, с механической блокировкой
10	0 772 19	Розетка 2К+3 с крышкой Антибактериальная
10	0 772 12	Розетка 2К+3 с индикатором[1]
10	0 772 16	Розетка 2К+3 с зеленой лицевой панелью Антибактериальная[2]
10	0 772 17	Розетка 2К+3 с оранжевой лицевой панелью Антибактериальная
10	0 772 18	Розетка 2К+3 с красной лицевой панелью
	5 модулей	
10	0 772 31	Специальная розетка для людей с ограниченными возможностями. Антибактериальная 2К+3. Простое нажатие на рычаг позволяет легко вставлять и вытаскивать вилку из розетки

Упак.	Кат. №	Розетки международных стандартов
		Французский стандарт Для монтажа во встраивамые и накладные монтажные коробки, напольные коробки, колонны, блоки розеток и настольные блоки Подключение автоматическими зажимами (кроме исключений)
	2 модуля	
10	0 771 11	Розетка 2К+3
10	0 771 13	Розетка 2К+3 с винтовыми зажимами для повторного подключения и сечением 4 мм²
10	0 792 71	Розетка 2К+3 с лицевой панелью цвета алюминий
10	0 771 14	Розетка 2К+3, с винтовыми зажимами, с механической блокировкой
10	0 771 10	Розетка 2К
10	0 775 01	Розетка евро-US 2П-1 модуль белый
		Розетки антибактериальные **Французский стандарт** Розетка антибактериальная для установки в помещениях с повышенными санитарно-гигиеническими требованиями.
10	0 771 32	Лицевая панель розеток имеет общий уровень с декоративной рамкой, что обеспечивает дополнительную чистоту и безопасность, и утапливается при подключении электроприборов Поставляются с лицевой панелью
10	0 771 19	Розетка 2К+3 с крышкой. Антибактериальная
10	0 771 45	Розетка 2К+3 под углом 45°. Антибактериальная
		Ключ для розетки с блокировкой
10	0 502 99	Крепится на вилке 2К+3 с помощью клеящего элемента
	ДЕКАБРЬ 2018	**Розетки для любых суппортов, немецкий стандарт, под углом 45°**
10	Черного цвета 0 793 55	Пружинные зажимы 2 К+3

[1] Индикатор Кат. №. 0 676 64 входит в комплект поставки
[2] Розетка может использоваться как энергоэффективная при подключении к таймеру Кат. № 4 126 31 или 4 127 95.

Кат №, выделенные красным: Новая продукция

Механизмы Mosaic™

розетки для любых суппортов и розетки для кабель-каналов

0 772 52

0 792 83

0 772 74

0 772 52 вид сзади
Безвинтовые зажимы проходные

0 774 03

0 793 72

Таблица выбора коробок, суппортов и рамок **стр. 864-865**

Упак.	Кат. № стандарт.	Кат. № с мех. блокир красные	
			Блоки розеток для любых суппортов (немецкий стандарт) Для монтажа во встраиваемые и накладные монтажные коробки, напольные коробки, колонны, настольные блоки Подключение автоматическими зажимами
			Розетки стандартные и розетки с механической блокировкой
10	0 772 52	0 772 81	Розетка 2 x 2K+3 под углом 45°
10	0 772 53	0 772 82	Розетка 3 x 2K+3 под углом 45°
5	0 772 54	0 772 83	Розетка 4 x 2K+3 под углом 45°
	красные		
10	0 772 72		Розетка 2 x 2K+3, под углом 45° (4 мод.)
10	0 772 73		Розетка 3 x 2K+3, под углом 45° (6 мод.)
10	0 772 74		Розетка 4 x 2K+3, под углом 45° (8 мод.)
	стандарт.		**Розетки стандартные, цвет алюминий**
10	0 792 82		Розетка 2 x 2K+3 под углом 45° с лицевой панелью цвета алюминий
10	0 792 83		Розетка 3 x 2K+3 под углом 45° с лицевой панелью цвета алюминий

Упак.	Кат. № стандарт.	Кат. № с мех. блокир красные	
			Для установки в кабель-каналы Розетки Mosaic с защитными шторками двухстороннего подключ. для монтажа в кабель-канале с использ. суппортов и рамок для кабель-каналов Отсоединение розетки не требует демонтажа суппорта
			Подключение автоматическими зажимами Немецкий стандарт
10	0 774 01	0 774 21	Розетка 2K+3
10	0 774 02	0 774 22	Розетка 2 x 2K+3
10	0 774 03	0 774 23	Розетка 3 x 2K+3
5	0 774 04	0 774 24	Розетка 4 x 2K+3
	красные		
10	0 774 11		Розетка 2K+3, (2 мод.)
10	0 774 12		Розетка 2 x 2K+3, (4 мод.)
10	0 774 13		Розетка 3 x 2K+3, (6 мод.)
5	0 774 14		Розетка 4 x 2K+3, (8 мод.)

Кат №, выделенные красным: Новая продукция

Упак.	Кат. № стандарт.	Кат. № с мех. блокир красные	
			Для установки в кабель-каналы (продолжение) **Подключение винтовыми зажимами Немецкий стандарт**
10	0 776 01	0 776 21	Розетка 2K+3
10	0 776 02	0 776 22	Розетка 2 x 2K+3
10	0 776 03	0 776 23	Розетка 3 x 2K+3
5	0 776 04	0 776 24	Розетка 4 x 2K+3
	красные		
10	0 776 11		Розетка 2K+3 (2 мод.)
10	0 776 12		Розетка 2 x 2K+3 (4 мод.)
10	0 776 13		Розетка 3 x 2K+3 (6 мод.)
10	0 776 14		Розетка 4 x 2K+3 (8 мод.)

Упак.	Кат. № стандарт.	Кат. № с мех. блокир красные	
			Для установки в кабель-каналы с крышкой 65 мм Розетки Mosaic с защитными шторками двухстороннего соединения для монтажа в кабель-канале DLP с крышкой 65 (стр. 888-889) Имеют: – розетку и суппорт – лицевую панель Подключение автоматическими зажимами. Отсоединение розетки не требует демонтажа суппорта
			Розетки стандартные и розетки с механической блокировкой
10	0 774 31	0 774 51	Розетка 2K+3
10	0 774 32	0 774 52	Розетка 2 x 2K+3
10	0 774 33	0 774 53	Розетка 3 x 2K+3
5	0 774 34	0 774 54	Розетка 4 x 2K+3

Упак.	Кат. №	
	Черного цвета	**Розетки для любых суппортов, немецкий стандарт, под углом 45°** Пружинные зажимы
10	0 793 72	2 x 2K+3
	ДЕКАБРЬ 2018	
10	0 793 73	3 x 2K+3

legrand

Кабельные мини-каналы серии Metra

Идеальная совместимость с электроустановочными изделиями серии Quteo

- Шесть типоразмеров: 15 x10 мм, 20 x12 мм, 24 x14 мм, 16 x16 мм, 40 x16 мм (с перегородкой и без), 40 x 40 мм, 60 x 40 мм
- Кабельные мини-каналы серии Metra идеально подходят для прокладки в жилых и небольших коммерческих зданиях

ШИРОКИЙ ВЫБОР АКСЕССУАРОВ ДЛЯ ВЫПОЛНЕНИЯ ЛЮБЫХ ТРЕБОВАНИЙ ПО МОНТАЖУ

Внутренний угол	Внешний угол	Плоский угол	Накладка на стык крышки	Т-образный отвод	Торцевая заглушка	Специальный адаптер Quteo
	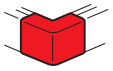	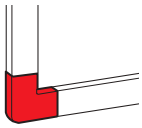	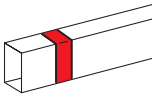	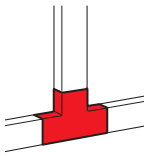		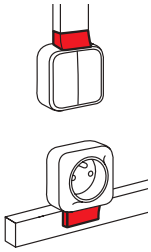

МОНТАЖ ЭЛЕКТРОУСТАНОВОЧНЫХ ИЗДЕЛИЙ QUTEO СОВМЕСТНО С КАБЕЛЬНЫМИ МИНИ-КАНАЛАМИ СЕРИИ METRA

Универсальный адаптер применяется для монтажа электроустановочных изделий серии Quteo как на торце мини-каналов, так и вдоль мини-каналов серии Metra. По завершении электромонтажа адаптер легко фиксируется при помощи самоклеящейся основы и закрывает место стыковки мини-канала и электроустановочного изделия.

При монтаже электроустановочного изделия вдоль мини-канала адаптер необходимо обрезать.

Электроустановочные изделия Quteo стр. 800

Кабельные мини-каналы серии Metra

профили и аксессуары

ПРОФИЛИ			АКСЕССУАРЫ						
Размер, мм		Длина 2 м	Внутренний угол	Внешний угол	Плоский угол	Т-образный отвод	Торцевая заглушка	Накладка на стык	Адаптер для ЭУИ Quteo
	15 x 10	6 381 90	6 381 01	6 381 02	6 381 03	6 381 04	6 381 05	6 381 06	6 381 07
	20 x 12	6 381 92	6 381 21	6 381 22	6 381 23	6 381 24	6 381 25	6 381 26	6 381 17
	24 x 14	6 381 93	6 381 31	6 381 32	6 381 33	6 381 34	6 381 35	6 381 36	6 381 27
	16 x 16	6 381 91	6 381 11	6 381 12	6 381 13	6 381 14	6 381 15	6 381 16	6 381 37
	40 x 16	6 381 94	6 381 51	6 381 52	6 381 53	6 381 54	6 381 55	6 381 56	6 381 57
	40 x 16 с пере-город-кой	6 381 95	6 381 51	6 381 52	6 381 53	6 381 54	6 381 55	6 381 56	6 381 57
	40 x 40	6 381 96	6 381 81	6 381 82	6 381 83	6 381 84	6 381 85	6 381 86	-
	60 x 40	6 381 97	6 381 98	6 381 98	6 381 99	6 381 99	6 381 98	6 381 98	-

Кабельные мини-каналы 15 x 10 мм / 20 x 12 мм / 24 x 14 мм и 16 x 16 мм

Мини-каналы 15 x 10 мм

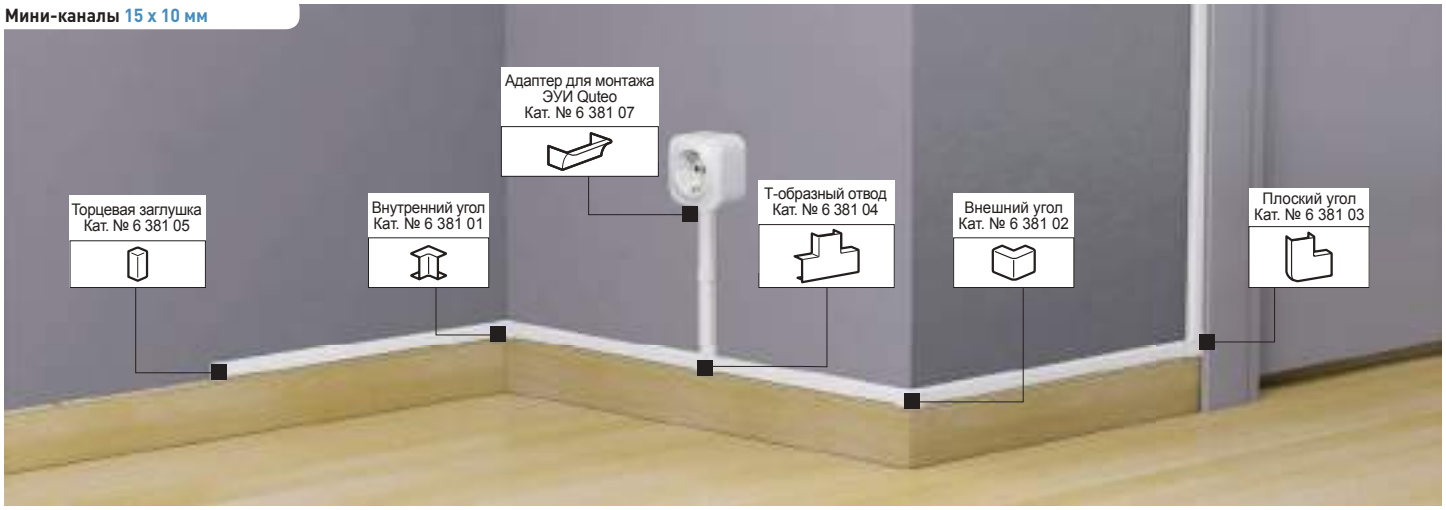

Упак.	Кат. №	Мини-канал 15 x10 мм
154[1]	6 381 90	Одинарный замок Без центральной перегородки Длина 2 метра
		Аксессуары для мини-канала 15 x10 мм
10	6 381 05	Торцевая заглушка
10	6 381 01	Внутренний угол
10	6 381 02	Внешний угол
10	6 381 03	Плоский угол
10	6 381 06	Накладка на стык
10	6 381 04	Т-образный отвод
10	6 381 07	Адаптер для монтажа ЭУИ Quteo

Упак.	Кат. №	Мини-канал 24 x 14 мм
70[1]	6 381 93	Одинарный замок Без центральной перегородки Длина 2 метра
		Аксессуары для мини-канала 24 x 14 мм
10	6 381 35	Торцевая заглушка
10	6 381 31	Внутренний угол
10	6 381 32	Внешний угол
5	6 381 33	Плоский угол
10	6 381 36	Накладка на стык
5	6 381 34	Т-образный отвод
10	6 381 27	Адаптер для монтажа ЭУИ Quteo

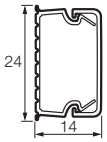

		Мини-канал 20 x 12 мм
96[1]	6 381 92	Одинарный замок Без центральной перегородки Длина 2 метра
		Аксессуары для мини-каналов 20 x 12 мм
10	6 381 25	Торцевая заглушка
10	6 381 21	Внутренний угол
10	6 381 22	Внешний угол
10	6 381 23	Плоский угол
10	6 381 26	Накладка на стык
10	6 381 24	Т-образный отвод
10	6 381 17	Адаптер для монтажа ЭУИ Quteo

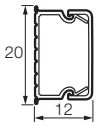

		Мини-канал 16 x 16 мм
150[1]	6 381 91	Одинарный замок Без центральной перегородки Длина 2 метра
		Аксессуары для мини-каналов 16 x16 мм
10	6 381 15	Торцевая заглушка
10	6 381 11	Внутренний угол
10	6 381 12	Внешний угол
10	6 381 13	Плоский угол
10	6 381 16	Накладка на стык
10	6 381 14	Т-образный отвод
10	6 381 37	Адаптер для монтажа ЭУИ Quteo

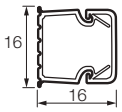

1: длина метров в упаковке

Кабельные мини-каналы 40 x 16 мм / 40 x 16 мм с перегородкой / 40 x 40 мм и 60 x 40 мм

Мини-каналы 40 x 16 мм

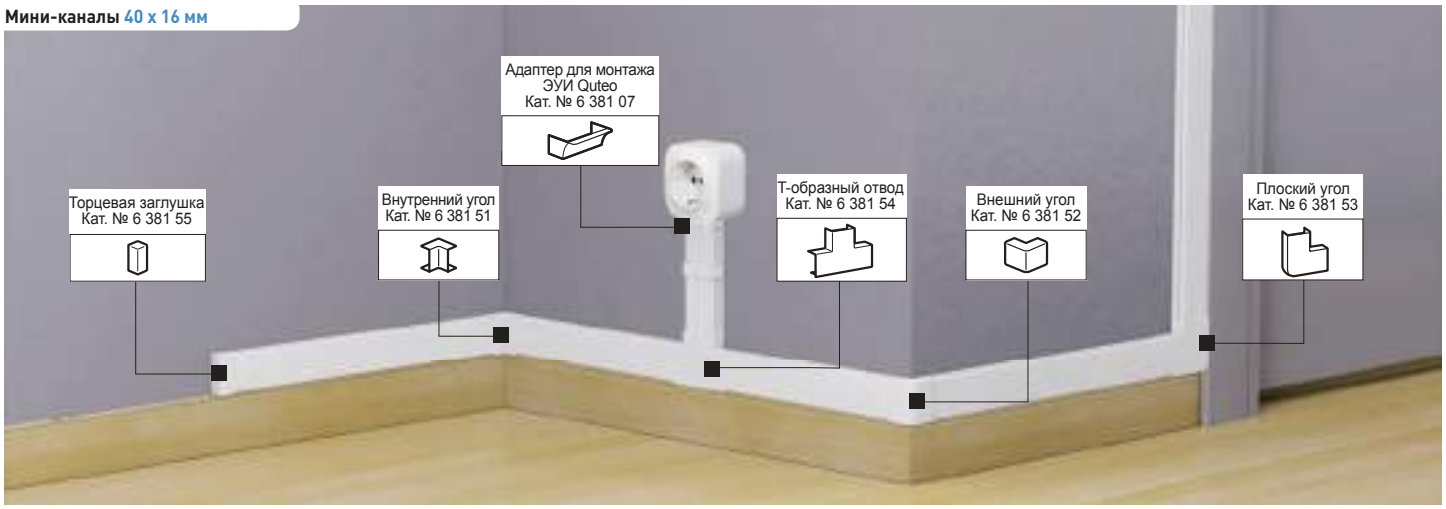

Мини-каналы 40 x 16 мм и 40 x 16 мм с перегородкой

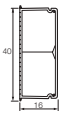

Одинарный замок
Без\с центральной перегородки
Длина 2 метра

Упак.	Кат. № 40x16	Кат. № 40 x 16 с перегородкой
60	6 381 94	
60¹		6 381 95

Аксессуары для мини-каналов 40 x 16 мм и 40 x 16 мм с перегородкой

Упак.	Кат. № 40 x 16	
10	6 381 55	Торцевая заглушка
10	6 381 51	Внутренний угол
5 | 10	6 381 52	Внешний угол
10	6 381 53	Плоский угол
10	6 381 56	Накладка на стык
10	6 381 54	Т-образный отвод
10	6 381 57	Адаптер для монтажа ЭУИ Quteo

Мини-канал 40 x 40 мм

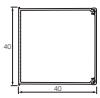

Двойной замок
Без центральной перегородки
Длина 2 метра

Упак.	Кат. №
24	6 381 96

Аксессуары для мини-канала 40 x 40 мм

Упак.	Кат. №	
10	6 381 85	Торцевая заглушка
5	6 381 81	Внутренний угол
5	6 381 82	Внешний угол
5	6 381 83	Плоский угол
10	6 381 86	Накладка на стык
5	6 381 84	Т-образный отвод

Мини-канал 60 x 40 мм

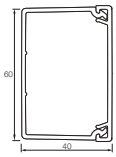

Двойной замок
Без центральной перегородки
Длина 2 метра

Упак.	Кат. №
24	6 381 97

Аксессуары для мини-канала 60 x 40 мм

Упак.	Кат. №	
10	6 381 98	Торцевая заглушка
5	6 381 98	Внутренний угол
5	6 381 98	Внешний угол
10	6 381 99	Плоский угол
5	6 381 98	Накладка на стык
5	6 381 99	Т-образный отвод

Пример монтажа

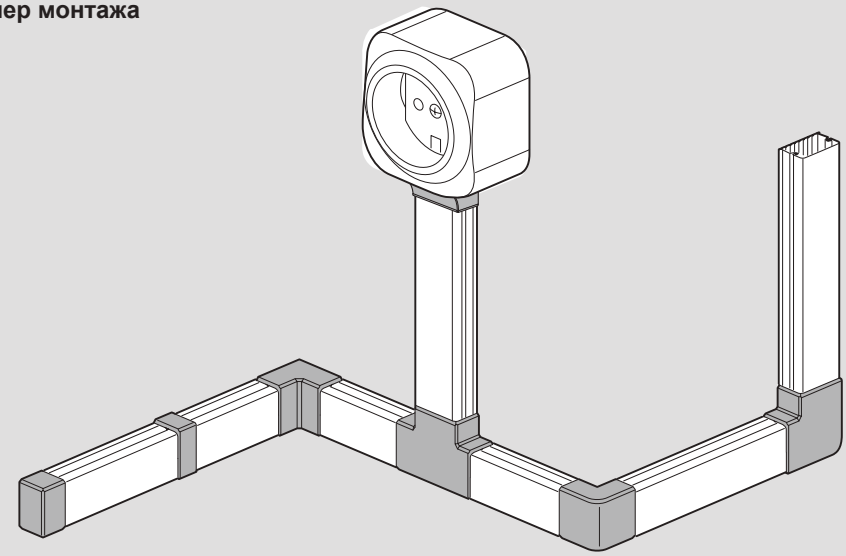

Монтаж аксессуаров кабельных мини-каналов 15 x 10 мм - 40 x 40 мм

Внутренний угол

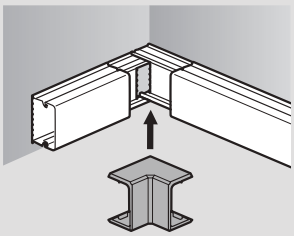

Внешний угол

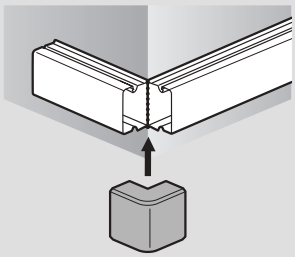

Плоский угол

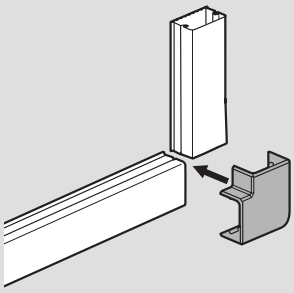

Проверьте, позволяет ли расстояние до примыкающей стены установку плоского угла. Защелкните крышку плоского угла.

Накладка на стык

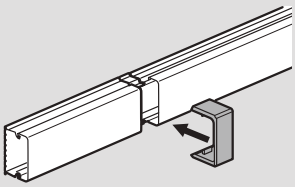

Т-образный отвод

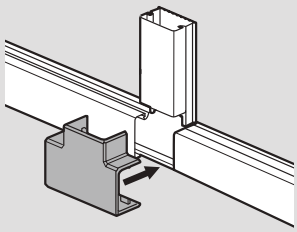

Заглушка

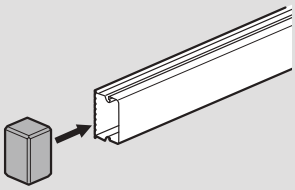

Адаптер Quteo

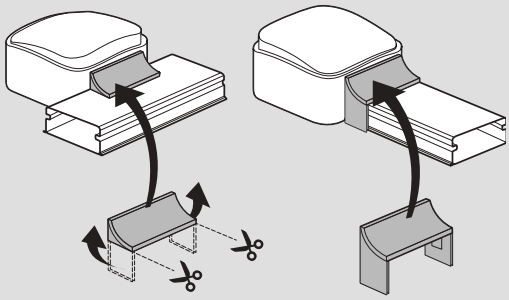

Обрежьте при установке вдоль мини-канала. Зафиксируйте при помощи самоклеющейся основы.

Монтаж аксессуаров кабельного мини-канала 60 x 40 мм

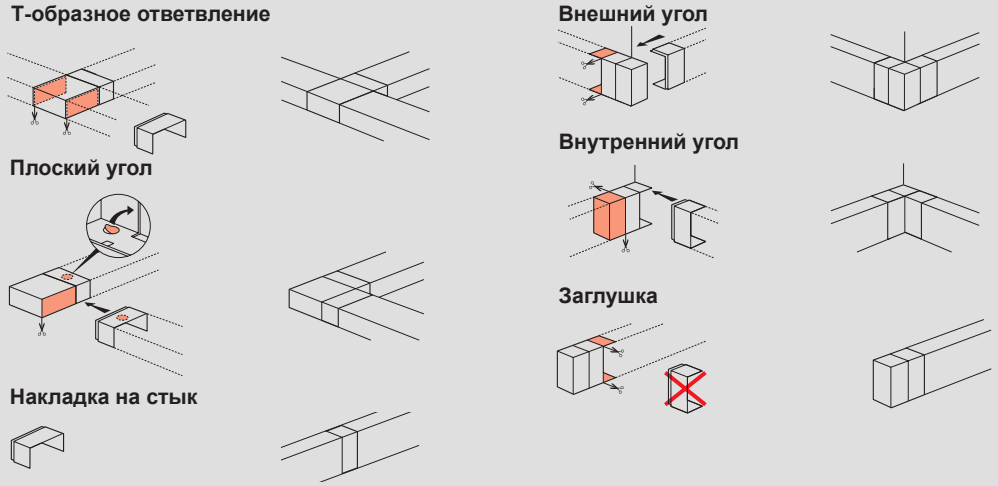

Технические характеристики кабельных мини-каналов серии Metra в соответствии с EN 50085-2-1

6.3 Минимальная температура при хранении и транспортировке	- 25 °C
6.3 Минимальная температура при монтаже и эксплуатации	- 5 °C
6.3 Максимальная температура при монтаже и эксплуатации	+ 60 °C
6.4 Устойчивость к распространению огня	Не распространяет горение
6.6 Электроизоляционная характеристика	Диэлектрик
6.7 Степень защиты от проникновения твердых предметов и воды	IP20
Номинальный ток напряжения	500В
Защита от механический воздействий	IK 06

Таблица емкости кабельных мини-каналы серии Metra

Артикул мини-канала (белый цвет)	Сечение мини-канала, мм	№ отсека	Максимальная емкость, мм²	Максимальный диаметр кабеля, мм	Количество проводников / кабелей						
					1,5 мм²	2,5 мм²	4 мм²	6 мм²	3x1,5 мм²	3x2,5 мм²	UTP/ FTP Кат.6
6 381 90	15 x 10	1	79	8	4	3	3	2	1	0	1
6 381 91	16 x 16		176	10,5	10	7	6	5	3	2	3
6 381 92	20 x 12		164	10	9	7	6	4	2	1	3
6 381 93	24 x 14		249	12	15	11	9	7	4	2	4
6 381 94	40 x 16		510	14	30	22	20	14	9	5	10
6 381 95	40 x 16 с перего-родкой	1	249	14	15	11	9	7	4	2	4
		2	249	14	15	11	9	7	4	2	4
6 381 96	40 x 40	1	1337	37	81	60	52	38	24	15	26
6 381 97	60 x 40		2127	37	128	95	83	61	38	24	42

СИСТЕМА
УПРАВЛЕНИЯ ОСВЕЩЕНИЕМ

Legrand предлагает решения для повышения энергоэффективности зданий.
Система управления освещением гарантирует, что в нужном месте и в нужное время уровень света будет находиться на требуемом Вам уровне.

ЛОКАЛЬНОЕ УПРАВЛЕНИЕ ОСВЕЩЕНИЕМ

1. Автономные датчики движения/присутствия с встроенным релейным блоком:

- Датчики срабатывают при обнаружении движения/присутствия и коммутируют осветительную нагрузку
- Монтаж на потолке или стене, а также снаружи помещений
- Пассивная инфракрасная (ИК), ультразвуковая (УЗ) или комбинированная технология обнаружения (ИК+УЗ)
- Площадь обнаружения от 15 до 180 м²

2. Автономные датчики движения/присутствия без релейного блока, для подключения к комнатным контроллерам:

- Монтаж на потолке или стене, а также снаружи помещений
- Пассивная инфракрасная (ИК), ультразвуковая (УЗ) или комбинированная технология обнаружения (ИК+УЗ)
- Площадь обнаружения от 45 до 180 м²
- Один или несколько датчиков подключаются к комнатным контроллерам. Датчик срабатывает при обнаружении движения/присутствия и передает сигнал на включение нагрузки комнатному контроллеру

▶▶▶ Автономные датчики со встроенным релейным блоком, стр. 960

▶▶▶ Автономные датчики без релейного блока для подключения к комнатным контроллерам, стр. 962

Технологии обнаружения

- Пассивные ИК датчики реагируют на движущиеся источники ИК излучения, например, на людей
- Ультразвуковые (УЗ) датчики испускают ультразвуковые волны, которые отражаются от объектов в контролируемом помещении или зоне
- В комбинированных датчиках объединены две технологии, ИК и УЗ, благодаря чему достигается максимальная чувствительность и максимальное контролируемое пространство, что позволяет обеспечить оптимальную надежность и экономию электроэнергии в различных условиях эксплуатации

▶▶▶ Пассивные ИК датчики, стр. 960-966

▶▶▶ Комбинированные датчики, стр. 961-966

ШИННЫЕ СИСТЕМЫ УПРАВЛЕНИЯ ОСВЕЩЕНИЕМ: BUS И KNX

• шинная система BUS/SCS: локальный или дистанционный контроль освещения с использованием соответствующего оборудования и программного обеспечения
• шинная система KNX: обеспечивает автоматический контроль и возможность взаимодействия с уже существующей системой управления зданием на основе протокола KNX

▶▶▶ Система BUS/SCS, стр. 965

▶▶▶ Система KNX, стр. 974

Управление и контроль:

• дистанционные пульты управления и конфигурирования
• программное обеспечение
• управляющие устройства KNX в дизайне Céliane

▶▶▶ Пульты ДУ и конфигурирования, стр. 963

▶▶▶ Кнопочный модуль KNX серии Celiane, стр. 975

▶▶▶ Программное обеспечение, стр. 990

Система управления освещением. Автономные датчики движения

Основные характеристики и применение

Кат. №	Количество выходов	Функции	Способ монтажа	Технология обнаружения	Степень защиты IP	Площадь обнаружения	Диаметр зоны обнаружения (при высоте установки 2,5 метра)	Рекомендации по применению
0 489 44	1	вкл/выкл	подвесной потолок	ИК	IP41	45 м²	8 м	• внутри помещений
0 489 45	1	вкл/выкл	стена	ИК	IP42	32 м²	8x4 м	• внутри помещений
0 489 46	1	вкл/выкл	потолок/ стена	ИК	IP55	45 м²	8 м	• снаружи и внутри помещений, в зонах с повышенной влажностью
0 697 40/80	1	Вкл/выкл	стена	ИК	IP 55	45 м²	дальность 8 м	• снаружи помещений
0 784 54	1	Вкл/выкл	стена	ИК	IP 41	15 м²	дальность 8 м	• внутри помещений
0 488 06	1	Вкл/выкл	потолок	ИК+УЗ	IP 20	90 м²	Ø11 м	• офисы • конференц залы • аудитории
* + 0 488 22 + 0 488 50/51/52	2	Вкл/выкл/ диммирование						
0 488 07	1	Вкл/выкл	потолок	ИК	IP 20	45 м²	Ø8 м	• небольшие офисы • прихожие • лобби
* + 0 488 20 + 0 488 50/51/52	2	Вкл/выкл/ диммирование						
0 488 17	1	Вкл/выкл	потолок	ИК	IP 20	30 м x 3 м	дальность 30 м	• коридоры
0 784 52	1	Вкл/выкл	стена	ИК+УЗ	IP 41	15 м²	дальность 8 м	• офисы • конференц залы
0 784 53	1	Вкл/выкл	стена	ИК	IP 41	15 м²	дальность 8 м	• небольшие офисы
0 489 17	2	Вкл/выкл	стена	ИК	IP 42	300 м²	20 м	• коридоры
0 489 33	1	Вкл/выкл	потолок/ стена	ИК	IP 55	300 м²	20 м	• парковки • подвалы
0 489 32	1	Вкл/выкл	потолок	ИК	IP 55	300 м² 45 м²	20 м 8 м	• склад • помещения с высокими потолками

ИК: Пассивная инфракрасная технология обнаружения, УЗ: Ультразвуковая технология обнаружения, ИК+УЗ: Комбинированная технология обнаружения
*Автономные/BUS датчики без встроенного релейного модуля, для подключения к комнатным контроллерам

Система управления освещением. Автономные датчики движения

Основные характеристики и применение

		Кат. №	Наличие нейтрали	Напряжение электропитания	СОВМЕСТИМОСТЬ С ИСТОЧНИКАМИ СВЕТА (вкл/выкл; диммирование) Галогенные лампы	Галогенные лампы сверхнизкого напряжения с отдельным ферромагнитным или электромагнитным трансформатором	Люминесцентные лампы	Люминесцентные лампы с отдельным ферромагнитным или электронным балластом	Светодиоды	Компактные люминесцентные лампы с балластом 1-10 В	Балласты DALI	Ток управления контакторами
ДАТЧИКИ ДВИЖЕНИЯ И ПРИСУТСТВИЯ СО ВСТРОЕННЫМИ РЕЛЕЙНЫМИ БЛОКАМИ	1 ВЫХОД	0 489 44	С нейтралью	230 В	1000 Вт	500 ВА	5 x (2 x 36 Вт)	500 ВА	250 Вт	250 Вт	-	макс. ≤ 2 А
		0 489 45	С нейтралью	230 В	1000 Вт	500 ВА	5 x (2 x 36 Вт)	500 ВА	250 Вт	250 Вт	-	макс. ≤ 2 А
		0 489 46	С нейтралью	230 В	1000 Вт	500 ВА	5 x (2 x 36 Вт)	500 ВА	250 Вт	250 Вт	-	макс. ≤ 2 А
		0 697 40/80	С нейтралью	240 В	2000 Вт	1000 ВА	10 x (2 x 36 Вт)	1000 ВА	500 Вт	500 Вт	-	макс. ≤ 2 А
				100 В	1000 Вт	1500 ВА	5 x (2 x 36 Вт)	500 ВА	250 Вт	250 Вт		макс. ≤ 2 А
		0 784 54	С нейтралью	240 В	2000 Вт	1000 ВА	10 x (2 x 36 Вт)	1000 ВА	500 Вт	500 ВА	-	макс. ≤ 2 А
				100 В	1000 Вт	500 ВА	5 x (2 x 36 Вт)	500 ВА	250 Вт	250 ВА		макс. ≤ 2 А
		0 488 06	С нейтралью	240 В	2000 Вт	1000 ВА	10 x (2 x 36 Вт)	1000 ВА	500 Вт	500 Вт	-	макс. ≤ 2 А
				100 В	1000 Вт	1500 ВА	5 x (2 x 36 Вт)	500 ВА	250 Вт	250 Вт		макс. ≤ 2 А
		0 488 07	С нейтралью	240 В	2000 Вт	1000 ВА	10 x (2 x 36 Вт)	1000 ВА	500 Вт	500 Вт	-	макс. ≤ 2 А
				100 В	1000 Вт	1500 ВА	5 x (2 x 36 Вт)	500 ВА	250 Вт	250 Вт		макс. ≤ 2 А
		0 488 17	С нейтралью	240 В	2000 Вт	1000 ВА	10 x (2 x 36 Вт)	1000 ВА	500 Вт	500 Вт	-	макс. ≤ 2 А
		0 784 52	С нейтралью	240 В	2000 Вт	1000 ВА	10 x (2 x 36 Вт)	1000 ВА	500 Вт	500 ВА	-	макс. ≤ 2 А
				100 В	1000 Вт	500 ВА	5 x (2 x 36 Вт)	500 ВА	250 Вт	250 ВА		макс. ≤ 2 А
		0 784 53	без нейтрали	240 В	400 Вт макс 40 Вт мин	400 ВА 40 ВА	-	-	-	-	-	-
				100 В	200 Вт макс 20 Вт мин	200 ВА 20 ВА						
		0 489 17	с нейтралью	240 В		1000 ВА	10 x (2 x 36 Вт)	1000 ВА	250 Вт	-	-	≤ 2 А
		0 489 33	с нейтралью	240 В		1000 ВА	10 x (2 x 36 Вт)	1000 ВА	250 Вт	-	-	-
		0 489 32	с нейтралью	240 В		1000 ВА	10 x (2 x 36 Вт)	1000 ВА	250 Вт	-	-	-
КОМНАТНЫЕ КОНТРОЛЛЕРЫ*	2 ВЫХОДА	0 488 50	С нейтралью	240 В	3600 Вт	1800 ВА	1800 ВА	500 Вт	500 Вт	1800 ВА	-	макс. ≤ 2 А
				100 В	1800 Вт	900 ВА	900 ВА	250 Вт	250 Вт	900 ВА		
		0 488 51	С нейтралью	240 В	-	-	-	-	-	-	балласты 2x16	макс. ≤ 2 А
				100 В								
		0 488 52	С нейтралью	240 В	-	-	-	-	-	1000 ВА	-	-
				100 В	-	-	-	-	-	500 ВА		

*К комнатному контроллеру подключаются датчики без встроенного релейного модуля 0 488 20, 0 488 22, а также кнопочные выключатели

Система управления освещением

Автономные датчики со встроенным релейным блоком, 1 выход

0 697 80

0 784 54

Технические характеристики **стр. 958-959**

Автоматическое управление освещением в редко используемых зонах (гаражи, кладовки, коридоры…) при непродолжительном нахождении в них людей.
Уровень естественного освещения - низкий или отсутствует
Режим работы: автоматическое вкл/выкл при обнаружении движения
Ручная регулировка порога уровня естественного освещения и временной задержки поворотным регулятором/отверткой

Упак.	Кат. №	
1	0 489 44	**Потолочный автономный ИК датчик движения 360° со встроенным релейным блоком** ИК датчик 360° Диаметр зоны обнаружения 8м Задержка по времени от 10 сек до 10 мин Порог освещенности от 10 Люкс до 1275 Люкс Нагрузка 1000Вт для ламп накал. и галог. 230В, 250 Вт флуорисцентные и LED лампы Для скрытой установки в подвесном потолке Цвет белый Упаковка "Блистер"
1	0 489 45	**Настенный автономный ИК датчик движения 140° со встроенным релейным блоком** ИК датчик 140° Размеры зоны обнаружения 8x4 м. Задержка по времени от 10 сек до 10 мин Порог освещенности от 10 Люкс до 1275 Люкс Нагрузка 1000 Вт для ламп накал. и галог. 230 В, 250 Вт флуорисцентные и LED лампы Для установки на стене Цвет белый Упаковка "Блистер"
1	0 489 46	**Потолочный/настенный ИК датчик 360° IP55 со встроенным релейным блоком** ИК датчик 360° Степень защиты IP55 Диаметр зоны обнаружения 8м. Задержка по времени от 10сек до 10мин Порог освещенности от 10Люкс до 1275Люкс Нагрузка 1000Вт для ламп накал.и галог.230В, 250Вт флуорисцентные и LED лампы Возможна установка на потолке или на стене. Цвет белый Упаковка "Блистер"

Упак.	Кат. №	
	0 697 40 0 697 80	**Датчики настенные со встроенным релейным блоком Площадь обнаружения 45 м²** ИК датчики, монтируемые на стену. Винтовые клеммы IP 55, 360° ● серый ○ белый
	0 784 54	**ИК датчик Mosaic со встроенным релейным блоком Площадь обнаружения 15 м², винтовые клеммы** **Mosaic** ○ Белый – с нейтралью

Система управления освещением

Автономные датчики со встроенным релейным блоком, 1 выход

0 488 07

0 488 17

0 784 52

0 489 33

0 489 32

0 489 17

Технические характеристики **стр. 958-959**

Автоматическое управление освещением в зонах с высоким уровнем естественного освещения при продолжительном нахождении в них людей (офисы открытого типа, конференц-залы…)
Режим обнаружения движения: автоматическое вкл/выкл при обнаружении
Режим обнаружения присутствия: ручное включение кнопкой, выключение - автоматическое
Заводские настройки: временная задержка 15 минут, порог уровня естественного освещения 500 Лк у датчиков для подвесных потолков, 300 Лк у датчиков для установки на стены.

Упак.	Кат. №	
		Монтируемые на потолке датчики со встроенным релейным блоком
		Площадь обнаружения 45м²
1	0 488 07	ИК датчик монтируемый на потолке, 360°, режим обнаружения движения и присутствия (кнопки регулировки или портативный конфигуратор) Полная нагрузка 8,5 А – 240 В Автоматические клеммы
		Площадь обнаружения 90 м² Ø 10,70 м **Для переговорных комнат или больших офисов**
1	0 488 06	Оптимальное расстояние между двумя датчиками: 10 м Потребляемая мощность в ждущем режиме: 0,8 Вт Комбинированный ИК+УЗ датчик, монтируемый на потолке, 360°, режим обнаружения движения и присутствия (кнопки регулировки или портативный конфигуратор), Автоматические клеммы, полная нагрузка 8,5 А – 240 В
		Площадь обнаружения 90 м² **Для коридоров или длинных помещений**
1	0 488 17	Дальность обнаружения 150 м² Ø 13,80 м Оптимальное расстояние между двумя датчиками: 6 м. Потребляемая мощность в ждущем режиме: 0,4 Вт Полная нагрузка 8,5 А – 240 В Ультразвуковой датчик монтируемый на потолке 360°, режим обнаружения движения и присутствия Автоматические клеммы
		Датчики движения Mosaic с углом обнаружения 180° Площадь обнаружения 15м², для малых конференц-залов и офисов со встроенным релейным блоком
		Настенный монтаж
		Обнаружение присутствия, с нейтралью Комбинированная технология обнаружения, Дальность обнаружения 8 м, IP41
1	Mosaic 0 784 52	◯ Белый
		Обнаружение присутствия, без нейтрали ИК технология обнаружения, дальность обнаружения 8 м, IP41
1	Mosaic 0 784 53	◯ Белый

		Монтируемый на стене датчик со встроенным релейным блоком
		Для коридоров
1	0 489 17	ИК датчик, угол обзора 180°, дальность обнаружения 20 м Рекомендуемая высота монтажа: 2,5 м Трехпроводный, с нейтралью IP 42 Дополнительный контакт на 2 А для управления оборудованием HVAC Потребляемая мощность в режиме ожидания 0,4 Вт Возможен монтаж под углом с помощью аксессуара Кат. № 0 489 71
		Монтируемый на стене или потолке датчик со встроенным релейным блоком
		Для автопарковок и подвалов
1	0 489 33	ИК датчик с поворотной линзой, угол обзора 270° дальность обнаружения 20 м Рекомендуемая высота монтажа: 2,5 м Трехпроводный, с нейтралью IP 55 Потребляемая мощность в режиме ожидания 0,7 Вт Возможен монтаж под углом с помощью аксессуара Кат. № 0 489 72
		Аксессуары для установки во внутренние/внешние углы
1	0 489 71	Аксессуар для накладного монтажа датчиков движения 0 489 17 / 20 во внутренние/внешние углы
1	0 489 72	Аксессуар для накладного монтажа датчиков движения 0 489 33 / 21 во внутренние/внешние углы
		Монтируемый на потолке датчик со встроенным релейным блоком
		Для помещений с высокими потолками
1	0 489 32	ИК датчик, угол обзора 360°, дальность 25 м при высоте 10 м и 8 м при высоте 2,5 м Трехпроводный, с нейтралью IP 55, IP 66 с уплотненным кабельным вводом Кат. № 0 980 23 Оптимальное расстояние между двумя датчиками: 20 м Потребляемая мощность в режиме ожидания 0,4 Вт Совместим с кабельными лотками Cablofil

Система управления освещением

Автономные датчики без релейного блока для использования с комнатными контроллерами

0 488 20 0 488 50

0 488 22 0 488 50

Технические характеристики **стр. 958-959**

Автоматическое управление освещением в зонах с высоким уровнем естественного освещения (офисы открытого типа, конференц-залы…) + управление дополнительным электрическим контуром (освещение/кондиционирование/вентиляция…)
Режим обнаружения движения: автоматическое вкл/выкл при обнаружении
Режим обнаружения присутствия: ручное включение кнопкой, выключение - автоматическое
Заводские настройки: временная задержка 15 минут, порог уровня естественного освещения 500 Лк у датчиков для подвесных потолков, 300 Лк у датчиков для установки на стены
Точная настройка осуществляется при помощи дистанционных пультов конфигурирования

Упак.	Кат. №	Потолочные датчики 360° без релейного блока для использования с комнатными контроллерами
1	0 488 20	Устанавливаются непосредственно на подвесном потолке при помощи крепежных захватов (поставляются в комплекте) или монтажных коробках Batibox глубиной 50 мм Подключаются к контроллерам с 2-мя входами Кат. № 0 488 50/51/52 при помощи коммутационного шнура RJ 45/RJ 45 или кабеля BUS/SCS с адаптером RJ 45 Кат. № 0 488 72 ИК датчик монтируемый на потолке 360°, режим обнаружения движения и присутствия (кнопки регулировки, портативный конфигуратор или программное обеспечение). Подключение RJ 45 Площадь обнаружения 45 м² Ø 8 м Оптимальное расстояние между двумя датчиками: 6 м. Потребляемая мощность в ждущем режиме: 0,2 Вт

Упак.	Кат. №	Потолочные датчики 360° без релейного блока для использования с комнатными контроллерами
1	0 488 22	Устанавливаются непосредственно на подвесном потолке при помощи крепежных захватов (поставляются в комплекте) или монтажных коробках Batibox глубиной 50 мм Подключаются к контроллерам с 2-мя входами Кат. № 0 488 50/51/52 при помощи коммутационного шнура RJ 45/RJ 45 или кабеля BUS/SCS с адаптером RJ 45 Кат. № 0 488 72 Комбинированный (ИК+УЗ) датчик 360°, режим обнаружения движения и присутствия (кнопки регулировки, портативный конфигуратор или программное обеспечение). Подключение RJ 45 Дальность обнаружения 90 м² Ø 11 м Оптимальное расстояние между двумя датчиками: 10 м Потребляемая мощность в ждущем режиме: 0,5 Вт

Система управления освещением

Комнатные контроллеры. Аксессуары

0 488 72

0 488 68

0 882 35

0 882 30

Технические характеристики **стр. 958-959**

Упак.	Кат. №	Комнатные контроллеры
		К комнатному контроллеру подключается датчик (датчики) и /или кнопочный выключатель (выключатели). Устанавливаются непосредственно за подвесным потолком. Соединение контроллера и датчиков (до 10-ти датчиков Кат. № 0 488 20/22) при помощи шнура или кабеля RJ 45, или кабеля BUS/SCS с установленным разъемом RJ 45. Источник питания 100/240 В.
1	0 488 50	**Комнатный контроллер – 2 выхода 16 А** Позволяет управлять 2 цепями освещения в двух разных фазах или 1 цепью освещения и 1 цепью переменного тока.
1	0 488 51	**Комнатный контроллер – 1 вход, 2 выхода DALI/DSI** Контроллер с диммированием светильников с интерфейсами DALI и DSI. Позволяет при помощи одного датчика раздельно регулировать освещенность той зоны помещения, где имеется естественный свет из окна, и менее освещенную естественным светом зону коридора. 1 вход датчика, 2 входа для дополнительного оборудования. 2 выхода интерфейса DALI и 1 выход для вентилятора (сухой контакт). Для управления источниками света с датчиками (до 5 датчиков): - 2 x 16 балластов DALI/DSI. Подключаются при помощи винтовых клемм.
1	0 488 52	**Комнатный контроллер – 1 вход, 2 выхода 1 – 10 В** Контроллер с диммированием светильников 1 – 10 В. Позволяет при помощи одного датчика раздельно регулировать освещенность той зоны помещения, где имеется естественный свет из окна, и менее освещенную естественным светом зону коридора. 1 вход для датчика, 2 входа для дополнительного оборудования и 2 выхода для осветительного оборудования. Подключаются при помощи винтовых клемм.

Упак.	Кат. №	Соединители RJ 45 - BUS/SCS
1	0 488 72	Позволяют соединить между собой контроллер(ы) и датчик(и) посредством шины BUS/SCS Соединитель-вилка
		Разветвитель RJ 45
10	0 488 68	Позволяет увеличить в два раза количество входов контроллера.
		Портативные конфигураторы
		Параметры всех детекторов выставлены на заводе-изготовителе - порог освещенности: 500 лк для потолочного монтажа, 300 лк для накладного монтажа; - временная задержка: активированы 15-минутная задержка и режим прохода через зону. Портативные конфигураторы позволяют изменить установленные параметры и отрегулировать чувствительность срабатывания
1	0 882 35	Пошаговое программирование с помощью функциональных кнопок
1	0 882 30	Цифровое программирование с точностью до ближайшего десятичного разряда. Моментальная проверка программирования. Позволяет отображать на дисплее выставляемые параметры. Имеется возможность сохранять в памяти набор выставленных параметров и использовать их для других датчиков.
		Дистанционный ИК пульт – ВКЛ/ВЫКЛ – +диммирование
1	0 882 31	Позволяет управлять 2 направлениями и производить общее отключение. Питание от двух щелочных элементов LR03 напряжением 1,5 В (поставляются). Для дистанционного управления датчиками Кат. № 0 488 05/06/07/09/20/22
		Коробка для накладного монтажа
5	0 488 75	Используются для накладного монтажа потолочных датчиков. Для датчиков, устанавливаемых на подвесном потолке, Кат. № 0 488 05/06, 0 488 17/22 и 0 488 35

Система управления освещением

Дистанционно управляемые светорегуляторы

0 036 58

0 036 60

0 784 10

Упак.	Кат. №	Дистанционно управляемые светорегуляторы 100-240В - 50/60 Гц	Кол-во модулей
1	0 036 58	**Управление кнопками без подсветки** Монтаж на DIN рейке Предназначены для локального и дистанционного управления и регулирования уровня яркости. Для люминесцентных ламп с электронными балластами 1-10 В Нагрузочная способность: 800 ВА Ток в цепи управления: макс. 50 мА	2
		Дистанционные светорегуляторы с возможностью управления кнопками или устройствами BUS	
1	0 036 71	Монтаж на DIN рейке Для ламп накаливания и галогенных 230 В, галог. ламп с ферромагнит. или электрон. трансформатором Управление с помощью одноклавишной или двухклавишной кнопки без подсветки или уст-ва управления BUS	6
1	0 036 60	Для люмин. ламп с ПРА 1-10 В (люмин. лампы и компакт. люмин. лампы с подсоед. ПРА, светодиоды). Управление с помощью одноклавишной или двухклавишной кнопки без подсветки или устройства управления BUS. Мощность ПРА: до 1000 ВА. Ток управления 50 мА.	4
1	0 036 80	**Источник питания BUS для дистанц. модулей** Источник питания BUS для дистанц. управляемых светорегуляторов Кат. № 0 036 60/71 (максимум 8 штук)	2

Упак.	Кат. №	Управляющее устройство BUS для дистанционного светорегулятора
1	2 модуля 0 784 10	Устройство для дистанционного управления светорегулятором Для управления модульными дистанционными светорегуляторами Кат. № 0 036 60/71 необходим источник питания Кат. № 0 036 80 Белый

Система управления освещением Шинная система BUS. Автономные BUS датчики без релейного блока, применяемые в шинных системах BUS/SCS и BUS/KNX Основные характеристики и применение

Кат. №	Основные характеристики						Тип соединения	Рекомендации по применению
	Способ монтажа	Технология обнаружения	Питание	Степень защиты IP	Площадь обнаружения	Диаметр зоны обнаружения при высоте установки 2,5 метра		
0 488 20	потолок	ИК	питание 27 В по шине BUS/SCS или комнатного контроллера	IP 20	45 м²	Ø8 м	RJ 45	• небольшие офисы • прихожие • лобби
0 488 22	потолок	ИК+УЗ	питание 27 В по шине BUS/SCS или комнатного контроллера	IP 20	90 м²	Ø11 м	RJ 45	• офисы • конференц залы • аудитории
0 784 85	стена	ИК	"питание 27 В по шине BUS/SCS или комнатного контроллера"	IP 41	15 м²	-	RJ 45	*комнаты отдыха *небольшие офисы
0 784 86	стена	ИК+УЗ	"питание 27 В по шине BUS/SCS или комнатного контроллера"	IP 41	15 м²	-	RJ 45	*комнаты отдыха *небольшие офисы

Система управления освещением

Шинная система BUS. Автономные/BUS датчики без релейного блока

0 488 20

0 488 22

Автономные/BUS датчики могут применяться в системах автоматического управления освещением, кабинеты, офисы, в которых работает несколько сотрудников, помещения для совещаний и т.д.
Используются в сочетании с системой BUS/SCS стр. 965 или с системой KNX стр. 974.
Режим обнаружения движения: автоматическое включение или выключение освещения после определения занятости.
Режим обнаружения присутствия: включение вручную нажатием на кнопочный выключатель, выключение автоматически.
Заводские установки: время задержки – 15 мин, порог освещенности: 500 Лк для потолочного монтажа, 300 Лк для скрытого монтажа.
Точная регулировка производится при помощи мобильных конфигураторов.

Упак.	Кат. №	Потолочные датчики 360°
		Устанавливаются непосредственно на подвесном потолке при помощи крепежных захватов (поставляются в комплекте) или монтажных коробках Batibox глубиной 50 мм Подключаются к контроллерам SCS или KNX при помощи адаптера RJ 45 Кат. № 0 488 72
1	0 488 20	ИК датчик монтируемый на потолке 360°, режим обнаружения движения и присутствия (кнопки регулировки, портативный конфигуратор или программное обеспечение). Подключение RJ 45 Площадь обнаружения 45 м² Ø 8 м Оптимальное расстояние между двумя датчиками: 6 м. Потребляемая мощность в ждущем режиме: 0,2 Вт
1	0 488 22	Комбинированный (ИК+УЗ) датчик 360°, режим обнаружения движения и присутствия (кнопки регулировки, портативный конфигуратор или программное обеспечение). Подключение RJ 45 Дальность обнаружения 90 м² Ø 11 м Оптимальное расстояние между двумя датчиками: 10 м Потребляемая мощность в ждущем режиме: 0,5 Вт

Упак.	Кат. №	Датчики 180°
1	Mosaic 0 784 85	Максимальная дальность обнаружения движения 10 м – IP 41 ◯ Белый
1	Mosaic 0 784 86	Комбинированный (ИК+УЗ) датчик Максимальная дальность обнаружения присутствия 10 м – IP 41 ◯ Белый

		Соединители RJ 45-BUS/SCS
		Позволяют соединить непосредственно между собой контроллер(ы) и датчик посредством шин систем BUS/SCS и разъемов
1	0 488 72	Соединитель-вилка
1	0 488 73	Соединитель-розетка

		Коробки для накладного монтажа
		Используются для накладного монтажа потолочных датчиков.
5		Кат. № 0 488 03, 0 488 07 и 0 488 20.
5	0 488 75	Кат. № 0 488 05/06, 0 488 17, 0 488 22 и 0 488 35.

Система управления освещением

Шинная система BUS. Устройства управления BUS

0 791 75

0 784 73

Рамки серии Mosaic **стр. 864-865**

Устройства позволяют производить индивидуальное или централизованное управление освещением.
Поставляются с соединителем BUS/SCS Кат. № 0 492 22 для подключения к контроллерам BUS/SCS
Подключение:
– к стационарному контроллеру в комнате посредством кабеля BUS/SCS с соединителем Кат. № 0 488 72 (стр. 963);
– непосредственно к кабелю BUS/SCS в случае модульного устройства управления.

Упак.	Кат. №	
		Устройства управления освещением типа «нажимной кнопки»
		Устройства управления ВКЛ/ВЫКЛ – одинарные используются для управления одной цепью осветительных приборов
	Mosaic	
1	0 784 75	○ Белый
1	0 791 75	● Алюминий
		Устройство управления ВКЛ/ВЫКЛ – двойные
		Используются для управления двумя цепями осветительных приборов
1	0 784 72	○ Белый
1	0 791 72	● Алюминий
		Устройства управления освещением типа «выключатель»
		Для управления группой контроллеров: ВКЛ/ВЫКЛ, диммирование, вентиляция, жалюзи
	Mosaic	**1 клавиша**
1	0 784 71	○ Белый
1	0 791 71	● Алюминий
		2 клавиши
1	0 784 73	○ Белый
1	0 791 73	● Алюминий

Упак.	Кат. №	
		Управление сценариями
		Дает возможность управлять несколькими контроллерами 4 сценария 4 кнопки позволяющие управлять одним сценарием с одной кнопки Например: – управление уровнем освещенности при открывании жалюзи…
	Mosaic	
1	0 784 78	○ Белый
1	0 791 78	● Алюминий
		Устройства дистанционного управления Управление четырьмя сценариями
		4 кнопки позволяющие управлять одним сценарием с одной кнопки Например, регулировка освещенности, управление освещенностью при открывании жалюзи… и т.д.
1	0 882 32	**ИК управление – 5 сценариев** Питание от щелочных элементов LR03 напряжением 1,5 В (поставляются в комплекте)
1	0 882 33	**ИК управление с экраном – 16 сценариев** Питание от щелочных элементов LR03 напряжением 1,5 В (поставляются в комплекте)

Система управления освещением

Шинная система BUS. Комнатные контроллеры BUS/SCS

	Кат. №	ОСНОВНЫЕ ХАРАКТЕРИСТИКИ		СОВМЕСТИМОСТЬ С ИСТОЧНИКАМИ СВЕТА (вкл/выкл; диммирование; автоматизация)							
		Количество выходов	Напряжение электропитания	Галогенные лампы	Галогенные лампы сверхнизкого напряжения с отдельным ферромагнитным или электронным трансформатором	Люминесцентные лампы	Люминесцентные лампы с отдельным ферромагнитным или электронным балластом	Светодиоды	Компактные люминесцентные лампы с балластом 1-10 В	Балласты DALI	Силовые установки
ВКЛ/ВЫКЛ	0 488 41	2	240 В	3600 Вт	3600 Вт	2 x 1000 ВА	2 x 1000 ВА	2 x 500 Вт	2 x 1000 ВА	-	-
			100 В	1800 Вт	1800 ВА	2 x 500 ВА	2 x 500 ВА	2 x 250 Вт	2 x 500 ВА		
ДИММИРОВАНИЕ	0 488 42	2	240 В	3600 Вт	3600 Вт	2 x 1000 ВА	2 x 1000 ВА	2 x 500 Вт	2 x 1000 ВА	-	-
			100 В	1800 Вт	1800 ВА	2 x 500 ВА	2 x 500 ВА	2 x 250 Вт	2 x 500 ВА		
	0 488 43	4	240 В	3600 Вт	3600 Вт	4 x 1000 ВА	4 x 1000 ВА	4 x 500 Вт	4 x 1000 ВА	-	-
			100 В	1800 Вт	1800 ВА	4 x 500 ВА	4 x 500 ВА	4 x 250 Вт	4 x 500 ВА		
	0 488 44	4	240 В	-	-	-	-	-	-	балла-сты 4 x 32	-
			100 В	-	-	-	-	-	-		
	0 488 45	2	240 В	2000 Вт	2000 ВА	-	-	2 x 500 Вт мин 40 Вт(1) на один выход	-	-	-
			100 В	1000 Вт	1000 ВА	-	-	2 x 500 Вт мин 20 Вт(1) на один выход	-		
МНОГОФУНКЦИОНАЛЬНЫЕ	0 488 47	2 освещение + 2 автома-тизация	240 В	3600 Вт	3600 ВА	2 x 1000 Вт	2 x 1000 ВА	2 x 500 Вт	2 x 1000 ВА	-	500 ВА
			100 В	1800 Вт	1800 ВА	2 x 500 Вт	2 x 500 ВА	2 x 250 Вт	2 x 500 ВА		

1: Совместимо со всеми типами диммируемых CE светодиодов

Система управления освещением

Шинная система BUS. DIN контроллеры BUS/SCS

	Кат. №	ОСНОВНЫЕ ХАРАКТЕРИСТИКИ			СОВМЕСТИМОСТЬ С ИСТОЧНИКАМИ СВЕТА (вкл/выкл; диммирование; автоматизация)							
		Количество выходов	Количество модулей	Электропитание	Галогенные лампы	Галогенные лампы сверхнизкого напряжения с отдельным ферромагнитным или электронным трансформатором	Люминесцентные лампы	Люминесцентные лампы с отдельным ферромагнитным или электронным балластом	Светодиоды	Компактные люминесцентные лампы с балластом 1-10 В	Балласты DALI	Силовые установки
ВКЛ/ВЫКЛ	0 026 00	1	4	240 В	1 x 3600 Вт	1 x 3600 Вт	1 x 1000 ВА	1 x 1000 ВА	1 x 500 Вт	-	-	-
				100 В	1 x 1800 Вт	1 x 1800 Вт	1 x 500 ВА	1 x 500 ВА	1 x 250 Вт	-		
	0 026 01	2	4	240 В	2 x 3600 Вт	2 x 3600 Вт	2 x 1000 ВА	2 x 1000 ВА	2 x 500 Вт	-	-	-
				100 В	2 x 1800 Вт	2 x 1800 Вт	2 x 500 ВА	2 x 500 ВА	2 x 250 Вт	-		
	0 026 02	4	6	240 В	4 x 3600 Вт	4 x 3600 Вт	4 x 1000 ВА	4 x 1000 ВА	4 x 500 Вт	-	-	-
				100 В	4 x 1800 Вт	4 x 1800 Вт	4 x 500 ВА	4 x 500 ВА	4 x 250 Вт	-		
	0 026 04	8	10	240 В	8 x 3600 Вт	8 x 3600 Вт	8 x 1000 ВА	8 x 1000 ВА	8 x 500 Вт	-	-	-
				100 В	8 x 1800 Вт	8 x 1800 Вт	8 x 500 ВА	8 x 500 ВА	8 x 250 Вт	-		
ДИММИРОВАНИЕ	0 026 12	4	10	240 В	-	-	-	-	-	4 x 1000 ВА	-	-
				100 В	-	-	-	-	-	4 x 500 ВА		
	0 026 21	1	6	240 В	1 x 1000 Вт	1 x 1000 ВА	-	-	1 x 500 Вт(1)	-	-	-
				100 В	1 x 500 Вт	1 x 500 ВА	-	-	1 x 250 Вт	-		
	0 026 22	2	6	240 В	2 x 400 Вт	2 x 400 ВА	-	-	1 x 200 Вт(1)	-	-	-
				100 В	2 x 200 Вт	2 x 200 ВА	-	-	1 x 100 Вт	-		
МНОГОФУНКЦИОНАЛЬНЫЕ	0 038 44	4	2	240 В	-	-	-	-	-	-	-	2 Ax 4 выхода
				100 В	-	-	-	-	-	-		

1: Совместимо со всеми типами диммируемых CE светодиодов

Система управления освещением

Шинная система BUS.
Комнатные контроллеры BUS/SCS

0 488 42

0 488 48

Подключение:
– к датчику при помощи патч-корда или кабеля RJ 45, или кабеля BUS/SCS с соединителем RJ 45 Кат. № 0 488 72 (стр. 963);
– к BUS/SCS непосредственно проводом или при помощи кабеля с соединителем RJ 45/BUS/SCS Кат. № 0 488 72 (стр. 963).

Каждый из выходов может управляться датчиком и/или индивидуальным либо централизованным устройством управления BUS/SCS.

Конфигурирование системы с устройствами управления и датчиками:
– по умолчанию с использованием стандартных установленных параметров;
– выбором необходимых параметров при помощи функциональных кнопок или при помощи портативного конфигуратора Кат. № 0 882 30 (стр. 971) (посредством датчиков) – Режим «нажать и изучить»;

Упак.	Кат. №	Контроллеры вкл/выкл
1	0 488 41	2 выхода – 16 А
		Комнатные контроллеры с диммированием
		Для протокола DALI
1	0 488 44	4 выхода для балластов DALI 16 балластов на выход
		Для балластов 1-10 В
1	0 488 42	2 выхода Макс. 1000 ВА переменного тока на выход
1	0 488 43	4 выхода Макс. 1000 ВА переменного тока на выход
		Мультифункциональные контроллеры с диммированием
1	0 488 47	2 выхода – 16 А 2 выхода, выделенные для управления шторами и Рольставнями
		Аксессуары RJ 45
10	0 488 68	Разветвитель RJ 45

Система управления освещением

Шинная система BUS.
Контроллеры на DIN рейку BUS/SCS

Контроллеры на DIN рейку и интерфейсы подключаются к BUS/SCS при помощи кабеля BUS/SCS.
Каждый выход является независимым и может использоваться в сочетании с устройством управления.
Конфигурирование системы с устройствами управления и датчиками:
– интуитивно с устройством Кат. № 0 035 70 (модуль адресации);
– выбором необходимых параметров при помощи функциональных кнопок;

Упак.	Кат. №	Контроллеры вкл/выкл
1	0 026 00	1 выход 16 А – 230 В 4 DIN-модуля
1	0 026 01	2 выхода 16 А – 230 В 4 DIN-модуля
1	0 026 02	4 выхода 16 А – 6 DIN модулей
1	0 026 04	8 выходов 16 А 10 DIN модулей
		Контроллеры с диммированием
		Для балласта 1 - 10 В
1	0 026 12	4 выхода - максимум 1000 ВА на выход 10 модулей DIN 17,5 мм
		Для галогенных ламп низкого и сверхнизкого напряжения 6 модулей DIN 17,5 мм
1	0 026 21	1 выход - максимум 1000 Вт
1	0 026 22	2 выхода - максимум 500 Вт на выход
		Универсальные контроллеры
		Нормально разомкнутый контакт Для рольставней и электродвигателей 2 модуля DIN 17,5 мм
1	0 038 44	4 выхода x 6 А

Система управления освещением

Устройства контроля и оборудование на DIN рейку

0 035 62

0 792 77

0 882 35

0 882 30

Упак.	Кат. №	Шлюзы расширения
		Дают возможность системе BUS/SCS обмениваться данными с другими системами
1	0 035 51	**Модуль сценариев** Позволяет создавать сценарии работы системы при помощи связи с устройством Mosaic Кат. № 0 784 74.
1	0 035 53	**Межблочные соединения - BUS/SCS** Используется для выполнения традиционных проводных соединений (например, выключателей, таймера, внешнего датчика) 2 независимых контакта 2 модуля DIN 17,5 мм
1	0 035 62	**Расширение BUS - BUS/SCS** Используется для расширения линии, чтобы включить более 175 изделий и увеличить длину свыше 300 м и таким образом обеспечить идентификацию изделий на этой же линии Требует использования источника питания Кат. № 0 035 60/67. 2 модуля DIN 17,5 мм

Упак.	Кат. №	Модульные источники питания
		Для BUS/SCS
1	0 035 60	230 В пер. тока, 27 В пост. тока - 1,2 А 8 модулей DIN 17,5 мм
1	0 035 67	230 В пер. тока, 27 В пост. тока - 0,6 А 2 модуля DIN 17,5 мм
		Для Кат. № 0 026 45
1	0 634 42	220-240 В, 50/60 Гц, 12 В пост. тока - 1.2 А 2 модуля DIN 17,5 мм

Упак.	Кат. №	Кабели BUS/SCS
		Поставляются на бобинах
1	0 492 31	Длина 100 м
1	0 492 32	Длина 500 м

Упак.	Кат. №	Портативные конфигураторы
		Параметры всех датчиков выставлены на заводе-изготовителе - порог освещенности: 500 лк для потолочного монтажа, 300 лк для накладного монтажа; - временная задержка: активированы 15-минутная задержка и режим прохода через зону. Портативные конфигураторы позволяют изменить установленные параметры и отрегулировать чувствительность срабатывания
1	0 882 35	Пошаговое программирование с помощью функциональных кнопок
1	0 882 30	Цифровое программирование с точностью до ближайшего десятичного разряда. Моментальная проверка программирования. Позволяет отображать на дисплее выставляемые параметры. Имеется возможность сохранять в памяти набор выставленных параметров и использовать их для других датчиков.

Система управления освещением

Шинная система BUS
Контроллеры на DIN рейку системы BUS/KNX

Подключение к кабелю KNX Кат. № 0 492 91 при помощи соединителей, установленных на изделии
Конфигурация производится при помощи ПО ETS

Упак.	Кат. №	Контроллеры BUS/SCS с возможностью подключения к шине KNX на DIN рейку
1	0 026 02	4 x 16 A 6 модулей DIN 17,5 мм
1	0 026 04	8 x 16 A 10 модулей DIN 17,5 мм
		Контроллер с диммированием для балласта 1- 10 В
1	0 026 12	4 выхода - максимум 1000 ВА на выход. 8 x 16 A 10 модулей DIN 17,5 мм
		Контроллер с диммированием для галогенных ламп низкого и сверхнизкого напряжения 6 модулей DIN 17,5 мм
1	0 026 21	1 выход - максимум 1000 Вт.
1	0 026 22	2 выхода - максимум 500 Вт на выход.

Система управления освещением

Шинная система BUS. Комнатные контроллеры BUS/KNX

	Кат. №	Основные характеристики		СОВМЕСТИМОСТЬ С ИСТОЧНИКАМИ СВЕТА (вкл/выкл; диммирование)						
		Количество выходов	Электропитание	Галогенные лампы	Галогенные лампы сверхнизкого напряжения с отдельным ферромагнитным трансформатором	Люминесцентные лампы	Люминесцентные лампы с отдельным ферромагнитным или электронным балластом	Светодиоды	Компактные люминесцентные лампы с балластом 1-10 В	Балласты DALI
ДИММИРОВАНИЕ И ВКЛ/ВЫКЛ	0 488 62	4	240 В	3600 Вт	3600 Вт	4 x 1000 ВА	4 x 1000 ВА	4 x 500 Вт	4 x 1000 ВА	-
			100 В	1800 Вт	1800 ВА	4 x 500 ВА	4 x 500 ВА	4 x 250 Вт	4 x 500 ВА	
ДИММИРОВАНИЕ	0 488 64	4	240 В	-	-	-	-	-	-	балласты 4 x 32
			100 В	-	-	-	-	-	-	

Комнатные контроллеры BUS/SCS подключаются к шине BUS и к шине KNX

Система управления освещением

Шинная система BUS. DIN контроллеры BUS/KNX

	Кат. №	ОСНОВНЫЕ ХАРАКТЕРИСТИКИ			СОВМЕСТИМОСТЬ С ИСТОЧНИКАМИ СВЕТА (вкл/выкл; диммирование)						
		Количество выходов	Количество модулей	Электропитание	Галогенные лампы	Галогенные лампы сверхнизкого напряжения с отдельным ферромагнитным трансформатором	Люминесцентные лампы	Люминесцентные лампы с отдельным ферромагнитным или электронным балластом	Светодиоды	Компактные люминесцентные лампы с балластом 1-10 В	Балласты DALI
ВКЛ/ВЫКЛ	0 026 00 + 0 026 34	1	4	240 В	1 x 3600 Вт	1 x 3600 Вт	1 x 1000 ВА	1 x 1000 ВА	1 x 500 Вт	-	-
				100 В	1 x 1800 Вт	1 x 1800 Вт	1 x 500 ВА	1 x 500 ВА	1 x 250 Вт	-	
	0 026 01 + 0 026 34	2	4	240 В	2 x 3600 Вт	2 x 3600 Вт	2 x 1000 ВА	2 x 1000 ВА	2 x 500 Вт	-	-
				100 В	2 x 1800 Вт	2 x 1800 Вт	2 x 500 ВА	2 x 500 ВА	2 x 250 Вт	-	
	0 026 02 + 0 026 34	4	6	240 В	4 x 3600 Вт	4 x 3600 Вт	4 x 1000 ВА	4 x 1000 ВА	4 x 500 Вт	-	-
				100 В	4 x 1800 Вт	4 x 1800 Вт	4 x 500 ВА	4 x 500 ВА	4 x 250 Вт	-	
	0 026 04 + 0 026 34	8	10	240 В	8 x 3600 Вт	8 x 3600 Вт	8 x 1000 ВА	8 x 1000 ВА	8 x 500 Вт	-	-
				100 В	8 x 1800 Вт	8 x 1800 Вт	8 x 500 ВА	8 x 500 ВА	8 x 250 Вт	-	
ДИММИРОВАНИЕ	0 026 35	-	-	-	-	-	-	-	-	-	64 балласта
	0 026 12 + 0 026 34	4	10	240 В	-	-	-	-	-	4 x 1000 ВА	-
				100 В	-	-	-	-	-	4 x 500 ВА	
	0 026 21 + 0 026 34	1	6	240 В	1 x 1000 Вт	1 x 1000 ВА	-	-	-	-	-
				100 В	1 x 500 Вт	1 x 500 ВА	-	-	-	-	
	0 026 22 + 0 026 34	2	6	240 В	2 x 400 Вт	2 x 400 ВА	-	-	-	-	-
				100 В	2 x 200 Вт	2 x 200 ВА	-	-	-	-	

УСТРОЙСТВА УПРАВЛЕНИЯ

Управляющие устройства KNX, проводные или беспроводные без батарей, используются для управления освещением, жалюзи, рольставнями, вентиляцией, а также для отображения состояния системы.

- Устройства радиоуправления без батарей: освещение (ВКЛ/ВЫКЛ) и жалюзи (подъем, опускание, остановка)

- Кнопочные модули со светодиодами, которые можно запрограммировать для индикации состояния нагрузок, нормальной работы, принудительного включения или отключения системы, аварийных состояний и т.д.

КНОПОЧНЫЙ МОДУЛЬ KNX СЕРИИ CÉLIANE

Доступны в исполнении для серии Céliane

см. стр. 975

* О доступности продукции для заказа уточняйте у торговых представителей Группы Legrand в Вашем регионе

Проводные управляющие устройства KNX

для серий Mosaic, Valena LIFE/ALLURE, Celiane

0 784 89

0 784 94

0 784 91

Непосредственное соединение с шиной KNX (поставляется с разъемом)
Программирование с помощью ПО ETS

Упак.	Кат. №	Проводные управляющие устройства KNX Серии Mosaic
		Управляют освещением (ВКЛ/ВЫКЛ, светорегулирование, сценарии, принудительное включение), жалюзи и рольставнями (подъем, опускание, остановка) и т.д. Снабжены программируемыми светодиодами RGB (доступно 12 цветов) для индикации состояний нагрузок и системы (нормальное функционирование, включение на полную мощность, отключение, индикация времени суток и т.д.), аварийных состояний. Комплектуется рамками серии Mosaic и суппортами Batibox
1	0 784 89	**1 клавиша - 1 группа управления** ○ Белый
1	0 784 95	**1 клавиша - 2 группы управления** ○ Белый
1	0 784 94	**2 клавиши - 2 группы управления** ○ Белый
1	0 784 96	**2 клавиши - 4 группы управления** ○ Белый
1	0 784 91	**4 клавиши - 4 группы управления** Поставляется с этикеткой для маркировки клавиш ○ Белый

Проводные управляющие устройства KNX

для серий Mosaic, Valena LIFE/ALLURE, Celiane

0 675 71 (Mahogany)

0 675 72

Непосредственное соединение с шиной KNX (поставляется с разъемом)
Программирование с помощью ПО ETS

Упак.	Кат. №	
1 1	0 675 72 0 675 74	**Проводные управляющие устройства KNX серии Céliane** **Сенсорные проводные управляющие устройства управления с 4 точками управления** Возможна персонализация пиктограммам, обратитесь в представительство компании Legrand ○ Смальта Белая Глина ● Смальта Графит
5	7 520 44	**Суппорт Valena In'Matic для управляющих устройств KNX** Для 2-модульных механизмов
1	0 675 71	**Проводные управляющие устройства KNX серии Céliane, Valena LIFE/ALLURE** Управляют освещением (ВКЛ/ВЫКЛ, светорегулирование, сценарии, принудительное включение), жалюзи и рольставнями (подъем, опускание, остановка) и т.д. Снабжены программируемыми светодиодами красного, зеленого и синего цвета (всего доступно 12 цветов) для индикации состояния нагрузок и системы (нормальная работа, принудительное включение и отключение, день/ночь и т.д.) и аварий **1 или 2 клавиши - 4 группы управления** Комплектуются лицевой панелью, рамкой и суппортом **4 клавиши - 4 группы управления**
1 1	0 675 70 0 675 79	**Проводные управляющие устройства KNX серии Céliane** Поставляются с лицевой панелью (цвет - белый или титан) и с этикеткой для маркировки клавиш Комплектуются рамками Céliane и суппортом Batibox ○ Белый ● Титан

Проводные управляющие устройства KNX

для серий Livinglight, Axolute от Bticino

NT4680KNX

HD4680KNX

HD4657M3KNX

Непосредственное соединение с шиной KNX (поставляется с разъемом)
Программирование с помощью ПО ETS

Упак.	Кат. №	
1	H4651KNX	**Проводные управляющие устройства KNX Axolute** Управляют освещением (ВКЛ/ВЫКЛ, светорегулирование, сценарии, принудительное включение), жалюзи и рольставнями (подъем, опускание, остановка) и т.д. Снабжены программируемыми светодиодами RGB (доступно 12 цветов) для индикации состояний нагрузок и системы (нормальное функционирование, включение на полную мощность, отключение, индикация времени суток и т.д.), аварийных состояний. **1 или 2 клавиши - 4 группы управления** Комплектуется лицевой панелью, суппортом и рамкой Axolute
1 1 1	HD4680KNX HC4680KNX HS4680KNX	**4 клавиши - 4 группы управления** Поставляется с держателем для маркировки клавиш. Комплектуется суппортом и рамкой Axolute ○ Белый ● Алюминий ● Антрацит
1 1 1	HC4657M3KNX HS4657M3KNX HD4657M3KNX	**Сенсорное управляющее устройство с 6 кнопками** Комплектуется суппортом Axolute ○ Белый ● Черный ○ Прозрачное стекло
1	LN4651KNX	**Проводные управляющие устройства KNX Livinglight** Управляют освещением (ВКЛ/ВЫКЛ, светорегулирование, сценарии, принудительное включение), жалюзи и рольставнями (подъем, опускание, остановка) и т.д. Снабжены программируемыми светодиодами RGB (доступно 12 цветов) для индикации состояний нагрузок и системы (нормальное функционирование, включение на полную мощность, отключение, индикация времени суток и т.д.), аварийных состояний. **1 или 2 клавиши - 4 группы управления** Комплектуется лицевой панелью, суппортом и рамкой Livinglight
1 1 1	N4680KNX NT4680KNX L4680KNX	**4 клавиши - 4 группы управления** Поставляется с держателем для маркировки клавиш. Комплектуется суппортом и рамкой Livinglight ○ Белый ● Алюминий ● Антрацит

Управляющие устройства KNX

лицевые панели Valena Life/Allure

7 553 20 + 7 540 07

7 554 23 + 7 543 01

7 553 22 + 7 541 37

7 554 33 + 7 543 91

Лицевые панели Life/Allure для механизма Кат. № 0 675 71

Упак.	Кат. №	
		Клавиша с символом "светорегулятор" левая 1 модуль
1	7 555 90	Белый Valena Life
1	7 555 91	Слоновая кость Valena Life
1	7 555 92	Алюминий Valena Life
1	7 554 83	Белый Valena Allure
1	7 554 84	Слоновая кость Valena Allure
1	7 554 93	Алюминий Valena Allure
		Клавиша с символом "светорегулятор" правая 1 модуль
1	7 555 80	Белый Valena Life
1	7 555 81	Слоновая кость Valena Life
1	7 555 82	Алюминий Valena Life
1	7 554 64	Белый Valena Allure
1	7 554 73	Слоновая кость Valena Allure
1	7 554 74	Алюминий Valena Allure
		Клавиша с символом "светорегулятор" 2 модуля
1	7 552 60	Белый Valena Life
1	7 552 61	Слоновая кость Valena Life
1	7 552 62	Алюминий Valena Life
1	7 553 93	Белый Valena Allure
1	7 553 94	Слоновая кость Valena Allure
1	7 554 03	Алюминий Valena Allure
		Клавиша с символом "освещение" левая 1 модуль
1	7 555 25	Белый Valena Life
1	7 555 26	Слоновая кость Valena Life
1	7 555 27	Алюминий Valena Life
1	7 555 28	Белый Valena Allure
1	7 555 29	Слоновая кость Valena Allure
1	7 555 30	Алюминий Valena Allure
		Клавиша с символом "освещение" правая 1 модуль
1	7 552 65	Белый Valena Life
1	7 552 66	Слоновая кость Valena Life
1	7 552 67	Алюминий Valena Life
1	7 554 94	Белый Valena Allure
1	7 555 00	Слоновая кость Valena Allure
1	7 555 24	Алюминий Valena Allure
		Клавиша с символом "освещение" 2 модуля
1	7 552 30	Белый Valena Life
1	7 552 31	Слоновая кость Valena Life
1	7 552 32	Алюминий Valena Life
1	7 553 79	Белый Valena Allure
1	7 553 83	Слоновая кость Valena Allure
1	7 553 84	Алюминий Valena Allure

Лицевые панели Life/Allure для механизма Кат. № 0 675 71

Упак.	Кат. №	
		Клавиша светорегулятора с символом "ON-OFF" 2 модуля
1	7 553 20	Белый Valena Life
1	7 553 21	Слоновая кость Valena Life
1	7 553 22	Алюминий Valena Life
1	7 554 23	Белый Valena Allure
1	7 554 24	Слоновая кость Valena Allure
1	7 554 33	Алюминий Valena Allure
		Клавиша для приводов жалюзи - рольставень (устанавливается с любой стороны) 1 модуль
1	7 554 00	Белый Valena Life
1	7 554 01	Слоновая кость Valena Life
1	7 554 02	Алюминий Valena Life
1	7 554 53	Белый Valena Allure
1	7 554 54	Слоновая кость Valena Allure
1	7 554 63	Алюминий Valena Allure
		Клавиша для приводов жалюзи - рольставень 2 модуля
1	7 553 10	Белый Valena Life
1	7 553 11	Слоновая кость Valena Life
1	7 553 12	Алюминий Valena Life
1	7 554 04	Белый Valena Allure
1	7 554 13	Слоновая кость Valena Allure
1	7 554 14	Алюминий Valena Allure
		Клавиша с символом "GEN" 2 модуля
1	7 552 40	Белый Valena Life
1	7 552 41	Слоновая кость Valena Life
1	7 552 42	Алюминий Valena Life
1	7 553 88	Белый Valena Allure
1	7 553 89	Слоновая кость Valena Allure
1	7 553 91	Алюминий Valena Allure

Управляющие устройства KNX

лицевые панели Valena Life / Allure

7 550 82 + 7 541 37

7 553 30 + 7 555 55 + 7 540 07

7 550 60 + 7 540 07

Лицевые панели Life/Allure для механизма Кат. № 0 675 71

Упак.	Кат. №	
		Клавиша с символом GEN/ON/OFF левая 1 модуль
1	7 555 65	☐ Белый Valena Life
1	7 555 66	☐ Слоновая кость Valena Life
1	7 555 67	☐ Алюминий Valena Life
1	7 555 39	☐ Белый Valena Allure
1	7 555 40	☐ Слоновая кость Valena Allure
1	7 555 46	☐ Алюминий Valena Allure
		Клавиша с символом GEN/ON/OFF правая 1 модуль
1	7 555 55	☐ Белый Valena Life
1	7 555 56	☐ Слоновая кость Valena Life
1	7 555 57	☐ Алюминий Valena Life
1	7 555 36	☐ Белый Valena Allure
1	7 555 37	☐ Слоновая кость Valena Allure
1	7 555 38	☐ Алюминий Valena Allure
		Клавиша с символом GEN/ON/OFF 2 модуля
1	7 550 80	☐ Белый Valena Life
1	7 550 81	☐ Слоновая кость Valena Life
1	7 550 82	☐ Алюминий Valena Life
1	7 553 64	☐ Белый Valena Allure
1	7 553 68	☐ Слоновая кость Valena Allure
1	7 553 69	☐ Алюминий Valena Allure
		Клавиша с надписью ON/OFF левая 1 модуль
1	7 555 85	☐ Белый Valena Life
1	7 555 86	☐ Слоновая кость Valena Life
1	7 555 87	☐ Алюминий Valena Life
1	7 555 58	☐ Белый Valena Allure
1	7 555 59	☐ Слоновая кость Valena Allure
1	7 555 60	☐ Алюминий Valena Allure
		Клавиша с надписью ON/OFF правая 1 модуль
1	7 555 75	☐ Белый Valena Life
1	7 555 76	☐ Слоновая кость Valena Life
1	7 555 77	☐ Алюминий Valena Life
1	7 555 47	☐ Белый Valena Allure
1	7 555 48	☐ Слоновая кость Valena Allure
1	7 555 49	☐ Алюминий Valena Allure
		Клавиша с надписью ON/OFF 2 модуля
1	7 551 70	☐ Белый Valena Life
1	7 551 71	☐ Слоновая кость Valena Life
1	7 551 72	☐ Алюминий Valena Life
1	7 553 73	☐ Белый Valena Allure
1	7 553 74	☐ Слоновая кость Valena Allure
1	7 553 78	☐ Алюминий Valena Allure

Лицевые панели Life/Allure для механизма Кат. № 0 675 71

Упак.	Кат. №	
		Клавиша освещения/звуковой трансляции правая 1 модуль
1	7 555 95	☐ Белый Valena Life
1	7 555 96	☐ Слоновая кость Valena Life
1	7 555 97	☐ Алюминий Valena Life
1	7 555 68	☐ Белый Valena Allure
1	7 555 69	☐ Слоновая кость Valena Allure
1	7 555 70	☐ Алюминий Valena Allure
		Клавиша освещения/звуковой трансляции левая 1 модуль
1	7 553 13	☐ Белый Valena Life
1	7 553 14	☐ Слоновая кость Valena Life
1	7 553 23	☐ Алюминий Valena Life
1	7 555 73	☐ Белый Valena Allure
1	7 555 74	☐ Слоновая кость Valena Allure
1	7 555 78	☐ Алюминий Valena Allure
		Клавиша с символом "стоп" слева или справа 1 модуль
1	7 553 40	☐ Белый Valena Life
1	7 553 41	☐ Слоновая кость Valena Life
1	7 353 42	☐ Алюминий Valena Life
1	7 554 34	☐ Белый Valena Allure
1	7 554 44	☐ Слоновая кость Valena Allure
1	7 554 43	☐ Алюминий Valena Allure
		Клавиша без маркировки для установки слева или справа 1 модуль
1	7 553 30	☐ Белый Valena Life
1	7 553 31	☐ Слоновая кость Valena Life
1	7 553 32	☐ Алюминий Valena Life
1	7 553 24	☐ Белый Valena Allure
1	7 553 33	☐ Слоновая кость Valena Allure
1	7 553 34	☐ Алюминий Valena Allure
		Клавиша без маркировки 2 модуля
1	7 550 60	☐ Белый Valena Life
1	7 550 61	☐ Слоновая кость Valena Life
1	7 550 62	☐ Алюминий Valena Life
1	7 553 43	☐ Белый Valena Allure
1	7 553 44	☐ Слоновая кость Valena Allure
1	7 553 63	☐ Алюминий Valena Allure

Лицевая панель для датчика движения Кат. № 0 672 25, 0 675 77

1	7 548 84	☐ Белый Valena Life
1	7 548 93	☐ Слоновая кость Valena Life
1	7 548 94	☐ Алюминий Valena Life
1	7 549 03	☐ Белый Valena Allure
1	7 549 04	☐ Слоновая кость Valena Allure
1	7 549 13	☐ Алюминий Valena Allure

Кат №, выделенные красным: Новая продукция

Проводные управляющие устройства KNX

лицевые панели Celiane

0 681 50

0 684 52

0 684 55

0 685 69

0 684 76

0 684 58

0 683 00

Лицевые панели (1 модуль)

для механизма Кат. № 0 675 71

Упак.	Кат. № Белый	Кат. № Титан	
			Освещение и звуковая трансляция
5	0 681 50	0 684 50	Левая
5	0 681 52	0 684 52	Правая
			Освещение
5	0 681 48	0 684 48	Левая
5	0 681 49	0 684 49	Правая
			Светорегулятор
5	0 681 77	0 684 77	Левая
5	0 681 78	0 684 78	Правая
			GEN/ON/OFF
5	0 681 55	0 684 55	Левая
5	0 681 56	0 684 56	Правая
			ON/OFF
5	0 682 80	0 685 80	Левая
10	0 682 81	0 685 81	Правая
			Для приводов жалюзи/рольставен
5	0 682 69	0 685 69	Левая или правая
			Без маркировки
10	0 682 03	0 685 03	Левая или правая
			СТОП
1	0 682 04	0 685 04	Левая или правая
1	0 682 99	0 685 99	**Лицевые панели для датчика движения Кат. № 0 675 77**

Одноклавишная лицевая панель (на 2 модуля)

для механизма Кат. № 0 675 71

Упак.	Кат. № Белый	Кат. № Титан	
5	0 681 42	0 684 42	Освещение
5	0 681 44	0 684 44	Светорегулятор ON/OFF
5	0 681 76	0 684 76	Светорегулятор
5	0 681 80	0 684 80	GEN
5	0 681 58	0 684 58	GEN/ON/OFF
5	0 681 88	0 684 88	ON/OFF
5	0 682 59	0 685 59	Для приводов жалюзи/рольставен
10	0 682 02	0 685 02	Без маркировки

Кольцо

10	0 680 00	0 683 00	Устанавливаются в дополнение к одноклавишным или двухклавишным лицевым панелям

Проводные управляющие устройства KNX

лицевые панели Livinglight от Bticino

КЛАВИШИ ДЛЯ 1 ФУНКЦИИ			1 модуль Кат. №	2 модуля Кат. №
КЛАВИША С ПОДСВЕТКОЙ, БЕЗ СИМВОЛА				
NT4915N	**С подсветкой снизу**	●	NT4915N	NT4915M2N
L4915N		●	L4915N	L4915M2N
N4915LN	**С подсветкой высокой яркости**	○	N4915LN	N4915M2LN
КЛАВИША С РАССЕИВАТЕЛЕМ И ПОДСВЕЧИВАЕМЫМ СИМВОЛОМ				
NT4915AN	**С символом "освещение"**	○	N4915AN	N4915M2AN
		●	NT4915AN	NT4915M2AN
		●	L4915AN	L4915M2AN
NT4915BN	**С символом "освещение лестницы"**	○	N4915BN	N4915M2BN
		●	NT4915BN	NT4915M2BN
		●	L4915BN	L4915M2BN
NT4915DN	**С символом "звонок"**	○	N4915DN	N4915M2DN
		●	NT4915DN	NT4915M2DN
		●	L4915DN	L4915M2DN
NT4915FN	**С символом "ключ"**	○	N4915FN	N4915M2FN
		●	NT4915FN	NT4915M2FN
		●	L4915FN	L4915M2FN
NT4915M2ADN	**С символом "светорегулятор"**	○	—	N4915M2ADN
		●	—	NT4915M2ADN
		●	—	L4915M2ADN
NT4915DD	**С символом "не беспокоить"**	○	N4915DD	N4915M2DD
		●	NT4915DD	NT4915M2DD
		●	L4915DD	L4915M2DD
NT4915MR	**С подсвечиваемым символом "убрать номер"**	○	N4915MR	—
		●	NT4915MR	—
			L4915MR	—

Проводные управляющие устройства KNX

лицевые панели Livinglight от Bticino

КЛАВИШИ ДЛЯ 2-Х ФУНКЦИЙ			1 модуль Кат. №	2 модуля Кат. №
КЛАВИША С ПОДСВЕТКОЙ, БЕЗ СИМВОЛА				
N4911N	**С подсветкой сверху и снизу**	○	N4911N	N4911M2N
NT4911N		●	NT4911N	NT4911M2N
L4911N		●	L4911N	L4911M2N
КЛАВИША С ДВУМЯ РАССЕИВАТЕЛЯМИ И ПОДСВЕЧИВАЕМЫМИ СИМВОЛАМИ				
NT4911AFN	**С символами ON-OFF и GEN**	○	N4911AFN	N4911M2AFN
		●	NT4911AFN	NT4911M2AFN
		●	L4911AFN	L4911M2AFN
NT4911AGN	**С символами ON/OFF**	○	N4911AGN	N4911M2AGN
		●	NT4911AGN	NT4911M2AGN
		●	L4911AGN	L4911M2AGN
NT4911AHN	**С символами "вверх/вниз"**	○	N4911AHN	N4911M2AHN
		●	NT4911AHN	NT4911M2AHN
		●	L4911AHN	L4911M2AHN
NT4911ADN	**С символами "+" (наверху) и "-" (внизу)**	○	N4911ADN	—
		●	NT4911ADN	—
		●	L4911ADN	—
NT4911AIN	**С символами "настройка отключения (OFF)" и "настройка включения (ON)"**	○	N4911AIN	N4911M2AIN
		●	NT4911AIN	NT4911M2AIN
		●	L4911AIN	L4911M2AIN
NT4911BFN	**С символами "переключение источника трансляции" и "переключение трека"**	○	N4911BFN	—
		●	NT4911BFN	—
			L4911BFN	—

Проводные управляющие устройства KNX

лицевые панели Livinglight от Bticino

КЛАВИШИ С ПЕРСОНАЛИЗИРОВАННЫМИ РАССЕИВАТЕЛЯМИ (РАССЕИВАТЕЛИ ПОСТАВЛЯЮТСЯ В НАБОРЕ)			1 модуль Кат. №	2 модуля Кат. №
КЛАВИША С ПОДСВЕТКОЙ, БЕЗ СИМВОЛА				
нажимная дооборудуется	**Нажимная, м.б. дооборудована 1 рассеивателем***	○	N4915TN	N4915M2TN
		●	NT4915TN	NT4915M2TN
		●	L4915TN	L4915M2TN
перекидная дооборудуется	**Перекиданая, м.б. дооборудована 2 рассеивателями***	○	N4911TN	N4911M2TN
		●	NT4911TN	NT4911M2TN
			L4911TN	L4911M2TN
НАБОР ДИФФУЗОРОВ				
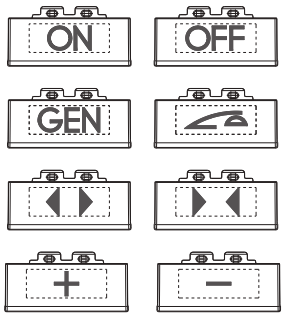	**Набор рассеивателей (по 5 рассеивателей каждого типа)**	○	N4915KIT	
		●	NT4915KIT	
		●	L4915KIT	
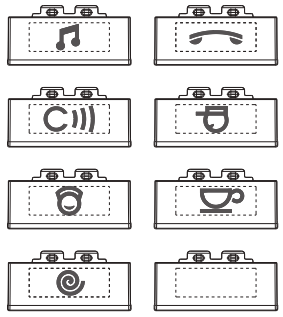	**Набор рассеивателей (по 5 рассеивателей каждого типа)**	○	N4915KIT	
		●	N4915KIT	
		●	N4915KIT	
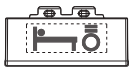	**Набор рассеивателей (50 шт.)**	○	N4915SETBL	
		●	NT4915SETBL	
			L4915SETBL	

Проводные управляющие устройства KNX

лицевые панели Axolute от Bticino

КЛАВИШИ БЕЗ СИМВОЛОВ, ДЛЯ 1 И 2 ФУНКЦИЙ		1 модуль Кат. №	2 модуля Кат. №
КЛАВИШИ БЕЗ СИМВОЛОВ, ДЛЯ ОДНОЙ ФУНКЦИИ			
HD4915 HD4915M2	○	HD4915	HD4915M2
HC4915 HC4915/2	●	HC4915	HC4915/2
HS4915 HS4915/2	●	HS4915	HS4915/2
КЛАВИШИ БЕЗ СИМВОЛОВ, ДЛЯ ДВУХ ФУНКЦИЙ			
HD4911 HD4911M2	○	HD4911	HD4911M2
HC4911 HC4911/2	●	HC4911	HC4911/2
HS4911 HS4911/2	●	HS4911	HS4911/2

Проводные управляющие устройства KNX

лицевые панели Axolute от Bticino

КЛАВИШИ С СИМВОЛАМИ, ДЛЯ 1 И 2 ФУНКЦИЙ			1 модуль Кат. №	2 модуля Кат. №
КЛАВИШИ С СИМВОЛАМИ, ДЛЯ ОДНОЙ ФУНКЦИИ				
HD4915AA	**OFF**	○	HD4915AA	HD4915M2AA
		●	HC4915AA	HC4915/2AA
		●	HS4915AA	HS4915/2AA
	ON	○	HD4915AB	HD4915M2AB
		●	HC4915AB	HC4915/2AB
		●	HS4915AB	HS4915/2AB
HD4915M2AA	**GEN**	○	HD4915AC	HD4915M2AC
		●	HC4915AC	HC4915/2AC
		●	HS4915AC	HS4915/2AC
	Светорегулятор	○	HD4915AD	HD4915M2AD
		●	HC4915AD	HC4915/2AD
		●	HS4915AD	HS4915/2AD
HC4915/2AA	**Освещение**	○	HD4915BA	HD4915M2BA
		●	HC4915BA	HC4915/2BA
		●	HS4915BA	HS4915/2BA
	Стоп	○	HD4915AE	—
		●	HC4915AE	—
			HS4915AE	—
HS4915/2AA	**Прикроватное освещение**	○	HD4915BL	HD4915M2BL
		●	HC4915BL	HC4915M2BL
		●	HS4915BL	HS4915M2BL
	Звонок	○	HD4915BB	HD4915M2BB
		●	HC4915BB	HC4915/2BB
		●	HS4915BB	HS4915/2BB
HC4915AC HC4915/2AC	**Вентилятор**	○	HD4915BC	HD4915M2BC
		●	HC4915BC	HC4915/2BC
			HS4915BC	HS4915/2BC
	Ключ	○	HD4915BD	—
		●	HC4915BC	—
		●	HS4915BC	—
HS4915BA HS4915/2BA	**Не беспокоить**	○	HD4915DD	HD4915M2DD
		●	HC4915DD	HC4915M2DD
		●	HS4915DD	HS4915M2DD

КЛАВИШИ С СИМВОЛАМИ, ДЛЯ 1 И 2 ФУНКЦИЙ			1 модуль Кат. №	2 модуля Кат. №
КЛАВИШИ С СИМВОЛАМИ, ДЛЯ ОДНОЙ ФУНКЦИИ (ПРОДОЛЖЕНИЕ)				
	Убрать номер	○	HD4915MR	—
		●	HC4915MR	—
		●	HS4915MR	—

КЛАВИШИ С СИМВОЛАМИ, НАЖИМНЫЕ И ПЕРЕКИДНЫЕ			1 модуль Кат. №	2 модуля Кат. №
КЛАВИШИ С СИМВОЛАМИ, ДЛЯ ДВУХ ФУНКЦИЙ				
HD4911AF	**ON - OFF - GEN**	○	HD4911AF	HD4911M2AF
		●	HC4911AF	HC4911/2AF
		●	HS4911AF	HS4911/2AF
	ON - OFF	○	HD4911AG	HD4911M2AG
		●	HC4911AG	HC4911/2AG
		●	HS4911AG	HS4911/2AG
HD4911M2AF	**ВВЕРХ - ВНИЗ**	○	HD4911AH	HD4911M2AH
		●	HC4911AH	HC4911/2AH
		●	HS4911AH	HS4911/2AH
HC4911AF	**НАСТРОЙКА ON - OFF**	○	HD4911AI	HD4911M2AI
		●	HC4911AI	HC4911/2AI
		●	HS4911AI	HS4911/2AI
HC4911AG	**Освещение**	○	HD4911BA	HD4911M2BA
		●	HC4911BA	HC4911/2BA
		●	HS4911BA	HS4911/2BA
	Вентилятор	○	HD4911BC	HD4911M2BC
		●	HC4911BC	HC4911/2BC
		●	HS4911BC	HS4911/2BC
HC4911AI	**Скрипичный ключ**	○	HD4911BE	—
		●	HC4911BE	—
		●	HS4911BE	—
HC4911BC	**"+" и "-"**	○	HD4911AD	—
		●	HC4911AD	—
			HS4911AD	—

Устройства термоконтроля KNX

0 490 29

LN4691KNX

Непосредственное соединение с шиной KNX (поставляются с разъемом)
Программирование с помощью ПО ETS

Упак.	Кат. №	Термостат KNX
		Термостат для управления по двухпроводной линии двухтрубными и четырехтрубными фанкойлами, предназначенными для охлаждения и обогрева помещения Обеспечивает: - управление двух- или трехходовыми клапанами и трехскоростным вентилятором - 3 режима работы «комфорт», «экономный» и «защита» - автоматический или ручной выбор режимов работы с регулировкой уставки температуры - точность регулировки 0,5 °C - 2 многофункциональных входа для подключения датчика открытия окна, переключения режимов лето/зима и т.д - дисплей с подсветкой для индикации температуры в помещении, уставок, режима работы, неисправностей и т.д. - напряжение питания 230 В ∿
1	0 490 29	○ Белое стекло
1	0 490 30	● Черное стекло
1	7 521 47	**Датчик температуры KNX серии Valena Life** Оснащен дисплеем 1.6", кнопками управления и встроенным датчиком температуры. Используется для управления системами отопления (фанкойлы, радиаторы, вентиляторы, электрические конвекторы и др.), по шине KNX. Требует для работы контроллер 0 026 97 или 0 490 41, или иной внешний контроллер. Поддерживаемые функции: - Измерение температуры в помещении; - Изменение уставки температуры и/или скорости вентилятора; - Выбор режима работы системы (Комфорт, Экономичный, Защита от замерзания, Выкл.) Монтаж в коробки для скрытой установки. Отдельно комплектуется установочной рамкой Valena Life.
1	7 527 47	**Датчик температуры KNX серии Valena Allure** Оснащен дисплеем 1.6", кнопками управления и встроенным датчиком температуры. Используется для управления системами отопления (фанкойлы, радиаторы, вентиляторы, электрические конвекторы и др.), по шине KNX. Требует для работы контроллер 0 026 97 или 0 490 41, или иной внешний контроллер. Поддерживаемые функции: - Измерение температуры в помещении; - Изменение уставки температуры и/или скорости вентилятора; - Выбор режима работы системы (Комфорт, Экономичный, Защита от замерзания, Выкл.) Монтаж в коробки для скрытой установки. Отдельно комплектуется установочной рамкой Valena Allure.

Упак.	Кат. №	Датчик температуры KNX
		Датчик температуры KNX серии Livinglight от Bticino
1	LN4691KNX	Оснащен дисплеем 1.6", кнопками управления и встроенным датчиком температуры. Используется для управления системами отопления (фанкойлы, радиаторы, вентиляторы, электрические конвекторы и др.), по шине KNX. Требует для работы контроллер 0 026 97 или 0 490 41, или иной внешний контроллер. Поддерживаемые функции: - Измерение температуры в помещении; - Изменение уставки температуры и/или скорости вентилятора; - Выбор режима работы системы (Комфорт, Экономичный, Защита от замерзания, Выкл.) Монтаж в коробки для скрытой установки. Отдельно комплектуется суппортом и установочной рамкой Livinglight.
1	H4691KNX	**Датчик температуры KNX серии Axolute от Bticino** Оснащен дисплеем 1.6", кнопками управления и встроенным датчиком температуры. Используется для управления системами отопления (фанкойлы, радиаторы, вентиляторы, электрические конвекторы и др.), по шине KNX. Требует для работы контроллер 0 026 97 или 0 490 41, или иной внешний контроллер. Поддерживаемые функции: - Измерение температуры в помещении; - Изменение уставки температуры и/или скорости вентилятора; - Выбор режима работы системы (Комфорт, Экономичный, Защита от замерзания, Выкл.) Монтаж в коробки для скрытой установки. Отдельно комплектуется суппортом и установочной рамкой Axolute.
1	0 026 97	**Контроллер фанкойлов с релейным управлением.** Предназначен для управления устройствами отопления и вентиляции (фанкойлы, вентиляторы, термоэлектрические клапаны). Совместно с термостатом, может быть использован для термоконтроля в помещении, согласно изменениям уставки температуры и режимов работы системы. - 2 канала управления двухпозиционными термоэлектрическими клапанами в режиме «ОТКРЫТ-ЗАКРЫТ» (2А / 75-256 В АС) - управление вентилятором - 3 скорости (6А 230В АС) - Дополнительный бинарный вход (оконный контакт) (9-265 В AC/DC) - Диапазон температуры от -5 до 45 °C - Рабочее напряжение 230В АС - 4 DIN модуля
1	0 490 41	**Контроллер фанкойлов 0-10 В** Предназначен для управления устройствами отопления и вентиляции (фанкойлы, вентиляторы, термоэлектрические клапаны). Совместно с термостатом, может быть использован для термоконтроля в помещении, согласно изменениям уставки температуры и режимов работы системы. - 2 канала управления термоэлектрическими клапанами 0-10В (5 мА) - 5 каналов для управления скоростью работы вентилятора (3 скорости) или двухпозиционными термоэлектрическими клапанами «ОТКРЫТ-ЗАКРЫТ» (10А 230В АС) - Рабочий диапазон температуры от -5 до 45 °C - Рабочее напряжение 30В DC шины KNX - 4 DIN модуля

Датчики KNX

датчики движения и присутствия

0 489 19

0 489 21

0 784 93

0 489 18

0 489 20

Непрерывно контролируют движение или присутствие людей и измеряют освещенность, выключают светильники при достаточном уровне естественного освещения.
Автоматически управляют включением и выключением освещения
Настраиваются на месте установки с помощью портативного конфигуратора, возможна переноска настроек
Подключаются непосредственно к кабелю шины KNX (поставляются с разъемом-соединителем)
Программирование с помощью ПО ETS

Упак.	Кат. №	Датчики движения KNX для коридоров
1	0 489 19	**Для монтажа на потолке** ИК-датчик, угол обзора 360°, две зоны обнаружения, дальность обнаружения 2 x 12 м IP 20 Оптимальное расстояние между двумя датчиками: 20 м Потребляемая мощность 0,2 Вт Рекомендуемая высота монтажа: 2,5 м Устанавливается в навесном потолке с помощью крепежных захватов (поставляются в комплекте) или в монтажной коробке Batibox глубиной размером 50 мм Кат. № 0 893 58 Накладной монтаж на потолке с помощью коробки Кат. № 0 488 75
1	0 489 21	**Датчик движения KNX для подвальных помещений и парковок** **Для накладного монтажа на стене или потолке** ИК датчик с поворотной линзой, угол обзора 270°, дальность 20 м Рекомендуемая высота монтажа: 2,5 м IP 55 Потребляемая мощность 0,5 Вт Возможен монтаж под углом с помощью аксессуара Кат. № 0 489 72
		Датчики движения KNX в дизайне электроустановочных изделий. Для небольших помещений и туалетных комнат **Для настенного монтажа – скрытого или накладного** Рекомендуемая высота монтажа: 1,2 м Потребляемая мощность 0,2 Вт Оптимальное расстояние между двумя датчиками: 6 м
1	0 784 93	Серия Mosaic, Белый ИК датчик, угол обзора 180°, дальность обнаружения 8 м IP 41 Комплектуется рамками серии Mosaic и суппортами Batibox Устанавливается в монтажной коробке Batibox глубиной 40 мм или в накладной коробке Кат. № 0 802 81 2 модуля
1	0 675 77	Серия Celiane и Valena Life/Allure ИК датчик, угол обзора 180°, дальность обнаружения 8 м IP 41 Комплектуется суппортом Batibox, а также лицевыми панелями и рамками соответствующей серии в монтажной коробке Batibox глубиной 40 мм или в накладной коробке Кат. № 0 802 41

Упак.	Кат. №	Датчики движения KNX в дизайне электроустановочных изделий. Для небольших помещений и туалетных комнат. (продолжение)
		Серия Axolute от Bticino Пассивный ИК датчик, угол обзора 180°, дальность обнаружения 8 м IP 41 Комплектуется суппортом и рамкой Axolute
1	HD4658KNX	Белый
1	HS4658KNX	Антрацит
1	HC4658KNX	Алюминий
		Серия Livinglight от Bticino Пассивный ИК датчик, угол обзора 180°, дальность обнаружения 8 м IP 41 Комплектуется суппортом и рамкой Livinglight
1	N4658KNX	Белый
1	L4658KNX	Антрацит
1	NT4658KNX	Алюминий
		Датчики присутствия KNX для рабочих мест Применяются в конференц-зале, учебной аудитории, общем офисе и т.д Двойная технология **Для монтажа на потолке**
1	0 489 18	Комбинированный (ИК + УЗ) датчик, угол обзора 360°, дальность обнаружения 8 м IP 20 Оптимальное расстояние между двумя датчиками: 6 м Потребляемая мощность 0,5 Вт С автоматическими клеммами для подключения Устанавливается в навесном потолке с помощью крепежных захватов (поставляются в комплекте) или в монтажной коробке Batibox глубиной 50 мм Накладной монтаж на потолке с помощью коробки Кат. № 0 488 75
1	0 489 22	Пассивный ИК датчик присутствия, угол обзора 360°, дальность обнаружения 8 м IP 20 Потребляемая мощность 0,5 Вт Оптимальное расстояние между двумя датчиками: 6 м Устанавливается в навесном потолке с помощью крепежных захватов (поставляются в комплекте) или в монтажной коробке Batibox глубиной 50 мм Накладной монтаж на потолке с помощью коробки Кат. № 0 488 75
		Для накладного монтажа на стене
1	0 489 20	Комбинированный (ИК + УЗ) датчик, угол обзора 180°, дальность обнаружения 8 м Рекомендуемая высота монтажа: 2,5 м IP 42 Оптимальное расстояние между двумя датчиками: 10 м Потребляемая мощность 0,5 Вт Возможен монтаж под углом с помощью аксессуара Кат. № 0 489 71

Беспроводные устройства управления KNX

0 488 77

Непосредственное соединение с шиной KNX (поставляются с разъемом)
Программирование с помощью ПО ETS

Упак.	Кат. №	
1	0 784 61*	**Беспроводное управляющее устройство Zigbee/KNX, MOSAIC** Управление освещением (ВКЛ/ВЫКЛ, светорегулирование) и жалюзи и рольставнями (подъем, опускание, остановка) Используется с интерфейсом Zigbee/KNX Кат. № 0 488 77 Поставляются с рамкой и суппортом **1 клавиша - 2 группы управления** ○ Белый
1	0 488 77	**Интерфейс Zigbee/KNX** Интерфейс обеспечивает обмен информацией между устройствами радиоуправления (до 16 устройств управления) и другими устройствами системы KNX Зона действия – 20 м от интерфейса Монтаж в навесном потолке
1	0 883 09	**Беспроводные датчики движения (радио)** **Питание от 2 батарей типа AA, 1,5 В (входят в комплект поставки)** Обеспечивает включение осветительных приборов, подключенных к приемникам (радио), во время обнаружения двигающегося объекта и в течение заданной выдержки времени Регулируемая дальность действия датчика от 2 до 10 м, регулируемая выдержка времени от 1 до 30 мин Возможно проведение теста с выдержкой 5 с. Регулируемый предельный уровень освещенности от 1 до 1000 люкс

Актуаторы KNX

для установки на DIN-рейку

0 484 22

Непосредственное соединение с шиной KNX (поставляется с разъемом)
Программирование с помощью ПО ETS

Упак.	Кат. №	
		Контроллеры DALI
1	0 026 98	**Контроллер DALI** Независимый контроль до 64 балластов (макс.), обьединенных в 8 групп (макс.). 6 модулей DIN
1	0 026 63*	Независимый контроль до 8 каналов DALI, содержащих до 8 DALI-балластов (макс.). 4 модуля DIN
		Активаторы-светорегуляторы
1	0 026 86	2 выхода 2 x 500 ВА макс. на выход 8 модулей DIN
1	0 026 87	4 выхода 4 x 500 ВА макс. на выход 12 модулей DIN
1	0 026 88	4 выхода 1-10 В и 4 релейных выхода 16 А 8 модулей DIN
		Релейные активаторы **С выходами 16 А для управления розетками, освещением и другим электрооборудованием**
1	0 026 80	4 выхода 16 А 4 модуля DIN
1	0 026 81	8 выходов 16 А 8 модулей DIN
1	0 026 82	12 выходов 16 А 12 модулей DIN
		Актуатор приводов жалюзи и рольставней
1	0 026 91	4 канала 2,1 А 4 модуля DIN
		Комнатные контроллеры KNX Модульное интегрированное устройство KNX, включает в себя: - силовые выходные контакты для включения/отключения различных типов коммутируемых нагрузок (освещение, рольставни, контакторы, двигатели и т.д.) - выход для управления системой DALI (макс. 64 балласта) - датчики сухих контактов, для подключения и управления выходами контроллера посредством обычных механических выключателей, кнопок, датчиков и т.д. Доступно многофазное электрическое подключение и измерение энергопотребления.
1	0 484 18	8 входов, 10 выходов 8 модулей DIN
1	0 484 22	16 входов, 16 выходов 12 модуля DIN

* О возможности поставки проконсультируйтесь в представительстве Legrand в Вашем регионе

Системные компоненты KNX

для установки на DIN-рейку

0 026 55

0 026 93

0 035 16

0 035 12

0 035 43

Непосредственное соединение с шиной KNX (поставляется с разъемом)
Программирование с помощью ПО ETS

Упак.	Кат. №	Интерфейсы KNX - сухой контакт
		Позволяют обрабатывать сигналы сухих контактов от подключенных устройств (выключатель, кнопка, сигнализатор и т.д.)
		Модульный на DIN - рейку
1	0 026 55	8 входов 6 модулей DIN
1	0 026 93	Для подключения контактов нагрузок 2 модуля DIN
		Для скрытого монтажа
		Устанавливается в коробке для скрытого монтажа
1	0 026 92	4 входа, 4 выхода
1	0 026 50	**Модуль сценариев KNX** Позволяет управлять 8 сценариями 1 модуль DIN
1	0 035 16	**Линейный соединитель KNX** 2 модуля

Упак.	Кат. №	Интерфейс KNX - USB
1	0 035 47	Используется для подключения ПК к системе KNX через порт USB 1 модуль DIN
		Модульные источники питания KNX
		Подача питания на шину BUS/KNX Встроенный выходной фильтр и защита от КЗ шины С автоматическими клеммами для подключения 4 модуля DIN Вход 120-230В ∿ Выход 29 В ⎓ Дополнительный выход напряжения 29 В
1	0 035 12	320 мА 4 модуля DIN
1	0 026 94	640мА 6 модулей DIN
1	0 035 43	**Интерфейс KNX-IP** Выполняет 2 функции: - связывает инфраструктуру KNX и IP сеть, чтобы обеспечить дистанционную установку параметров при помощи инструментального ПО ETS; - обеспечивает связь системы KNX и средств визуализации и централизованного контроля Обеспечивает удаленную работу с системой 4 модуля DIN
1	0 026 38	**Роутер KNX-IP** Для соединения сетей KNX Позволяет соединить два сегмента системы KNX через сеть IP 2 модуля DIN
1	0 488 79*	**Разъем-соединитель KNX** Черный/ красный Поставляется в коробках по 50 штук

* О возможности поставки проконсультируйтесь в представительстве Legrand в Вашем регионе

Актуаторы KNX

таблица выбора нагрузок

Таблица выбора нагрузок 230 В ∿ 50-60 Гц

Кат.№	Кол-во выходов	Галогенные лампы	Галогенные лампы низкого напряжения с ферромагнитным трансформатором или электронным балластом	Люминесцентные лампы	Светодиодные или компактные люминесцентные лампы	Люминесцентные лампы с балластом 1-10 В	Балласты DALI	Электродвигатели
0 026 98	-	-	-	-	-	-	1 x 64	-
0 026 63	-	-	-	-	-	-	8 групп/8 балластов	-
0 026 91	-	4 x 1000 Вт	4 x 500 ВА	4x [4x (2 x 36 Вт)]	4 x 160 ВА	-	1 x 64	4 x 500 ВА
0 484 18	4 4 2	8 x 1000 Вт	8 x 500 ВА	8x [4x (2 x 36 Вт)]	8 x 160 ВА	-	1 x 64	8 x 500 ВА
0 484 22	4 8 4	4 x 3680 Вт	4 x 1000 ВА	4 x [10 x (2 x 36 Вт)]	4 x 500 ВА		1 x 64	4 x 500 ВА
0 026 80	4	4 x 3680 Вт	4 x 1000 ВА	4 x [10 x (2 x 36 Вт)]	4 x 500 ВА	-	-	4 x 500 ВА
0 026 81	8	8 x 3680 Вт	8 x 1000 ВА	8 x [10 x (2 x 36 Вт)]	8 x 500 ВА	-	-	8 x 500 ВА
0 026 82	12	12 x 3680 Вт	12 x 1000 ВА	12 x [10x (2x 36 Вт)]	12x 500 ВА	-	-	12x 500 ВА
0 026 86	2	2 x 500 Вт	2 x 500 Вт	-	-	-	-	-
0 026 87	4	4 x 500 Вт	4 x 500 Вт	-	-	-	-	-
0 026 88	4	4 x 1000 ВА	-	4 x 1000 ВА	-	4 x 1000 ВА	-	-

Датчики KNX

дальность и зона обнаружения датчиков KNX

Кат. №	Способ монтажа	Дальность	Зона обнаружения	Примеры применения
0 489 18		6 м (УЗ) 5 м (ИК)	2.5 м; 1.2 м; м: 2.5 (УЗ) (ИК) 0 2.5 (ИК) 3; Ø УЗ: 6 м; Ø ИК: 5 м	Учебный класс, комната для переговоров, офис открытой планировки
0 489 19		2 x 12 м	2.5 м; м: 12 0 12; Ø: 3 м; 12 9 0 9 12	Длинный коридор
0 489 20		7 м (УЗ) 12 м (ИК)	2.5 м; 0; 7 м (УЗ); 12 м (ИК); ≈6 м (ИК/УЗ); 7 м (УЗ); 12 м (ИК)	Отдельный кабинет, учебный класс, комната для переговоров, комната отдыха и т. д.
0 489 21		18 м	20°; 2.5 м; м: 3 0 5 10 15; 10 м; 3 м 0 5 м 10 м 15 м	Высокое помещение (склад, спортзал), наружная автопарковка, подвал, лаборатория
0 784 93 - 0 675 77 HC4658KNX - HD4658KNX HS4658KNX - L4658KNX N4658KNX - NT4658KNX		8 м	1.2 м; м: 4 5 6 8; ≈6 м; 3 м; 5 м; 8 м	Ванная комната, лестница
0 489 22		8 м	2.5 м; м: 4 2 1 0 1 2 4; 8 м	Отдельный кабинет, коридор, лестница, комната отдыха и т. д.

Условные обозначения на рисунках:
US = УЗ,
PIR = ИК

АКТИВНЫЙ КОНТРОЛЬ И УПРАВЛЕНИЕ ЗДАНИЕМ

Программное обеспечение для мониторинга здания, предназначенное для проектов в сфере малого бизнеса, может использоваться совместно с сервером Building Manager; при этом обеспечивается взаимодействие между различными подключенными системами, как компании Legrand, так и других поставщиков.

Контроль помещений и здания

активный контроль помещений и здания

0 035 44

Упак.	Кат. №	Сервер Building manager
1	0 035 44	Система автоматического управления, предназначенная для зданий, в сфере малого бизнеса, обеспечивает взаимодействие между различными подключенными системами: – решения компании Legrand: управление освещением, аварийное освещение, измерение мощности; – другие решения: обогрев помещений, вентиляция, кондиционирование воздуха и т.д. • Система выполняет следующие функции: – сбор данных из различных систем: KNX IP, MODBUS IP, BACNET IP, SCS IP; – программирование сценариев (с алгоритмами), аварийной сигнализации и регистрация данных; – обмен cwобранными данными с различными системами (например, отображение измеренных значений потребленной мощности на цифровом дисплее); – включение в общую систему систем вентиляции и кондиционирования воздуха; – отсылка сообщений аварийной сигнализации электронной почтой. • Предназначена для установки в коммутационных шкафах VDI, в которых коммутируются каналы передачи данных от различных систем. • Может использоваться с ПО мониторинга и здания Кат. № 0 490 00 или 0 490 04 для отображения состояния системы. • Функционирует вместе со следующими предлагаемыми компонентами: – предложение по измерению: с модулями связи Кат. № 0 146 76/78, используемыми совместно с блоком управления измерениями Кат. № 0 146 69; – предложение по освещению – система BUS/KNX: с преобразователем интерфейсов KNX/IP Кат. № 0 035 43; – предложение по освещению - система BUS/KNX: с контроллером занятости помещений и зон Кат. № 0 026 45; – актинометрическое предложение – система BUS/SCS: с контроллером занятости помещений и зон Кат. № 0 026 45; – предложение по аварийному освещению с интерфейсом управления для адресуемых автономных блоков аварийного освещения Кат. № 0 626 00.

Контроль помещений и здания

активный контроль помещений и здания

Пример: Управление освещением + аварийное освещение + измерение потребляемой мощности

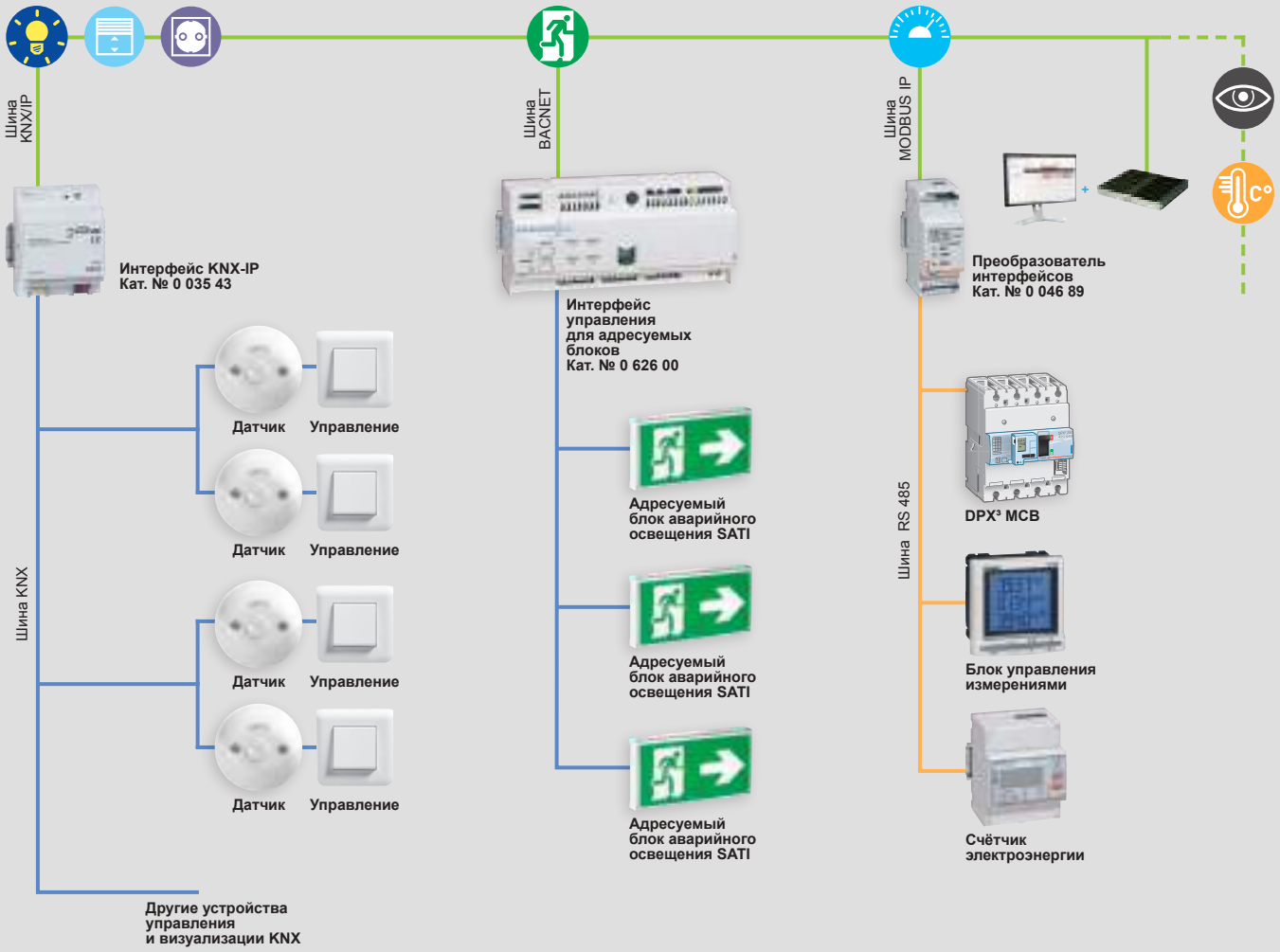

СЕРИЯ MOSAIC™:
ЭКОЛОГИЧНОСТЬ И КОМФОРТ

Комфорт, безопасность и энерго эффективность

Решения Legrand для медицинских помещений отвечают трем важнейшим требованиям для домов престарелых и зданий системы здравоохранения: безопасность пациентов и жильцов, эффективная работа медперсонала и энергосбережение.

- **Прикроватные блоки со светодиодными светильниками**
  Антибактериальное исполнение.
  Освещение для комнаты и для чтения с динамическим регулированием уровня освещенности.

- **Простые в использовании инновационные устройства управления**
  Антибактериальный ручной пульт с магнитным разъемом, который не нужно вставлять в розетку.
  Освещение для ухода за пациентом.
  Устройство вызова медсестры.

- **Устройства мониторинга двигательной активности пациента**
  Программное обеспечение и другие средства, повышающие безопасность пациентов и эффективность работы медперсонала.

Eliocad² Прикроватные блоки

общего назначения и для медицинских учреждений

0 783 31

0 783 36

Таблицу выбора механизмов в антибактериальном исполнении серии Mosaic см. на **стр. 1003**

Идеальны для использования в домах престарелых, амбулаториях, санаториях и т.п., а также для домашнего использования.

Упак.	Кат. №	
		Прикроватные блоки со светодиодными светильниками Очень низкое потребление электроэнергии. Срок службы – 100,000 ч. IP 20-IK 04 Материал – алюминий, цвет серый, антибактериальное исполнение. Класс защиты светильника I Удовлетворяют требованиям EN 60598-1, EN 60598-2-25, EN 12464-1
1	0 783 31	**Прикроватный блок со светильником только для чтения** Встроенный антибактериальный выключатель со шнурком Суппорты для установки изделий серии Mosaic, включая устройства вызова м/с: 3 модуля с одной стороны блока и 4 с другой Длина блока – 1,40 м
		Прикроватные блоки со светодиодными светильниками
1	0 783 29	**Прикроватный блок с дистанционным управлением освещением для чтения и для комнаты** Длина блока: 0,97 м
1	0 783 32	**Прикроватный блок, не укомплектованный механизмами Mosaic** Светильники: общий и для чтения Суппорты для установки изделий серии Mosaic, включая устройства вызова м/с: по 4 модуля с каждой стороны блока Длина блока – 1,40 м
1	0 783 87	**Прикроватный блок, укомплектованный антибактериальными механизмами Mosaic** - 1 заглушка на 2 модуля - 1 переключатель на два направления для светильника общего освещения - 1 выключатель со шнурком светильника для чтения - 2 розетки 2К+3 немецкого стандарта Длина блока – 1,40 м
		Направленный световой указатель
1	0 785 10	Направленный световой указатель 230 В мощностью 0,2 или 1 Вт Устанавливается в короб для газовых труб или прикроватный блок 230 В, 2 модуля Белый цвет, антибактериальное исполнение

Eliocad² Прикроватные блоки

общего назначения и для медицинских учреждений

0 783 87

0 783 05

Упак.	Кат. №	
		Прикроватный блок со светодиодными светильниками, оснащенный системой динамического освещения Очень низкое потребление энергии Срок службы – 100.000 ч. IP 20-IK 04 Материал – алюминий, цвет серый, антибактериальное исполнение Класс защиты светильника Удовлетворяют требованиям EN 60598-1, EN 60598-2-25, EN 12464-1 Обеспечивает автоматическое регулирование цвета освещения (от белого до янтарного) в зависимости от времени суток Светодиодное освещение для комнаты и для чтения
1	0 783 36	**Прикроватный блок, укомплектованный антибактериальными механизмами Mosaic** - 1 заглушка на 2 модуля - 1 заглушка на 1 модуль - 1 выключатель со шнуром светильника для чтения - 2 розетки 2К+3 немецкого стандарта Длина блока – 1,40 м
		Прикроватный блок для учреждений немедицинского назначения
1	0 783 05	**Прикроватный блок со светодиодным светильником для чтения и подсветки окружающего пространства, динамически регулируемый** Обеспечивает автоматическое регулирование цвета освещения (от белого до янтарного) в зависимости от времени суток Оснащен датчиком освещенности, обеспечивающим автоматическую настройку интенсивности света в зависимости от уровня естественного освещения Светодиодный светильник для чтения и подсветки окружающего пространства Цветовая температура: для чтения - 6500 K, для подсветки окружающего пространства - 2700-6500 K IK 04 Управление с помощью выносного выключателя (в комплект не входит) Длина светильника: 0,97 м

Eliocad² Прикроватные блоки

устройства управления

0 766 77

0 783 78

0 782 41

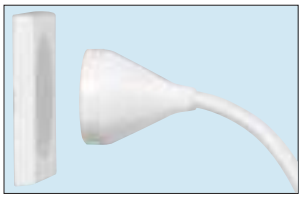

Магнитный разъем

0 782 45

Упак.	Кат. №	
		Устройства управления освещением
		Инновация Legrand: шнур состоит из 2 частей, соединенных цанговым зажимом, что исключает поломку механизма при чрезмерном приложении силы 1 модуль 230 В – 2 А Цвет белый, антибактериальное исполнение Шнур серого цвета, антибактериальное исполнение
1	0 783 76	Выключатель кнопочный со шнуром
1	0 766 77	Выключатель со шнуром
		Контроллеры управления освещения Блоки для управления освещением и других функций безопасного сверхнизкого напряжения SELV, выполняемых при помощи ручных устройств вызова Различные варианты установки, в том числе в прикроватных блоках для мед. учреждений Подключение – винтовые клеммы
1	0 783 77	**Контроллер для управления 4 цепями освещения** (например, освещение помещения, освещение для чтения, дополнительное освещение, дежурное освещение и т.д.) Совместим с ручным устройством вызова Кат. № 0 782 02 (стр. 997) Размеры: 230 x 71 x 44 мм
1	0 783 78	**Контроллер для управления 2 выходами для освещения** (освещение помещения и освещение для чтения), **а также для управления рольставнями** (вверх, вниз) и многофункциональным выходом 1 x 16 A Совместим с ручным устройством вызова Кат. № 0 782 03 (стр. 997) Размеры: 230 x 71 x 44 мм
1	0 783 79	**Контроллер для управления 2 выходами для освещения** (помещения с регулируемым освещением и освещение для чтения) с запоминанием уровня, **а также для управления рольставнями** (вверх, вниз) и многофункциональным выходом 1 x 16 A Совместим с ручным устройством вызова Кат. № 0 782 03 (стр. 997) Размеры: 230 x 71 x 44 мм
		Механизмы магнитных розеток для ручных устройств вызова 2 модуля Цвет белый, антибактериальное исполнение
1	0 782 41	**Розетка для ручного устройства вызова, только «Вызов»** Магнитный разъем без направляющих элементов, предназначенный для ручного устройства вызова Инновация Legrand: Подключение и отключение вилки в любом направлении, без опасности ее поломки
1	0 782 45	**Розетка для ручных устройств вызова с дополнительными функциями: «Вызов+Свет» и «Вызов+Свет+Рольставни»** Магнитный разъем с ключом, предназначенный для ручных устройств вызова Кат. № 0 782 02/03 (стр. 997)

Система управления освещением

стандартные решения

0 784 54

0 785 10

0 785 22
Световой указатель
со сменными этикетками

0 488 06

0 787 15 + рамка 0 787 22

Устройства автоматического управления освещением, позволяющие пациентам ориентироваться в помещении и находить дорогу (в туалет или ванную комнату).

Упак.	Кат. №	Для установки в комнате/палате
1	0 784 54	Сочетание датчиков движения и световых указателей **Выключатель с ИК-датчиком движения, с нейтралью** Монтаж на расстоянии макс. 30 см от уровня пола, обнаружение движения пациента, когда он встал с кровати Позволяет включить свет или световые указатели Для оптимальной работы рекомендуется устанавливать в одной комнате 2-3 детектора Диапазон обнаружения регулируется от 3 до 10 м Горизонтальный угол обнаружения: 180° Пороговое значение освещенности регулируется в пределах от 3 до 1000 лк Время задержки регулируется в пределах от 1 с до 16 мин. с повторением цикла до тех пор, пока обнаруживается движение Для монтажа в коробке глубиной минимум 40 мм Для скрытого монтажа использовать рамку Кат. № 0 788 22 и суппорт Кат. № 0 802 51 2 модуля Цвет белый
		Световые указатели Для скрытого монтажа использовать рамку Кат. № 0 788 22 и суппорт Кат. № 0 802 51 Возможность выбора номинальной мощности (0,2 Вт и 1 Вт)
1	0 785 10	**Световой указатель направленный** Направленный световой указатель 230 В мощностью 0,2 или 1 Вт Устанавливается в короб для газовых труб или прикроватный блок 230 В, 2 модуля Белый цвет, антибактериальное исполнение
5	0 785 20	**Световой указатель малый** Подсветка белыми светодиодами 230 В – 0,2 Вт или 1 Вт в дежурном режиме 2 модуля
1	0 785 22	**Световой указатель большой** Устанавливается над дверью Возможность использовать этикетки 230 В – 1 Вт Подсветка белым светодиодом Для скрытого монтажа использовать рамку Кат. № 0 788 15 и суппорт Кат. № 0 802 52 5 модулей

Упак.	Кат. №	Для установки в санузлах
1	0 488 06	**Комбинированный (ИК+ультразвук) датчик движения потолочный** • Режим работы: - «Обнаружение присутствия»: включение – ручное, выключение – автоматическое или ручное - «Обнаружение движения»: включение и выключение автоматическое - Заводская установка: «Обнаружение движения» Режим «Обнаружение присутствия» активируется при помощи мобильных конфигураторов • Заводская установка порогового уровня освещения: 500 лк • Заводская установка времени задержки: 15 мин. • Регулировка на месте установки при помощи мобильных конфигураторов Кат. № 0 882 30/35. • Последовательное подключение контактов: Фаза – Нейтраль – Нагрузка. Возможность управления кнопочными выключателями, в т.ч. со светодиодной подсветкой Кат. № 0 770 40/33 • Для управления источниками света: - галоген. лампами 230 В, макс. мощ. 2000 Вт; - галогенными лампами сверхнизкого напряжения, люминесцентными лампами с балластом, максимальной мощностью 1000 ВА; - компакт. люминесцентными лампами и светодиодными светильниками, макс. мощ. 500 Вт Рекомендуемая высота установки: 2,50 м Устанавливается непосредственно на подвесном потолке при помощи крепежных захватов (в комплекте) или в коробке для скрытого монтажа Batibox глубиной 50 мм Монтаж на поверхности выполняется с использованием коробки Кат. № 0 488 75 Использование комбинированной технологии ИК/УЗ позволяет точно обнаружить присутствие объекта при минимальном движении Потребляемая мощность в ждущем режиме: 0,8 Вт Угол обнаружения 360° Быстрое подключение безвинтовыми зажимами Цвет белый
10	0 787 15	**Кнопочный выключатель** Для управления потолочным датчиком в режиме обнаружения присутствия Устанавливается рядом с дверью туалета или ванной комнаты Быстрое подключение безвинтовыми зажимами, не требует применения инструмента Для скрытого монтажа использовать рамку Кат. № 0 788 80 и суппорт Кат. № 0 802 51 Цвет белый, антибактериальное исполнение

Система управления освещением

шинные решения BUS/SCS и мониторинг двигательной активности

0 784 90

0 488 22

0 488 41

0 026 45

Устройства автоматического управления освещением BUS/SCS, позволяющие:
- пациентам ориентироваться и находить дорогу в туалет или ванную комнату;
- врачам и медсестрам осуществлять дистанционный мониторинг двигательной активности пациентов.

Упак.	Кат. №	Для установки в комнате/палате
		Сочетание датчиков движения и световых указателей
1	0 784 90	**Выключатель с ИК-датчиком движения BUS/SCS** Для монтажа на расстоянии максимум 30 см от уровня пола с целью обнаружения движения пациента, когда он встал с кровати Позволяет зажечь свет и включить световые указатели Для оптимального обнаружения движения пациента рекомендуется устанавливать в одной комнате 2-3 детектора Диапазон обнаружения регулируется в диапазоне от 3 до 10 м Горизонтальный угол обнаружения: 180° Пороговое значение освещенности регулируется в пределах от 3 до 1000 лк Заводская установка времени задержки: 15 мин. Цикл повторяется до тех пор, пока обнаруживается движение Для монтажа в коробке глубиной минимум 40 мм Поставляется в сборе с декоративной рамкой белого цвета и суппортом 2 модуля Цвет белый
		Световые указатели
		Для скрытого монтажа использовать рамку Кат. № 0 788 22 и суппорт Кат. № 0 802 51 Возможность выбора номинальной мощности (0,2 Вт и 1 Вт)
1	0 785 10	**Световой указатель направленный** Направленный световой указатель 230 В мощностью 0,2 или 1 Вт Устанавливается в короб для газовых труб или прикроватный блок 230 В, 2 модуля Белый цвет, антибактериальное исполнение
5	0 785 20	**Световой указатель малый** Подсветка белыми светодиодами 230 В – 0,2 Вт или 1 Вт в дежурном режиме 2 модуля
1	0 785 22	**Световой указатель большой** Устанавливается над дверью Возможность использовать этикетки 230 В – 1 Вт Подсветка белым светодиодом Для скрытого монтажа использовать рамку Кат. № 0 788 15 и суппорт Кат. № 0 802 52 5 модулей

Упак.	Кат. №	Для установки в санузлах
1	0 488 22	**Выключатель с комбинированным (ИК+ультразвук) датчиком движения BUS/SCS потолочный** Устанавливается непосредственно на подвесном потолке при помощи крепежных захватов (поставляются) или монтируется в коробке для скрытого монтажа Batibox глубиной 50 мм Рекомендуемая высота установки: 2,50 м IP20 Угол обнаружения 360 ° Использование двойной технологии ИК/УЗ позволяет точно обнаружить присутствие объекта в помещении/зоне при минимальном движении Потребляемая мощность в ждущем режиме: 0,5 Вт Цвет белый
1	0 784 75	**Кнопочный выключатель** Для управления выключателем Кат. № 0 488 22, монтируемым на подвесном потолке в режиме «Обнаружение присутствия» Устанавливается рядом с дверью санузла. Для скрытого монтажа использовать рамку Кат. № 0 788 22 и суппорт Кат. № 0 802 51 Цвет белый
		Системные изделия
1	0 488 41	**Контроллеры BUS/SCS, 2 выхода** Для управления световыми указателями в помещении при использовании совместно с датчиком Кат. № 0 784 90 2 выхода x 16 A за подвесным потолком
1	F454	**Зонный контроллер управления освещением** Включает 2 функции: - сценарий управления освещением (например, управление временем, освещенностью, определение присутствия в зоне) - IP-интерфейс, предоставляющий связь между инфраструктурой BUS/SCS и IP-сетью Приблизительно одно устройство на 20 помещений
1	0 634 42	**Источник питания для устройства контроля зоны** Источник питания 220-240 В - 50/60 Гц Выходы 1-2: 27 В пост. тока, ном. ток 600 мА 2 модуля DIN 17,5 мм
1	0 035 60	**Источник питания шины BUS/SCS** 230 ВА перем. тока – 27 В пост. тока, ном. ток 1,2 А 8 модулей DIN 17,5 мм
		Кабель BUS/SCS
1	0 492 31	Длина 100 м
1	0 492 32	Длина 500 м

Система управления освещением

шинные решения BUS/SCS и мониторинг двигательной активности (продолжение)

Отображение данных системы мониторинга активности на мониторе ПК

0 035 44

Упак.	Кат. №	
		Контроль работы устройств мониторинга активности
1	0 783 80	**Программное обеспечение** Предназначено для записи параметров работы устройств управления освещением Возможность мониторинга двигательной активности пациентов в их комнатах и туалетах Любая активность отслеживается при срабатывании датчиков, включающих светильники подсветки (световых указателей) и другого освещения Опция: возможность круглосуточного отображения данных для комнат с интенсивной активностью и распределение их по категориям. Используется с сервером Building manager Кат. № 0 035 44
		Отслеживание событий на ПК
1	0 766 18	**Программное обеспечение отслеживания событий** Позволяет занести в память и распределить по категориям все события в соответствии с типом информации (т.е. по вызовам, присутствию медсестер, подтверждениям и т.д.) События снабжены временными метками (временем совершения) Возможен экспорт элементов в виде CSV-файлов, которые можно использовать на ПК Обеспечивает работу интерфейса отслеживания событий Кат. № 0 766 17 (заказывается отдельно)
1	0 766 17	**Интерфейс отслеживания событий** Для использования совместно с ПО отслеживания событий Кат. № 0 766 18 2 модуля DIN 17,5 мм
		Сервер Building manager
1	0 035 44	Система автоматического управления электрическими сетями здания, обеспечивающая связь по протоколам Modbus-Bacnet, SCS, KNX, запись, хранение и доступ к информации, содержащей историю событий Может использоваться для централизации следующих пакетов ПО: - мониторинг активности Кат. № 0 783 80 - отслеживания событий Кат. № 0 766 18 - системы Legrand: управление освещением и измерениями

Архитектура системы BUS/SCS для мониторинга активности

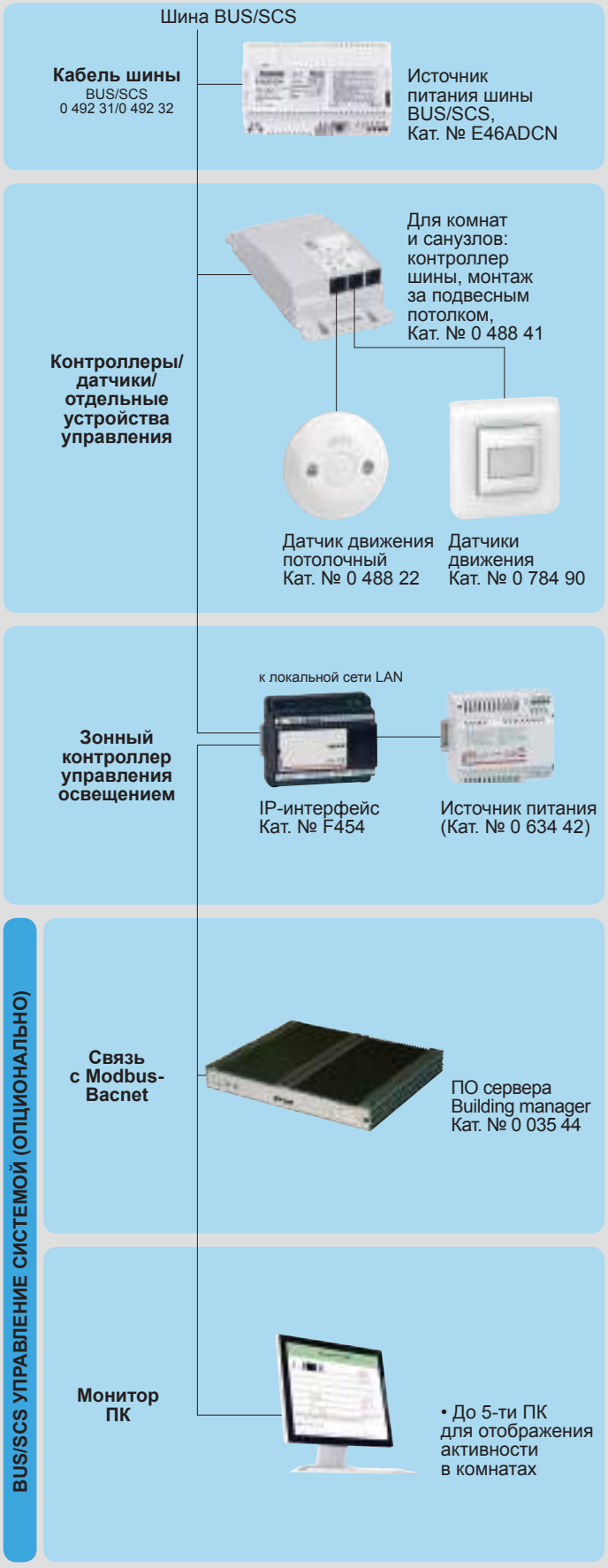

Eliocad² Вызывная сигнализация

устройства вызова

0 782 81

0 782 01

0 782 46

0 782 82

0 782 84

0 782 47

Антибактериальное исполнение ручного устройства вызова и его кабеля

Устройства, используемые для вызова медсестры.

Упак.	Кат. №	Ручные устройства вызова
		Влагозащищенное исполнение IP67 Цвет белый, антибактериальное исполнение Красный индикатор виден в темноте благодаря двум светодиодам подсветки Магнитный разъем между пультом и розеткой Легкость в обращении благодаря эргономичному дизайну. Вилку можно отсоединить от розетки, потянув в любом направлении без какого-либо повреждения оборудования Оборудовано кабелем 2,5 м Совместимость с электроустановочными изделиями серии Mosaic и другими системами вызова
1	H 0 782 01	**Только «Вызов»** 1 кнопка вызова и красный индикатор для подтверждения вызова Для использования с розеткой Кат. № 0 782 46
1	H 0 782 02	**«Вызов+освещение»** Оборудование устройства вызова: - 1 кнопка вызова и красный индикатор для подтверждения вызова - 1 кнопка управления светильником для чтения - 1 кнопка управления освещением помещения Для использования с розеткой Кат. № 0 782 47
1	H 0 782 03	**«Вызов+освещение+рольставни»** Оборудование устройства вызова: - 1 кнопка вызова и красный индикатор для подтверждения вызова - 1 кнопка управления светильником для чтения - 1 кнопка управления освещением помещения - 2 кнопки управления рольставнями - 1 свободная кнопка для выполнения дополнительной функции (например, для управления стенной розеткой) Для использования с розеткой Кат. № 0 782 47

Упак.	Кат. №	Устройства вызова для использования в палатах/комнатах (продолжение)
		Цвет белый, антибактериальное исполнение Магнитный разъем между пультом и розеткой: вилку можно отсоединить от розетки, потянув в любом направлении, без какого-либо повреждения оборудования
1	H 0 782 81	**Ручное устройство вызова, только «Вызов»** Влагозащищенное исполнение IP67: - легкость в обращении благодаря эргономичному дизайну - 1 кнопка вызова и красный индикатор для подтверждения вызова - виден в темноте благодаря двум светодиодам подсветки Оборудовано кабелем 2,5 м Для использования с розеткой Кат. № 0 782 41
6	H 0 782 82	**Ручное устройство вызова, «Вызов+освещение»** Влагозащищенное исполнение IP67: - легкость в обращении благодаря эргономичному дизайну - 1 кнопка вызова и красный индикатор для подтверждения вызова - виден в темноте благодаря двум светодиодам подсветки - 1 кнопка управления светильником для чтения - 1 кнопка управления освещением помещения Оборудовано кабелем 2,5 м Для использования с розеткой Кат. № 0 782 45
6	H 0 782 84	**Ручное устройство вызова, «Вызов+освещение+рольставни»** Влагозащищенное исполнение IP67: - легкость в обращении благодаря эргономичному дизайну - 1 кнопка вызова и красный индикатор для подтверждения вызова - виден в темноте благодаря двум светодиодам подсветки - 1 кнопка управления светильником для чтения - 1 кнопка управления освещением помещения - 2 кнопки управления рольставнями - 1 свободная кнопка для выполнения дополнительной функции (например, для управления стенной розеткой) Оборудовано кабелем 2,5 м Для использования с розеткой Кат. № 0 782 45
		Розетки ручных устройств вызова Поставляются в сборе с декоративной рамкой белого цвета в антибактериальном исполнении и суппортом на два модуля
1	0 782 46	Розетка магнитная без ключа, для подключения устройства вызова Кат. № 0 782 81
1	0 782 47	Розетка магнитная с ключом, предназначена для подключения устройств вызова Кат. № 0 782 82/84
1	0 782 41	Магнитный разъем без направляющих элементов
1	0 782 45	Магнитный разъем с ключом

Кат №, выделенные красным: Новая продукция

Eliocad² Вызывная сигнализация

устройства вызова

0 782 43

0 782 48

Упак.	Кат. №	Устройства вызова для санузлов
		Механизмы поставляются в сборе с суппортом и декоративной рамкой белого цвета в антибактериальном исполнении
1	0 782 48	**Устройство вызова из санузла со шнуром, IP55** **Инновация Legrand:** шнур состоит из 2 частей, соединенных цанговым зажимом, что исключает поломку механизма при чрезмерном приложении силы. С красным индикатором для подтверждения вызова Большая красная рукоятка Шнур в антибактериальном исполнении. Рекомендуемая высота установки – 2,2 м
1	0 766 85	**Кнопка вызова** Цвет белый С красным индикатором IP 20, IP 44 с рамкой Кат. № 0 788 80 (стр. 1003)

Упак.	Кат. №	Устройства вызова для особых условий эксплуатации
1	0 782 49	**Кнопка вызова Plexo, IP 55** Цвет белый С красным индикатором для подтверждения вызова Пригодно для использования в условиях повышенной влажности (например, в центрах реабилитации и восстановления, где имеются бассейны, парные, сауны и т.д.)
1	0 782 51	**Кнопка вызова Soliroc** С высокой стойкостью к ударам IK10 - IP X5 Из металлического сплава, цвет серый С красным индикатором для подтверждения вызова Пригодно для использования в психиатрических, пенитенциарных и т.п. учреждениях

Упак.	Кат. №	Биомедицинские устройства вызова
		1 модуль
1	0 771 50	**Розетка для биомедицинских вызовов** Механизм подает сигнал окончания определенного цикла через систему вызова медсестры и используется для подключения портативной электрической медицинской аппаратуры, такой как капельницы, кислородные маски… При размыкании контактов подается сигнал на пульт м/с Межосевое расстояние контактов – 12 мм Цвет белый, антибактериальное исполнение
1	0 782 07	**Шунтирующая заглушка** Цвет белый Межосевое расстояние контактв - 12 мм Используется с розеткой Кат. № 0 771 50

Упак.	Кат. №	Аксессуар для ручных устройств вызова
5	0 782 43	Зажим-прищепка фиксации устройства вызова: на кровати, на одежде, на ручке кресла и т.д.

Eliocad² Вызывная сигнализация BUS/SCS

блоки приема/снятия вызова

0 766 06

0 766 07

0 766 08

0 782 00

Шинная технология BUS/SCS реализует следующие функции:
- вызов (обычный, экстренный, тревожный, из санузла);
- подтверждение вызова;
- индикация вызовов (звуковая, световая)
- передача информации о вызовах во внешние сети
- голосовая связь
- мониторинг работы системы и архивирование данных
- внутренняя связь;
- обмен данными с блоком управления медсестры и со всеми элементами системы через шину BUS/SCS;
- передачу сигналов на все индикаторы (например, на коридорный индикатор, на придверный блок, ручной блок вызова, коридорный дисплей)

Упак.	Кат. №	Палатные блоки
		Для установки у входа в палату, этот блок виден с кровати Подключается непосредственно к кабелю BUS/SCS Кат. № 0 492 32/33 Кнопки: - вызов м/с, присутствие, снятие вызова; - экстренный вызов 2-й медсестры; - экстренный вызов врача Индикаторы: вызов, регистрация вызова, присутствие м/с и врача, экстренный вызов, техническая неисправность, срабатывание устройства контроля доступа Удовлетворяет требованиям стандартов VDE 0834-1 и 0834-2 Скрытый монтаж в коробку Batibox 4 модуля глубиной 50 мм или накладной монтаж в корпус Кат. № 0 766 14 (стр. 999)
1	0 766 06	**Палатный блок с индикаторами** Одно устройство на 1-2 койки и 1 санузел
1	0 766 07	**Палатный блок с дисплеем** Одно устройство на 1-2 койки и 1 санузел Отображение на дисплее всех процессов в виде цифр и символов Возможно использование вместе с блоком двусторонней связи «интерком» Кат. № 0 766 09 для связи с постом м/с и/или другими помещениями
1	0 782 19	**Прикроватный блок расширения** Используется совместно с придверными блоками Кат. № 0 766 06 или 0 766 07. Позволяет подключать 4 компонента к 1 устройству вызова. Размер 6 модулей DIN. Программируется с помощью виртуального конфигуратора.

антибактериальное исполнение

Упак.	Кат. №	Устройство голосовой связи «интерком» для палат и поста медсестры
1	0 766 08	**Блок переговорной связи «интерком»** Монтаж: - у входа в палату, подключается к придверному блоку с дисплеем Кат. № 0 766 07; - на посту медсестры подключается к блоку приема вызовов Кат. № 0 766 11 (стр. 999) Можно подключить доп. микрофон Кат. № 0 782 00 Скрытый монтаж в коробку Batibox 4 модуля глубиной 50 мм или накладной монтаж в корпус Кат. № 0 766 14 (стр. 999), или Кат. № 0 766 13 для установки на столе поста м/с Антибактериальное исполнение
1	0 782 00	**Микрофон** Микрофон, подключаемый к блоку двусторонней связи «интерком» Кат. № 0 766 08, для связи между пациентом и медсестрой Для монтажа рядом с кроватью пациента 2-модульный механизм Mosaic Поставляется в сборе с декоративной рамкой белого цвета и суппортом на 2 модуля

Eliocad² Вызывная сигнализация BUS/SCS оборудование для коридоров

0 766 70

0 766 04

0 766 78

Информация о вызовах выводится в коридор отделения.

Упак.	Кат. №	Коридорные световые индикаторы
		Поставляется в сборе с суппортом и декоративной рамкой белого цвета
1	0 766 71	**Коридорный световой указатель, только «вызов»**
		Одноцветный LED-индикатор, размещаемый над дверью в палату или санузел Для скрытого или накладного монтажа 1 красный индикатор 2 модуля
1	0 766 70	**Коридорный световой индикатор** Моноблочный трехцветный LED-индикатор, размещаемый над дверью в палату или в санузел Сигнализирует о вызовах и присутствии персонала с учетом приоритетности Моноблочный индикатор 3 цвета: красный, белый, зеленый 2 модуля (только встраиваемый монтаж) Соответствует стандартам VDE 0834-1 и 0834-2
		Коридорные дисплеи
		Блок коридорного дисплея Для установки в коридоре 10-разрядный алфавитно-цифровой дисплей Цвет корпуса белый, информация на табло – красный Индикация последнего или самого приоритетного вызова Для монтажа на подвесном потолке или на стене Поставляется с интерфейсом подключения к шине BUS/SCS
1	0 766 04	Односторонний дисплей
1	0 766 05	Двусторонний дисплей
		Консоль для монтажа коридорного дисплея
1	0 766 03	Для монтажа коридорного дисплея по типу «флаг»
		Интерфейс для передачи информации
1	0 766 78	Обеспечивает передачу информации о системе (состояние индикаторов или звуковой сигнализации) в служебных помещениях. Пример: сообщение о получении вызова от другой службы Сухой контакт, НО/НЗ, без питания

Eliocad² Прикроватные блоки

общего назначения

0 766 11

крепление на стене…

или на столе Кат. № 0 766 12

Упак.	Кат. №	Устройства приема вызовов
		С монохромным дисплеем и регулируемой звуковой сигнализацией Отображают состояние всех вызовов в соответствии с приоритетом (максимум – 150) 4-модульный механизм, для скрытого монтажа в коробке глубиной 50 мм или на столе посредством суппорта Кат. № 0 766 12/13 Антибактериальное исполнение Дисплей с «прокруткой» вызовов и текущих визитов медсестры Возможность просмотра всех актуальных вызовов Индикатор неисправностей При использовании совместно с блоком связи «интерком» Кат. № 0 766 08 позволяет: - осуществлять связь с комнатами; - подтверждать вызовы; - переадресовывать вызовы в комнаты, в которых присутствуют медсестры Подключается непосредственно к шине BUS/SCS Кат. № 0 492 31/32
		Главный пульт приема вызовов
1	0 766 11	Для установки на посту медсестры
		Вторичный пульт приема вызовов
1	0 766 09	Может использоваться в дополнение к главному пульту в другом помещении (ординаторская, комната отдыха персонала, столовая и т.п.) или в коридоре
		Кабели
		Кабель шины BUS/SCS
1	0 492 31	Длина – 100 м
1	0 492 32	Длина – 500 м
		Аксессуары для монтажа
		Для монтажа устройств управления
1	0 766 12	Суппорт для установки пульта на столе
1	0 766 13	Суппорт для установки пульта и устройства связи «интерком» на столе
		Для монтажа пультов, палатных блоков и устройств связи «интерком»
1	0 766 14	Коробка для накладного монтажа
		Интерфейс связи с устройствами стандарта DECT
1	0 766 19	Интерфейс для передачи информации по протоколу ESPA 444 в систему DECT (только текстовые сообщения) 2 модуля DIN 17,5 мм

Eliocad² Вызывная сигнализация BUS/SCS

устройства питания и конфигурирования

0 035 60

0 766 10

0 766 10

3501K

3 460 50

Упак.	Кат. №	
		Источники питания безопасного сверхнизкого напряжения SELV
1	E46ADCN	**Блок питания шины BUS/SCS** Источник гарантированного электропитания 230 В пер. тока – 27 В пост. тока; 1,2 А 8 модулей DIN 17,5 мм
1	3 460 50	**Блок питания для систем домофонии и звукового вещания** Рабочее напряжение 230 В 50-60 Гц. Максимальный ток на выходе 1,2 А. Встроенный видеоадаптер и защита от КЗ и перегрузки. 6 DIN модулей. Устройство заменяет 346000 и 346830.
1	0 782 90	**Блок питания индикаторов** Для коридорных индикаторов 230 В/24 В – 2,5 А 6 модулей DIN 17,5 мм
		Интерфейс расширения BUS/SCS
1	0 766 10	Для связи между 2 системами BUS/SCS вызова медсестры Используются для сгрупированных вместе отделений или для отделений, в которых имеется более 50 помещений
		Физическое конфигурирование системы
		Подходит для учреждений, где имеется не более 50 помещений в отделении
		Перемычки конфигураторы Используется с целью привязать адрес к различным компонентам системы
1	3501K	Комплект конфигураторов (jumpers) От 0 до 9 (10 конфигураторов для каждого разряда)*
5	3501/T	
		Виртуальное конфигурирование системы
		Рекомендуется для систем, в которых более 50 помещений
1	0 766 15	**Конфигурирование через ПК** Программное обеспечение для конфигурирования системы при помощи ПК Для использования совместно с интерфейсом Кат. № 0 766 16 (необходимо заказывать отдельно)
1	0 766 16	**Комплект для конфигурирования** Интерфейс для подключения ПК и системы Работает совместно с программным обеспечением Кат. № 0 766 15

* Возможен заказ по-отдельности

Кат №, выделенные красным: Новая продукция

Пример

конфигурации системы

Пример схемы соединений для устройства вызова медсестры BUS/SCS в случае обслуживания 50 помещений

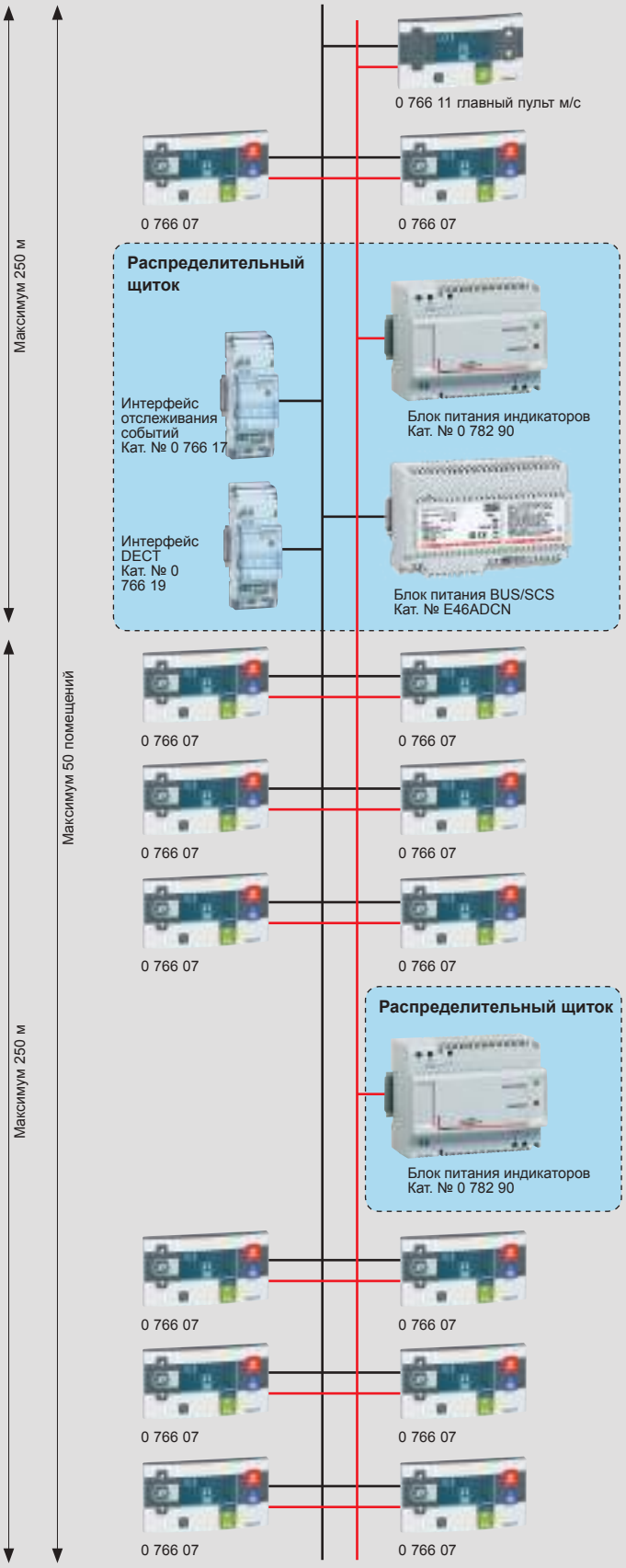

Eliocad² Вызывная сигнализация BUS/SCS

контроль доступа и перемещения

0 766 20

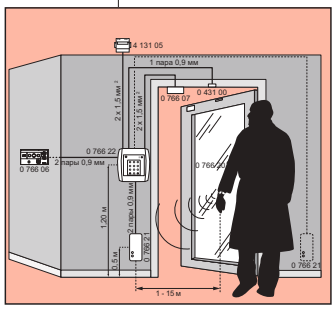

0 766 22

0 431 00

0 408 96

0 767 09

0 767 57

Упак.	Кат. №	Устойства контроля передвижения пациента
		Отслеживает передвижение пациента между зонами. Указывает, что через дверь прошел пациент, у которого имеется специальный браслет Работает совместно с дверным блоком Кат. № 0 766 06, конфигурированным для режима контролируемого перемещения.
1	0 766 20	**Браслет** Оснащен радиопередатчиком, работающим на частоте 869 МГц Антиаллергенный Цвет белый Для постоянного ношения
1	0 766 21	**Антенна** Принимает радиосигнал от браслета и передает его в контроллер
1	0 766 22	**Контроллер** Принимает сигналы от антенны Кат. № 0 766 21 и передает их на запирающее устройство или на пульт медсестры в зависимости от программы. Работает совместно с антенной Кат. № 0 766 21
1	0 766 06	**Придверный блок с индикаторами** Придверный блок со световым индикатором срабатывания устройства контроля доступом Подтверждение посредством кнопки
10	0 431 00	**Магнитный датчик открывания двери** Магнитный датчик для накладного монтажа 1 выключатель с подпружиненным контактом для установки на стене/ дверной коробке 1 подвижный магнит для установки на створке двери
		Электрические запирающие устройства
1	0 408 98	**Электрощеколда** 12 ВА пер./пост. тока 6 Вт, 500 мА Размеры 158 x 26 x 32 мм
1	0 408 96	**Электрощеколда для распашных дверей** 12 В пост. тока, 200 мА Для использования в двустворчатых дверях повышенной надежности Размеры: 158 x 26 x 32 мм
1	0 408 95	**Электрощеколда для дверей аварийного выхода** 12 В пост. тока, 600 мА Для использования в аварийных ситуациях Размеры: 158 x 26 x 32 мм
		Электрозамок
1	0 767 09	Возможность ручного открытия изнутри Встроенный контакт положения 12 В пост. тока, 410 мА Для накладного монтажа

Упак.	Кат. №	Электромагнитные замки
		Соответствуют стандарту NF S 61-937 Оснащены светодиодной индикацией положения створки двери Оснащены контактом, контролируемым с помощью датчика Холла и передающим информацию о положении створки двери (не совместим с устройством управления местным запасным выходом, кат. № 0 380 57) Поставляется с монтажными принадлежностями для установки на двери любого типа Питание 12/24 В пост. тока (автоматика) Потребление: 12 В, 270 мА, 24 В, 180 мА Мощность: 3,3 Вт
1	0 767 57	**Замок на нагрузку 300 кг** Размеры замка без ответной пластины: 241 x 52 x 27 мм
1	0 767 58	**Замок на нагрузку 650 кг** Размеры замка без ответной пластины: 265 x 70 x 38 мм
		Источники питания для электрозамков
1	0 767 18	**Блок питания** 12 В пост. тока, 4 А Возможность работы от аккумулятора (резервное питание) – аккумулятор 12 В, 7 А/час Кат. № 0 407 49 (поставляется отдельно)

Источник питания с выпрямителем и фильтром

Содержит:
- защитный трансформатор с фильтрацией помех;
- фильтрующий конденсатор;
- тепловую защиту при помощи PTC-терморезистора, встроенного в первичную цепь;
- клеммы двойного действия

PTC: Положительный температурный коэффициент (Positive Temperature Coefficient)
В случае перегрузки или короткого замыкания источник питания автоматически отключается
Благодаря использованию терморезистора источник охлаждается до необходимой температуры, а затем вновь включается

12 В пост. тока

Упак.	Кат. №	Мощность, Вт	Ток, А	Емкость клемм, гибкий кабель, мм² вход	Емкость клемм, гибкий кабель, мм² выход	Кол-во модулей
1	4 131 05	15	1.3	6	6	5

Вызывная сигнализация Mosaic

для небольших клиник и амбулаторий

0 766 60

0 782 04

0 782 14 + 0 766 60

Устройства предназначены для вызова персонала в амбулаториях, санаториях, небольших клиниках
Функции:
- из комнат: вызовы, экстренные вызовы, индикация присутствия медсестры и отбой вызова;
- с поста медсестры: подтверждение принятия вызова.

Упак.	Кат. №	Устройства приема вызовов
1	0 766 60	**Устройство приема вызовов 6 направлений/адресов** Производится регистрация вызовов на пронумерованном световом индикаторе, световая и звуковая индикация вызова в соответствии с приоритетом, присутствия м/с Одновременно могут регистрироваться несколько вызовов Имеется возможность переадресовывать вызовы на 4 других устройства индикации (например, в процедурный кабинет, комнату отдыха и т.д.) Монтируется во все суппорты Mosaic, включая: - коробка для накладного монтажа Кат. № 0 802 86; - настольный пульт Кат. № 0 782 14 - настольный розеточный блок Кат. № 0 535 90/92 6 модулей
1	0 782 14	**Настольный пульт** Возможна установка до 6 устройств индикации Кат. № 0 766 60 Монтаж на стене или столе Размеры: 310 x 295 x 75 мм 36 модулей
1	0 782 89	**Источник питания 24 В - 2 А - 48 Вт** Обеспечивает электропитание системы 8 модулей DIN 17,5 мм
1	0 782 12	**Интерфейс на 3 направления/адреса** Позволяет обслуживать 3 помещения (или направления) Имеется возможность переадресовывать вызовы через нормально-разомкнутый контакт, не находящийся под напряжением, на индикатор, звуковую сигнализацию 4 модуля DIN 17,5 мм
		Оборудование для коридоров и комнат Поставляется с металлическим суппортом для монтажа на винтах и с белой декоративной рамкой 2 модуля Может использоваться скрытый или накладной монтаж Оснащено светодиодным индикатором с большим сроком службы
1	0 766 72	**Двойной коридорный световой индикатор, устанавливаемый над дверью** Двойной индикатор (белый/красный) Обеспечивает в коридоре индикацию вызовов и присутствия медсестры
1	0 782 04	**Палатный блок** Включает 1 красный индикатор, 1 белый индикатор и 1 одну кнопку вызова и подтверждения присутствия медсестры Антибактериальное исполнение

Вызывная сигнализация Mosaic

для немедицинских объектов

0 766 55

Возможен монтаж в любые 6-модульные суппорты Mosaic (кабельные каналы, стены, настольные розеточные блоки и пр.)

0 766 64

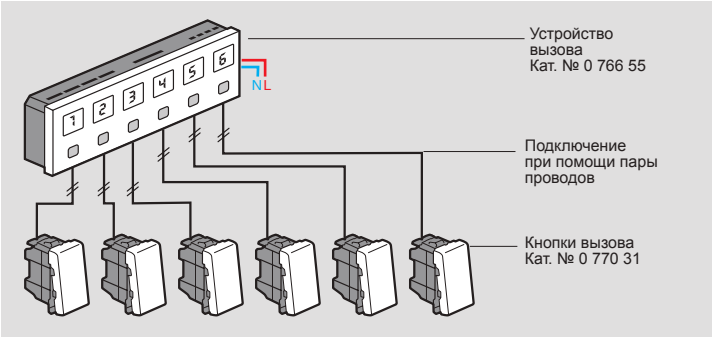

Пригодна для использования в гостиницах, учебных заведениях, домах престарелых немедицинского профиля.
Предназначена для централизации от 1 до 6 вызовов посредством устройства индикации.
Управление вызовом нажатием на кнопку.
2 провода на каждое направление.
Регистрация вызовов производится нажатием на кнопку активного индикатора с соответствующим номером в сопровождении краткого звукового сигнала.
Одновременно могут регистрироваться несколько вызовов.
Сброс производится отдельно для каждого направления.
Поставляется с номерами.
Возможно использование источника питания на 12 В с защитой, предназначенного для 12-вольтовых устройств самообслуживания.

Упак.	Кат. №	Устройства приема вызовов
		Главное устройство приема вызовов 6 направлений/адресов Используются для создания панелей вызовов в соответствии с потребностями Монтируется во все суппорты Mosaic, включая: - коробка для накладного монтажа Кат. № 0 802 86; - настольный пульт Кат. № 0 782 14; - настольный розеточный блок Кат. № 0 535 90/92 6 модулей
1	0 766 55	Со встроенным источником электропитания 127/230 ВА – 50/60 Гц
1	0 766 57	Для внешнего источника питания, предназначенного для 12-вольтовых устройств самообслуживания (не входит в поставку)
		Вторичное устройство приема вызова
1	0 766 56	6 направлений Для дистанционной переадресации вызовов 6 модулей
		Устройство вызова персонала
1	0 783 62	Выносная кнопка с НЗ-контактом и вилкой Используется с розеткой Кат. № 0 771 50 Длина кабеля 2 м
		Розетка для устройства вызова
1	0 771 50	2К, 2 А, межосевое расстояние 12 мм Цвет белый, антибактериальное исполнение
1	0 766 63	2К, 2 А, с суппортом и рамкой

Вызывная сигнализация Mosaic в антибактериальном исполнении

таблица для выбора механизмов и рамок

Устройства вызова

Кат. №	
	Выключатель со шнуром
0 766 77	2 А - 230 В, 1 модуль, цвет белый
	Переключатель на два направления
0 787 10	10 А - 250 В, 1 модуль, цвет белый
0 787 11	**Переключатель на два направления** 10 А - 250 В, 2 модуля, цвет белый
0 787 12	**Переключатель на 2 направления со встроенным светодиодом (LED)** Размер - 2 модуля, цвет белый
	Кнопочный выключатель
0 783 76	Кнопочный выключатель со шнуром 2 А - 230 В, 1 модуль, цвет белый
	Кнопочные выключатели
0 787 14	6 А - 250 В, 1 модуль, цвет белый
0 787 15	6 А - 250 В, 2 модуля, цвет белый
0 787 16	Кнопочный выключатель на два направления со светодиодным индикатором 6 А - 250 В, 2 модуля, цвет белый
0 770 43	Кнопочный выключатель на два направления с окошком для этикетки 6 А - 250 В, 2 модуля, цвет белый
	Механизм управления вентиляцией
0 770 27	2 модуля, цвет белый
	Бесконтактный выключатель
0 766 66	10 АХ, 2 модуля, цвет белый
	Сенсорный выключатель с нейтралью
0 787 09	2 модуля, цвет белый
	Механизм управления приводами
0 787 05	2 модуля, цвет белый

Розетки сети электропитания

	Розетки 2К+3 немецкого стандарта, антибактериальные 230 В, 16 А
0 787 02	Розетка белая, винтовые клеммы
0 772 20	Розетка красная, винтовые клеммы
0 772 16	Розетка зеленая, автоматические клеммы
0 772 17	Розетка оранжевая, автом. клеммы
0 772 19	Розетка белая, с крышкой, автом. клеммы
0 772 31	Розетка для людей с ограниченными возможностями, 5 модулей, белая
	Розетки 2К+3 французского стандарта, антибактериальные 230 В, 16 А Могут использоваться для подключения специальных приборов, где требуется соблюдение полярности
0 787 01	Розетка белая, автоматичекие клеммы
0 771 16	Розетка зеленая, автоматические клеммы
0 771 17	Розетка оранжевая, автом. клеммы
0 771 18	Розетка красная, автоматичекие клеммы
	Розетки 2К+3 французского стандарта с индикатором, антибактериальные 230 В, 16 А
0 771 12	Розетка белая, с индикатором, винтовые клеммы
0 771 15	Розетка красная, с блокировкой, с индикатором, винтовые клеммы
	Розетки 2К+3 французского стандарта с лицевой панелью заподлицо, антибактериальные 230 В, 16 А
0 771 32	Розетка белая, автоматические клеммы
0 771 33	Розетка красная, автоматические клеммы
0 787 04	Розетка зеленая, автоматические клеммы
	Эквипотенциальная розетка
0 787 00	Розетка эквипотенциальная, 1 модуль, цвет белый
	Приспособление для фиксации кабеля
0 770 80	1 модуль, цвет белый

Слаботочные розетки

Кат. №	
0 782 41	Розетка магнитного разъема для подключения устройства вызова медсестры (только для вызова) 2 модуля, цвет белый
0 782 45	Розетка магнитного разъема для подключения устройства вызова медсестры (вызов, освещение, рольставни) 2 модуля, цвет белый
0 771 50	Розетка низковольтная, 2К, 1 модуль, цвет белый
0 765 83	Розетка RJ 45, Категория 6, экранированная, для кабеля типа STP, 1 модуль, Белая
0 765 82	Розетка RJ 45, Категория 6, экранированная, для кабеля типа FTP, 1 модуль, Белая
0 765 81	Розетка RJ 45, Категория 6, экранированная, для кабеля типа UTP, 1 модуль, Белая

Световой указатель

0 785 10	Световой указатель направленный 0,2 Вт или 1 Вт, 2 модуля, цвет белый

Заглушки

0 787 20	1 модуль, цвет белый
0 787 21	2 модуля, цвет белый

Рамки

	На 2 модуля
0 787 22	Рамка на 2 модуля, белая
0 788 80	Рамка на 2 модуля, класс защиты IP 44, белая
	На 4 модуля
0 787 24	Рамка на 4 модуля, горизонтальная, белая
	Горизонтальная на 2 х 2 модуля
0 787 25	Рамка на 2 х 2 модуля, горизонтальная, белая
	Вертикальная на 2 х 2 модуля
0 787 23	Рамка на 2 х 2 модуля, вертикальная, белая
	Горизонтальная на 6 модулей
0 787 26	Рамка на 6 модулей, горизонтальная, белая

Механизмы в комплекте (механизм + суппорт + рамка)

	Устройство вызова со шнуром
0 782 48	Устройство вызова со шнуром для туалета или ванной комнаты, IP 55, 2 модуля, цвет белый
	Блок вызова со светодиодной индикацией
0 766 85	Блок вызова с красным индикатором 2 модуля, цвет белый
	Придверный блок
0 782 04	Придверный блок с красным индикатором, белым индикатором и кнопочным выключателем присутствия медсестры
	Выключатель с датчиком движения
0 784 90	2 модуля, цвет белый
	Розетки магнитные
0 782 46	Розетка для подключения ручного устройства вызова (только «вызов») 2 модуля, цвет белый
0 782 47	Розетка для подключения ручного устройства вызова (для вызова, управления освещением и рольставнями) 2 модуля, цвет белый

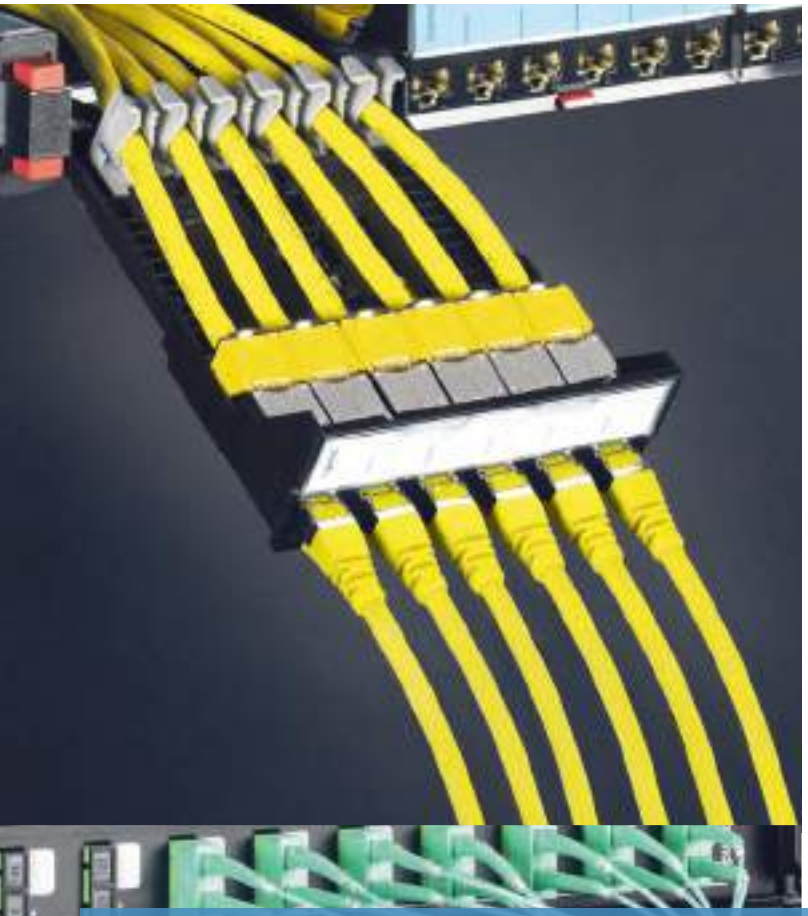

ИСТОЧНИКИ БЕСПЕРЕБОЙНОГО ПИТАНИЯ ИБП

СТРУКТУРИРОВАННАЯ КАБЕЛЬНАЯ СИСТЕМА LCS³

Источники бесперебойного питания

НОВИНКА
Стр. 1007
Keor SPX / Keor Multiplug / Keor SP / Niky S / Keor Line RT
600 - 3000 ВА

LCS³ медь

НОВИНКА
Стр. 1024
Таблицы выбора оборудования и шкафов

НОВИНКА
Стр. 1041
Патч-панели LCS³ Кат. 6

LCS³ оптоволокно

НОВИНКА
Стр. 1052
19" оптические полки, оптические вставки LCS³

Стр. 1056
Претерминированные решения и кабели

LCS³ шкафы

НОВИНКА
Стр. 1059
Серверные шкафы и аксессуары

НОВИНКА
Стр. 1067
Настенные шкафы

Оборудование для передачи аудио и видео данных

Стр. 1080
Аудио/видео оборудование C2G

Организация кабелей

Стр. 1090
Хомуты и аксессуары для организации кабелей

НОВИНКИ

Источники бесперебойного питания Keor SPX, Keor Multiplug, Keor SP, Daker DK Plus, Keor T EVO
(стр. 1006)

Структурированная кабельная система LCS³
(стр. 1022)

НОВИНКА
Стр. 1012
Keor LP / Keor S / Daker DK Plus / MegaLine
1000 - 10000 ВА

НОВИНКА
Стр. 1019
ИБП Keor T EVO
10000 - 20000 ВА

Стр. 1020
Коммуникационное оборудование

НОВИНКА
Стр. 1034
Патч-панели LCS³
Кат. 8

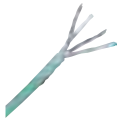

НОВИНКА
Стр. 1036
Кабели и шнуры LCS³ Кат. 8

НОВИНКА
Стр. 1037
Патч-панели LCS³
Кат. 6а

Стр. 1039
Кабели и шнуры LCS³ RJ 45
Кат. 6а

Стр. 1043
Кабели и шнуры LCS³ RJ 45
Кат. 6

НОВИНКА
Стр. 1046
Патч-панели LCS³
Кат. 5е

Стр. 1048
Кабели, шнуры и розетки LCS³ RJ 45 Кат. 5е

Стр. 1050
Розетки с разветвителями, адаптеры и аксессуары

НОВИНКА
Стр. 1053
Патч-панели модульные и кассеты для оптических полок LCS³

НОВИНКА
Стр. 1054
Пигтейлы, набор инструментов, коннекторы быстрого соединения

НОВИНКА
Стр. 1055
Полки оптические и кассеты LCS³ высокой и сверхвысокой плотности

НОВИНКА
Стр. 1058
Шнуры коммутационные LCS³

НОВИНКА
Стр. 1063
Система разделения горячих и холодных коридоров

НОВИНКА
Стр. 1064
Микро-ЦОД MiniCube (МиниКуб)

НОВИНКА
Стр. 1065
Коммутационные шкафы и аксессуары

НОВИНКА
Стр. 1067
Открытые кабельные стойки и аксессуары

НОВИНКА
Стр. 1068
Аксессуары 19"

Стр. 1070
Блоки распределения питания (PDU)

Стр. 1088
Кабели для подключения аудио, видео и компьютерной техники

Микро-ЦОД MiniCube
(стр. 1064)

ИБП
МОНОБЛОЧНЫЕ и МОДУЛЬНЫЕ

Современные электронные устройства становятся более сложными и поэтому они чувствительны к помехам, действующим в электрической сети зданий. Поэтому для их защиты необходимы источники бесперебойного питания. Линейка ИБП Legrand отвечает всем требованиям по резервированию, модульности, масштабированию и обмену данными независимо от условий применения.

ЛИНЕЙНО-ИНТЕРАКТИВНЫЕ ИБП

- **Keor Mutliplug** ИБП с несколькими розетками для небольших нагрузок, обеспечивают безопасное бесперебойное питание компьютерного оборудования, аудио- и видеоаппаратуры.
- **Keor SPX** Однофазный линейно-интерактивный ИБП прекрасно подходит как для компьютеров, так и для аудио- или видеоаппаратуры.

ON-LINE ИБП С ДВОЙНЫМ ПРЕОБРАЗОВАНИЕМ

- **Daker DK Plus** – однофазные и трехфазные ИБП напольного и стоечного исполнения, предназначены для систем промышленной автоматизации и ответственных приложений.
- **Trimod HE, Archimod HE, Keor HP, Keor HPE** – ИБП со встроенными батареями и оптимизированной системой охлаждения, мощностью 10 - 800 кВА.

ИБП Megaline 1,25 - 10 кВА
Распределение нагрузки по силовым модулям (1,25 кВА) позволяет обеспечить наиболее эффективный режим работы ИБП.

Keor SPX

Однофазные ИБП, 600-2000 ВА

H

Линейно-интерактивные

3 103 00

3 103 02

Однофазный ИБП для компьютеров, аудио- и видеоаппаратуры.
Полная защита от разряда и перегрузки, короткого замыкания и перегрева.
Кнопка питания и светодиодные индикаторы; визуальная и звуковая сигнализация состояния ИБП.
В зависимости от модели, ИБП защищен от перегрузки и короткого замыкания плавким предохранителем или автоматическим выключателем.
Автоматическое отключение и запуск: при исчезновении или низком качестве сетевого электроснабжения ИБП переходит на работу от батареи и отключается, если продолжительность сбоя электроснабжения превышает время автономной работы.
При восстановлении электроснабжения ИБП запускается автоматически.

ИБП с выходными разъемами мульти стандарта (Тип F - немецкий стандарт, Тип B - американский стандарт, Тип G - британский стандарт)

Упак.	Кат. №.	Номинальная мощность (ВА)	Активная мощность (Вт)	Время автономной работы (мин.)	Количество мультистандартных розеток	Коммуникационные порты
1	3 103 00	600	360	8 - 10	2	-
1	3 103 01	800	480	8 - 10	2	-
1	3 103 02	1000	600	8 - 10	4	USB
1	3 103 03	1500	900	8 - 10	4	USB
1	3 103 04	2000	1200	8 - 10	4	USB

ИБП с выходными разъемами IEC C13

		Номинальная мощность (ВА)	Активная мощность (Вт)	Время автономной работы (мин.)	Кол-во розеток IEC C13	Коммуникационные порты
1	3 103 20	600	360	8 - 10	4	-
1	3 103 21	800	480	8 - 10	4	-
1	3 103 22	1000	600	8 - 10	6	USB
1	3 103 23	1500	900	8 - 10	6	USB
1	3 103 24	2000	1200	8 - 10	6	USB

ПРИМЕЧАНИЕ: указанное значение времени автономной работы – расчетное, оно может меняться в зависимости от характеристик нагрузки, условий работы и параметров окружающей среды.

Кат №, выделенные красным: Новая продукция

Характеристики

Общие характеристики					
Номинальная мощность (ВА)	600	800	1000	1500	2000
Активная мощность (Вт)	360	480	600	900	1200
Технология	Линейно-интерактивный, VI				
Форма сигнала	Псевдосинусоидальная				
Входные характеристики					
Входное напряжение	230 В				
Входная частота	50-60 Гц +/- 5 Гц (автоопределение)				
Диапазон входного напряжения	160 В - 290 В				
Выходные характеристики					
Выходное напряжение	220/230/240 В				
Выходная частота (номинальная)	50/60 Гц ± -1 %				
Настройка и управление					
Дисплей и индикаторы	1 кнопка вкл/выкл. и 1 светодиод для контроля состояния		1 кнопка вкл/выкл. и 3 светодиода для контроля состояния		
Дистанционное управление	Опция				
Механические характеристики					
Размеры В x Ш x Г (мм)	142 x 101 x 279		182 x 130 x 320		
Масса нетто (кг)	4,2	4,9	8,2	10,4	10,6
Условия окружающей среды					
Температура воздуха (°C)	от 0 до + 40 °C				
Относительная влажность (%)	от 0 до 90 %				
Уровень шума на расстоянии 1 м (дБ)	< 40				

Мультистандартные розетки

600-800 ВА

1000-1500 ВА

2000 ВА

Розетки IEC C13

600-800 ВА

1000-1500 ВА

2000 ВА

Keor Multiplug

Однофазные ИБП, 600-800 ВА

Линейно-интерактивные

3 100 81

Автозапуск: ИБП автоматически начинает питать нагрузку при исчезновении или плохом качестве электроэнергии в сети от батареи.
ИБП выключается, только если длительность перебоя электроснабжения превышает время его автономной работы.
Конструктивные особенности:
- Сменный предохранитель для надежной защиты от коротких замыканий
- Светодиодный и звуковой индикатор
- Встроенная схема автоматической регулировки напряжения
- Зарядное устройство USB
- Выпускается с выходными розетками по немецкому или французскому стандарту

Упак.	Кат. №	Многорозеточный ИБП			
		4 розетки с батарейной поддержкой и защитой от бросков напряжения 2 розетки с защитой от бросков напряжения без батарейной поддержки			
		Немецкий стандарт			
		Номинальная мощность (ВА)	Активная мощность (Вт)	Время автономной работы[1] (мин.)	Кол-во розеток
1	3 100 81	600	360	до 15	4 + 2
1	3 100 82	800	480	до 15	4 + 2
		Французский стандарт			
1	3 100 83	600	360	до 15	4 + 2
1	3 100 84	800	480	до 15	4 + 2

ПРИМЕЧАНИЕ: указанное значение времени автономной работы – расчетное, оно может меняться в зависимости от характеристик нагрузки, условий работы и параметров окружающей среды.

Кат №, выделенные красным: Новая продукция

Keor Multiplug

Однофазные ИБ, 600-800 ВА

Характеристики

		3 100 81/83	3 100 82/84
Общие характеристики			
Номинальная мощность (ВА)		600	800
Активная мощность (Вт)		360 - 480	
Технология		Линейно-интерактивный класса VI	
Форма сигнала		Апроксимированная синусоида	
Входные характеристики			
Входное напряжение		230 В	
Диапазон входного напряжения		170 - 290 В	
AC power protection		Fuse	
Входная частота		50-60 Гц ± 5 Гц	
Output characteristics			
Battery mode voltage		230 В ± 10%	
Battery mode frequency (nominal)		50/60 Гц ± 1 Гц	
Pure XII capacitance load		1.2 µF	
USB charger / Voltage		Розетка USB тип A/5 В 1 А	
Transfer time		от 2 до 6 мс	
Batteries			
Battery range type/voltage		12 В, 7 Ач	12 В, 7 Ач
Recharge time		4-6 асов (до 90% емкости)	
Механические характеристики			
Размеры В x Ш x Г (мм)		190 x 89.5 x 296	
Масса нетто (кг)		5	5.5
Условия окружающей среды			
Рабочая температура воздуха (°C)		0 до 40°C	
Относительная влажность воздуха (%)		< 95 %(без образования конденсата)	
Уровень шума на расстоянии 1 м (дБА)	Line mode	< 40	
Сертификация			
Сертификаты соответствия стандартам		EN 62040-1, EN 62040-2	

600-800 ВА

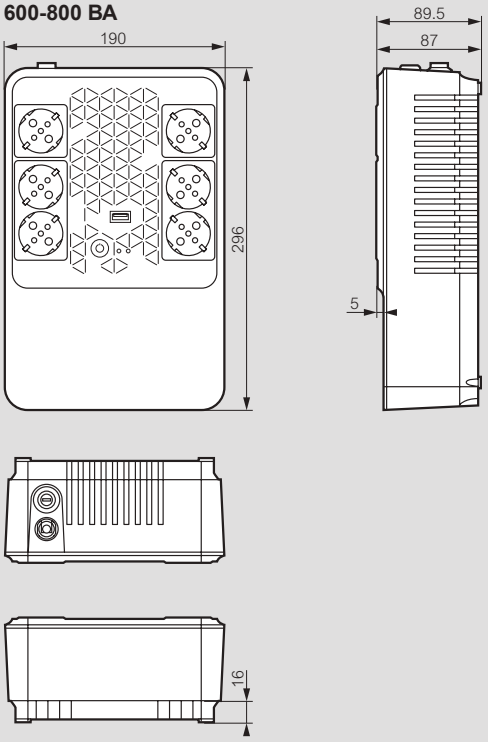

Keor SP

Однофазные ИБП, 600-2000 ВА

H

Линейно-интерактивные

3 101 83

3 101 92

Конструктивные особенности
- Трехцветный линейный светодиодный индикатор
- Кнопка выключения зуммера
- Встроенная схема автоматической регулировки напряжения
- Зарядное устройство USB
- Порт USB от 800ВА
- Выпускается с выходными разъемами по стандартам Франции, Германии и IEC

ИБП с выходными разъемами IEC

Упак.	Кат. №	Номинальная мощность (ВА)	Активная мощность (Вт)	Время автономной работы (мин)	Кол-во разъемов IEC	Коммуникационные порты
1	3 101 80	600	360	до 15	4	USB HID
1	3 101 83	800	480	до 15	4	USB HID
1	3 101 86	1000	600	до 15	6	USB HID
1	3 101 89	1500	900	до 15	6	USB HID
1	3 101 92	2000	1200	до 15	6	USB HID

ИБП с выходными разъемами IEC и немецкого стандарта

		Номинальная мощность (ВА)	Активная мощность (Вт)	Время автономной работы (мин)	Кол-во разъемов IEC+нем.	Коммуникационные порты
1	3 101 81	600	360	до 15	1+1	USB HID
1	3 101 84	800	480	до 15	1+1	USB HID
1	3 101 87	1000	600	до 15	2+2	USB HID
1	3 101 90	1500	900	до 15	2+2	USB HID
1	3 101 93	2000	1200	до 15	2+2	USB HID

ИБП с выходными разъемами IEC и французского стандарта

		Номинальная мощность (ВА)	Активная мощность (Вт)	Время автономной работы (мин)	Кол-во разъемов IEC+фр.	Коммуникационные порты
1	3 101 82	600	360	до 15	1+1	USB HID
1	3 101 85	800	480	до 15	1+1	USB HID
1	3 101 88	1000	600	до 15	2+2	USB HID
1	3 101 91	1500	900	до 15	2+2	USB HID
1	3 101 94	2000	1200	до 15	2+2	USB HID

ПРИМЕЧАНИЕ: указанное значение времени автономной работы – расчетное, оно может меняться в зависимости от характеристик нагрузки, условий работы и параметров окружающей среды.

Кат №, выделенные красным: Новая продукция

Keor SP

Однофазные ИБП, 600-2000 ВА

H

Характеристики

Общие характеристики	3 101 80 3 101 81 3 101 82	3 101 83 3 101 84 3 101 85	3 101 86 3 101 87 3 101 88	3 101 89 3 101 90 3 101 91	3 101 92 3 101 93 3 101 94
Номинальная мощность (ВА)	600	800	1000	1500	2000
Активная мощность (Вт)	360	480	600	900	1200
Технология	Линейно-интерактивный класса VI				
Форма сигнала	Апроксимированная синусоида				
Входные характеристики					
Выходное напряжение	230 В ± 10%				
Выходная частота (номинальная)	50-60 Гц ± 5 Гц				
Зарядное устройство USB/Напряжение	170-290 В				
Выходные характеристики					
Выходное напряжение	230 В ± 10%				
Выходная частота (номинальная)	50-60 Гц ± 5 Гц				
Зарядное устройство USB/Напряжение	-	Розетка USB тип A/5 В			
Настройка и управление					
Органы управления и индикации	Две кнопки и линейный светодиодный индикатор для контроля состояния и основных параметров ИБП в реальном времени				
Дистанционное управление	Возможно				
Механические характеристики					
Размеры В x Ш x Г (мм)	120 x 138 x 330		148 x 173 x 380		
Масса нетто (кг)	5	5.5	9	10.5	11.8
Условия окружающей среды					
Рабочая температура воздуха (°C)	от 0 до 40°C				
Относительная влажность воздуха (%)	< 95% (без образования конденсата)				
Уровень шума на расстоянии 1 м (дБА)	< 40				
Сертификация					
Сертификаты соответствия стандартам	EN 62040-1, EN 62040-2				

Разъемы стандарта IEC

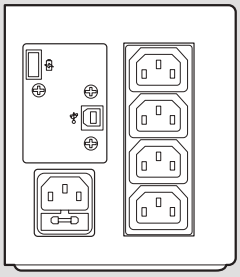

Разъемы французского стандарта

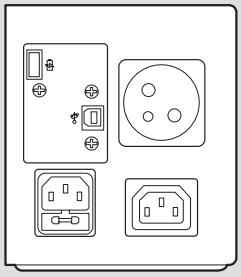

Разъемы немецкого стандарта

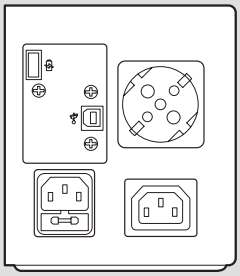

ПРИМЕЧАНИЕ: рисунки относятся к модели Keor SP 800

Niky S

однофазные ИБП, 1000–3000 ВА

Линейно-интерактивные

3 100 06

Для нескольких рабочих станций, серверов, коммутаторов/маршрутизаторов, модемов, компьютерных сетей и другого оборудования
Защита от перенапряжения, перегрузок и коротких замыканий
Выход сигнала синусоидальной формы
ЖК-дисплей
Усовершенствованная система управления разрядом батареи
Функция самодиагностики
Встроенный электронный стабилизатор напряжения AVR
Функция холодного пуска
Микропроцессорное управление
Защита телефонной линии и линии Интернета RJ11/RJ45
Примечание: время автономной работы выражено в минутах и может изменяться в зависимости от характеристик нагрузки, условий использования и окружающей среды

ИБП с выходными розетками МЭК

Упак.	Кат. №	Номинальная мощность, (ВА)	Активная мощность, (Вт)	Время автономной работы, (мин)	Кол-во розеток МЭК	Коммуникационные порты
1	3 100 06	1000	600	9	6	USB-RS 232
1	3 100 20	1500	900	8	6	USB-RS 232
1	3 100 07	2000	1200	9	6	USB-RS 232
1	3 100 08	3000	1800	8	6	USB-RS 232

Niky S

однофазные ИБП, 1000–3000 ВА

Характеристики

Общие характеристики	3 100 06	3 100 20	3 100 07	3 100 08
Номинальная мощность, (ВА)	1000	1500	2000	3000
Активная мощность, (Вт)	600	900	1200	1800
Технология	Линейно-интерактивные ИБП, VI-SS			
Форма выходного сигнала	Синусоидальная			
Входные характеристики				
Входное напряжение	230 В ± 12 % (от сети), ± 5 % (от батареи)			
Входная частота	50-60 Гц			
Диапазон входного напряжения	160 В - 290 В			
Выходные характеристики				
Выходное напряжение	230 В ± 10 %			
Выходная частота (номинальная)	50/60 Гц ± 0,2 %			
Суммарный коэффициент гармоник напряжения на выходе	< 3 % при линейной нагрузке			
Батареи				
Количество батарей	2	2	4	4
Напряжение/емкость батареи	12 В, 7 Ач	12 В, 9 Ач	12 В, 7 Ач	12 В, 9 Ач
Управление и обмен данными				
Дисплей и индикаторы	ЖК дисплей, три кнопки и три светодиода для отображения состояния ИБП в режиме реального времени			
Защита информационных линий	RJ 11/RJ 45			
Механические характеристики				
Размеры В x Ш x Г, (мм)	247 x 173 x 369		247 x 173 x 465	
Масса нетто, (кг)	13	15	22	24
Условия окружающей среды				
Рабочая температура, (°C)	0–40			
Относительная влажность, (%)	0–95 без образования конденсата			
Уровень шума на расстоянии 1 м, (дБ(А))	< 40			
Сертификаты соответствия				
Соответствие регламентам и стандартам	ТР ТС 004/2011, ТР ТС 020/2011; ГОСТ Р МЭК 62040-1-2-2009, ГОСТ Р 53362-2009; EN62040-1, EN62040-2, EN62040-3			

1000 - 1500 - 2000 ВА

3 100 06/20/07

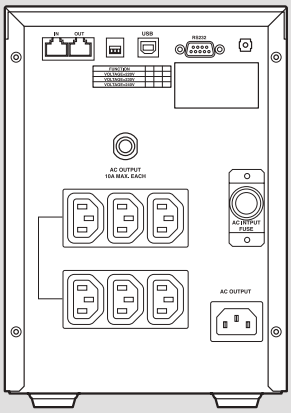

3000 ВА

3 100 08

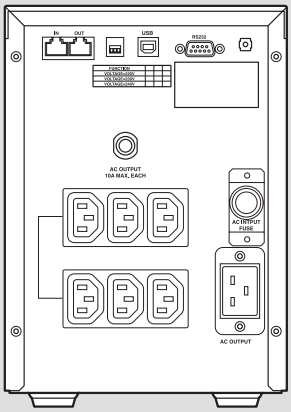

Keor Line RT однофазные ИБП

напольного и стоечного исполнения, 1000–3000 ВА

Линейно-интерактивные

3 100 46 с поворотным ЖК-дисплеем

Для нескольких рабочих станций, серверов, коммутаторов/маршрутизаторов, модемов, компьютерных сетей
Защита от перенапряжения, перегрузок и коротких замыканий
Выход сигнала синусоидальной формы
Поворотный ЖК-дисплей (поворот на 1/4 оборота)
Варианты установки:
напольное исполнение
установка в телекоммуникационную стойку глубиной 800 или 1000 мм с полкой или направляющих для установки в стойку (опция)
Встроенный слот для установки интерфейсного модуля (опция), обеспечивающего подключение к сети Ethernet
Усовершенствованная система управления разрядом батареи
Функция самодиагностики
Встроенный электронный стабилизатор напряжения AVR
Коэффициент мощности: 0,9
Функция холодного пуска
Микропроцессорное управление
Защита телефонной линии и линии Интернета RJ11/RJ45
Возможность дистанционной защиты оборудования или систем с помощью внутреннего сетевого интерфейса, Кат. № 3 108 82
Обеспечивает дистанционное аварийное отключение (EPO)
Примечание: время автономной работы выражено в минутах и может изменяться в зависимости от характеристик нагрузки, условий использования и окружающей среды

ИБП с выходными розетками МЭК

Упак.	Кат. №	Номинальная мощность, (ВА)	Активная мощность, (Вт)	Время автономной работы, (мин)	Кол-во розеток МЭК 10 А	Кол-во розеток МЭК 16 А	Коммуникационные порты
1	3 100 45	1000	900	10	8	-	USB-RS232
1	3 100 46	1500	1350	8	8	-	USB-RS232
1	3 100 47	2200	2000	8	8	1	USB-RS 232
1	3 100 48	3000	2700	8	8	1	USB-RS 232

Принадлежности

1	3 109 52	Комплект направляющих для установки в стойку

Коммуникационное оборудование

1	3 109 38	CS101 Базовый сетевой интерфейс встраиваемой версии для установки в слот
1	3 109 31	CS141B SK Стандартный сетевой интерфейс встраиваемой версии для установки в слот

Keor Line RT однофазные ИБП

напольного и стоечного исполнения, 1000–3000 ВА

Характеристики

Общие характеристики	3 100 45	3 100 46	3 100 47	3 100 48
Номинальная мощность, (ВА)	1000	1500	2000	3000
Активная мощность, (Вт)	900	1350	1980	2700
Технология	Линейно-интерактивные ИБП, VI-SS			
Форма выходного сигнала	Синусоидальная			
Входные характеристики				
Входное напряжение	230 В ± 10 %			
Входная частота	45-65 Гц			
Диапазон входного напряжения	165 В - 300 В			
Выходные характеристики				
Выходное напряжение	230 В ± 10%			
Выходная частота (номинальная)	50/60 Гц ± 0,5 %, автоопределение			
Суммарный коэффициент гармоник напряжения на выходе	< 3 % при линейной нагрузке			
Батареи				
Количество батарей	3	3	6	6
Напряжение/емкость батареи	12 В, 7 Ач	12 В, 9 Ач	12 В, 7 Ач	12 В, 9 Ач
Управление и обмен данными				
Дисплей и индикаторы	3 кнопки, дисплей и 3 светодиода для контроля состояния ИБП в реальном режиме времени			
Защита информационных линий	RJ 11/RJ 45			
Механические характеристики				
Размеры ВхШхГ, (мм)	440 x 405 x 88		440 x 650 x 88	
Масса нетто, (кг)	19	20	34	37
Условия окружающей среды				
Рабочая температура, (°C)	0–40			
Относительная влажность, (%)	0–95 без образования конденсата			
Уровень шума на расстоянии 1 м, (дБ(А))	< 40			
Сертификаты соответствия				
Соответствие регламентам и стандартам	ТР ТС 004/2011, ТР ТС 020/2011; ГОСТ Р МЭК 62040-1-2-2009, ГОСТ Р 53362-2009; EN62040-1, EN62040-2, EN62040-3			

1000 - 1500 ВА

3 100 45/46

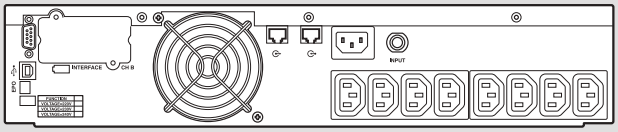

2200 - 3000 ВА

3 100 47/48

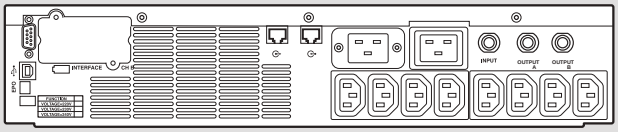

Keor LP

однофазные ИБП, 1000–3000 ВА

On-line

3 101 54

3 101 56

Для систем безопасности, освещения, видеонаблюдения (CCTV), серверов Оптимальное решение в случае частых перебоев электроснабжения Устанавливаются в выходной цепи генераторных агрегатов
Усовершенствованная система управления разрядом батареи
Функция самодиагностики
Коэффициент мощности: 0,9
Внутренний автоматический байпас, внешний ручной байпас для проведения обслуживания (опция)
Встроенный слот для установки интерфейсного модуля (опция), обеспечивающего подключение к сети Ethernet
Функция холодного пуска
Микропроцессорное управление
Защита телефонной линии и линии Интернета RJ11/RJ45
Возможность дистанционного отключения оборудования или систем с помощью встраиваемого сетевого интерфейса, Кат. № 3 108 82
Обеспечивает дистанционное аварийное отключение (EPO)
Примечание: время автономной работы выражено в минутах и может изменяться в зависимости от характеристик нагрузки, условий использования и окружающей среды

Упак.	Кат. №	ИБП с выходными розетками МЭК					
		Номинальная мощность, (ВА)	Активная мощность, (Вт)	Время автономной работы, (мин)	Кол-во розеток МЭК	Кол-во розеток 2К+3	Коммуникационные порты
1	3 101 54	1000	900	5	3	1	RS 232
1	3 101 56	2000	1800	5	3	2	RS 232
1	3 101 58	3000	2700	5	6	2	RS 232

		Батарейные шкафы с батареями
		Позволяют увеличить время автономной работы ИБП См. таблицу ниже с данными о времени автономной работы
1	3 105 98	Батарейный шкаф для ИБП Кат. № 3 101 54
1	3 105 99	Батарейный шкаф для ИБП Кат. № 3 101 56
1	3 106 00	Батарейный шкаф для ИБП Кат. № 3 101 58
		Дополнительные зарядные устройства
1	3 109 58	Дополнительное зарядное устройство 200 Вт для батарейного шкафа Кат. № 3 105 98
1	3 109 60	Дополнительное зарядное устройство 200 Вт для батарейного шкафа Кат. № 3 105 99
1	3 109 61	Дополнительное зарядное устройство 200 Вт для батарейного шкафа Кат. № 3 106 00
		Байпас
1	3 109 53	Внешний ручной байпас (для Keor LP и Daker DK 1000-2000-3000)
		Коммуникационное оборудование
1	3 109 38	CS101 Базовый сетевой интерфейс встраиваемой версии для установки в слот
1	3 109 31	CS141B SK Стандартный сетевой интерфейс встраиваемой версии для установки в слот

Keor LP

однофазные ИБП, 1000–3000 ВА

Характеристики

Общие характеристики	3 101 54	3 101 56	3 101 58
Номинальная мощность, (ВА)	1000	2000	3000
Активная мощность, (Вт)	900	1800	2700
Технология	On-line ИБП с двойным преобразованием, VFI-SS-111		
Форма выходного сигнала	Синусоидальная		
Архитектура	С возможностью увеличения длительности автономной работы		
Входные характеристики			
Входное напряжение	230 В		
Входная частота	45-65 Гц ± 2 %, автоопределение		
Диапазон входного напряжения	210-240 ВА при полной (100 %) нагрузке		
Коэффициент мощности на входе	> 0,99		
Выходные характеристики			
Выходное напряжение	230 В ± 1 %		
КПД	До 90 %		
Выходная частота (номинальная)	50/60 ГГц, автоопределение		
Крест-фактор	3 : 1		
Суммарный коэффициент гармоник напряжения на выходе	< 3% при линейной нагрузке		
Допустимая перегрузка: - режим on-line: - 10 с - 30 с - мгновенное переключение на байпас	 < 105 % 121 ÷ 150 % 106 ÷ 120 % > 151 %		
Байпас	Встроенный, автоматический, синхронизированный, электромеханический (переключение в случае перегрузки или внутренней неисправности)		
Батареи			
Увеличение времени	Да		
Напряжение батареи	24 В пост. тока	48 В пост. тока	72 В пост. тока
Время автономной работы (мин)	5		
Управление и обмен данными			
Дисплей и индикаторы	Многоцветный светодиодный индикатор состояния, отображение аварийных сигналов и звуковая сигнализация		
Коммуникационные порты	1 последовательный порт RS 232, 1 слот для установки модуля сетевого интерфейса CS121 SK и CS121B SK)		
Аварийное отключение питания (EPO)	Да		
Механические характеристики			
Размеры В x Ш x Г, (мм)	236 x 144 x 367	322 x 151 x 444	322 x 189 x 444
Размеры батарейного шкафа В x Ш x Г, (мм)	322 x 151 x 444	322 x 151 x 444	322 x 151 x 444
Масса нетто батарейного шкафа, (кг)	31	31	31
Условия окружающей среды			
Рабочая температура, (°C)	0–40		
Относительная влажность, (%)	20–80 без образования конденсата		
Уровень шума на расстоянии 1 м, (дБ(А))	< 50		
Сертификаты соответствия			
Соответствие регламентам и стандартам	ТР ТС 004/2011, ТР ТС 020/2011; ГОСТ Р МЭК 62040-1-2-2009, ГОСТ Р 53362-2009; EN62040-1, EN62040-2, EN62040-3		

1000 ВА

3 101 54

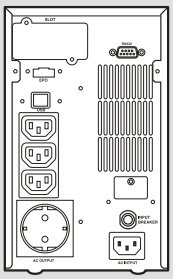

2000 ВА

3 101 56

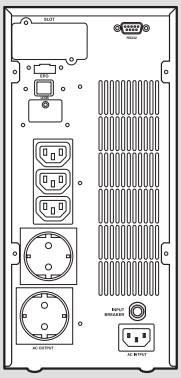

3000 ВА

3 101 58

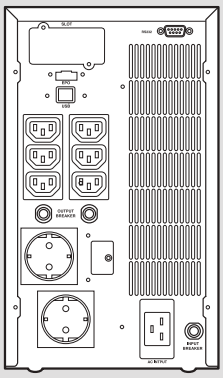

Время автономной работы

Примечание: время автономной работы выражено в минутах и может изменяться в зависимости от характеристик нагрузки, условий использования и окружающей среды

Номинальная мощность, (ВА)	Время автономной работы, (мин)
1000	5
2000	5
3000	5
1000 + 1 батарейный шкаф	68
2000 + 1 батарейный шкаф	32
3000 + 1 батарейный шкаф	24
1000 + 2 батарейных шкафа	134
2000 + 2 батарейных шкафа	69
3000 + 2 батарейных шкафа	50

Keor S

однофазные ИБП, 6000–10000 ВА

On-line

3 101 20

3 107 41

Для применения в промышленных условиях (пищевая промышленность, лаборатории и т.п.), а также в тех случаях, когда требуется длительное время автономной работы (медицинское электрооборудование и т.п.). Устанавливаются в выходной цепи генераторных агрегатов
Возможность добавления батарей для увеличения времени автономной работы
Возможность параллельного подключения до 4 ИБП
Усовершенствованная система управления разрядом батареи
Выход сигнала синусоидальной формы
ЖК-дисплей
Функция самодиагностики
Коэффициент мощности: 0,9
Встроенный автоматический байпас, а также байпас для проведения обслуживания
Встроенный слот для установки интерфейсными модуля (опция), обеспечивающего подключение к сети Ethernet
Функция холодного пуска
Микропроцессорное управление
Защита телефонной линии и линии Интернета RJ11/RJ45
Обеспечивает дистанционное аварийное отключение (EPO)
Примечание: время автономной работы выражено в минутах и может изменяться в зависимости от характеристик нагрузки, условий использования и окружающей среды

ИБП

Упак.	Кат. №	Номинальная мощность, (ВА)	Активная мощность, (Вт)	Время автономной работы, (мин)	Масса, (кг)
1	3 101 21	3000	2400	10	53
1	3 101 22	3000	2400	27	75
1	3 101 23	3000	2400	50	97
1	3 101 28	6000	5400	17	106
1	3 101 31	10000	9000	8	114

ИБП с разделительным трансформатором

		Номинальная мощность, (ВА)	Активная мощность, (Вт)	Время автономной работы, (мин)	Масса, (кг)
1	3 101 25	3000	2400	10	85
1	3 101 29	6000	5400	-	100
1	3 101 35	10000	9000	-	126

Батарейные шкафы с батареями

Позволяют увеличить время автономной работы ИБП
См. таблицу ниже с данными о времени автономной работы

1	3 107 40	Пустой батарейный шкаф
1	3 107 41	Шкаф с батареями 2x6x12 Ач (для KEOR S 3 кВА)
1	3 107 42	Шкаф с батареями 3x6x12 Ач (для KEOR S 3 кВА)
1	3 107 43	Шкаф с батареями 6x6x12 Ач (для KEOR S 3 кВА)
1	3 107 44	Шкаф с батареями 20x12 Ач (для KEOR S 6-10 кВА)
1	3 107 45	Шкаф с батареями 2x20x12 Ач (для KEOR S 6-10 кВА)

Дополнительные зарядные устройства

1	3 109 61	Дополнительное зарядное устройство 200 Вт для батарейного шкафа (для 3 107 41 – 3 107 42 – 3 107 43)
1	3 109 54	Дополнительное зарядное устройство 200 Вт для батарейного шкафа (для 3 107 44 – 3 107 45)

Коммуникационное оборудование

1	3 109 38	CS101 Базовый сетевой интерфейс встраиваемой версии для установки в слот
1	3 109 31	CS141B SK Стандартный сетевой интерфейс встраиваемой версии для установки в слот

Keor S

однофазные ИБП, 6000–10000 ВА

Характеристики

Общие характеристики	3 101 21 3 101 22 3 101 23 3 101 25	3 101 28 3 101 29	3 101 31 3 101 35
Номинальная мощность, (ВА)	3000	6000	10000
Активная мощность, (Вт)	2400	5400	9000
Технология	On-line ИБП с двойным преобразованием, VFI - SS - 111		
Форма выходного сигнала	Синусоидальна		
Входные характеристики			
Входное напряжение	220 В - 230 В - 240 В		
Входная частота	45/65 Гц		
Диапазон входного напряжения	160-288 В	195 В - 280 В	
Суммарный коэффициент гармоник тока на входе	6 %		
Коэффициент мощности на входе	> 0,99		
Выходные характеристики			
Выходное напряжение	220 В / 230 В / 240 В		
Выходная частота (номинальная)	50/60 Гц с регулировкой на передней ± 0,05 %		
Коэффициент амплитуды	2,5 : 1		
Суммарный коэффициент гармоник напряжения на выходе	< 1,5 % при линейной нагрузке, < 3 % при нелинейной нагрузке		
Допустимая перегрузка	125-150% в течении 10 с 106-120% в течении 30 с	100–120 % в течение 120 с 121–150 % в течение 30 с	
КПД в экономичном режиме	98 %		
Байпас	–	Автоматический и сервисный байпас	
Батареи			
Возможность увеличения времени автономной работы	Да		
Тип батареи	VRLA - AGM		
Управление и обмен данными			
ЖК-дисплей	Да		
Коммуникационные порты	1 последовательный порт, 1 USB порт, ModBus и SNMP (опция)	1 последовательный порт RS232, ModBus и SNMP (опция)	
Механические характеристики			
Размеры В x Ш x Г, (мм)	716 x 275 x 776		
Размеры батарейного шкафа В x Ш x Г, (мм)	716 x 275 x 776		
Условия окружающей среды			
Рабочая температура, (°C)	0–40		
Относительная влажность, (%)	20–80 без образования конденсата		
Степень защиты	IP 31		
Уровень шума на расстоянии 1 м, (дБ(А))	< 50		
Сертификаты соответствия			
Соответствие регламентам и стандартам	ТР ТС 004/2011, ТР ТС 020/2011; ГОСТ Р МЭК 62040-1-2-2009, ГОСТ Р 53362-2009; EN 62040-1, EN 62040-2, EN 62040-3		

Время автономной работы

Примечание: время автономной работы выражено в минутах и может изменяться в зависимости от характеристик нагрузки, условий использования и окружающей среды

Кат. №	Время автономной работы, (мин)
3 101 28	22
3 101 31	10
3 101 28 + 3 107 44	55
3 101 28 + 3 107 45	85
3 101 31 + 3 107 44	27
3 101 31 + 3 107 45	50
3 101 29 + 3 107 44	22
3 101 29 + 3 107 45	55
3 101 35 + 3 107 44	10
3 101 35 + 3 107 45	27

DAKER DK PLUS

Однофазные, 1000-10000 ВА

H

On-line

3 101 74

3 101 77

3 106 64

Основные параметры и состояние ИБП, включая уровень заряда батареи и сообщения о неисправностях, отображаются на ЖК экране на передней панели.
Встроенное ПО не только управляет ИБП и его отключением в случае неисправности, но и позволяет пользователю удаленно тестировать основные функции, обеспечивает связь через сетевую карту SNMP/интернет, а также рассылка уведомлений ИБП через интернет и рассылку СМС заданным абонентам в случае заданных событий.
Внутренний слот расширения предназначен для установки карты SNMP или интерфейса релейных входов и выходов, гальванически развязанные контакты которого предназначены для получения и подачи сигналов на промышленные щиты управления и сигнализации.
Автоматический или ручной (опция) байпас обеспечивают подачу питания на ответственные нагрузки в случае отказа внутренних электронных схем, перегрузки, перегрева или отключения ИБП для выполнения технического обслуживания.

Трансформируемый ИБП с батареями

Упак.	Кат. №	Номинальная мощность, ВА	Активная мощность, Вт	Время автономной работы, мин.	Масса, кг
1	3 101 70	1000	900	9	16
1	3 101 71	2000	1800	10	29.5
1	3 101 72	3000	2700	7	30
1	3 101 73	5000	5000	6	60
1	3 101 74	6000	6000	5	60

Трансформируемый ИБП без батарей

		Номинальная мощность, ВА	Активная мощность, Вт	Время автономной работы, мин.	Масса, кг
1	3 101 75	5000	5000	-	25
1	3 101 76	6000	6000	-	25
1	3 101 77	10000	10000	-	26
1	3 101 78	10000	10000	-	28

Батарейный шкаф (с батареями)

1	3 106 60	Батарейный шкаф для Кат. № 3 101 70
1	3 106 61	Батарейный шкаф для Кат. № 3 101 71
1	3 106 62	Батарейный шкаф для Кат. № 3 101 72
1	3 106 63	Батарейный шкаф для Кат. №№ 3 101 73/74/75/76
1	3 106 64	Батарейный шкаф для Кат. №" 3 101 77/78

ПРИМЕЧАНИЕ: указанное значение времени автономной работы – расчетное, оно может меняться в зависимости от характеристик нагрузки, условий работы и параметров окружающей среды.

Пустой батарейный шкаф

Упак.	Кат. №	
1	3 106 65	Батарейный шкаф для Кат. № 3 101 70
1	3 106 66	Батарейный шкаф для Кат. № 3 101 71
1	3 106 67	Батарейный шкаф для Кат. № 3 101 72
1	3 106 68	Батарейный шкаф для Кат. №№ 3 101 73/74/75/76
1	3 106 69	Батарейный шкаф для Кат. №№ 3 101 77/78

ПРИНАДЛЕЖНОСТИ

1	3 109 52	Комплект направляющих для установки в стойку
1	3 109 53	Внешний ручной байпас для Кат. №№ 3 101 70/71/72
1	3 109 63	Внешний ручной байпас для Кат. №№ 3 101 73/74/75/76/77
1	3 109 59	Дополнительное зарядное устройство для Кат. № 3 101 70
1	3 109 61	Дополнительное зарядное устройство для Кат. №№ 3 101 71/72
1	3 109 54	Дополнительное зарядное устройство для Кат. №№ 3 101 73/74/75/76/77/78
1	3 109 69	Плата сухих контактов

Кат №, выделенные красным: Новая продукция

DAKER DK PLUS

Однофазные on-line ИБП с двойным преобразованием

Кат. №	3 101 70	3 101 71	3 101 72	3 101 73	3 101 75	3 101 74	3 101 76	3 101 77	3 101 78
Общие характеристики									
Номинальная мощность (ВА)	1000	2000	3000	5000		6000		10000	10000
Активная мощность (Вт)	900	1800	2700	5000		6000		10000	9000
Технология	On-line ИБП с двойным преобразованием, класс VFI-SS-111								
Форма сигнала	Синусоидальная								
Архитектура	Трансформируемая: для напольной установки или монтажа в стойку 19"								
Входные характеристики									
Входное напряжение	230 В , 1 Ф + N								380 В, 3Ф+N
Входная частота	50 ÷ 60 Гц ±5 %, автоопределение								
Диапазон входного напряжения	176 ÷ 180 В при полной нагрузке								305÷485 В
Суммарный коэффициент гармоник тока на входе	< 3 %								
Коэффициент мощности на входе	> 0,99								> 0,9
Выходные характеристики									
Выходное напряжение	230 В ± 1 %								
Выходная частота (номинальная)	50/60 Гц (задается на ЖК дисплее) ± 0,1 %								
КПД	до 90 %	до 91 %	до 92 %	до 94 %					до 90 %
Крест-фактор	1:3								
Суммарный коэффициент гармоник напряжения на выходе	< 3 % с линейной нагрузкой								
Отклонение выходного напряжения	± 1 %								
Внутренний автоматический байпас	есть								
Внешний сервисный байпас	дополнительно	дополнительно	дополнительно	дополнительно	дополнительно	дополнительно	дополнительно	дополнительно	дополнительно
Аккумуляторные батареи									
Увеличение времени автономной работы	да								
Тип батареи	10	10	8	5	-	4	-	-	-
Настройка и управление									
Дисплей и индикаторы	Четыре кнопки и пять светодиодов для контроля состояния и основных параметров ИБП в реальном времени								
Коммуникационные порты	Последовательные порты RS232 и USB								Последовательные порты RS232
Дистанционное управление	Возможно								
Разъем для карты сетевого интерфейса	SNMP								
Защита от обратных токов	да								
Аварийное отключение питания (EPO)	да								
Механические характеристики									
Размеры В x Ш x Г (мм)	440 x 88 (2U) x 405	440 x 88 (2U) x 600		440 x 196 (4U) x 680	440 x 88 (2U) x 680	440 x 196 (4U) x 680	440 x 88 (2U) x 680	440 x 132 3U x 680	
Масса нетто (кг)	16	29,5	30	60	25*	60	25	26	28
Размеры батарейного шкафа В x Ш x Г, мм	440 x 196 (4U) x 425	440 x 88 (2U) x 600		-	440 x 88 (2U) x 680	-	440 x 88 (2U) x 680	440 x 132 (3U) x 680	
Условия окружающей среды									
Рабочая температура (°C)	0 ÷ 40								
Степень защиты	IP 21								
Относительная влажность (%)	от - 20 до + 80 %								
Уровень шума на расстоянии 1 м (дБ(А))	< 50								
Рассеиваемое тепло (БТЕ/ч)	490	654	818	892		1300		1636	
Соответствие стандартам									
Соответствие регламентам и стандартам	ТР ТС 004/2011, ТР ТС 020/2011; ГОСТ Р МЭК 62040-1-2-2009, ГОСТ Р 53362-2009; EN 62040-1, EN 62040-2, EN 62040-3								

ПРИМЕЧАНИЕ: указанное значение времени автономной работы – расчетное, оно может меняться в зависимости от характеристик нагрузки, условий работы и параметров окружающей среды.

Megaline

однофазные модульные ИБП напольного исполнения, 1250–10000 ВА

On-line

3 103 50

3 108 35

3 108 57

3 108 62

3 108 63

Для применения в IT-системах (серверы, телефонная связь и т.п.), промышленной автоматике, в критически важных решениях промышленного/гражданского применения (системы безопасности и т.п.)
Устанавливаются в выходной цепи генераторных агрегатов
Модульные ИБП с возможностью увеличения времени автономной работы / мощности с помощью силовых модулей мощностью 1250 ВА, Кат. № 3 108 35 (опция)
Система резервирования, обеспечивающая распределение мощности между модулями группы в случае отказа одного из них
Возможность увеличения мощности до 5 кВА с использованием одного батарейного шкафа или до 10 кВА с использованием двух шкафов
Расширение диапазона входных частот для работы с генераторными агрегатами в 2 режимах:
ECO (экономия энергии)
Отложенный старт
Отображение основных параметров ИБП на расположенном на передней панели ЖК-дисплея
Возможность удаленного тестирования основных функций, обмена данными посредством SNMP, Интернета или сетевого адаптера, доступа к функциям ИБП через Интернет и отправки пользователю SMS-сообщения в случае возникновения определенных событий
Встроенный слот для установки сетевого интерфейса (опция), обеспечивающего подключение к сети Ethernet, возможность подключения интерфейса с сухим контактом, например, для управления сигнальными индикаторами
Возможность дистанционной защиты оборудования или систем с помощью внешнего сетевого интерфейса, Кат. № 3 108 84
Автоматический байпас (встроенный) или ручной (опция), обеспечивающие бесперебойность питания для критических нагрузок. Имеется переключатель байпаса для проведения обслуживания. Поддержка широкого диапазона входных напряжений и частот. Рабочая частота: 50 или 60 Гц с автоматическим распознаванием. Преобразование частоты 50–60 Гц в 2-х направлениях. Регулирование выходного напряжения с шагом 1 В через дисплей
Измерение внутренней и наружной температуры. Регулирование скорости вентилятора в зависимости от температуры и нагрузки
Обеспечивает дистанционное аварийное отключение (EPO)
Примечание: время автономной работы выражено в минутах и может изменяться в зависимости от характеристик нагрузки, условий использования и окружающей среды

Одиночный шкаф с батареями

Упак.	Кат. №	Номинальная мощность, (ВА)	Активная мощность, (Вт)	Время автономной работы, (мин)	Количество шкафов	Масса, (кг)
1	3 103 50	1250	875	13	1	23,5
1	3 103 52	2500	1750	13	1	34
1	3 103 54	3750	2625	13	1	43
1	3 103 56	5000	3500	13	1	53

Сдвоенный шкаф с батареями

		Номинальная мощность, (ВА)	Активная мощность, (Вт)	Время автономной работы, (мин)	Количество шкафов	Масса, (кг)	Батарейный шкаф
1	3 103 60	5000	3500	13	2	24+50	3 107 78
1	3 103 63	6250	4375	13	2	27+58	3 107 79
1	3 103 66	7500	5250	13	2	29+65	3 107 80
1	3 103 69	8750	6125	13	2	32+73	3 107 81
1	3 103 72	10000	7000	13	2	34+80	3 107 82

Одиночный шкаф без батарей

		Номинальная мощность, (ВА)	Активная мощность, (Вт)	Количество шкафов
1	3 103 51	1250	875	1
1	3 103 53	2500	1750	1
1	3 103 55	3750	2625	1
1	3 103 57	5000	3500	1

Одиночный шкаф без батарей

		Номинальная мощность, (ВА)	Активная мощность, (Вт)	Количество шкафов
1	3 103 60 + 3 108 59	5000	3500	2
1	3 103 60 + 3 108 59	6250	4375	2
1	3 103 66 + 3 108 59	7500	5250	2
1	3 103 69 + 3 108 59	8750	6125	2
1	3 103 72 + 3 108 59	10000	7000	2

Батарейные шкафы

Упак.	Кат. №		Масса, (кг)
1	3 107 75	Шкаф + 1 комплект батарей	26
1	3 107 76	Шкаф + 2 комплекта батарей	34
1	3 107 77	Шкаф + 3 комплекта батарей	42
1	3 107 78	Шкаф + 4 комплекта батарей	50
1	3 107 79	Шкаф + 5 комплектов батарей	58
1	3 107 80	Шкаф + 6 комплектов батарей	65
1	3 107 81	Шкаф + 7 комплектов батарей	73
1	3 107 82	Шкаф + 8 комплектов батарей	80
1	3 107 83	Шкаф + 9 комплектов батарей	88
1	3 107 84	Шкаф + 10 комплектов батарей	96

Байпас

1	3 108 62	Ручной байпас для одиночного шкафа (BP/1)
1	3 108 63	Ручной байпас для сдвоенного шкафа (BP/2)

Дополнительное внешнее зарядное устройство

1	3 107 85	Дополнительное зарядное устройство для батарейного шкафа (CB 36)

Принадлежности

1	3 108 35	Силовой модуль 1250 ВА
1	3 108 57	Комплект батарей для увеличения времени автономной работы MegaLine/1 (одиночный шкаф)
1	3 108 58	Комплект батарей для увеличения времени автономной работы MegaLine/2 (сдвоенной шкаф)
1	3 108 60	Кабель-разветвитель для подключения второго дополнительного батарейного шкафа (MegaLine SPLITTER)
1	3 108 61	Комплект для установки батарейного шкафа ИБП (PL MegaLine cable)
1	3 109 72	Комплект релейного интерфейса

Megaline

однофазные модульные ИБП стоечного исполнения, 1250–10000 ВА

On-line

3 103 85

3 107 96

3 108 62

3 107 85

3 109 73

Для применения в IT-системах (серверы, телефонная связь и т.п.), промышленной автоматике, в критически важных решениях промышленного/гражданского применения (системы безопасности и т.п.)
Устанавливаются в выходной цепи генераторных агрегатов
Модульные ИБП с возможностью увеличения времени автономной работы / мощности с помощью силовых модулей мощностью 1250 ВА, Кат. № 3 108 35 (опция)
Система резервирования, обеспечивающая распределение мощности между модулями группы в случае отказа одного из них
Расширение диапазона входных частот для работы с генераторными агрегатами в 2 режимах:
ECO (экономия энергии)
Отложенный старт
Исполнение для установки в телекоммуникационную стойку (минимальная глубина 800 мм) с телескопическими направляющими, Кат. № 3 109 73 (опция)
Отображение основных параметров ИБП на расположенном на передней панели ЖК-дисплее
Возможность удаленного тестирования основных функций, обмена данными посредством SNMP, Интернета или сетевого адаптера, доступа к функциям ИБП через Интернет и отправки пользователю SMS-сообщения в случае возникновения определенных событий
Встроенный слот для установки сетевого интерфейса (опция), обеспечивающего подключение к сети Ethernet, возможность подключения интерфейса с сухим контактом, например, для управления сигнальными индикаторами
Возможность дистанционной защиты оборудования или систем с помощью внешнего сетевого интерфейса, Кат. № 3 108 84
Возможность увеличения мощности до 5 кВА с использованием одного батарейного шкафа или до 10 кВА с использованием двух батарейных шкафов
Автоматический байпас (встроенный) или ручной (опция), обеспечивающие бесперебойность питания для критических нагрузок. Имеется переключатель байпаса для проведения обслуживания
Поддержка широкого диапазона входных напряжений и частот. Рабочая частота: 50 или 60 Гц с автоматическим распознаванием
Преобразование частоты 50–60 Гц в 2-х направлениях
Регулирование выходного напряжения с шагом 1 В через дисплей
Измерение внутренней и наружной температуры
Регулирование скорости вентилятора в зависимости от температуры и нагрузки
Обеспечивает дистанционное аварийное отключение (EPO)
Примечание: время автономной работы выражено в минутах и может изменяться в зависимости от характеристик нагрузки, условий использования и окружающей среды

ИБП для установки в стойку с батареями

Упак.	Кат. №	Номинальная мощность, (ВА)	Активная мощность, (Вт)	Время автономной работы, (мин)	Количество шкафов	Масса, (кг)
1	3 103 79	1250	875	13	1	23,5
1	3 103 81	2500	1750	13	1	34
1	3 103 85	3750	2625	13	1	43
1	3 103 85	5000	3500	13	1	53

ИБП для установки в стойку без батарей

		Номинальная мощность, (ВА)	Активная мощность, (Вт)		Количество шкафов
1	3 103 80	1250	875		1
1	3 103 82	2500	1750		1
1	3 103 84	3750	2625		1
1	3 103 86	5000	3500		1

ИБП с увеличенным временем автономной работы

		Номинальная мощность, (ВА)	Количество дополнительных АКБ	Время автономной работы, (мин)
1	3 103 87	1250	1	30
1	3 103 88	1250	2	52
1	3 103 89	1250	3	75
1	3 103 90	2500	1	22
1	3 103 91	2500	2	30
1	3 103 92	3750	1	18

Дополнительные батарейные шкафы для установки в стойку

Упак.	Кат. №		Масса, (кг)
1	3 107 96	Шкаф с 1 комплектом батарей	24
1	3 107 97	Шкаф с 2 комплектами батарей	32
1	3 107 98	Шкаф с 3 комплектами батарей	40
1	3 107 99	Шкаф с 4 комплектами батарей	48

Байпас

1	3 108 62	Ручной байпас для одного шкафа (BP/1)

Дополнительное зарядное устройство

1	3 107 85	Дополнительное зарядное устройство (CB 36)

Принадлежности

1	3 108 35	Силовой модуль 1250 ВА
1	3 109 72	Комплект релейного интерфейса
1	3 109 73	Комплект выдвижных направляющих стойки 6U

Megaline

однофазные модульные ИБП напольного и стоечного исполнения, 1250–10000 ВА

Характеристики

Общие характеристики	Напольное исполнение								Стоечное исполнение			
	Одиночный шкаф				Сдвоенный шкаф							
	3 103 50	3 103 51	3 103 54	3 103 56	3 103 63 + 3 107 79	3 103 66 + 3 107 80	3 103 69 + 3 107 81	3 103 72 + 3 107 82	3 103 79	3 103 81	3 103 83	3 103 85
Номинальная мощность, (ВА)	1250	2500	3750	5000	6250	7500	8750	10000	1250	2500	3750	5000
Активная мощность, (Вт)	875	1750	2625	3500	4375	5250	6125	7000	875	1750	2625	3500
Максимальная мощность, (ВА)	5000				10000				5000			
Максимальная мощность, (Вт)	3500				7000				3500			
Технология	On-line ИБП с двойным преобразованием, VFI-SS-111											
Архитектура	Модульная, расширяемая, с резервированием по схеме N+X, с силовыми модулями 1250 ВА в одном шкафу											
Входные характеристики												
Номинальное входное напряжение	230 В											
Диапазон входного напряжения	184–264 В при полной (100 %) нагрузке											
Минимальное рабочее напряжение сети	100 В при нагрузке 50 %											
Суммарный коэффициент гармоник тока на входе	< 3 %											
Коэффициент мощности на входе	> 0,99 при нагрузке 20 %											
Входная частота	50/60 Гц ± 2 % (до 14 % настраивается)											
Выходные характеристики												
Выходное напряжение	230 В ± 1 %											
Выходная частота	50/60 Гц, синхронизирована											
Суммарный коэффициент гармоник напряжения на выходе	< 1 % при нелинейной нагрузке											
Форма выходного сигнала	Синусоидальная											
Крест-фактор	3,5: 1											
КПД	До 92 %											
Допустимая перегрузка	300 % в течение 1 с – 200 % в течение 5 с – 150 % в течение 30 с											
Время автономной работы												
Время автономной работы, (мин)	13											
Возможность увеличения времени автономной работы	Да											
Управление и обмен данными												
Байпас	Статический (опционально) и автоматический с внутренней синхронизацией (в случае перегрузки или неисправности											
Индикация и аварийная сигнализация	Большой четырехстрочный буквенно-цифровой дисплей, многоцветный индикатор состояния, звуковая сигнализация											
Коммуникационные порты	1 порт RS 232, 2 логических порта											
Защита	Электронная защита от перегрузок, коротких замыканий и глубокого разряда батарей. Отключение по истечении времени автономной работы. Ограничитель пускового тока. Датчик, определяющий правильность подключения нейтрального проводника. Защита от подачи питания в сеть (электрическая блокировка входного разъема во время работы) от батарей). Контакт EPO (полное отключение при аварии)											
Входные/выходные соединения по питанию	Многорозеточный блок + 3 розетки 2К+З				Клеммная колодка для непосредственного присоединения кабелей				Многорозеточный блок + 3 розетки 2К+З			
Механические характеристики												
Масса нетто, (кг)	23,5	34	43	53	26,5 + 57,5	29 + 65	31,5 + 72,5	34 + 80	23,5	34	43	53
Размеры В x Ш x Г, (мм)	475 x 270 x 570				2 x 475 x 270 x 570				266 x 483 x 582			
Количество установленных плат питания	1	2	3	4	5	6	7	8	1	2	3	4
Количество свободных слотов для увеличения мощности	3	2	1	-	3	2	1	-	3	2	1	-
Количество установленных комплектов батарей	1	2	3	4	5	6	7	8	1	2	3	4
Количество свободных слотов для увеличения времени автономной работы	3	2	1	-	5	4	3	2	3	2	1	-
Условия окружающей среды												
Рабочая температура, (°C)	0–40											
Степень защиты	IP 21											
Относительная влажность, (%)	20–80											
Уровень шума на расстоянии 1 м, (дБ(А))	< 40											
Сертификаты соответствия												
Соответствие регламентам и стандартам	ТР ТС 004/2011, ТР ТС 020/2011; ГОСТ Р МЭК 62040-1-2-2009, ГОСТ Р 53362-2009 ; EN62040-1, EN62040-2, EN62040-3											

Увеличение времени автономной работы

Примечание: время автономной работы выражено в минутах и может изменяться в зависимости от характеристик нагрузки, условий использования и окружающей среды

Оборудование	Номинальная мощность, (ВА)	Время автономной работы, (мин)	Количество шкафов и размеры В x Ш x Г, (мм)	Кат. №
Сдвоенные шкафы				
	6250	20	2 x (270 x 475 x 570)	3 103 63 + 3 107 81
	6250	30	2 x (270 x 475 x 570)	3 103 63 + 3 107 84
	6250	47	3 x (270 x 475 x 570)(1)	3 103 63 + 3 107 84 + 3 107 78
	6250	60	3 x (270 x 475 x 570)(1)	3 103 63 + 3 107 84 + 3 107 81
	7500	18	2 x (270 x 475 x 570)	3 103 66 + 3 107 82
	7500	30	3 x (270 x 475 x 570)(1)	3 103 66 + 3 107 84 + 3 107 76
	7500	48	3 x (270 x 475 x 570)(1)	3 103 66 + 3 107 84 + 3 107 81
	7500	59	3 x (270 x 475 x 570)(1)	3 103 66 + 3 107 84 (x2)
	8750	20	2 x (270 x 475 x 570)	3 103 69 + 3 107 84
	8750	30	3 x (270 x 475 x 570)(1)	3 103 69 + 3 107 84 + 3 107 78
	8750	45	3 x (270 x 475 x 570)(1)	3 103 69 + 3 107 84 + 3 107 83
	8750	61	4 x (270 x 475 x 570)(1)	3 103 69 + 3 107 84 (x2) + 3 107 78
	10000	22	3 x (270 x 475 x 570)(1)	3 103 72 + 3 107 84 + 3 107 76
	10000	30	3 x (270 x 475 x 570)(1)	3 103 72 + 3 107 84 + 3 107 80
	10000	46	4 x (270 x 475 x 570)(1)	3 103 72 + 3 107 84 (x2) + 3 107 76
	10000	60	4 x (270 x 475 x 570)(1)	3 103 72 + 3 107 84 (x2) + 3 107 81
Стойки				
	1250	30	1 (6U)	3 103 87
	1250	52	1 (6U)	3 103 88
	1250	75	1 (6U)	3 103 89
	2500	22	1 (6U)	3 103 90
	2500	30	1 (6U)	3 103 91
	3750	18	1 (6U)	3 103 92
			6U = 483 x 266 x 582	

1: Данная конфигурация предусматривает использование кабеля-разветвителя, Кат. № 3 108 60. Количество кабелей равно общему количеству шкафов минус 2

KEOR T EVO

трехфазные ИБП, 10-20кВА

On-line

3 102 70

Компактный ИБП для небольшой трехфазной нагрузки (до 20 кВА) для гражданских, коммерческих, промышленных и ИТ объектов
Инвертор на 3-х уровневых IGBT
Передовая логика управления DSP
Коэффициент мощности: 1 (кВА = кВт)
КПД до 95%
Внутренние батареи
Сенсорный экран
Возможно параллельное подключение: до 4 ИБП
Отдельный ввод линии байпаса
Встроенный ручной байпас
Коммуникационные возможности: RS232, RS485 (ModBus), 4-ре Сухих контакта, сетевой интерфейс (SNMP), EPO, контакт работы от ДГУ
Оснащен колесами для легкого перемещения ИБП

ИБП

Упак.	Кат. №	Номинальная мощность кВА	Время автономной работы (мин.)	Размеры В x Ш x Г (мм)	Масса нетто (кг)
1	3 102 70	10	0	1020 x 265 x 800	78
1	3 102 71	10	10	1020 x 265 x 800	145
1	3 102 72	10	15	1020 x 265 x 800	168
1	3 102 73	15	0	1020 x 265 x 800	79
1	3 102 74	15	7	1020 x 265 x 800	163
1	3 102 75	15	10	1020 x 265 x 800	180
1	3 102 76	20	0	1020 x 265 x 800	84
1	3 102 77	20	7	1020 x 265 x 800	185

Аксессуары

1	3 109 15	Плата для параллельной работы ИБП (плата + кабель 5 м)

Кат №, выделенные красным: Новая продукция

KEOR T EVO

трехфазные ИБП, 10-20кВА

Характеристики

	3 102 70	3 102 73	3 102 76
Общие характеристики	**KEOR T EVO 10**	**KEOR T EVO 15**	**KEOR T EVO 20**
Номинальная мощность (кВА)	10	15	20
Активная мощность (кВт)	10	15	20
Технология	on-line ИБП с двойным преобразованием, класс VFI-SS-111		
Форма сигнала	Синусоидальная		
Архитектура	Автономная или распределенная с параллельным включением до 4 ИБП		
Входные характеристики			
Входное напряжение	380, 400, 415 В Ф+Н+PE		
Входная частота	45-65 Гц		
Диапазон входного линейного напряжения (В)	Половинная нагрузка 208-459 / полная нагрузка 358-459 В		
Суммарный коэффициент гармоник тока на входе	< 5 % при полной нагрузке		
Совместимость с дизель-генераторными установками	Настройка синхронизации частоты на входе и выходе даже при больших отклонениях частоты на входе		
Коэффициент мощности на входе	> 0.99		
Выходные характеристики			
Выходное напряжение (В)	380, 400, 415 3Ф+Н (устанавливается с передней панели)		
КПД	до 95 %		
КПД в экономичном режиме	до 98.5 %		
Выходная частота (номинальная)	50 /60 Гц ±0,01% (устанавливается с передней панели)		
Крест-фактор	2.5:1		
Суммарный коэффициент гармоник напряжения на выходе	< 2 % (при полной линейной нагрузке)		
Коэффициент мощности на входе	1		
Отклонение выходного напряжения	± 1 %		
Перегрузочная способность	10 минут –125 %, 60 секунд – 150 %		
Байпас	Встроенный автоматический и сервисный		
Аккумуляторные батареи			
Тип батарей	Необслуживаемые VRLA - AGM		
Внутренние батареи	Да		
Тестирование батарей	Автоматически или вручную		
Профиль подзарядки батарей	IU (DIN41773)		
Настройка и управление			
ЖК дисплей	Сенсорный экран, светодиодный индикатор состояния, отображение информации в масштабе реального времени		
Коммуникационные порты	RS232, генераторная установка, 4 программируемых релейных контакта, ModBus		
Защита от обратной подачи питания	Встроенная		
Звуковая сигнализация	Подача предупредительных и аварийных сигналов		
Слот сетевого интерфейса	Есть, для дополнительной карты snmp		
Аварийное отключение питания (EPO)	Да		
Дистанционное управление	Возможно		
Механические характеристики			
Размеры В x Ш x Г (мм)	1020 x 265 x 800		
Масса нетто (кг)	78	79	84
Color	RAL 7016 (Anthracite grey; Standard) RAL 9005 (Glossy Black)		
Условия окружающей среды			
Рабочая температура, °C	0 - 40 °C		
Относительная влажность (%)	20-95 % без образования конденсата		
Степень защиты	IP 20		
Уровень шума на расстоянии 1 м (дБ(А))	< 51		
Соответствие стандартам			
Сертификаты соответствия	IEC/EN 62040-1, IEC/EN 62040-2, IEC/EN 62040-3		

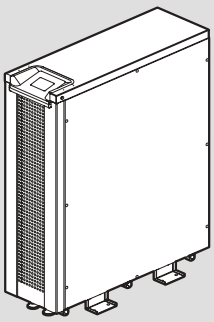

Коммуникационное оборудование

системы управления и контроля ИБП

3 108 84

3 108 82

Упак.	Кат. №	
		Программные продукты и лицензии
		Набор приложений, предназначенных для мониторинга ИБП в режиме реального времени работы ИБП и обеспечения целостности системы на компьютерах, запитываемых от этого ИБП Защита данных с помощью программного обеспечения, расширенная защита и защита с помощью IP-сети
		Локальная защита Обеспечивает защиту компьютера и подключенных к нему периферийных устройств (находящегося рядом с ИБП) Разъем RS-232 или USB
1	3 108 79	ПО UPS Management Работает совместно с агентом для выполнения команд на удаленных компьютерах (RCCMD)
		Расширенная локальная защита Организовывает защиту для нескольких компьютеров, на которых должны быть установлены лицензии Лицензии обеспечивают прием и выполнение команд, поступающих от главного компьютера, расположенного рядом с ИБП и подключенного к нему
1	3 108 85	Лицензия RCCMD для различных ОС
1	3 108 87	10 лицензий RCCMD для различных ОС
1	3 108 89	50 лицензий RCCMD для различных ОС
		Программные продукты и лицензии для защиты IP-сети
		Дистанционная защита одного или нескольких устройств или систем с использованием внутреннего или внешнего сетевого интерфейса, подключенного к IP-сети и оснащенного программным обеспечением для управления Стандартный интерфейс обеспечивает: управление и контроль ИБП и совместно используемого оборудования рассылка оповещений (электронной почтой или в виде всплывающих сообщений) включение и перезагрузка компьютеров Профессиональный интерфейс обеспечивает управление дополнительными датчиками (например, датчиком температуры)
		Базовый сетевой интерфейс
1	3 109 38	Для ИБП серий Keor Line RT, Keor LP, Dake DK Plus, Keor S Встраиваемой версии, CS101
		Внутренние сетевые интерфейсы Для ИБП серии Keor Line RT, Keor LP, Daker DK Plus, Keor S, Keor T EVO (вне зависимости от мощности)
1	3 109 30	Профессиональный, CS141 SK
1	3 109 31	Стандартный, CS141B SK
		Внешние сетевые интерфейсы Для ИБП серии Niky (оснащенные портами RS 232), Niky S и Megaline (вне зависимости от мощности)
1	3 109 32	Профессиональный, CS141
1	3 109 33	Стандартный, CS141B
		Датчик температуры
1	3 108 97	Датчик температуры для прямого подключения к порту COM2 CS121, CS121 SK и SiteSwitch 4 (только модели SS4). Не может использоваться совместно с менеджером датчиков SensorManager.

Коммуникационное оборудование

системы управления и контроля ИБП

Примеры аппаратно-программных конфигураций управления и связи

Локальная защита

Обеспечивает защиту и контроль для одной рабочей станции (ПК или сервер), которая должна быть расположена на расстоянии не более 12 м

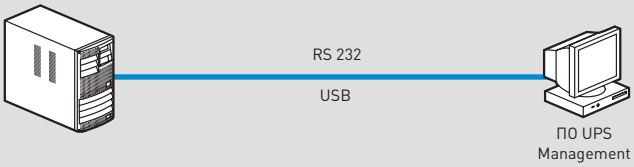

Расширенная локальная защита

Обеспечивает защиту большего количества нагрузок (ПК или серверов), при этом управление всеми станциями осуществляется с одной рабочей станции, непосредственно подключенной к ИБП

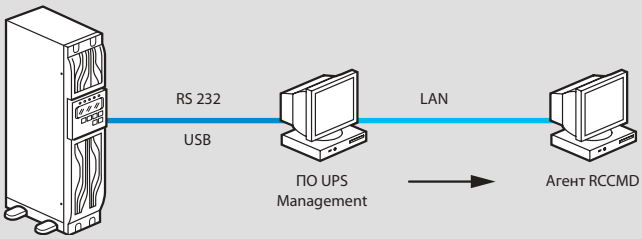

Защита через сеть TCP/IP

Обеспечивает управление всеми рабочими станциями, которые могут взаимодействовать с сетевым интерфейсом. Управление системой может контролироваться с каждой рабочей станции, имеющей соответствующий доступ

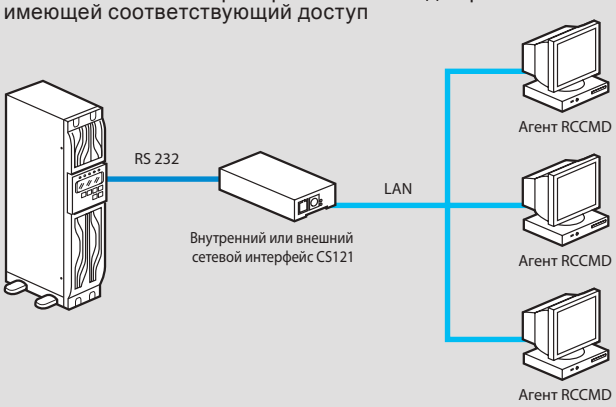

РЕШЕНИЯ ДЛЯ ЗАРЯДКИ ЭЛЕКТРОТРАНСПОРТА

Считыватель RFID

Однофазная зарядная станция в пластиковом корпусе

Однофазная зарядная станция в металлическом корпусе

БЕЗОПАСНАЯ ЗАРЯДКА

Используется с электромобилями, поддерживающими работу с одно- и трехфазными зарядными устройствами

УДАЛЕННОЕ КОНФИГУРИРОВАНИЕ И УПРАВЛЕНИЕ ЧЕРЕЗ BLUETOOTH ИЛИ ИНТЕРНЕТ

- Со смартфона или планшета с соответствующим приложением (iOS или Android)
- Доступные функции: контроль рабочего состояния зарядной станции, ее включение и выключение, суточная программа зарядки, регистрация данных и мониторинг потребления, обновление микропрограммного обеспечения

*Экознак,которым помечаются экологичные изделия

LCS 3

3 измерения совершенства

УВЕЛИЧЕННАЯ ПРОИЗВОДИТЕЛЬНОСТЬ, ВЫСОКАЯ ПЛОТНОСТЬ, ВОЗМОЖНОСТЬ ИСПОЛЬЗОВАНИЯ МЕДНЫХ И ОПТИЧЕСКИХ РЕШЕНИЙ В ОДНОЙ ПАТЧ-ПАНЕЛИ, МОДУЛЬНОСТЬ, ЭКОНОМИЯ ВРЕМЕНИ, ПРОСТОЕ ОБСЛУЖИВАНИЕ: ВОТ ОСНОВНЫЕ ПРЕИМУЩЕСТВА НОВОГО LCS³!

ПРОИЗВОДИТЕЛЬНОСТЬ

Независимо от того, какие кабели используются – медные или оптоволоконные – важнейшим показателем производительности структурированной кабельной системы является скорость передачи данных (бит/с).

Скорость передачи от 25 до 40 ГБит/с с новыми коннекторами RJ 45, устанавливаемыми без инструментов

› Подробнее стр.1035

МАСШТАБИРУЕМОСТЬ

Legrand разрабатывает персонализированные решения, обеспечивающие масштабирование инфраструктуры, на всех уровнях. Эти решения позволяют смело смотреть в будущее, поскольку они делают возможными будущие обновления и облегчают все операции по техническому обслуживанию.

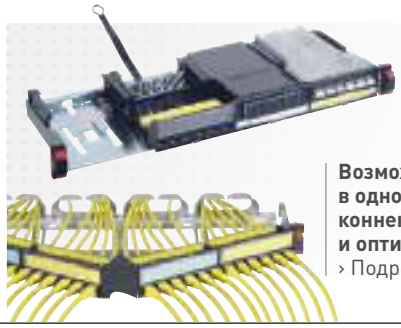

Возможность установки в одной кассете Legrand коннекторов для меди и оптического волокна

› Подробнее стр.1034-1047

ЭФФЕКТИВНОСТЬ

Решения Legrand для кабельных систем были сконструированы заново с целью увеличения количества коннекторов и упрощения монтажа.

48 портов на 1U высоты в новой патч-панели высокой плотности для медных систем

› Подробнее стр.1037-1047

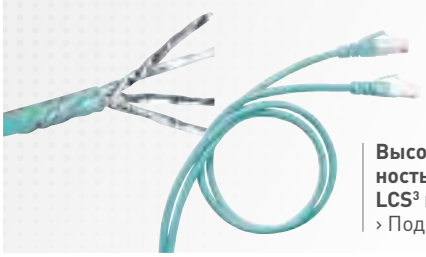

Высокая производительность с медным кабелем LCS³ категории 8
› Подробнее стр.1036

Быстрое соединение 12 или 24 волокон благодаря коннекторам MTP
› Подробнее стр.1053

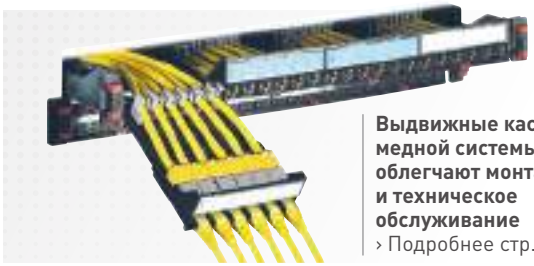

Выдвижные кассеты медной системы облегчают монтаж и техническое обслуживание
› Подробнее стр.1035-1047

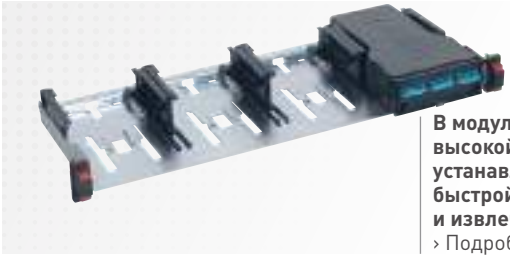

В модульные патч-панели высокой плотности устанавливаются кассеты быстрой фиксации и извлечения
› Подробнее стр.1053

Модульные патч-панели: возможность комплектации кассетами для меди, оптики, с адаптерами MTP[1]
› Подробнее стр.1053

Удобное в переноске и использовании интеллектуальное устройство легко разделывает и сращивает оптические волокна как никогда прежде!
› Подробнее стр.1053

1: MTP - зарегистрированный товарный знак компании US Conec Ltd

Таблицы выбора оборудования и шкафов

конфигурирование системы

ПАТЧ-ПАНЕЛИ И СБОРКИ LCS³ И LCS²			LCS³ с механизмом быстрой фиксации нового поколения				LCS² с механизмом быстрой фиксации	
			Кат. 8	Кат. 6a	Кат. 6	Кат. 5e	Кат. 6a	Кат. 6
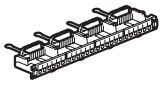	Патч-панели 1U, укомплектованные 24 коннекторами	STP	0 337 82(2)	0 337 72(2)	0 337 62(2)		0 335 73(1)	0 335 63(1)
		UTP	-	0 337 70(2)	0 337 60(2)	0 337 50	-	-
		FTP	-	-	0 337 61(2)	0 337 51	-	0 335 62(1)
	Патч-панели 1U на 24 коннектора, неукомплектованные	с кассетами	0 337 90(2)	0 337 90(2)	0 337 90(2)	0 337 90	-	-
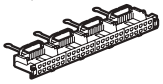		без кассет/ вставок	0 337 91(2)	0 337 91(2)	0 337 91(2)	0 337 91	0 335 90(1)	0 335 90(1)
			-	-	-	-	-	-
	Патч-панели высокой плотности 1U на 48 коннекторов, неукомплектованные	без кассет	-	0 337 93(2)	0 337 93(2)	0 337 92	-	-
	Патч-панели угловые 1U на 24 коннектора, неукомплектованные	без кассет	0 337 92(2)	0 337 92(2)	0 337 92(2)	0 337 92	-	-
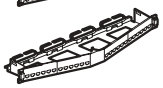	Патч-панели угловые высокой плотности 1U на 48 коннекторов, неукомплектованные	без кассет	-	0 337 94(2)	0 337 94(2)	0 337 94	-	-
	Кассеты для патч-панелей на 6 коннекторов, неукомплектованные		0 337 55	0 337 55	0 337 55	0 337 55	-	-
	Кассеты для патч-панелей высокой плотности на 12 коннекторов, неукомплектованные		-	0 337 95	0 337 95	0 337 95	-	-
	Кассета-заглушка/вставка-заглушка для патч-панели		0 337 57	0 337 57	0 337 57	0 337 57	0 335 91	0 335 91
	Коннекторы RJ 45 для патч-панелей и угловых патч-панелей (комплект из 6 коннекторов)	STP	0 337 85	0 337 75	0 337 65		-	-
		UTP	-	0 337 73	0 337 63	0 337 53	-	-
		FTP	-	-	0 337 64	0 337 54	-	-
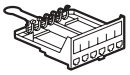	Вставка 6 коннекторов	STP	-	-	-	-	0 335 76	0 335 66
		FTP	-	-	-	-	-	0 335 65
	Органайзер для подводки шнуров сбоку к патч-панели		0 337 59	0 337 59	0 337 59	0 337 59	-	-
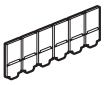	Крышка угловой патч-панели		0 337 58	0 337 58	0 337 58	0 337 58	-	-
	Заглушка коннекторов		0 337 56	0 337 56	0 337 56	0 337 56	-	-

ПАТЧ-ПАНЕЛИ СПЕЦИАЛЬНЫЕ И ВСТАВКИ ДЛЯ LCS² ИЛИ LCS³			
	Патч-панель телефонная 1U, 4 вставки по 12 коннекторов, укомплектованная	Контакты 3-6/4-5 (цифровая линия)	0 335 31
		Контакты 4-5/7-8 (аналоговая линия)	0 335 30
	Вставка телефонная на 12 коннекторов	Контакты 3-6/4-5 (цифровая линия)	0 335 33
		Контакты 4-5/7-8 (аналоговая линия)	0 335 32

1: С механизмом быстрой фиксации
2: С механизмом быстрой фиксации нового поколения

Кат. №, выделенные красным: Новая продукция

Таблицы выбора оборудования и шкафов

конфигурирование системы (продолжение)

ОПТИЧЕСКИЕ ПОЛКИ LCS³			Одномодовые (9/125 мкм)	Многомодовые (62.5 и 50/125 мкм)
	Полки оптические 19" выдвижные, укомплектованные	12 коннекторов SC дуплекс (24 волокна)	0 321 64	0 321 61
		24 коннектора LC дуплекс (48 волокон)	0 321 65	0 321 62
		24 коннектора ST	-	0 321 63
		12 коннекторов SC APC дуплекс (24 волокна)	0 321 66	-
		24 коннектора LC APC дуплекс (48 волокон)	0 321 67	-
	Полки оптические 19" поворотные, укомплектованные	18 коннекторов SC дуплекс (36 волокон)	0 321 74	0 321 72
		36 коннектора LC дуплекс (72 волокна)	0 321 73	0 321 71
	Полки оптические 19" выдвижные модульные, укомплектованные	12 коннекторов SC дуплекс (24 волокна)	0 321 06	0 321 02
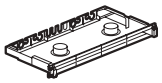		24 коннектора LC дуплекс (48 волокон)	-	0 321 04
	Полки оптические 19" выдвижные модульные, неукомплектованные		0 321 00	
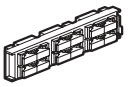	Вставки оптические	Вставка оптическая	0 321 10	0 321 20
		Вставка оптическая SC дуплекс высокой плотности на 12 волокон	0 321 11	0 321 21
		Вставка оптическая SC APC дуплекс на 6 волокон	0 321 12	-
		Вставка оптическая LC дуплекс на 6 волокон	0 321 13	0 321 23
		Вставка оптическая LC дуплекс на 12 волокон	0 321 14	0 321 24
		Вставка оптическая SC дуплекс высокой плотности на 24 волокна	0 321 15	0 321 25
		Вставка оптическая LC APC дуплекс на 12 волокон	0 321 16	-
		Вставка оптическая ST на 6 волокон	0 321 17	0 321 27
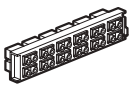		Адаптер проходной на 4 порта MTP[1]	0 321 33	0 321 34
	Вставка RJ 45 для оптической полки		0 321 32	

ОПТИЧЕСКИЕ ПОЛКИ LCS³	
Ограничитель перенапряжения для претерминированных кабельных сборок	0 321 28
Заглушка для полки	0 321 29
Кассета на 24 оптических пигтейла	0 321 30
Комплект для укладки волокон	0 321 31

1: MTP® — зарегистрированный товарный знак компании US Conec Ltd

Кат. №, выделенные красным: Новая продукция

Таблицы выбора оборудования и шкафов

конфигурирование системы (продолжение)

ПАТЧ-ПАНЕЛИ МОДУЛЬНЫЕ И КАССЕТЫ LCS³			
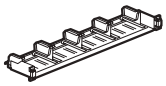	Патч-панель 19" модульная для установки кассет		0 321 40
	Сплайс-кассета оптическая		0 321 41
	Кассета RJ45 для патч-панелей 6 коннекторов, неукомплектованная		0 337 55
	Кассеты RJ45 для патч-панелей высокой плотности 12 коннекторов, неукомплектованная		0 337 95
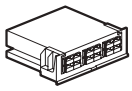	Кассеты претерминированные MTP(1) (совместимая с MPO) Извлекается вперед и назад	Кассета многомодовая OM4 (50/125 мкм) 24 LC тип A/C	0 321 42
		Кассета многомодовая OM4 (50/125 мкм) 12 SC тип A/C	0 321 43
		Кассета многомодовая OS2 (9/125 мкм) 24 LC тип A/C	0 321 44
		Кассета многомодовая OS2 (9/125 мкм) 12 SC тип A/C	0 321 45
	Кассет-заглушка для патч-панели		0 337 57
	Органайзер кабельный задний		0 321 46
	Органайзер для шнуров		0 321 47
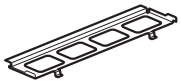	Адаптер MTP(1) на 4 одномодовых порта		0 321 33
	Адаптер MTP(1) на 4 многомодовых порта		0 321 34
ПОЛКИ ОПТИЧЕСКИЕ МОДУЛЬНЫЕ СВЕРХВЫСОКОЙ ПЛОТНОСТИ, НЕУКОМПЛЕКТОВАННЫЕ LCS³			
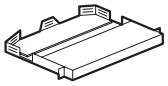	Полки оптические с передним и задним органайзером шнуров	1U	0 321 50
		2U	0 321 52
		4U	0 321 53
	Кассета претерминированная MPO 12 LC OM4 (50/125 мкм)		0 321 54
	Кассета претерминированная MPO 12 LC OS2 (9/125 мкм)		0 321 55
	Адаптеры MTP(1) (совместимые с MPO)	Многомодовые	0 321 56
		Одномодовые	0 321 57
	Адаптер многомодовый 12 LC		0 321 58
КАССЕТЫ ВЫСОКОЙ ПЛОТНОСТИ ДЛЯ ОПТИЧЕСКИХ ПОЛОК СВЕРХВЫСОКОЙ ПЛОТНОСТИ LCS³			
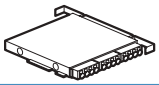	Кассета MPO – 12 коннекторов LC OM4, тип A/C		0 321 54
	Кассета MPO – 12 коннекторов LC OS2, тип A/C		0 321 55
ПАТЧ-ПАНЕЛИ МОДУЛЬНЫЕ И КАССЕТЫ МОДУЛЬНЫЕ ВЫСОКОЙ ПЛОТНОСТИ MTP(1) (СОВМЕСТИМЫЕ С MPO)			
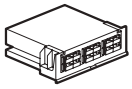	Патч-панель 19" модульная для установки кассет		0 321 40
	Кассеты многомодовые претерминированные MTP(1) OM4 (50/125 мкм)	24 LC	0 321 42
		12 LC	0 321 43
	Кассеты одномодовые претерминированные MTP(1) OS2 (9/125 мкм)	24 LC	0 321 44
		12 LC	0 321 45
	Сплайс-кассета оптическая		0 321 41
	Кассета RJ45 для патч-панелей 6 коннекторов, неукомплектованная		0 337 55
	Кассета-заглушка		0 337 57
	Адаптеры MTP(1) для установки в сплайс-кассетах	Адаптер MTP(1) на 4 одномодовых порта	0 321 33
		Адаптер MTP(1) на 4 многомодовых порта	0 321 34

1: MTP® — зарегистрированный товарный знак компании US Conec Ltd

Кат. №, выделенные красным: Новая продукция

Таблицы выбора оборудования и шкафов

конфигурирование системы (продолжение)

КОННЕКТОРЫ БЫСТРОГО СОЕДИНЕНИЯ LCS³			
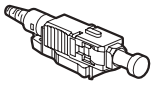	Набор инструментов для быстрого монтажа коннекторов		0 322 70
	Коннекторы быстрого соединения OM3/OM4	LC PC 50/125 мкм, 900/250 мкм	0 322 71
		SC PC 50/125 мкм, 900/250 мкм	0 322 72
	Коннекторы быстрого соединения OS2	LC UPC 9/125 мкм, 900/250 мкм	0 322 73
		SC UPC 9/125 мкм, 900/250 мкм	0 322 74
		SC APC 9/125 мкм, 900/250 мкм	0 322 75

ПИГТЕЙЛЫ LCS³				
			1 м	2 м
	50/125 мкм – OM2 (PC)	Коннекторы SC LSZH	0 322 10	0 322 13
		Коннекторы LC LSZH	0 322 11	0 322 14
		Коннекторы ST LSZH	0 322 12	0 322 15
	50/125 мкм – OM3 (PC)	Коннекторы SC LSZH	0 322 20	0 322 23
		Коннекторы LC LSZH	0 322 21	0 322 24
		Коннекторы ST LSZH	0 322 22	-
	50/125 мкм – OM4 (PC)	Коннекторы SC LSZH	0 322 30	0 322 33
		Коннекторы LC LSZH	0 322 31	0 322 34
		Коннекторы ST LSZH	0 322 32	-
	9/125 мкм – OS2 (APC или UPC)	Коннекторы SC-APC LSZH	0 322 40	0 322 45
		Коннекторы SC-UPC LSZH	0 322 41	0 322 46
		Коннекторы LC-APC LSZH	0 322 42	0 322 48
		Коннекторы LC-UPC LSZH	0 322 43	0 322 47
		Коннекторы ST-UPC LSZH	0 322 44	0 322 49
	Набор из 12 пигтейлов LC	OS2 (UPC)	0 326 24	
		OM3 (PC)	0 326 26	
		OM4 (PC)	0 326 71	
	Трубка термоусадочная для пигтейлов		0 327 44	
	Сборки волоконно-оптические	6 волокон	0 330 48	
		12 волокон	0 330 49	

КОННЕКТОРЫ КЛЕЕВЫЕ		
	Коннектор ST	0 331 27
	Коннектор SC	0 331 47
	Коннектор LC	0 331 00

ПРИНАДЛЕЖНОСТИ ДЛЯ ОЧИСТКИ		
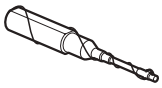	Очиститель оптических коннекторов MPO/MTP[1]	0 322 83
	Очиститель оптических коннекторов LC (PC/APC)	0 322 81
	Очиститель оптических коннекторов SC (PC/APC)	0 322 82
	Картридж сменный LC	0 322 84
	Картридж сменный SC	0 322 85

1: MTP® — зарегистрированный товарный знак компании US Conec Ltd

Кат. №, выделенные красным: Новая продукция

Таблицы выбора оборудования и шкафов

конфигурирование системы (продолжение)

КАБЕЛИ ОПТОВОЛОКОННЫЕ LCS³				LCS³			
				OS2	OM4	OM3	OM2
	Внутренний/наружный	2	Со свободной оболочкой	0 322 86	0 329 25	0 324 79	0 324 72
			С плотным буфером	0 322 87	0 329 26	0 324 80	0 324 73
		4	Со свободной оболочкой	0 325 02	0 325 43	0 325 37	
			Со свободной оболочкой, с защитой от грызунов	0 324 60	0 329 32	0 324 92	
			Со свободной оболочкой, в броне из стальной гофрированной ленты, огнестойкий	0 324 67	0 329 41	0 329 21	
			С плотным буфером	0 322 89	0 329 28	0 324 82	0 325 55
		6	Со свободной оболочкой	0 325 12		0 324 85	0 325 04
			Со свободной оболочкой, с защитой от грызунов	0 324 61	0 329 33	0 324 93	
			Со свободной оболочкой, в броне из стальной гофрированной ленты, огнестойкий	0 324 68			
			С плотным буфером	0 322 90	0 326 65/66	0 325 10	0 325 08
		8	Со свободной оболочкой	0 325 03	0 325 44	0 325 38	0 324 76
			Со свободной оболочкой, с защитой от грызунов	0 324 62	0 329 34	0 324 94	
			Со свободной оболочкой, в броне из стальной гофрированной ленты, огнестойкий	0 324 69	0 329 42	0 329 22	
			С плотным буфером	0 322 91	0 329 29		0 324 75
		12	Со свободной оболочкой	0 325 14	0 325 45	0 325 39	0 325 06
			Со свободной оболочкой, с защитой от грызунов	0 324 63	0 329 35	0 324 95	
			Со свободной оболочкой, в броне из стальной гофрированной ленты, огнестойкий	0 324 70	0 329 43	0 329 23	
			С плотным буфером	0 325 50	0 326 67	0 325 11	0 325 09
		16	Со свободной оболочкой	0 322 92		0 324 86	
			Со свободной оболочкой, с защитой от грызунов	0 324 64	0 329 36	0 324 96	
			Со свободной оболочкой, в броне из стальной гофрированной ленты, огнестойкий	0 322 93	0 329 30	0 324 87	
		24	Со свободной оболочкой	0 325 51	0 329 31	0 325 53	
			Со свободной оболочкой, с защитой от грызунов	0 324 65	0 329 37	0 324 97	
			Со свободной оболочкой, в броне из стальной гофрированной ленты, огнестойкий	0 324 71	0 329 44	0 329 24	
			С плотным буфером		0 326 68	0 325 52	
		48	Со свободной оболочкой	0 322 95		0 324 89	
			Со свободной оболочкой, с защитой от грызунов	0 324 66	0 329 38	0 324 98	
			С плотным буфером	0 322 96		0 324 88	
		72	Со свободной оболочкой	0 322 97		0 324 90	
		96	Со свободной оболочкой	0 322 98		0 324 91	
	Наружный, в броне из стальной гофрированной ленты, свободная оболочка	2	Со свободной оболочкой	0 322 88	0 329 27	0 324 81	0 324 74
		4	Со свободной оболочкой	0 325 23	0 325 46	0 324 83	0 324 77
		6	Со свободной оболочкой	0 325 13	0 329 39	0 324 84	0 325 05
		8	Со свободной оболочкой	0 325 24	0 325 47	0 325 40	0 324 78
		12	Со свободной оболочкой	0 325 15	0 325 48	0 325 41	0 325 07
		24	Со свободной оболочкой	0 325 25	0 329 40	0 325 42	

Кат. №, выделенные красным: Новая продукция

Таблицы выбора оборудования и шкафов

конфигурирование системы (продолжение)

КОММУТАЦИОННЫЕ ШНУРЫ RJ 45					LCS³		
					Кат. 8	Кат. 6a	Кат. 6
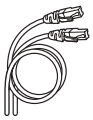	LSZH	S/FTP	Волновое сопротивление 100 Ом	0.5 м	0 337 01	-	-
				1 м	0 337 02	-	-
				2 м	0 337 03	-	-
				3 м	0 337 04	-	-
				5 м	0 337 05	-	-
				8 м	0 337 06	-	-
				10 м	0 337 07	-	-
				0.5 м	0 337 21	-	-
					0 337 08	-	-
				1 м	0 337 22	0 518 70	-
					0 337 09	0 518 66	-
				2 м	0 337 23	0 518 71	-
					0 337 10	0 518 67	-
				3 м	0 337 24	0 518 72	-
					0 337 11	0 518 68	-
				5 м	0 337 25	0 518 73	-
					0 337 12	0 518 69	-
				8 м	0 337 26	-	-
					0 337 13	-	-
				10 м	0 337 27	-	-
					0 337 17	-	-
		F/UTP	Волновое сопротивление 100 Ом	1 м	-	-	0 518 54
					-	-	0 518 50
				2 м	-	-	0 518 55
					-	-	0 518 51
				3 м	-	-	0 518 56
					-	-	0 518 52
				5 м	-	-	0 518 57
					-	-	0 518 53
		U/UTP	Волновое сопротивление 100 Ом	1 м	-	0 518 78	0 518 62
					-	0 518 74	0 518 58
				2 м	-	0 518 79	0 518 63
					-	0 518 75	0 518 59
				3 м	-	0 518 80	0 518 64
					-	0 518 76	0 518 60
				5 м	-	0 518 81	0 518 65
					-	0 518 77	0 518 61

Кат. №, выделенные красным: Новая продукция

Таблицы выбора оборудования и шкафов

конфигурирование системы (продолжение)

КОММУТАЦИОННЫЕ ШНУРЫ RJ 45					LCS³			
					Кат. 8	Кат. 6a	Кат. 6	Кат. 5e
	PVC	S/FTP	Волновое сопротивление 100 Ом	0.5 м	-	0 518 16	-	-
				1 м	-	0 517 80	-	-
				2 м	-	0 517 81	-	-
				3 м	-	0 517 82	-	-
				5 м	-	0 517 83	-	-
		F/UTP	Волновое сопротивление 100 Ом	0.5 м	-	-	0 518 15	0 518 14
				1 м	-	-	0 517 62	0 518 40
				2 м	-	-	0 517 63	0 518 41
				3 м	-	-	0 517 64	0 518 42
				5 м	-	-	0 517 65	0 518 43
		U/UTP	Волновое сопротивление 100 Ом	0.5 м	-	-	0 518 18	0 518 17
				1 м	-	0 518 82	0 517 72	0 518 36
				2 м	-	0 518 83	0 517 73	0 518 37
				3 м	-	0 518 84	0 517 74	0 518 38
				5 м	-	0 518 85	0 517 75	0 518 39
		SF/UTP	Волновое сопротивление 100 Ом	1 м	-	-	0 517 52	
				2 м	-	-	0 517 53	
				3 м	-	-	0 517 54	
				5 м	-	-	0 517 55	
КАБЕЛИ МЕДНЫЕ								
	LSZH	U/UTP	4 пары	305 м	-	-	0 327 54 0 328 66(1)	0 32750 0 328 6(1)
				500 м	-	0 327 87	-	-
		S/FTP	4 пары	500 м	0 337 88	0 327 77 0 328 68(1)	-	
		SF/UTP	4 пары	500 м	-	-	0 327 57 0 327 59(1)	
		F/UTP	4 пары	305 м	-	-	0 328 56 0 328 67(1)	0 327 52 0 328 65*)
				500 м	0 337 86	0 327 78 0 328 69(1)	0 327 56 0 328 67	0 328 50
			2x4 пары	500 м	-	0 328 78	-	
		F/FTP	4 пары	500 м	-	0 327 99	-	
	PVC	U/UTP	4 пары	305 м	-	-	0 327 55	0 327 51
		F/FTP	4 пары	305 м	-	-	0 328 57	0 327 53
				500 м	-	-	0 327 58	-
		SF/UTP	4 пары	500 м	-	-	0 327 59	-
	PVCLS LTx	U/UTP	4 пары	305 м	-	-		0 328 24(1)
				500 м	-	-	0 328 25(1)	-
		S/FTP	4 пары	500 м	-	0 328 26(1)		-

ШНУРЫ ОПТОВОЛОКОННЫЕ LCS³		OS2 (UPC) одномодовые 9/125 мкм	OM4 многомодовые 50/125 мкм	OM3 многомодовые 50/125 мкм	OM2 многомодовые 50/125 мкм
Шнуры оптоволоконные дуплексные SC/SC	1 м	0 326 00	0 326 30	0 326 09	0 330 69
	2 м	0 326 01	0 326 31	0 326 10	0 330 70
	3 м	0 326 02	0 326 32	0 326 11	0 330 71
Шнуры оптоволоконные дуплексные SC/LC	1 м	0 326 03	-	0 326 12	0 330 75
	2 м	0 326 04	-	0 326 13	0 330 63
	3 м	0 326 05	-	0 326 14	0 330 76
Шнуры оптоволоконные дуплексные LC/LC	0.5 м	0 326 28	0 326 33	-	-
	1 м	0 326 06	0 326 34	0 326 15	-
	2 м	0 326 07	0 326 35	0 326 16	0 330 61
	3 м	0 326 08	0 326 36	0 326 17	-
	5 м	0 326 29	0 326 37	-	-
Шнуры оптоволоконные дуплексные LC/LC Uniboot, обратная полярность	1 м	0 326 86	0 326 95	-	-
	2 м	0 326 87	0 326 96	-	-
	3 м	0 326 88	0 326 97	-	-
	5 м	0 326 89	0 326 98	-	-
	10 м	0 326 92	0 326 99	-	-

(1) МЭК 60332-3, групповая прокладка

Кат. №, выделенные красным: Новая продукция

Таблицы выбора оборудования и шкафов

конфигурирование системы (продолжение)

РОЗЕТКИ RJ 45 СЕРИИ MOSAIC БЕЛЫЕ					
			Кат. 6a	Кат. 6	Кат. 5e
	1 модуль	STP	0 765 73	0 765 63	-
		FTP	-	0 765 62	0 765 52
		UTP	0 765 71	0 765 61	0 765 51
	2 модуля	STP	0 765 76	0 765 66	-
		FTP	-	0 765 65	0 765 55
		UTP	0 765 74	0 765 64	0 765 54
	2 модуля с наклоном на 45	STP	0 765 08	0 765 07	-
		FTP	-	0 765 05	-
		UTP	0 765 09	0 765 03	0 765 01
	Угловая розетка	STP	-	0 765 93	-
		FTP	-	0 765 92	-
		UTP		0 765 91	-
	Антибактериальная розетка	STP	0 765 84	0 765 83	-
		FTP	-	0 765 82	-
		UTP		0 765 81	-
	С ограничением доступа	STP	0 765 99	0 765 96	-
		FTP	-	0 765 95	0 765 98
		UTP	0 765 90	0 765 94	0 765 97
	С зеленой шторкой	STP	0 765 24	-	-
		FTP	-	0 765 22	-
	С оранжевой шторкой	STP	0 765 08	-	-
		FTP	-	0 765 23	-
	Розетка с 2xRJ45	FTP	-	0 765 46	0 765 42
		UTP	-	0 765 44	0 765 41
	Розетка с разветвителем	Ethernet/Ethernet	0 765 39		
		Телефон/Ethernet	0 765 37		
		Телефон/Телефон	0 765 35		

Таблицы выбора оборудования и шкафов

конфигурирование системы (продолжение)

ШКАФЫ СЕРВЕРНЫЕ 19" LCS³ (БЕЗ БОКОВЫХ ПАНЕЛЕЙ) (стр. 1059)			Глубина 1000 мм	Глубина 1100 мм	Глубина 1200 мм
	42U	Ширина 600 мм	4 460 00	4 460 01	4 460 02
	42U	Ширина 800 мм	4 460 03	4 460 04	4 460 05
	46U	Ширина 600 мм	4 460 06	4 460 07	4 460 08
	46U	Ширина 800 мм	4 460 09	4 460 10	4 460 11
ШКАФЫ СЕРВЕРНЫЙ 19" LCS³, С ОПТИМИЗАЦИЕЙ ВОЗДУШНЫХ ПОТОКОВ (БЕЗ БОКОВЫХ ПАНЕЛЕЙ) (стр. 1059)					
	42U	Ширина 600 мм	4 460 12	4 460 13	4 460 14
	42U	Ширина 800 мм	4 460 15	4 460 16	4 460 17
	46U	Ширина 600 мм	4 460 18	4 460 19	4 460 20
	46U	Ширина 800 мм	4 460 21	4 460 22	4 460 23
ПАНЕЛИ БОКОВЫЕ ДЛЯ ШКАФОВ 19" LCS³ (КОМПЛЕКТ СОСТОИТ ИЗ ДВУХ БОКОВЫХ ПАНЕЛЕЙ) (стр. 1059)					
	42U	-	4 460 24	4 460 25	4 460 26
	46U	-	4 460 27	4 460 28	4 460 29
ШКАФЫ СЕРВЕРНЫЕ 19" LCS³ С БОКОВЫМИ ПАНЕЛЯМИ И В ПЛОСКОЙ УПАКОВКЕ (стр. 1059)					
	42U	Ширина 600 мм	4 460 30	4 460 31	4 460 32
	42U	Ширина 800 мм	4 460 33	4 460 34	4 460 35
	46U	Ширина 600 мм	4 460 36	4 460 37	4 460 38
	46U	Ширина 800 мм	4 460 39	4 460 40	4 460 41
ШКАФЫ КОММУТАЦИОННЫЕ 19" LCS³ (стр. 1065)			Глубина 800 мм	Глубина 1000 мм	
	25U	Ширина 800 мм	4 460 80	4 460 81	-
	37U	Ширина 800 мм	4 460 82	4 460 83	-
	41U	Ширина 800 мм	4 460 84	4 460 85	-
	46U	Ширина 800 мм	4 460 86	4 460 87	-
Шкафы настенные 19" LCS³ (стр. 1067)			Глубина 525 мм	Глубина 625 мм	
	6U	Ширина 600 мм	4 461 80	-	-
	9U	Ширина 600 мм	4 461 81	4 461 82	-
	12U	Ширина 600 мм	4 461 83	4 461 84	-
	15U	Ширина 600 мм	4 461 85	4 461 86	-
	21U	Ширина 600 мм	-	4 461 87	-
БЛОКИ РАСПРЕДЕЛЕНИЯ ПИТАНИЯ ОДНОФАЗНЫЕ ВЕРТИКАЛЬНЫЕ ZERO-U LCS³ (PDU) (стр. 1070)			Подключение входа через клеммный блок 6 мм²	Шнур 3 м с вилкой на 16 А	С амперметром
	24 розетки	Немецкий стандарт	6 468 52	-	-
	24 розетки	Немецкий стандарт	6 468 53	-	-
	24 розетки	C13 – IEC 60320	6 468 56	6 468 57	-
	24 розеток	C13 – IEC 60320	6 468 60	6 468 61	-
	20 розеток C13	4 розетки C19	-	-	6 468 65
БЛОКИ РАСПРЕДЕЛЕНИЯ ПИТАНИЯ ТРЕХФАЗНЫЕ ВЕРТИКАЛЬНЫЕ ZERO-U LCS³ (PDU) (стр. 1070)					
	18 розеток C13	6 розеток C19	-	6 468 70	-
	20 розеток C13	4 розетки C19	-	-	6 468 75

Таблицы выбора оборудования и шкафов

конфигурирование системы (продолжение)

БЛОКИ РАСПРЕДЕЛЕНИЯ ПИТАНИЯ ОДНОФАЗНЫЕ ГОРИЗОНТАЛЬНЫЕ 19" LCS³ (PDU) (стр. 1072-1073)			С клеммным блоком, сечение проводов до 6 мм²	Со шнуром питания 3 м и вилкой на 16А	С модульным автоматическим выключателем	С защитой от пере-напряжений	С амперметром
	6 розеток	Немецкий стандарт	-	6 468 06	6 468 31(1)	6 468 36(1)	6 468 41(1)
	6 розеток	C19 – IEC 60320	6 468 07	-	-	-	6 468 44(2)
	6 розеток	C13 – IEC 60320	-	-	-	-	6 468 43(2)
	7 розеток	C13 (6 шт.) и C19 (1 шт.) – IEC 60320	-	-	-	-	6 468 45(2)
	8 розеток	C13 (6 шт.) и C19 (2 шт.) – IEC 60320	6 468 09	-	-	-	-
	9 розеток	Немецкий стандарт	-	6 468 12	-	-	-
	10 розеток	C13 – IEC 60320	6 468 14	-	-	-	-
	12 розеток	C13 – IEC 60320	-	6 468 15	-	-	-

БЛОКИ РАСПРЕДЕЛЕНИЯ ПИТАНИЯ ОДНОФАЗНЫЕ ГОРИЗОНТАЛЬНЫЕ 10" LCS³ (PDU) (стр. 1072)			Шнур 3 м с вилкой на 16 А
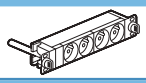	4 розетки	Немецкий стандарт	6 468 01

БЛОКИ РАСПРЕДЕЛЕНИЯ ПИТАНИЯ ОДНОФАЗНЫЕ ГОРИЗОНТАЛЬНЫЕ 19" С ВЫКЛЮЧАТЕЛЕМ И ИНДИКАТОРОМ ПИТАНИЯ LCS³ (PDU) (стр. 1072)			Индикатор питания	Выключатель с подсветкой
	9 розеток	Немецкий стандарт	6 468 21	-
	8 розеток	Немецкий стандарт	-	6 468 23

(1) подключение через шнур питания 3 м с вилкой 2K+3 16A
(2) подключение через клеммный блок, сечение проводов до 6 мм²

Кабельная система Legrand LCS³ Кат. 8

патч-панель плоская укомплектованная

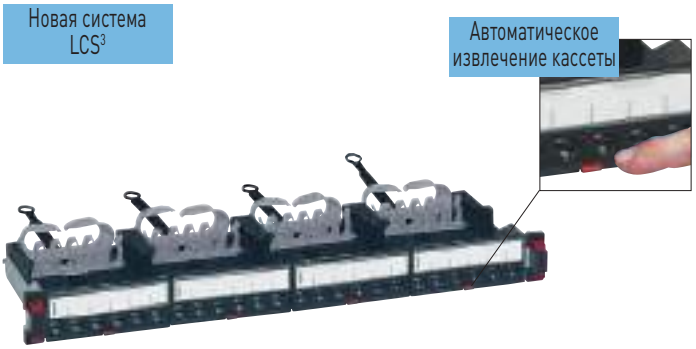

0 337 82

Упак.	Кат. №	Патч-панель Кат. 8 с 24 коннекторами RJ 45
		С новым механизмом быстрой фиксации для установки без винтов на монтажных стойках шкафов Может устанавливаться в любой шкаф или стойку Обеспечивает автоматическое заземление каждого коннектора Поставляется с задним кабельным органайзером Оборудована 4 кассетами на 6 коннекторов быстрого соединения LCS³ RJ 45 Кат. 8 с маркировкой 568 A/B Комплектуется цветной маркировкой Соответствует стандартам ISO/IEC 11801 ред. 3.0 (2017) и EIA/TIA 568 C2-1 Патч-панель 19" – 1U Автоматическое извлечение кассеты при нажатии на красный язычок Возможность извлечения коннекторов по отдельности
	ДОСТУПНО с 2019 г.	**Плоская патч-панель**
1	0 337 82	Патч-панель STP, металлический экран

Кабельная система Legrand LCS³ Кат. 8

патч-панели неукомплектованные

0 337 90

Упак.	Кат. №	Патч-панели 1U на 24 коннектора, неукомплектованные
		С новым механизмом быстрой фиксации для установки без винтов на монтажных стойках шкафов Может устанавливаться в любой шкаф или стойку Автоматическое заземление каждого коннектора Поставляется с задним кабельным органайзером
		Плоская патч-панель с неукомплектованными кассетами Снабжена 4 автоматически извлекаемыми кассетами для коннекторов RJ 45 Кат. 5e – Кат. 8
1	0 337 90	Патч-панель 19" – 1U
		Патч-панель без кассет Рассчитана на 4 кассеты с автоматическим извлечением: – с медными коннекторами – с оптическими коннекторами
1	0 337 91	Патч-панель 19" – 1U

Кат №, выделенные красным: Новая продукция

Кабельная система Legrand LCS³ Кат. 8

патч-панель для установки коннекторов

0 337 92

0 337 85

Упак.	Кат. №	Патч-панель угловая 1U на 24 коннектора
1	0 337 92	С новым механизмом быстрой фиксации для установки без винтов на монтажных стойках шкафов Может устанавливаться в любой шкаф или стойку Обеспечивает автоматическое заземление каждого коннектора Поставляется с задним кабельным органайзером **Патч-панель угловая для установки коннекторов** Для установки 24 коннекторов RJ 45 Кат. 5е – Кат. 8 Панель 19" высотой 1U
1	ДОСТУПНО с 2019 г. 0 337 85	**Коннекторы RJ 45 Кат. 8 для плоской и угловой патч-панелей STP** Быстроразъемные коннекторы (устанавливаемые без инструментов) с маркировкой 568 A/B Комплектуются цветной маркировкой Соответствуют стандартам ISO/IEC 11801 ред. 3.0 (2017) и EIA/TIA 568 C2-1 Комплект из 6 коннекторов RJ 45 Для установки в кассеты плоских и угловых патч-панелей

Кабельная система Legrand LCS³ Кат. 8

оборудование и аксессуары

0 337 56

0 337 59

0 337 55

0 337 57

0 337 58

Упак.	Кат. №	Общие аксессуары для плоских и угловых патч-панелей
10	0 337 56	**Заглушки портов** Разделяемая пластина с 6 заглушками для портов
1	0 337 59	**Органайзер для подводки шнуров** 2 кабельных кольца с механизмами фиксации нового поколения Для подводки шнуров сбоку
		Специальные аксессуары для плоских патч-панелей
1	0 337 55	**Кассета для плоской патч-панели, неукомплектованная** Пустая кассета для установки коннекторов Для установки 6 коннекторов Кат. 5е – Кат. 8. Простое извлечение путем нажатия на кассету упрощает монтаж и обслуживание
1	0 337 57	**Кассета-заглушка** Закрывает отверстие в панели
		Специальные аксессуары для угловых патч-панелей
1	0 337 58	**Крышка угловой патч-панели** Для оптимизации воздушных потоков внутри шкафа

Кат №, выделенные красным: Новая продукция

Кабельная система Legrand LCS³ Кат. 8

кабели

0 337 88

0 518 90

Кабели Кат. 8 для ЛВС

Упак.	Кат. №	
		4 витых пары 100 Ом Оболочка LSOH (низкое дымовыделение с нулевым содержанием галогенов) Цветовое кодирование EIA/TIA Соответствует стандартам ISO/IEC 11801 ред. 3.0 (2017) и EIA/TIA 568 C2-1
		F/UTP – 4 пары Полоса пропускания 2000 МГц
500[1]	0 337 86	Длина 500 м, на барабане Масса 42 кг
		S/FTP – 4 пары Полоса пропускания 2000 МГц
500[1]	0 337 88	Длина 500 м, на барабане Масса 42 кг

Кабельная система Legrand LCS³ Кат. 8

шнуры

ДОСТУПНО С 2019

0 337 03

Коммутационные шнуры RJ 45 Кат. 8

Упак.	Кат. №		
	LSZH RAL 6027		RJ 45 + RJ 45 плоский Специальный разъем с удобным захватом Соответствует стандартам EN/МЭК 11801 ред. 3.0 (2017) и EIA/TIA 568 C2-1
			S/FTP экранированные, волновое сопротивление 100 Ом
	0 337 01		Длина 0.5 м
	0 337 02		Длина 1 м
	0 337 03		Длина 2 м
	0 337 04		Длина 3 м
	0 337 05		Длина 5 м
	0 337 06		Длина 8 м
	0 337 07		Длина 10 м
	LSZH		
	RAL 3020	RAL 6026	
1	0 337 21	0 337 08	Длина 0.5 м
	0 337 22	0 337 09	Длина 1 м
	0 337 23	0 337 10	Длина 2 м
	0 337 24	0 337 11	Длина 3 м
	0 337 25	0 337 12	Длина 5 м
	0 337 26	0 337 13	Длина 8 м
1	0 337 27	0 337 17	Длина 10 м

Набор для идентификации

1	0 518 90	Набор из 200 цветных колец (красных зеленых, желтых и синих) для идентификации шнуров RJ 45 Надеваются на коммутационные шнуры

Кат №, выделенные красным: Новая продукция

Кабельная система Legrand LCS³ Кат. 6a

патч-панели плоские укомплектованные

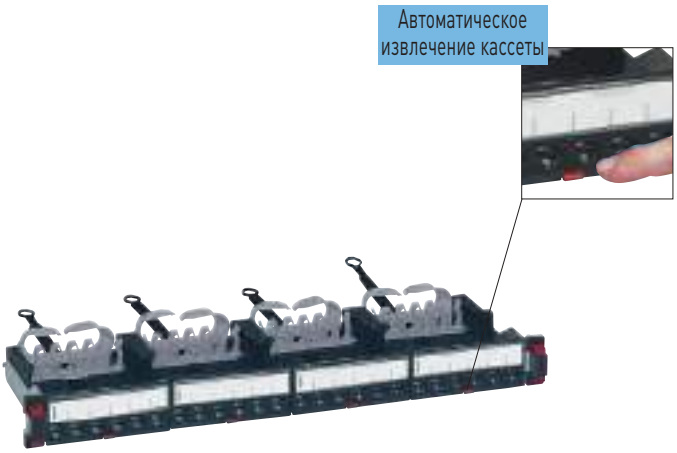

0 337 72

Упак.	Кат. №	Патч-панели Кат. 6a на 24 коннектора RJ 45
		С новым механизмом быстрой фиксации для установки без винтов на монтажных стойках шкафов Может устанавливаться в любой шкаф или стойку Автоматическое заземление каждого коннектора Поставляется с задним кабельным органайзером Оборудована 4 кассетами для коннекторов быстрого соединения LCS³ RJ 45 (без инструментов) Кат. 6a с маркировкой 568 A/B Комплектуются цветной маркировкой Соответствует стандартам ISO/IEC 11801 ред. 3.0 (2017) и EIA/TIA 568 C2-1 Панель 19" высотой 1U Автоматическое извлечение кассеты при нажатии на язычок
		Плоские патч-панели 24 коннектора RJ 45 – 1U
1	0 337 70	UTP
1	0 337 72	STP

Кабельная система Legrand LCS³ Кат. 6a

патч-панели неукомплектованные

0 337 90

0 337 93

Упак.	Кат. №	Патч-панели на 24 коннектора RJ 45, неукомплектованные
		С новым механизмом быстрой фиксации для установки без винтов на монтажных стойках шкафов Могут устанавливаться в любой шкаф или стойку Автоматическое заземление каждого коннектора Поставляются с задним кабельным органайзером
1	0 337 90	**Плоская патч-панель с неукомплектованными кассетами** Снабжена 4 автоматически извлекаемыми кассетами для коннекторов RJ 45 Кат. 5e – Кат. 8 Панель 19" высотой 1U
1	0 337 91	**Плоская патч-панель для установки кассет** Рассчитана на 4 кассеты с автоматическим извлечением: – с медными коннекторами – с оптоволоконными коннекторами Панель 19" высотой 1U
		Патч-панель высокой плотности на 48 коннекторов RJ 45, неукомплектованная
		Может устанавливаться в любой шкаф или стойку Автоматическое заземление каждого коннектора Поставляется с задним кабельным органайзером Автоматическое извлечение кассеты при нажатии на язычок Возможность извлечения каждого коннектора по отдельности
1	0 337 93	Панель 19" высотой 1U

Кат №, выделенные красным: Новая продукция

Кабельная система Legrand LCS³ Кат. 6a

пачт-панели угловые для установки коннекторов, неукомплектованные

0 337 92

0 337 94

0 337 75

Упак.	Кат. №	
		Патч-панель угловая на 24 коннектора RJ 45, неукомплектованная С новым механизмом быстрой фиксации для установки без винтов на монтажных стойках шкафов Может устанавливаться в любой шкаф или стойку Автоматическое заземление каждого коннектора Поставляется с задним кабельным органайзером **Угловая патч-панель для установки коннекторов** Для установки 24 коннекторов RJ 45 Кат. 5e – Кат. 8
1	0 337 92	Панель 19" высотой 1U
		Патч-панель угловая высокой плотности на 48 коннекторов RJ 45, неукомплектованная С новым механизмом быстрой фиксации для установки без винтов на монтажных стойках шкафов Может устанавливаться в любой шкаф или стойку Автоматическое заземление каждого коннектора Поставляется с задним кабельным органайзером **Угловая патч-панель для установки коннекторов** Для установки 48 коннекторов RJ 45 Кат. 5e – Кат. 6a
1	0 337 94	Панель 19" высотой 1U
		Коннекторы высокой плотности RJ 45 Кат. 6a Коннекторы RJ 45 Кат. 6a для плоской и угловой патч-панели STP Быстроразъемные коннекторы (устанавливаемые без инструментов) с маркировкой 568 A/B Комплектуются цветной маркировкой Соответствуют стандартам ISO/IEC 11801 ред. 3.0 (2017) и EIA/TIA 568 C2-1 Для установки в кассеты плоских и угловых патч-панелей Комплект из 6 коннекторов RJ 45 Кат. 6a
1	0 337 73	UTP
1	0 337 75	STP

Кабельная система Legrand LCS³ Кат. 6a

оборудование и аксессуары

0 337 56

0 337 59

0 337 55

0 337 57

0 337 58

Упак.	Кат. №	
		Общие аксессуары для плоских и угловых патч-панелей
10	0 337 56	**Заглушки портов** Разделяемая пластина с 6 заглушками для портов
1	0 337 59	**Органайзер для подводки шнуров** Используется с механизмом быстрой фиксации нового поколения для подводки шнуров сбоку
		Специальные аксессуары для плоских патч-панелей
1	0 337 55	**Кассета для патч-панели, неукомплектованная** Неукомплектованная съемная кассета для установки коннекторов Рассчитана на 6 коннекторов Кат. 5e – Кат. 8 Простое извлечение путем нажатия на кассету упрощает монтаж и обслуживание Возможность извлечения каждого коннектора по отдельности
1	0 337 95	**Кассета для патч-панели высокой плотности, неукомплектованная** Неукоплектованная съемная кассета для установки коннекторов Для установки 12 коннекторов Кат. 5e – Кат. 6a Простое извлечение путем нажатия на кассету упрощает монтаж и обслуживание
1	0 337 57	**Кассета-заглушка** Закрывает отверстие в панели
		Специальные аксессуары для угловых патч-панелей
1	0 337 58	**Крышка угловой патч-панели** Для оптимизации воздушных потоков внутри шкафа

Кат №, выделенные красным: Новая продукция

Кабельная система Legrand LCS³ Кат. 6а и 7

кабели и шнуры

0 327 77

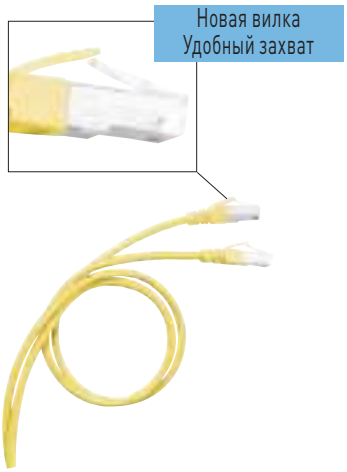

0 517 82

Кабели Кат. 6а для локальной сети

Кабели: 4 пары или сдвоенные, 2x4 пары, 100 Ом
Оболочка LSZH (с низким выделением дыма, не содержащего галогенов)
Желтый цвет RAL 1018
Цветовой код TIA/EIA
Соответствие стандартам МЭК/EN 11801 ред. 2.0, EN 50173-1 и TIA/EIA 568C
Полоса пропускания 500 МГц

Упак.	Кат. № LSZH МЭК 60332-1 (одиночная прокладка)	Кат. № LSZH ГОСТ Р МЭК 60332-3 (групповая прокладка)	
			U/UTP – 4 пары Полоса пропускания 500 МГц Длина 500 м На катушке. Масса 25 кг
500¹	0 327 87		
			F/UTP – 4 пары Полоса пропускания 500 МГц Длина 500 м На катушке. Масса 25 кг
500¹	0 327 78	0 328 69	
			F/UTP – 2x4 пары Полоса пропускания 500 МГц Длина 500 м На катушке. Масса 65 кг
500¹	0 328 78		
			F/FTP – 4 пары Полоса пропускания 500 МГц Длина 500 м На катушке. Масса 25.2 кг
500¹	0 327 99		

Кабели Кат. 6а для локальной сети

Кабели: 4 пары, 100 Ом
Оболочка PVCLS LTx (ПВХ пластикат пониженной пожарной опасности с низким выделением дыма и низкой токсичностью продуктов горения)
Желтый цвет RAL 1018
Цветовой код TIA/EIA
Соответствие стандартам МЭК/EN 11801 ред. 2.0, EN 50173-1 и TIA/EIA 568C
Полоса пропускания 500 МГц

Упак.	Кат. № LTx PVCLS МЭК 60332-3 (групповая прокладка) ДОСТУПНО с 2019 г.	
		S/FTP LTx – 4 пары Полоса пропускания 500 МГц Длина 500 м На катушке. Масса 41,5 кг
500¹	0 328 26	

Кабели Кат. 7 для локальной сети

Кабели: 4 пары, 100 Ом
Оболочка LSZH (с низким выделением дыма, не содержащего галогенов)
Желтый цвет RAL 1018
Цветовой код TIA/EIA
Соответствие стандартам МЭК/EN 11801 ред. 2.0, EN 50173-1 и TIA/EIA 568C
Полоса пропускания 600 МГц

Упак.	Кат. № LSZH МЭК 60332-1 (одиночная прокладка)	Кат. № LSZH ГОСТ Р МЭК 60332-3 (групповая прокладка)	
			S/FTP – 4 пары Полоса пропускания 600 МГц Длина 500 м На катушке. Масса 30 кг
500¹	0 327 77	0 328 68	

1: в метрах

Коммутационные шнуры RJ 45 Кат. 6а

RJ 45 – RJ 45
Соответствие стандартам МЭК/EN 11801 ред. 2.0, EN 50173-1 и TIA/EIA 568C

Упак.	Кат. №	
	PVC	**U/UTP неэкранированные, волновое сопротивление 100 Ом**
1	0 518 82	Длина 1 м
1	0 518 83	Длина 2 м
1	0 518 84	Длина 3 м
1	0 518 85	Длина 5 м
	LSZH	
1	0 518 78	Длина 1 м
1	0 518 79	Длина 2 м
1	0 518 80	Длина 3 м
1	0 518 81	Длина 5 м
1	0 518 74	Длина 1 м
1	0 518 75	Длина 2 м
1	0 518 76	Длина 3 м
1	0 518 77	Длина 5 м
	PVC	**S/FTP экранированные, волновое сопротивление 100 Ом**
1	0 518 16	Длина 0.5 м
5	0 517 80	Длина 1 м
5	0 517 81	Длина 2 м
5	0 517 82	Длина 3 м
5	0 517 83	Длина 5 м
	LSZH	
1	0 518 70	Длина 1 м
1	0 518 71	Длина 2 м
1	0 518 72	Длина 3 м
1	0 518 73	Длина 5 м
1	0 518 66	Длина 1 м
1	0 518 67	Длина 2 м
1	0 518 68	Длина 3 м
1	0 518 69	Длина 5 м

Кат №, выделенные красным: Новая продукция

Кабельная система Legrand LCS³ Кат. 6а

розетки RJ 45 серии Mosaic™

0 765 73

0 765 76

0 794 76

0 765 24

0 765 25

0 765 99

6 327 79

Могут использоваться с любыми лицевыми панелями (см. Общий каталог Legrand)
Механизмы можно оборудовать любыми лицевыми панелями и рамками (см. Общий каталог Legrand)
Коннектор LCS³ со встроенным механизмом быстрого подключения одножильных и многожильных проводников 26-22 AWG
Контакты маркируются двухцветной кодировкой по схемам подключения T 568 A и T 568 B
Соответствие стандартам ISO/МЭК 11801 ред. 2.0, испр. 2, EN 50173-1 и TIA/EIA 568 C

Упак.	Кат. №	Розетки RJ 45 серии Mosaic Кат. 6а
		STP – 1 модуль Металлический экран 360°
10	0 765 73	○ Белый
10	0 765 84	○ Белый, антибактериальное исполнение
10	0 794 73	● Алюминий
		STP – 2 модуля Металлический экран 360°
10	0 765 76	○ Белый
10	0 794 76	● Алюминий
10	0 765 24	○ Белый с зеленой шторкой
10	0 765 25	○ Белый с оранжевой шторкой
		STP 45⁰ – 2 модуля
10	0 765 08	○ Белый
		STP с ограничением доступа – 2 модуля Металлический экран 360° В комплекте поставки 2 ключа на 5 розеток
5	0 765 99	○ Белый с красной шторкой
		UTP – 1 модуль
10	0 765 71	○ Белый
10	0 794 71	● Алюминий
10	0 765 26	○ Белый с зеленой шторкой
10	0 765 27	○ Белый с оранжевой шторкой
		UTP – 2 модуля
10	0 765 74	○ Белый
10	0 794 74	● Алюминий
		UTP с ограничением доступа – 2 модуля В комплекте поставки 2 ключа на 5 розеток
5	0 765 90	○ Белый с красной шторкой
		UTP 45⁰ – 2 модуля
10	0 765 09	○ Белый

Упак.	Кат. №	Розетки RJ 45 серии Keystone Кат. 6а
		STP – 1 модуль Металлический экран 360°
10	0 331 54	Розетка STP металлическим экраном 360° и с механизмом быстрого подключения
10	0 331 55	Розетка STP с механизмом быстрого подключения
		Накладная монтажная коробка на 1 или 2 порта
1	6 327 79	Для разъемов серии Keystone Для интеграции разъемов серии Keystone в оборудование, монтируемое на поверхности Крепится на столе или миниатюрном кабельном канале

Кабельная система Legrand LCS³ Кат. 6

патч-панели укомплектованные

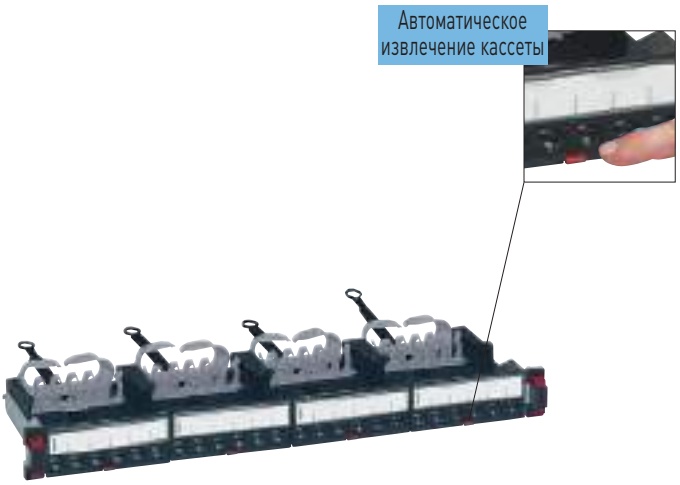

0 337 61

Упак.	Кат. №	Патч-панели Кат. 6 с 24 коннекторами RJ 45
		С новым механизмом быстрой фиксации для установки без винтов на монтажных стойках шкафов Могут устанавливаться в любой шкаф или стойку Обеспечивают автоматическое заземление каждого коннектора Поставляются с задним кабельным органайзером Оборудованы 4 кассетами для коннекторов быстрого соединения LCS3 RJ 45 Кат. 6 с маркировкой 568 A/B Комплектуются цветной маркировкой с цифрами Соответствуют стандартам ISO/IEC 11801 ред. 3.0 (2017) и EIA/TIA 568 C2-1 Панель 19" высотой 1U Автоматическое извлечение кассеты при нажатии на язычок
		Плоские патч-панели 24 коннектора RJ 45 – 1U
1	0 337 60	UTP
1	0 337 61	FTP
1	0 337 62	STP

Кабельная система Legrand LCS³ Кат. 6

патч-панели неукомплектованные

0 337 90

0 337 93

Упак.	Кат. №	Патч-панели плоские на 24 коннектора RJ 45, неукомплектованные
		С новым механизмом быстрой фиксации для установки без винтов на монтажных стойках шкафов Могут устанавливаться в любой шкаф или стойку Автоматическое заземление каждого коннектора Поставляются с задним кабельным органайзером
		Плоская патч-панель с неукомплектованными кассетами Снабжена 4 автоматически извлекаемыми кассетами для коннекторов RJ 45 Кат. 5e – Кат. 8
1	0 337 90	Панель 19" – 1U
		Плоская патч-панель для установки кассет Рассчитана на 4 кассеты с автоматическим извлечением: – с медными коннекторами – оптическими коннекторами
1	0 337 91	Патч-панель 19" – 1U

Упак.	Кат. №	Патч-панели высокой плотности на 48 коннекторов RJ 45, неукомплектованные
		Может устанавливаться в любой шкаф или стойку Автоматическое заземление каждого коннектора Поставляется с задним кабельным органайзером Автоматическое извлечение кассеты при нажатии на язычок Возможность извлечения каждого коннектора по отдельности
1	0 337 93	Патч-панель 19" – 1U

Кат №, выделенные красным: Новая продукция

Кабельная система Legrand LCS³ Кат. 6

патч-панели угловые для установки коннекторов

0 337 92

0 337 94

0 337 63

Упак.	Кат. №	
		Патч-панель угловая на 24 коннектора
		С новым механизмом быстрой фиксации для установки без винтов на монтажных стойках шкафов Может устанавливаться в любой шкаф или стойку Автоматическое заземление каждого коннектора Поставляется с задним кабельным органайзером
1	0 337 92	**Угловая патч-панель для установки коннекторов** Для установки 24 коннекторов RJ 45 Кат. 5е – Кат. 8 Панель 19" высотой 1U
		Патч-панель угловая высокой плотности на 48 коннекторов
		С новым механизмом быстрой фиксации для установки без винтов на монтажных стойках шкафов Может устанавливаться в любой шкаф или стойку Обеспечивает автоматическое заземление каждого коннектора Поставляется с задним кабельным органайзером
1	0 337 94	**Угловая патч-панель для установки коннекторов** Для установки 48 коннекторов RJ 45 Кат. 5е – Кат. 6а Панель 19" высотой 1U
		Коннекторы RJ 45 высокой плотности Кат. 6
		Коннекторы RJ 45 Кат. для плоских и угловых патч-панелей Быстроразъемные коннекторы (устанавливаемые без инструментов) с маркировкой 568 A/B Комплектуются цветной маркировкой Соответствует стандартам ISO/IEC 11801 ред. 3.0 (2017) и EIA/TIA 568 C2-1 Для установки в кассеты плоских и угловых патч-панелей Комплект из 6 коннекторов RJ 45 Кат. 6
1	0 337 63	UTP
1	0 337 64	FTP
1	0 337 65	STP

Кабельная система Legrand LCS³ Кат. 6

оборудование и аксессуары

0 337 56

0 337 59

0 337 55

0 337 57

0 337 58

Упак.	Кат. №	
		Общие аксессуары для плоских и угловых патч-панелей
10	0 337 56	**Заглушки портов** Разделяемая пластина с 6 заглушками для портов
1	0 337 59	**Органайзер для подводки шнуров** Используются с механизмом быстрой фиксации нового поколения для подводки шнуров сбоку
		Специальные аксессуары для плоских патч-панелей
1	0 337 55	**Кассета для патч-панели неукомплектованная** Пустая кассета для установки 6 коннекторов Кат. 5е – Кат. 8 Простое извлечение путем нажатия на кассету упрощает монтаж и обслуживание
1	0 337 95	**Кассета для патч-панели высокой плотности, неукомплектованная** Неукоплектованная съемная кассета для установки коннекторов. Для установки 12 коннекторов Кат. 5е – Кат. 6а Простое извлечение путем нажатия на кассету упрощает монтаж и обслуживание Возможность извлечения каждого коннектора по отдельности
1	0 337 57	**Кассета-заглушка** Закрывает отверстие в панели
		Специальные аксессуары для угловых патч-панелей
1	0 337 58	**Крышка угловой патч-панели** Для оптимизации воздушных потоков внутри шкафа

Кат №, выделенные красным: Новая продукция

Кабельная система Legrand LCS³ Кат. 6

кабели и шнуры

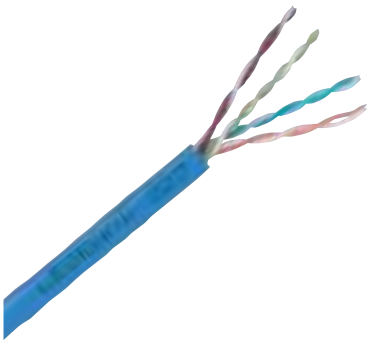

0 327 54

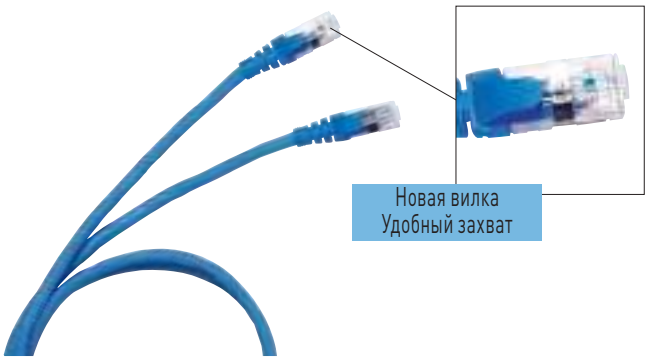

0 517 62

Кабели Кат. 6 для локальной сети

Кабели: 4 пары или 2x4 витые пары 100 Ом
Синий цвет RAL 5015
Цветовой код TIA/EIA
Соответствие стандартам ISO/МЭК 11801 ред. 2.0, EN 50173-1 и TIA/EIA 568C

Упак.	Кат. № LSZH ГОСТ Р МЭК 60332-3 (групповая прокладка)	Кат. № LSZH МЭК 60332-1 (одиночная прокладка)	Кат. № PVC	
				U/UTP – 4 пары
305¹	0 328 66	0 327 54		Длина 305 м В картонной коробке. Масса 16 кг
305¹			0 327 55	Длина 305 м В картонной коробке. Масса 13 кг
				F/UTP – 4 пары
305¹	0 328 67	0 328 56		Длина 305 м На катушке. Масса 17 кг
500¹		0 327 56		Длина 500 м На катушке. Масса 25 кг
				F/UTP – 4 пары
305¹			0 328 57	Длина 305 м В картонной коробке. Масса 17 кг
500¹			0 327 58	Длина 500 м На катушке. Масса 25 кг
				SF/UTP – 4 пары
500¹		0 327 57		Длина 500 м На катушке. Масса 29 кг
500¹			0 327 59	Длина 500 м На катушке. Масса 30 кг

Кабели Кат. 6 для локальной сети

Кабели: 4 пары, 100 Ом
Оболочка PVCLS LTx (ПВХ пластикат пониженной пожарной опасности с низким выделением дыма и низкой токсичностью продуктов горения)
Синий цвет RAL 5015
Цветовой код TIA/EIA
Соответствие стандартам МЭК/EN 11801 ред. 2.0, EN 50173-1 и TIA/EIA 568C

Упак.	Кат. № LTx PVCLS МЭК 60332-3 (групповая прокладка) ДОСТУПНО с 2019 г.	
		U/UTP LTx – 4 пары
500¹	0 328 25	Длина 500 м На катушке. Масса 15,8 кг

1: в метрах

Коммутационные шнуры RJ 45 Кат. 6

RJ 45 – RJ 45

Упак.	Кат. №	
	PVC	**U/UTP неэкранированные, волновое сопротивление 100 Ом**
1	0 518 18	Длина 0.5 м
1	0 517 72	Длина 1 м
1	0 517 73	Длина 2 м
1	0 517 74	Длина 3 м
1	0 517 75	Длина 5 м
	LSZH	
1	0 518 62 | 0 518 58	Длина 1 м
1	0 518 63 | 0 518 59	Длина 2 м
1	0 518 64 | 0 518 60	Длина 3 м
1	0 518 65 | 0 518 61	Длина 5 м
	PVC	**F/UTP экранированные, волновое сопротивление 100 Ом**
1	0 518 15	Длина 0.5 м
1	0 517 62	Длина 1 м
1	0 517 63	Длина 2 м
1	0 517 64	Длина 3 м
1	0 517 65	Длина 5 м
	LSZH	
1	0 518 54 | 0 518 50	Длина 1 м
1	0 518 55 | 0 518 51	Длина 2 м
1	0 518 56 | 0 518 52	Длина 3 м
1	0 518 57 | 0 518 53	Длина 5 м
	PVC	**SF/UTP экранированные, волновое сопротивление 100 Ом**
5	0 517 52	Длина 1 м
5	0 517 53	Длина 2 м
5	0 517 54	Длина 3 м
5	0 517 55	Длина 5 м

Кат №, выделенные красным: Новая продукция

Кабельная система Legrand LCS³ Кат. 6

розетки RJ 45 серии Mosaic™

H

0 765 63

0 765 96

0 794 33

Могут использоваться с любыми лицевыми панелями (см. Общий каталог Legrand)
Механизмы можно оборудовать любыми лицевыми панелями и рамками (см. Общий каталог Legrand)
Коннектор LCS³ с встроенным механизмом быстрого подключения одножильных и многожильных проводников 26-22 AWG
Контакты маркируются двухцветной кодировкой по схемам подключения T 568 A и T 568 B
Соответствие стандартам ISO/МЭК 11801 ред. 2.0, испр. 2, EN 50173-1 и TIA/EIA 568 C

Розетки RJ 45 серии Mosaic Кат. 6

Упак.	Кат. №	
		UTP – 1 модуль
10	0 765 61	○ Белый
10	0 794 61	● Алюминий
10	0 765 81	○ Белый, антибактериальное исполнение
10	0 794 81	● Черный
		UTP – 2 модуля
10	0 765 64	○ Белый
10	0 794 64	● Алюминий
		UTP с ограничением доступа – 2 модуля В комплекте поставки 2 ключа на 5 розеток
5	0 765 94	○ Белый с красной шторкой
		UTP 90° – 2 модуля Вертикальная, для установки на монтажную колонну на защелках
10	0 765 91	○ Белый
		UTP 45° – 2 модуля
10	0 765 03	○ Белый
		UTP 45° – 2xRJ 45 – 2 модуля
5	0 765 04	○ Белый
		UTP с вытяжным шнуром RJ 45 – 4 модуля Встроенный вытяжной шнур (0.9 м) Сматывается автоматически при нажатии на кнопку
1	0 765 32	○ Белый
		UTP 2xRJ 45 с механизмом быстрого подключения – 3 модуля Крепится защелкиванием на кабельном канале DLP с крышкой 45 мм
5	0 765 44	○ Белый
		FTP – 1 модуль
10	0 765 62	○ Белый
10	0 794 62	● Алюминий
10	0 765 82	○ Белый, антибактериальное исполнение
		FTP – 2 модуля
10	0 765 65	○ Белый
10	0 794 65	● Алюминий
10	0 794 85	● Черный
10	0 765 22	Белый с зеленой шторкой
10	0 765 23	Белый с оранжевой шторкой
		FTP 2xRJ 45 с механизмом быстрого подключения – 3 модуля Крепится защелкиванием на кабельном канале с крышкой 45 мм
5	0 765 46	○ Белый

Розетки RJ 45 серии Mosaic Кат. 6 (продолжение)

Упак.	Кат. №	
		FTP с ограничением доступа – 2 модуля В комплекте поставки 2 ключа на 5 розеток
5	0 765 95	○ Белый с красной шторкой
		FTP 45° – 2 модуля
10	0 765 05	○ Белый
		FTP 45° – 2xRJ 45 – 2 модуля
5	0 765 06	○ Белый
		FTP с вытяжным шнуром RJ 45 – 4 модуля Встроенный вытяжной шнур (0.9 м) Сматывается автоматически при нажатии на кнопку
1	0 765 33	○ Белый
1	0 794 33	● Алюминий
		FTP 90° – 2 модуля Вертикальная, для установки на монтажную колонну на защелках
10	0 765 92	○ Белый
10	0 794 92	● Алюминий
		Экранированная STP – 1 модуль
10	0 765 63	○ Белый
10	0 765 83	○ Белый, антибактериальное исполнение
		Экранированная STP – 2 модуля
10	0 765 66	○ Белый
		STP – 2 модуля
10	0 794 86	● Черный
		Экранированная STP с ограничением доступа – 2 модуля В комплекте поставки 2 ключа на 5 розеток
5	0 765 96	○ Белый с красной шторкой
		STP 45° – 2 модуля Вертикальная, для установки на монтажную колонну на защелках
10	0 765 07	○ Белый
		Экранированная STP 90° – 2 модуля Вертикальная, для установки на монтажную колонну на защелках
10	0 765 93	○ Белый

Кат №, выделенные красным: Новая продукция

Кабельная система Legrand LCS³ Кат. 6

розетки RJ 45 серии Soliroc и Plexo

5 728 02

5 728 16

6 327 79

0 695 69

Могут использоваться с любыми лицевыми панелями (см. Общий каталог Legrand)
Коннектор LCS³ с встроенным механизмом быстрого подключения одножильных и многожильных проводников 26-22 AWG
Контакты маркируются двухцветной кодировкой по схемам подключения T 568 A и T 568 B
Соответствие стандартам ISO/МЭК 11801 ред. 2.0, испр. 2, EN 50173-1 и TIA/EIA 568 C

Упак.	Кат. №	
		Розетка RJ 45 Кат. 6 серии Keystone
10	0 331 81	Розетка UTP с механизмом быстрого подключения
		Накладная монтажная коробка на 1 или 2 порта
1	6 327 79	Для разъемов серии Keystone Для интеграции разъемов серии Keystone Крепится на столе или миниатюрном кабельном канале
		Розетка RJ 45 Кат. 6 серии Soliroc – IK 10
1	0 778 91	**FTP – 2 модуля** Для установки в зонах повышенной опасности или общественных местах

Упак.	Кат. №	
		Розетки Кат. 6 RJ 45 серии Plexo – IP55 с закрытым клапаном – IK 07
		Розетка RJ 45 Защита от воды и пыли Для установки на промышленных объектах
5	0 695 69	Серый/белый
1	0 695 61	Розетка FTP Серый/белый Розетка UTP
1	0 695 81	**Адаптер для розетки RJ 45** Розетка RJ 45 заказывается отдельно Гарантированная защита от погодных воздействий (IP44) при вставленном штекере Серый/белый
		Розетки RJ 45 Кат. 6 серии Plexo – IP66 – IK 08
1	0 904 67	**Розетка FTP** 9 контактов Гарантированная защита от погодных воздействий (IP66) при вставленном штекере Угол наклона 90° Серый RAL 7016/T029

Кабельная система Legrand LCS³ Кат. 5е

плоские укомплектованные патч-панели

0 337 51

Упак.	Кат. №	Патч-панели Кат. 5е с 24 коннекторами RJ 45
		С новым механизмом быстрой фиксации для установки без винтов на монтажных стойках шкафов Могут устанавливаться в любой шкаф или стойку Автоматическое заземление каждого коннектора Поставляются с задним кабельным органайзером Оборудованы 4 кассетами для коннекторов быстрого соединения LCS³ RJ 45 (без инструментов) Кат. 5е с маркировкой 568 A/B Комплектуются цветной маркировкой Соответствует стандартам ISO/IEC 11801 ред. 3.0 (2017) и EIA/TIA 568 C2-1 Панель 19" высотой 1U Автоматическое извлечение кассеты при нажатии на язычок Возможность извлечения каждого коннектора по отдельности
		Плоские патч-панели 24 коннектора RJ 45 – 1U
1	0 337 50	UTP
1	0 337 51	FTP

Кабельная система Legrand LCS³ Кат. 5е

неукоплектованные патч-панели

0 337 90

0 337 93

Упак.	Кат. №	Патч-панели 1U на 24 коннектора RJ 45, неукомплектованная
		С новым механизмом быстрой фиксации для установки без винтов на монтажных стойках шкафов Могут устанавливаться в любой шкаф или стойку Автоматическое заземление каждого коннектора Поставляются с задним кабельным органайзером
		Плоская патч-панель с неукомплектованными кассетами Снабжена 4 автоматически извлекаемыми кассетами для коннекторов RJ 45 Кат. 5е – Кат. 8
1	0 337 90	Панель 19" высотой 1U
		Плоская патч-панель для установки кассет Рассчитана на 4 кассеты с автоматическим извлечением: – с медными коннекторами – оптическими коннекторами
1	0 337 91	Панель 19" высотой 1U
		Патч-панель высокой плотности 1U на 48 коннекторов RJ 45, неукомплектованная
		Может устанавливаться в любой шкаф или стойку Автоматическое заземление каждого коннектора Поставляется с задним кабельным органайзером Автоматическое извлечение кассеты при нажатии на язычок
1	0 337 93	Панель 19" высотой 1U

Кат №, выделенные красным: Новая продукция

Кабельная система Legrand LCS³ Кат. 5е

угловые патч-панели для установки коннекторов

0 337 92

0 337 94

0 337 53

Упак.	Кат. №	
		Патч-панель угловая 1U на 24 коннектора RJ 45, неукомплектованная С новым механизмом быстрой фиксации для установки без винтов на монтажных стойках шкафов Может устанавливаться в любой шкаф или стойку Автоматическое заземление каждого коннектора Поставляется с задним кабельным органайзером
1	0 337 92	**Угловая патч-панель для установки коннекторов** Для установки 24 коннекторов RJ 45 Кат. 5е – Кат. 8
		Патч-панель угловая высокой плотности 1U на 48 коннекторов RJ 45, неукомплектованная С новым механизмом быстрой фиксации для установки без винтов на монтажных стойках шкафов Может устанавливаться в любой шкаф или стойку Автоматическое заземление каждого коннектора Поставляется с задним кабельным органайзером
1	0 337 94	**Угловая патч-панель для установки коннекторов** Для установки 48 коннекторов RJ 45 Кат. 5е – Кат. 6а Панель 19" высотой 1U
		Коннекторы высокой плотности RJ 45 Кат. 5е Коннекторы RJ 45 Кат. 5е для плоских и угловых патч-панелей Быстроразъемные коннекторы (устанавливаемые без инструментов) с маркировкой 568 A/B Комплектуются цветной маркировкой Соответствуют стандартам ISO/IEC 11801 ред. 3.0 (2017) и EIA/TIA 568 C2-1 Для установки в кассеты плоских и угловых патч-панелей
1	0 337 53	**Комплект из 6 коннекторов RJ 45 Кат. 5е** UTP
1	0 337 54	FTP

Кабельная система Legrand LCS³ Кат. 5е

оборудование и аксессуары

0 337 56

0 337 59

0 337 55

0 337 57

0 337 58

Упак.	Кат. №	
		Общие аксессуары для плоских и угловых патч-панелей
10	0 337 56	**Заглушки портов** Разделяемая пластина с 6 заглушками для портов
1	0 337 59	**Органайзер для подводки шнуров** Используется с механизмом быстрой фиксации нового поколения Для подводки шнуров сбоку
		Специальные аксессуары для плоских патч-панелей
1	0 337 55	**Кассета для патч-панели, неукомплектованная** Пустая кассета для установки коннекторов. Для установки 6 коннекторов Кат. 5е – Кат. 8. Простое извлечение путем нажатия на кассету упрощает монтаж и обслуживание Возможность извлечения каждого коннектора по отдельности
1	0 337 95	**Кассета высокой плотности для патч-панели, неукомплектованная** Неукоплектованная съемная кассета для установки коннекторов Для установки 12 коннекторов Кат. 5е – Кат. 6а Простое извлечение путем нажатия на кассету упрощает монтаж и обслуживание Возможность извлечения каждого коннектора по отдельности
1	0 337 57	**Кассета-заглушка** Закрывает отверстие в панели
		Специальные аксессуары для угловых патч-панелей
1	0 337 58	**Крышка угловой патч-панели** Для оптимизации воздушных потоков внутри шкафа

Кат №, выделенные красным: Новая продукция

Кабельная система Legrand LCS³ Кат. 5е

кабели и шнуры

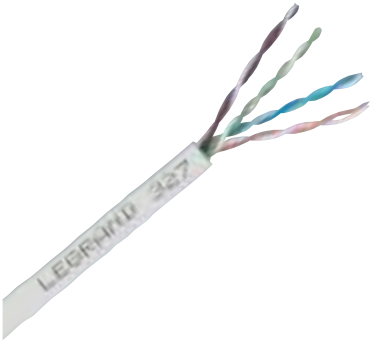

0 328 50

0 516 40

Кабели Кат. 5е для локальной сети

4 витых пары 100 Ом
Оболочка LSZH (с низким выделением дыма, не содержащего галогенов)
Серый цвет RAL 7035
Цветовой код TIA/EIA

Упак.	Кат. № LSZH ГОСТ Р МЭК 60332-3 (групповая прокладка)	Кат. № LSZH МЭК 60332-1 (одиночная прокладка)	Кат. № PVC	
				U/UTP – 4 пары
305¹	0 328 64	0 327 50		Длина 305 м В картонной коробке. Масса 10 кг
305¹			0 327 51	Длина 305 м В картонной коробке. Масса 9 кг
				F/UTP – 4 пары
305¹	0 328 65	0 327 52		Длина 305 м В картонной коробке. Масса 12 кг
500¹		0 328 50		Длина 500 м На катушке. Масса 21 кг
305¹			0 327 53	Длина 305 м В картонной коробке. Масса 21 кг

Кабели Кат. 5е для локальной сети

Кабели: 4 пары, 100 Ом
Оболочка PVCLS LTx (ПВХ пластикат пониженной пожарной опасности с низким выделением дыма и низкой токсичностью продуктов горения)
Серый цвет RAL 7035
Цветовой код TIA/EIA
Соответствие стандартам МЭК/EN 11801 ред. 2.0
EN 50173-1 и TIA/EIA 568C

Упак.	Кат. № LTx PVCLS МЭК 60332-3 (групповая прокладка) ДОСТУПНО с 2019 г.	
		U/UTP LTx – 4 пары
305¹	0 328 24	Длина 305 м В картонной коробке. Масса 10,4 кг

1: в метрах

Коммутационные шнуры RJ 45 Кат. 5е

Упак.	Кат. № PVC	
		RJ 45 – RJ 45
		U/UTP неэкранированные, волновое сопротивление 100 Ом
		Серый
1	0 518 17	Длина 0.5 м
1	0 516 36	Длина 1 м
1	0 516 37	Длина 2 м
1	0 516 38	Длина 3 м
1	0 516 39	Длина 5 м
		F/UTP экранированные, волновое сопротивление 100 Ом
		Серый
1	0 518 14	Длина 0.5 м
1	0 516 40	Длина 1 м
1	0 516 41	Длина 2 м
1	0 516 42	Длина 3 м
1	0 516 43	Длина 5 м

Кат №, выделенные красным: Новая продукция

Кабельная система Legrand LCS³ Кат. 5е

розетки RJ 45 серии Mosaic™, Soliroc и Plexo

0 765 52

6 327 79

0 695 57

Могут использоваться с любыми лицевыми панелями (см. Общий каталог Legrand)
Коннектор LCS³ с встроенным механизмом быстрого подключения одножильных и многожильных проводников 26-22 AWG
Контакты маркируются двухцветной кодировкой по схемам подключения T 568 A и T 568 B
Соответствие стандартам ISO/МЭК 11801 ред. 2.0, испр. 2, EN 50173-1 и TIA/EIA 568 C

Упак.	Кат. №	Розетки RJ 45 Кат. 5е серии Mosaic
		Механизмы можно оборудовать любыми лицевыми панелями и рамками (см. Общий каталог Legrand)
		UTP – 1 модуль
10	0 765 51	○ Белый
10	0 794 51	● Алюминий
		UTP – 2 модуля
10	0 765 54	○ Белый
10	0 794 54	● Алюминий
		UTP с ограничением доступа – 2 модуля В комплекте поставки 2 ключа на 5 розеток
5	0 765 97	○ Белый с красной шторкой
		UTP 2 x RJ 45 с механизмом быстрого подключения – 3 модуля Крепится защелкиванием на кабельном канале DLP с крышкой 45 мм
5	0 765 41	○ Белый
		UTP с вытяжным шнуром RJ 45 – 4 модуля Встроенный вытяжной шнур (0.9 м) Сматывается автоматически при нажатии на кнопку
1	0 765 30	○ Белый
		UTP 45° – 2 модуля
10	0 765 01	○ Белый
		2xRJ 45 UTP 45° – 2 модуля
5	0 765 02	○ Белый
		FTP – 1 модуль
10	0 765 52	○ Белый
10	0 794 52	● Алюминий
		FTP – 2 модуля
10	0 765 55	○ Белый
10	0 794 55	● Алюминий
		FTP с ограничением доступа – 2 модуля В комплекте поставки 2 ключа на 5 розеток
5	0 765 98	○ Белый с красной шторкой
		FTP 2xRJ 45 с механизмом быстрого подключения – 3 модуля Крепится защелкиванием на кабельном канале Mosaic с крышкой 45 мм
5	0 765 42	○ Белый

Упак.	Кат. №	Розетка RJ 45 серии Keystone Кат. 5е
10	0 331 80	**Розетка UTP** С механизмом быстрого подключения
1	6 327 79	**Накладная монтажная коробка на 1 или 2 порта** Для разъемов серии Keystone Для интеграции разъемов серии Keystone в оборудование, монтируемое на поверхности Крепится на столе или миниатюрном кабельном канале
		Розетки RJ 45 Кат. 5е серии Plexo – IP55 с закрытым клапаном – IK 07
		Розетка RJ 45 Защита от воды и пыли Для промышленных объектов
1	0 695 57	◐ Серый/белый Розетка FTP
1	0 695 56	◐ Серый/белый Розетка UTP
1	0 695 81	**Адаптер для розетки RJ 45** Розетка RJ 45 заказывается отдельно Гарантированная защита от погодных воздействий (IP44) при вставленном штекере ◐ Серый/белый

Кабельная система Legrand LCS³

разветвители, адаптеры и аксессуары

0 539 49

Усиленная защита

0 533 00
Установлен (без шнура)

0 533 01

0 327 60

0 517 09

Упак.	Кат. №	Розетки RJ 45 с разветвителем
	Mosaic	**Ethernet/Ethernet**
10	0 765 39	FTP – 9 контактов
10	0 765 38	UTP – 8 контактов
	Mosaic	**Телефон/Ethernet**
10	0 765 37	FTP – 9 контактов
10	Mosaic 0 765 36	UTP – 8 контактов
	Mosaic	**Телефон/телефон**
10	0 765 35	45 контактов
		Разветвители
		Подключаются к розетке RJ 45 для использования с 2 приложениями
10	0 327 83	Разветвитель видео/компьютерная или телефонная сеть
10	0 327 47	Разветвитель телефон/телефон
10	0 327 45	Разветвитель компьютерная/ телефонная сеть
10	0 327 46	Разветвитель телефон L1/L2
10	0 327 48	Разветвитель компьютерная сеть/ компьютерная сеть
		Влагозащищенные адаптеры
		IP55 – IK 07
		Совместимость со всеми функциями
		Для монтажа механизмов Mosaic, 2 модуля,
	Серый/белый	степень защиты IP55
10	0 695 80	Адаптер с дымчатой крышкой
1	0 695 79	Адаптер с дымчатой крышкой, запираемой специальным инструментом
1	0 695 81	Адаптер для розетки типа RJ, степень защиты IP44 при подключенном кабеле
1	0 919 45	Специальный инструмент для запирания адаптера (для замены антивандальных винтов)
		Адаптер Soliroc
		Совместимость со всеми функциями
		Установочное место для механизмов Mosaic 2 модуля, IK 10 – IP55
1	0 778 80	Адаптер с крышкой
1	0 778 81	Адаптер без крышки
		Адаптер Hypra
5	0 539 49	Основание адаптера, IP55

Упак.	Кат. №	Защитные аксессуары для кабеля
		Пластиковый корпус Использование комплекта Кат. № 0 533 02 гарантирует степень защиты IP66/67 В отсутствие соединения основание с закрытой шторкой обеспечивает степень защиты IP55 Защита экранированных и неэкранированных кабелей, оконцованных разъемами RJ 45 с обеспечением технических характеристик Кат. 5 Соответствие стандартам МЭК 60603-7 и МЭК 61076-3-106 (версии 5) Совместимость с предлагаемыми на рынке продуктами при условии их соответствия указанным выше стандартам
3	0 533 00	**Корпус для защиты вилки** Интегрированный контакт защитного заземления, уплотнительное кольцо и зажимные контакты Сборка без применения инструментов Для защиты кабелей категории 5e
3	0 533 01	**Корпус для накладного монтажа розетки RJ 45** Основание с защелками Поставляется с проходной розеткой RJ 45 Кат. 5e
3	0 533 02	**Набор: корпус розетки для накладного монтажа + вилка RJ 45 IP66/67** Основание для накладного монтажа + вилка
3	0 533 03	**Защитная крышка** Для корпуса Кат. № 0 533 01
		Вилки RJ для кабелей круглого сечения
		Контакты покрыты золотом, 1.2 мкм
50	0 517 01	**RJ 11** 4 контакта, ширина 9.65 мм
50	0 517 02	**RJ 12** 6 контактов, ширина 9.65 мм
50	0 517 03	**RJ 45 Кат. 5e** 8 контактов, ширина 11.70 мм
50	0 517 04	9 контактов, ширина 11.70 мм
50	0 517 06	**Колпачки для вилок RJ 45** Черный
50	0 517 07	Белый
		Инструменты для снятия изоляции
		Обрезают оболочки кабеля простым вращением Для медных витопарных кабелей Не повреждают проводники
1	0 332 62	**Инструмент для снятия изоляции** Для медных витопарных и волоконно-оптических кабелей
1	0 327 60	**Кусачки** Аккуратно разрезают, не деформируя проводники
		Обжимной инструмент для вилок RJ 45
		Для опрессовки вилок RJ с 4, 6, 8, и 9 контактами Специальная защелка обеспечивает точность опрессовки Позволяет обрезать и снимать изоляцию кабеля
1	0 517 09	Обжимной инструмент для трех типов вилок Высокопрочный стальной сплав
		Ударный инструмент 110
1	0 332 60	Ударный инструмент 110
1	0 332 61	Сменное лезвие

Кабельная система Legrand LCS³

телефонные и компьютерные розетки, патч-панели и кабели

0 787 31

0 335 79

Упак.	Кат. №	Розетки телефонные
		Розетки RJ 11 и RJ 12 Оборудованы модульным разъемом Jack с зажимами на 1/4 оборота для быстрого подключения Возможность отводного подключения
10	0 787 30	○ Белый – RJ 11, 4 контакта, 1 модуль
10	0 792 31	● Алюминий – RJ 11, 4 контакта, 1 модуль
10	0 787 31	○ Белый – RJ 11, 4 контакта, 2 модуля
10	0 787 32	○ Белый – RJ 12, 6 контактов, 2 модуля
		Розетка ISDN Зажимы с прорезанием изоляцией и фиксацией на 1/4 оборота для быстрого подключения Возможность отводного подключения
10	0 787 34	○ Белый – 8 контактов, зажим заземления 2.5 мм²

Упак.	Кат. №	Патч-панель телефонная, 50 портов, 110 коннектор
1	0 335 79	Панель 19" высотой 1U
		Кабели для телефонных сетей Кат. 3 PVC оболочка Белый цвет Цветовой код TIA/EIA
1	0 328 91	**U/UTP – 50 пары** Длина 500 м На катушке
1	0 328 88	**U/UTP – 100 пар** Длина 500 м На катушке
		Телефонные панели и вставки
		Панели в сборе – высота 1U Оснащаются 4 вставками LCS³ RJ 45 по 12 портов, предназначенными для быстрой установки без инструментов
1	0 335 31	Контакты 3-6/4-5 (цифровая линия)
1	0 335 30	Контакты 4-5/7-8 (аналоговая линия)
		Вставки телефонные для самостоятельного комплектования панелей Со вставкой LCS³ RJ 45 по 12 портов, предназначенной для быстрой установки без инструментов
2	0 335 33	Контакты 3-6/4-5 (цифровая линия)
2	0 335 32	Контакты 4-5/7-8 (аналоговая линия)

Кабельная система Legrand LCS³: оптоволокно

19” полки оптические

ДОСТУПНО С 2019 H

Новая система LCS³

0 321 62

0 321 00

0 321 72

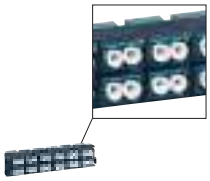

0 321 15

0 321 33

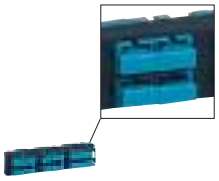

0 321 21

Упак.	Кат. №	Полки оптические 19" укомплектованные
		Укомплектованные металлические 19" оптические полки с 4 кабельными входами, в комплекте с крепежными деталями, 1 PE Ø13.5 мм, системой укладки волокон и кабель-каналом для пигтейлов Специальные места для маркировки панелей и оптических портов
		Полка выдвижная В конечном выдвинутом положении наклоняется на 30°. Максимальная вместимость: – 24 коннектора ST и SC – 48 коннекторов LC Глубина 220 мм, высота 1U
1	0 321 61	12 многомодовых дуплексных коннекторов SC для 24 волокон
1	0 321 62	24 многомодовых дуплексных коннектора LC для 48 волокон
1	0 321 63	24 многомодовых дуплексных коннектора ST для 48 волокон
1	0 321 64	12 одномодовых дуплексных коннекторов SC для 24 волокон
1	0 321 65	24 одномодовых дуплексных коннектора LC для 48 волокон
1	0 321 66	12 одномодовых дуплексных коннекторов SC APC для 24 волокон
1	0 321 67	24 одномодовых дуплексных коннекторов LC APC для 48 волокон
		Поворотная полка Переворачивается для открывания влево или вправо Максимальная вместимость: – 72 коннектора LC или – 36 коннекторов SC Глубина 260 мм, высота 1U
1	0 321 71	36 многомодовых дуплексных коннекторов LC для 72 волокон
1	0 321 72	18 многомодовых дуплексных коннекторов SC для 36 волокон
1	0 321 73	36 одномодовых дуплексных коннекторов LC для 72 волокон
1	0 321 74	18 одномодовых дуплексных коннекторов SC для 36 волокон

		Полки оптические модульные 19", укомплектованные
		Модульные металлические 19" оптические полки с 8 кабельными входами, в комплекте с крепежными деталями, 2 PE Ø13.5 мм, системой укладки волокон и кабель-каналом для пигтейлов С новым механизмом быстрой фиксации для установки без винтов на монтажных стойках шкафов Комплектуется маркировкой с цифрами В конечном выдвинутом положении наклоняется на 30°. Максимальная вместимость: – 96 коннекторов LC или – 48 коннекторов SC или – 24 коннектора ST Глубина 215 мм, высота 1U
		Полка выдвижная
1	0 321 02	12 многомодовых дуплексных коннекторов SC для 24 волокон
1	0 321 04	24 многомодовых дуплексных коннектора LC для 48 волокон
1	0 321 06	12 одномодовых дуплексных коннекторов SC для 24 волокон

Упак.	Кат. №	Полки оптические модульные 19" (продолжение)
		Полка выдвижная для установки вставок оптических Для установки до 4 оптических вставок любого типа
1	0 321 00	Пустая полка
		Вставки оптические Защелкиваются непосредственно на оптической полке Кат. № 0 321 00 или на патч-панели с волоконно-оптической кассетой Кат. № 0 321 41
		Вставки одномодовых адаптеров (9/125 мкм)
1	0 321 17	Оптическая вставка ST для 6 одномодовых волокон
1	0 321 10	Оптическая вставка SC дуплекс для 6 одномодовых волокон
1	0 321 11	Оптическая вставка SC дуплекс высокой плотности для 12 одномодовых волокон
1	0 321 12	Оптическая вставка SC APC дуплекс для 6 одномодовых волокон
1	0 321 13	Оптическая вставка LC дуплекс для 6 одномодовых волокон
1	0 321 14	Оптическая вставка LC дуплекс для 12 одномодовых волокон
1	0 321 15	Оптическая вставка LC дуплекс высокой плотности для 24 одномодовых волоконоptics
1	0 321 16	Оптическая вставка LC APC дуплекс для 12 одномодовых волокон
1	0 321 33	Проходной адаптер MTP[1] на 4 одномодовых порта
		Вставки многомодовых адаптеров (62.5 и 50/125 мкм)
1	0 321 27	Оптическая вставка ST для 6 многомодовых волокон
1	0 321 20	Оптическая вставка SC дуплекс для 6 многомодовых волокон
1	0 321 21	Оптическая вставка SC дуплекс высокой плотности для 12 многомодовых волокон
1	0 321 23	Оптическая вставка LC дуплекс для 6 многомодовых волокон
1	0 321 24	Оптическая вставка LC дуплекс для 12 многомодовых волокон
1	0 321 25	Оптическая вставка LC дуплекс высокой плотности для 24 многомодовых волокон
1	0 321 34	Проходной адаптер MTP[1] на 4 многомодовых порта

		Вставка RJ 45 для полок оптических
1	0 321 32	Защелкивается непосредственно на оптической полке Кат. № 0 321 00. Позволяет использовать одну полку для установки оптических портов и портов RJ 45

		Аксессуары для полки оптической неукомплектованной
1	0 321 28	**Узел для установки оптоволоконной сборки** Защелкивается сзади на полке Позволяет подключать претерминированные оптоволоконные сборки
1	0 321 29	**Заглушка** Вставка-заглушка
1	0 321 30	**Кассета для пигтейлов** Вместимость 24 волокна
1	0 321 31	**Комплект для укладки волокон** 1 шт.

1: MTP® — зарегистрированный товарный знак компании US Conec Ltd

Кат №, выделенные красным: Новая продукция

Кабельная система Legrand LCS³: оптоволокно

19" полки оптические высокой плотности и инструмент для разделки и сращивания волокон

H

Новая система LCS³

0 321 40 + 0 321 41

В патч-панель 0 321 40 устанавливается 4 кассеты 0 321 43

0 321 41

0 321 43

0 321 46

0 322 00

Упак.	Кат. №	Патч-панель модульная 19" высокой плотности без кассет
		В панель можно установить до 4 кассет с автоматическим извлечением С новым механизмом быстрой фиксации для установки без винтов на монтажных стойках шкафов Максимальная вместимость: – 48 коннекторов SC или – 24 коннектора ST или – 96 коннекторов LC
1	0 321 40	Глубина 190 мм, высота 1U
		Кассеты полки оптической
		Устанавливаются непосредственно на оптическую панель Кат. № 0 321 40 Съемная кассета Простое извлечение путем нажатия на кассету упрощает монтаж и обслуживание
1	0 321 41	**Оптическая сплайс-кассета** Для установки всех модульных оптических вставок
1	0 337 55	**Неукомплектованная кассета для витых пар** Для установки 6 коннекторов Кат. 5е, Кат. 6, Кат. 6а
1	0 321 42	**Претерминированная кассета MTP¹ (совместимая с MPO)** Извлекается вперед и назад Низкие вносимые потери <0.35 дБ Многомодовая кассета OM4 (50/125 мкм) 24 коннектора LC OM4 типа A/C
1	0 321 43	Многомодовая кассета OM4 (50/125 мкм) 12 коннекторов SC OM4 типа A/C
1	0 321 44	Одномодовая кассета OS2 (9/125 мкм) 24 коннектора LC OS2 типа A/C
1	0 321 45	Одномодовая кассета OS2 (9/125 мкм) 12 коннекторов SC OS2 типа A/C
1	0 337 57	**Кассета-заглушка** Закрывает отверстие в панели
1	0 321 33	**Адаптеры** Адаптер MTP¹ на 4 одномодовых порта (устанавливается в кассету Кат. № 0 321 41)
1	0 321 34	Адаптер MTP¹ на 4 многомодовых порта (устанавливается в кассету Кат. № 0 321 41)

1: MTP® — зарегистрированный товарный знак компании US Conec Ltd

Упак.	Кат. №	Аксессуары для патч-панели модульной 19" высокой плотности
		Задний кабельный органайзер
1	0 321 46*	Для установки на панели Кат. № 0 321 40
		Органайзер для шнуров (направляющая/опора/дверца)
1	0 321 47*	Для установки на патч-панели Кат. № 0 321 40; 2 боковых органайзера для шнуров со встроенной маркировкой обеспечивают организацию шнуров спереди и сбоку Устанавливаемая на кассете опора облегчает подводку шнуров сбоку
		Интеллектуальный инструмент для разделки и сращивания волокон
		Компактный прочный инструмент с эргономичной ручкой в контейнере для удобства переноски Позволяет сращивать волокна и устанавливать защиту на пигтейлы Имеет функцию контроля вносимых помех (тип. значение 0.1 дБ) USB порт для передачи значения вносимых помех Состав: – 1 инструмент для сращивания волокон Размеры: 95x132x71 мм Масса: 550 г IP: 50 – 1 прецизионный инструмент для разделки волокон – 1 адаптер для разных стандартов LC и SC – 1 литиевая батарея (ресурс: 80 циклов разделки и установки защиты) – шнур питания – 2 держателя оптических волокон 900 мкм
	ДОСТУПНО с 2019 г.	
1	0 322 00*	1 инструмент для сращивания пигтейлов
1	0 322 02*	Держатель оптического волокна 900 мкм
1	0 322 03*	Держатель оптического волокна 250 мкм
1	0 322 04*	1 шнур LC-LC APC
1	0 322 05*	1 шнур LC-LC
1	0 322 06*	1 шнур LC-SC APC
1	0 322 07*	1 шнур LC-SC
1	0 322 08*	1 адаптер LC-LC
1	0 322 09*	1 адаптер SC-SC
1	0 322 76*	Инструмент для разделки оптоволокна
1	0 322 77*	Салфетки
1	0 322 78*	Аэрозольный баллончик с очистителем

* О возможности поставки проконсультируйтесь в представительстве Legrand в Вашем регионе

Кат №, выделенные красным: Новая продукция

Кабельная система Legrand LCS³: оптоволокно

пигтейлы, клеевые коннекторы и переходные комплекты

0 322 20

0 322 31

0 322 70

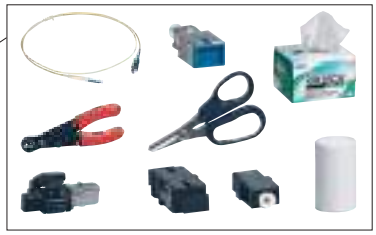

0 322 72

0 322 73

0 322 75

0 322 83

0 322 81

0 322 85

Упак.	Кат. №	Пигтейлы
		Для быстрого и надежного подключения оптоволоконных линий на объекте Характеристики: – Вносимые потери коннектора OM2/OM3/OM4 0.15 дБ – Вносимые потери коннектора OS2 0.18 дБ Совместимы со всеми имеющимися на рынке инструментами для сращивания оптических волокон
		50/125 мкм – OM2 (PC)
		Коннекторы
10	0 322 10	SC, 1 м, LSZH
10	0 322 11	LC, 1 м, LSZH
10	0 322 12	ST, 1 м, LSZH
10	0 322 13	SC, 2 м, LSZH
10	0 322 14	LC, 2 м, LSZH
10	0 322 15	ST, 2 м, LSZH
		50/125 мкм – OM3 (PC)
		Коннекторы
10	0 322 20	SC, 1 м, LSZH
10	0 322 21	LC, 1 м, LSZH
10	0 322 22	ST, 1 м, LSZH
10	0 322 23	SC, 2 м, LSZH
10	0 322 24	LC, 2 м, LSZH
		50/125 мкм – OM4 (PC)
		Коннекторы
10	0 322 30	SC, 1 м, LSZH
10	0 322 31	LC, 1 м, LSZH
10	0 322 32	ST, 1 м, LSZH
10	0 322 33	SC, 2 м, LSZH
10	0 322 34	LC, 2 м, LSZH
		9/125 мкм – OS2 (APC или UPC) – совместимые с OS1
		Коннекторы
10	0 322 40	SC-APC OS2, 1 м, LSZH
10	0 322 41	SC-UPC OS2, 1 м, LSZH
10	0 322 42	LC-APC OS2, 1 м, LSZH
10	0 322 43	LC-UPC OS2, 1 м, LSZH
10	0 322 44	ST-UPC OS2, 1 м, LSZH
10	0 322 45	SC-APC OS2, 2 м, LSZH
10	0 322 46	SC-UPC OS2, 2 м, LSZH
10	0 322 47	LC-UPC OS2, 2 м, LSZH
10	0 322 48	LC-APC OS2, 2 м, LSZH
10	0 322 49	ST-UPC OS2, 2 м, LSZH
		Набор из 12 пигтейлов LC
1	0 326 24	12 пигтейлов OS2 LC-UPC
1	0 326 26	12 пигтейлов OM3 LC-PC
1	0 326 71	12 пигтейлов OM4 LC-PC
		Термоусадочная трубка для пигтейлов
1	0 327 44	40 мм – упаковка 50 шт.
		Коннекторы клеевые 50/125 и 62.5/125 мкм
		Механический компенсатор для волокна в плотном буфере 900 мкм Керамический наконечник Типичное затухание: 0.3 дБ Коннекторы
10	0 331 27	ST
10	0 331 47	SC
10	0 331 00	LC
		Комплекты переходные с буфера 250 на 900 мкм
		Позволяет устанавливать коннекторы быстрой фиксации, рассчитанные на 900 мкм буфер, на волокна в буфере 250 мкм
1	0 330 48	Волоконно-оптическая сборка, 6 волокон
1	0 330 49	Волоконно-оптическая сборка, 12 волокон

Упак.	Кат. №	Набор инструментов для быстрого монтажа коннекторов с механической фиксацией
1	0 322 70	Содержит инструменты для подготовки оптических кабелей и тестирования правильности подсоединения оптоволокна к коннектору, а также аксессуары, облегчающие подсоединение в любых ситуациях Состав: – 1 прецизионный инструмент для разделки волокон – инструмент для зачистки и резки кевлара – визуальный дефектоскоп – инструкция по монтажу и видеоматериалы – аксессуары (раствор для очистки, маркер, мусоросборник и др.)
		Коннекторы быстрого соединения
		Подготовка выполняется с помощью набора Кат. № 0 322 70 Надежные, легко соединяются, повторное использование до 5 раз Обеспечивают фиксацию оптоволокна внутри коннектора Для тестирования соединения используется светодиод Не требуют клея и полировки Могут устанавливаться на оптоволокне 900 мкм Для оптоволокна 250 мкм используются специальные трубки, поставляемые с коннектором, тип. вносимые потери для многомодовых коннекторов OM3/OM4 равны 0.1 дБ, для одномодового коннектора OS2 равны 0.2 дБ (PC) и 0.3 дБ (APC)
		Многомодовые коннекторы OM3/OM4
		Комплект из 12 шт.
1	0 322 71	LC PC 50/125 мкм, 900/250 мкм
1	0 322 72	SC PC 50/125 мкм, 900/250 мкм
		Одномодовые коннекторы OS2
		Комплект из 12 шт.
1	0 322 73	LC UPC 9/125 мкм, 900/250 мкм
1	0 322 74	SC UPC 9/125 мкм, 900/250 мкм
1	0 322 75	SC APC 9/125 мкм, 900/250 мкм
		Инструмент прецизионный для разделки волокон для обновления набора инструментов Кат. № 0 326 90
1	0 322 80	Дополняет набор Кат. № 0 326 90 инструментом для точной резки волокон и монтажа коннекторов быстрой установки Кат. №№ 0 322 71 – 0 322 75
		Принадлежности для очистки оптоволокна
1	0 322 83	Принадлежности для очистки оптоволокна
1	0 322 81	Очиститель оптических коннекторов LC (PC/APC)
1	0 322 82	Очиститель оптических коннекторов SC (PC/APC)
1	0 322 84	Сменный картридж LC
1	0 322 85	Сменный картридж LC

Кат №, выделенные красным: Новая продукция

Кабельная система Legrand LCS³: оптоволокно

19 оптические кассеты высокой и сверхвысокой плотности

0 321 50

0 321 55

0 321 56

0 321 40

0 321 41

0 321 43

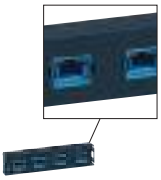
0 321 33

Упак.	Кат. №	Полки оптические модульные сверх-высокой плотности для установки кассет
		Фиксированное модульное шасси для установки оптических кассет
		Оптические полки с передним органайзером шнуров
		Максимальная вместимость 4U (до 48 кассет) – 576 коннекторов LC
		Максимальная вместимость 2U (до 24 кассет) – 288 коннекторов LC
		Максимальная вместимость 1U (до 12 кассет) – 144 коннекторов LC
1	0 321 50	1U
1	0 321 52	2U
1	0 321 53	4U
1	0 321 51	Панель сверхвысокой плотности для установки кассет, без заднего кабельного органайзера, 1U
		Кассеты сверхвысокой плотности
		Крепятся к оптическим выдвижным полкам Кат. №№ 0 321 50/51/52/53
		Выдвижная кассета для указанных выше шасси
		Извлечение кассеты спереди или сзади
		Высокоэффективная кассета МТР¹
		Низкие вносимые потери <0.35 дБ
		Полярность А/С
		Многомодовая кассета OM4 (50/125 мкм)
		Для многомодовых сетей 50/125 мкм типа OM4
1	0 321 54	Кассета MPO 12 LC OM4, тип А/С
		Кассета OS2 (9/125 мкм)
		Для многомодовых сетей 9/125 мкм типа OS2
1	0 321 55	Кассета MPO 12 LC OS2, тип А/С
		Адаптеры МТР¹ (совместимые с MPO)
		Крепятся к оптическим выдвижным полкам Кат. №№ 0 321 50/51/52/53
1	0 321 56	Адаптер МТР¹ на 4 многомодовых порта
1	0 321 57	Адаптер МТР¹ на 4 одномодовых порта
		Адаптер LC
		Крепится к оптическим выдвижным полкам Кат. №№ 0 321 50/51/52/53
1	0 321 58	Адаптер на 12 портов LC многомодовых

Упак.	Кат. №	Патч-панель модульная 19" высокой плотности без кассет
		В панель можно установить до 4 кассет с автоматическим извлечением
		С новым механизмом быстрой фиксации для установки без винтов на монтажных стойках шкафов
		Максимальная вместимость: – 48 коннекторов SC – 24 коннектора ST – 96 коннекторов LC
1	0 321 40	Глубина 190 мм, высота 1U
		Кассеты МТР¹ высокой плотности (совместимые с MPO)
		Устанавливаются непосредственно на модульную оптическую панель Кат. № 0 321 40
		Выдвижная кассета, извлекаемая при нажатии
		Извлекается вперед и назад
		Высокоэффективная кассета МТР¹
		Низкие вносимые потери <0.35 дБ,
		Полярность А/С
		Оптическая сплайс-кассета
1	0 321 41	Для установки всех модульных оптических вставок
		Неукомплектованная кассета для витых пар
1	0 337 55	Для установки 6 коннекторов Кат. 5е, Кат. 6, Кат. 6а
		Многомодовая кассета OM4 (50/125 мкм)
1	0 321 42	Кассета МТР¹ (совместимая с MPO) 24 коннектора LC OM4, тип А/С
1	0 321 43	Кассета МТР¹ (совместимая с MPO) 12 коннекторов SC OM4, тип А/С
		Одномодовая кассета OS2 (9/125 мкм)
		Тип OS2
1	0 321 44	Кассета МТР¹ (совместимая с MPO) 24 коннектора LC OS2, тип А/С
1	0 321 45	Кассета МТР¹ (совместимая с MPO) 12 коннекторов SC OS2, тип А/С
		Кассета-заглушка
1	0 337 57	Закрывает отверстие в панели
		Адаптеры МТР¹
		Устанавливаются в сплайс-кассеты Кат. № 0 321 41
		Обеспечивает сквозное соединение МТР¹/МТР¹
1	0 321 33	Адаптер МТР¹ на 4 одномодовых порта
1	0 321 34	Адаптер МТР¹ на 4 многомодовых порта
		Аксессуары для патч-панели модульной 19" высокой плотности
		Задний кабельный органайзер
1	0 321 46	Для установки на панели Кат. № 0 321 40
		Органайзер для шнуров (направляющая/опора/дверца)
1	0 321 47	Для установки на патч-панели Кат. № 0 321 40 Два боковых органайзера и передняя дверца для шнуров со встроенной маркировкой обеспечивают организацию шнуров спереди и сбоку Устанавливаемая на кассете опора облегчает подводку шнуров сбоку

1: МТР® — зарегистрированный товарный знак компании US Conec Ltd

Кат №, выделенные красным: Новая продукция

Кабельная система Legrand LCS³

претерминированное оптоволоконное решение

0 324 41

Шнуры оптические высокой плотности

На картонных барабанах
Подключаются к кассете высокой плотности на оптической полке
Микрокабель высокой плотности
Оболочка LSZH (с низким выделением дыма, не содержащего галогенов), цвет морской волны (OM3) и желтый (OS2)
Поставляются с устройством для разматывания
Fan–out – Fan–out: ограничитель перенапряжений из анодированного алюминия для большей стойкости к внешним воздействиям
Низкие вносимые потери LC: <0.15 дБ/коннектор
MTP¹–MTP¹: низкие потери, вносимые коннектором
MTP¹: <0.35 дБ/коннектор
Другие конфигурации по запросу

Микрокабели OM3 Fan–out – Fan–out
Микрокабели с ограничителем перенапряжений, выход 2 мм

Упак.	Кат. №	Описание	Длина (м)
1	0 324 01	6 LC дуплекс – 6 LC дуплекс	10
1	0 324 02	6 LC дуплекс – 6 LC дуплекс	20
1	0 324 03	6 LC дуплекс – 6 LC дуплекс	30
1	0 324 04	6 LC дуплекс – 6 LC дуплекс	40
1	0 324 05	6 LC дуплекс – 6 LC дуплекс	50
1	0 324 11	12 LC дуплекс – 12 LC дуплекс	10
1	0 324 12	12 LC дуплекс – 12 LC дуплекс	20
1	0 324 13	12 LC дуплекс – 12 LC дуплекс	30
1	0 324 14	12 LC дуплекс – 12 LC дуплекс	40
1	0 324 15	12 LC дуплекс – 12 LC дуплекс	50

Микрокабели OS2 Fan–out – Fan–out
Микрокабели с ограничителем перенапряжений, выход 2 мм

Упак.	Кат. №	Описание	Длина (м)
1	0 324 21	6 LC дуплекс – 6 LC дуплекс	10
1	0 324 22	6 LC дуплекс – 6 LC дуплекс	20
1	0 324 23	6 LC дуплекс – 6 LC дуплекс	30
1	0 324 24	6 LC дуплекс – 6 LC дуплекс	40
1	0 324 25	6 LC дуплекс – 6 LC дуплекс	50
1	0 324 31	12 LC дуплекс – 12 LC дуплекс	10
1	0 324 32	12 LC дуплекс – 12 LC дуплекс	20
1	0 324 33	12 LC дуплекс – 12 LC дуплекс	30
1	0 324 34	12 LC дуплекс – 12 LC дуплекс	40
1	0 324 35	12 LC дуплекс – 12 LC дуплекс	50

Микрокабели OM3 MTP¹

Упак.	Кат. №	Описание	Длина (м)
1	0 324 41	12 волокон – MTP¹–MTP¹	10
1	0 324 42	12 волокон – MTP¹–MTP¹	20
1	0 324 43	12 волокон – MTP¹–MTP¹	30
1	0 324 44	12 волокон – MTP¹–MTP¹	40
1	0 324 45	12 волокон – MTP¹–MTP¹	50

Микрокабели OS2 MTP¹

Упак.	Кат. №	Описание	Длина (м)
1	0 324 51	12 волокон – MTP¹–MTP¹	10
1	0 324 52	12 волокон – MTP¹–MTP¹	20
1	0 324 53	12 волокон – MTP¹–MTP¹	30
1	0 324 54	12 волокон – MTP¹–MTP¹	40
1	0 324 55	12 волокон – MTP¹–MTP¹	50

1: MTP® — зарегистрированный товарный знак компании US Conec Ltd

Кабельная система Legrand LCS³: оптоволокно

кабели

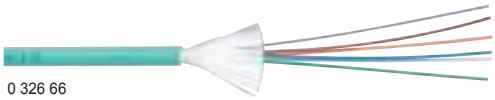

0 326 66

Технические характеристики **см. е-каталог на www.legrand.ru**

Оболочка LSOH (низкое дымовыделение с нулевым содержанием галогенов) – кроме Кат. №№ 0 322 88, 0 325 13, 0 325 15, 0 325 23, 0 325 24, 0 325 25
Цветовой код FOTAG
Соответствие стандартам EN 50173-2, ISO IEC 11801
На барабане
С плотным буфером: «простая разделка»
Кабели для внутреннего использования соответствуют МЭК 60332-3 (групповая прокладка)

OS2: кабели одномодовые оптоволоконные (9/125 мкм совместимые с OS1)

Для одномодовых сетей 9/125 мкм, тип OS2

Упак.	Кат. № Со свободной оболочкой	Кат. № С плотным буфером 900 мкм	
			Внутренний/наружный
2000	0 322 86	0 322 87	2 волокна
2000	0 325 02	0 322 89	4 волокна
2000	0 324 60		4 волокна, с защитой от грызунов
2000	0 324 67		4 волокна, в броне из стальной гофрированной ленты, огнестойкий
2000	0 325 12	0 322 90	6 волокон
2000	0 324 61		6 волокон, с защитой от грызунов
2000	0 324 68		6 волокон, в броне из стальной гофрированной ленты, огнестойкий
2000	0 325 03	0 322 91	8 волокон
2000	0 324 62		8 волокон, с защитой от грызунов
2000	0 324 69		8 волокон, в броне из стальной гофрированной ленты, огнестойкий
2000	0 325 14	0 325 50	12 волокон
2000	0 324 63		12 волокон, с защитой от грызунов
2000	0 324 70		12 волокон, в броне из стальной гофрированной ленты, огнестойкий
2000	0 322 92	0 322 93	16 волокон
2000	0 324 64		16 волокон, с защитой от грызунов
2000	0 325 51		24 волокна
2000	0 324 65		24 волокна, с защитой от грызунов
2000	0 324 71		24 волокна, в броне из стальной гофрированной ленты, огнестойкий
1000	0 322 95	0 322 96	48 волокон
1000	0 324 66		48 волокон, с защитой от грызунов
1000	0 322 97		72 волокна
1000	0 322 98		96 волокон
			Наружный, в броне из стальной гофрированной ленты
2000	0 322 88		2 волокна
2000	0 325 23		4 волокна
2000	0 325 13		6 волокон
2000	0 325 24		8 волокон
2000	0 325 15		12 волокон
2000	0 325 25		24 волокна

Кат №, выделенные красным: Новая продукция

Кабельная система Legrand LCS³: оптоволокно

кабели (продолжение)

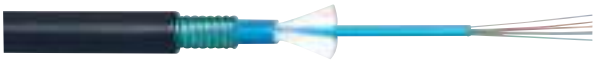

0 325 13

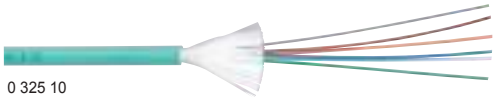

0 325 10

0 325 08

Технические характеристики **см. е-каталог на www.legrand.ru**

Оболочка LSOH (кроме Кат. №№ 0 324 74, 0 324 77, 0 324 78, 0 324 81, 0 324 83, 0 324 84, 0 325 05, 0 325 07, 0 325 40, 0 325 41, 0 325 42, 0 325 46, 0 325 47, 0 325 48, 0 329 27, 0 329 39, 0 329 40)
Цветовой код: FOTAG
Соответствие стандартам EN 50173-2, ISO IEC 11801
На барабане (2000 м)
С плотным буфером: «простая разделка»
Кабели для внутреннего использования соответствуют МЭК 60332-3 (групповая прокладка)

OM4: кабели многомодовые оптоволоконные (50/125 мкм)

Нечувствительные к изгибу
Для многомодовых сетей 50/125 мкм, тип OM4
Оболочка цвета морской волны
Для использования в сети 10 Giga Ethernet

Упак.	Кат. № Со свободной оболочкой	Кат. № С плотным буфером 900 мкм	
			Внутренний/наружный
2000	0 329 25	0 329 26	2 волокна
2000	0 325 43	0 329 28	4 волокна
2000	0 329 32		4 волокна, с защитой от грызунов
2000	0 329 41		4 волокна, в броне из стальной гофрированной ленты, огнестойкий
500		0 326 65	6 волокон
1000		0 326 66	6 волокон
2000	0 329 33		6 волокон, с защитой от грызунов
2000	0 325 44	0 329 29	8 волокон
2000	0 329 34		8 волокон, с защитой от грызунов
2000	0 329 42		8 волокон, в броне из стальной гофрированной ленты, огнестойкий
1000		0 326 67	12 волокон
2000	0 325 45		12 волокон
2000	0 329 35		12 волокон, с защитой от грызунов
2000	0 329 43		12 волокон, в броне из стальной гофрированной ленты, огнестойкий
2000		0 329 30	16 волокон
2000	0 329 36		16 волокон, с защитой от грызунов
1000		0 326 68	24 волокна
2000	0 329 31		24 волокна
2000	0 329 37		24 волокна, с защитой от грызунов
2000	0 329 44		24 волокна, в броне из стальной гофрированной ленты, огнестойкий
1000	0 329 38		48 волокон, с защитой от грызунов
			Наружный, в броне из стальной гофрированной ленты
2000	0 329 27		2 волокна
2000	0 325 46		4 волокна
2000	0 329 39		6 волокон
2000	0 325 47		8 волокон
2000	0 325 48		12 волокон
2000	0 329 40		24 волокна

OM3: кабели многомодовые оптоволоконные (50/125 мкм)

Нечувствительные к изгибу
Для многомодовых сетей 50/125 мкм, тип OM3
Оболочка цвета морской волны
Для использования в сети 10 Giga Ethernet

Упак.	Кат. № Со свободной оболочкой	Кат. № С плотным буфером 900 мкм	
			Внутренний/наружный
2000	0 324 79	0 324 80	2 волокна
2000	0 325 37	0 324 82	4 волокна
2000	0 324 92		4 волокна, с защитой от грызунов
2000	0 329 21		4 волокна, в броне из стальной гофрированной ленты, огнестойкий
2000	0 324 85	0 325 10	6 волокон
2000	0 324 93		6 волокон, с защитой от грызунов
2000	0 325 38		8 волокон
2000	0 324 94		8 волокон, с защитой от грызунов
2000	0 329 22		8 волокон, в броне из стальной гофрированной ленты, огнестойкий
2000	0 325 39	0 325 11	12 волокон
2000	0 324 95		12 волокон, с защитой от грызунов
2000	0 329 23		12 волокон, в броне из стальной гофрированной ленты, огнестойкий
2000	0 324 86	0 324 87	16 волокон
2000	0 324 96		16 волокон, с защитой от грызунов
2000	0 325 53	0 325 52	24 волокна
2000	0 324 97		24 волокна, с защитой от грызунов
2000	0 329 24		24 волокна, в броне из стальной гофрированной ленты, огнестойкий
1000	0 324 89	0 324 88	48 волокон
1000	0 324 98		48 волокон, с защитой от грызунов
1000	0 324 90		72 волокна
1000	0 324 91		96 волокон
			Наружный, в броне из стальной гофрированной ленты
2000	0 324 81		2 волокна
2000	0 324 83		4 волокна
2000	0 324 84		6 волокон
2000	0 325 40		8 волокон
2000	0 325 41		12 волокон
2000	0 325 42		24 волокна

OM2: кабели многомодовые оптоволоконные (50/125 мкм)

Для многомодовых сетей 50/125 мкм, тип OM2

	Со свободной оболочкой	С плотным буфером 900 мкм	
			Внутренний/наружный
2000	0 324 72	0 324 73	2 волокна
2000		0 325 55	4 волокна
2000	0 325 04	0 325 08	6 волокон
2000	0 324 76	0 324 75	8 волокон
2000	0 325 06	0 325 09	12 волокон
			Наружный, в броне из стальной гофрированной ленты
2000	0 324 74		2 волокна
2000	0 324 77		4 волокна
2000	0 325 05		6 волокон
2000	0 324 78		8 волокон
2000	0 325 07		12 волокон

Кат №, выделенные красным: Новая продукция

Кабельная система Legrand LCS³: оптоволокно

шнуры коммутационные (патч-корды)

0 326 07

0 326 13

Оснащены 2 коннекторами с керамическими наконечниками
Упаковка и тестовые испытания проведены отдельно для каждого элемента
Оболочка Zipcord LSZH

Упак.	Кат. №	OS1/OS2 (UPC): шнуры одномодовые оптоволоконные (9/125 мкм)
		Оптические потери, не более 0.25 дБ Для одномодовых сетей 9/125 мкм, тип OS1/OS2 Желтая оболочка
		Дуплексные шнуры SC/SC
3	0 326 00	Длина: 1 м
3	0 326 01	Длина: 2 м
3	0 326 02	Длина: 3 м
		Дуплексные шнуры SC/LC
3	0 326 03	Длина: 1 м
3	0 326 04	Длина: 2 м
3	0 326 05	Длина: 3 м
		Дуплексные шнуры LC/LC
3	0 326 28	Длина: 0.5 м
3	0 326 06	Длина: 1 м
3	0 326 07	Длина: 2 м
3	0 326 08	Длина: 3 м
3	0 326 29	Длина: 5 м
		Дуплексные шнуры LC/LC Uniboot Реверсивная полярность
3	0 326 86	Длина: 1 м
3	0 326 87	Длина: 2 м
3	0 326 88	Длина: 3 м
3	0 326 89	Длина: 5 м
3	0 326 92	Длина: 10 м

		OM4: шнуры многомодовые оптоволоконные (50/125 мкм)
		Для использования в сети 10 Giga Ethernet Оптические потери, не более 0.15 дБ Для многомодовых сетей 50/125 мкм, тип OM4 Оболочка цвета морской волны
		Дуплексные шнуры SC/SC
3	0 326 30	Длина: 1 м
3	0 326 31	Длина: 2 м
3	0 326 32	Длина: 3 м
		Дуплексные шнуры LC/LC
3	0 326 33	Длина: 0.5 м
3	0 326 34	Длина: 1 м
3	0 326 35	Длина: 2 м
3	0 326 36	Длина: 3 м
3	0 326 37	Длина: 5 м
		Дуплексные шнуры LC/LC Uniboot Реверсивная полярность
3	0 326 95	Длина: 1 м
3	0 326 96	Длина: 2 м
3	0 326 97	Длина: 3 м
3	0 326 98	Длина: 5 м
3	0 326 99	Длина: 10 м

Упак.	Кат. №	OM3: шнуры многомодовые оптоволоконные (50/125 мкм)
		Для использования в сети 10 Giga Ethernet Оптические потери, не более 0.25 дБ Для многомодовых сетей 50/125 мкм, тип OM3 Оболочка цвета морской волны
		Дуплексные шнуры SC/SC
3	0 326 09	Длина: 1 м
3	0 326 10	Длина: 2 м
3	0 326 11	Длина: 3 м
		Дуплексные шнуры SC/LC
3	0 326 12	Длина: 1 м
3	0 326 13	Длина: 2 м
3	0 326 14	Длина: 3 м
		Дуплексные шнуры LC/LC
3	0 326 15	Длина: 1 м
3	0 326 16	Длина: 2 м
3	0 326 17	Длина: 3 м

		OM2: шнуры многомодовые оптоволоконные (50/125 мкм)
		Оптические потери, не более 0.25 дБ Для многомодовых сетей 50/125 мкм, тип OM2 Оранжевая оболочка
		Дуплексные шнуры ST/ST
3	0 330 80	Длина: 1 м
3	0 330 81	Длина: 2 м
3	0 330 82	Длина: 3 м
		Дуплексные шнуры SC/SC
3	0 330 69	Длина: 1 м
3	0 330 70	Длина: 2 м
3	0 330 71	Длина: 3 м
		Дуплексные шнуры ST/SC
3	0 330 72	Длина: 2 м
3	0 330 73	Длина: 3 м
		Дуплексные шнуры LC/LC
3	0 330 61	Длина: 2 м
		Дуплексные шнуры SC/LC
3	0 330 75	Длина: 1 м
3	0 330 63	Длина: 2 м
3	0 330 76	Длина: 3 м
		Дуплексные шнуры LC/ST
3	0 330 65	Длина: 2 м

		Розетки оптические проходные
		Проходная дуплексная розетка имеет 2 входа и 2 выхода Предназначены для подключения двух оптических волокон с установленными коннекторами Поставляются с защитными колпачками Имеется держатель для маркировки 2 модуля
		Розетка оптическая проходная 2xST Байонетное крепление (совместимо с STII)
1	0 786 16	○ Белый
		Розетка оптическая проходная 2xSC С системой снятия «нажать-потянуть»
1	0 786 17	○ Белый
		Розетка оптическая проходная 2xLC С системой снятия «нажать-потянуть»
1	0 786 18	○ Белый

Кат №, выделенные красным: Новая продукция

Кабельная система Legrand LCS³: шкафы

шкафы серверные и кабельные вводы

4 460 00

4 460 45

4 460 46

Шкафы серверные
Legrand предлагает широкий ассортимент серверных и сетевых шкафов — надежных, удобных и гибких в применении. Серверные и сетевые шкафы построены по модульному принципу и могут использоваться для решения широкого круга задач.

Технические характеристики
– Цвет: RAL 9011 (черный)
– Каркас: алюминиевый, сборно-разборный
– Нагрузочная способность: 1500 кг (статическая)
– Передняя дверь: перфорация 80%. Дверь с откидной ручкой Fix-easy и закрытым защелкиваемой заглушкой слотом для установки цилиндрового замка
– Задняя дверь: двустворчатая с перфорацией 80% Дверь с откидной ручкой Fix-easy и закрытым защелкиваемой заглушкой слотом для установки цилиндрового замка
– Крыша (верхняя панель): 3 или 4 выреза с 2 или 3 заглушками и 1 щеточным кабельным вводом в зависимости от размера каркаса
– Внутренняя часть: шкаф имеет 4 монтажные стойки 19" с маркировкой по высоте (в U)
– Расстояние от стоек до передней плоскости шкафа 80 мм, расстояние между стойками в глубину — до 740 мм
– Организация кабелей: шкаф оснащен двумя кабельными лотками. Кроме того, имеются отверстия в форме замочной скважины для установки вертикальных блоков распределения питания (PDU) и точки крепления пластиковых кабельных колец (Кат. № 4 460 57)
– Аксессуары: в комплект поставки шкафа входят 20 гаек и винтов
– Серверные шкафы поставляются без боковых панелей

Серверные шкафы оптимизацией воздушных потоков
Legrand может предложить шкафы шириной 600 и 800 мм с комплектом для оптимизации воздушных потоков. Данные комплекты сводят к минимуму утечки воздуха, что повышает энергоэффективность. Остальные характеристики такие же, как у стандартных серверных шкафов.

Шкафы серверные 19" LCS³

Упак.	Кат. №	Вместимость	Ширина (мм)	Глубина (мм)
1	4 460 00	42U	600	1000
1	4 460 01	42U	600	1100
1	4 460 02	42U	600	1200
1	4 460 03	42U	800	1000
1	4 460 04	42U	800	1100
1	4 460 05	42U	800	1200
1	4 460 06	46U	600	1000
1	4 460 07	46U	600	1100
1	4 460 08	46U	600	1200
1	4 460 09	46U	800	1000
1	4 460 10	46U	800	1100
1	4 460 11	46U	800	1200

Шкафы серверные 19" LCS³ с оптимизацией воздушных потоков

Упак.	Кат. №	Вместимость	Ширина (мм)	Глубина (мм)
1	4 460 12	42U	600	1000
1	4 460 13	42U	600	1100
1	4 460 14	42U	600	1200
1	4 460 15	42U	800	1000
1	4 460 16	42U	800	1100
1	4 460 17	42U	800	1200
1	4 460 18	46U	600	1000
1	4 460 19	46U	600	1100
1	4 460 20	46U	600	1200
1	4 460 21	46U	800	1000
1	4 460 22	46U	800	1100
1	4 460 23	46U	800	1200

Комплект из 2 боковых панелей для шкафов серверных

Упак.	Кат. №	Вместимость	Ширина (мм)	Глубина (мм)
1	4 460 24	42U	-	1000
1	4 460 25	42U	-	1100
1	4 460 26	42U	-	1200
1	4 460 27	46U	-	1000
1	4 460 28	46U	-	1100
1	4 460 29	46U	-	1200

Шкафы серверные 19" с боковыми панелями, в плоской упаковке

Шкафы поставляются разобранными и имеют такую же конфигурацию, как Кат. №№ 4 460 00 – 4 460 11 соответственно

Упак.	Кат. № (ДОСТУПНО с 2019 г.)	Вместимость	Ширина (мм)	Глубина (мм)
1	4 460 30	42U	600	1000
1	4 460 31	42U	600	1100
1	4 460 32	42U	600	1200
1	4 460 33	42U	800	1000
1	4 460 34	42U	800	1100
1	4 460 35	42U	800	1200
1	4 460 36	46U	600	1000
1	4 460 37	46U	600	1100
1	4 460 38	46U	600	1200
1	4 460 39	46U	800	1000
1	4 460 40	46U	800	1100
1	4 460 41	46U	800	1200

Кабельный ввод с щеточным уплотнением

Вставные модули

Исходя из конкретной задачи, в вырезы верхней и нижней панели можно установить дополнительные модули. Это могут быть заглушки или вводы с щеточным уплотнением

Упак.	Кат. №		Макс. размер
1	4 460 45	Кабельный ввод с щеточным уплотнением (комплект)	405x115 мм

Заглушка кабельного ввода

Вставные модули

Исходя из конкретной задачи, в вырезы верхней и нижней панели можно установить дополнительные модули. Это могут быть заглушки или вводы с щеточным уплотнением

Упак.	Кат. №		Макс. размер
1	4 460 46	Заглушка RAL 9011	153x427 мм

Кат №, выделенные красным: Новая продукция

Кабельная система Legrand LCS³: шкафы

Кольца кабельные

6 466 69

4 460 55

4 460 56

4 460 47

4 460 57

4 460 75

Упак.	Кат. №	
1	6 466 68	**Кольцо кабельное для вертикальной организации кабелей** Кабельное кольцо позволяет собирать кабели в жгуты. Оно устанавливается на 19" монтажные стойки. Ширина: 45 мм Глубина: 74 мм Крепежные изделия входят в комплект поставки
1	6 466 69	**Кольцо кабельное для горизонтальной организации кабелей** Кабельное кольцо позволяет собирать кабели в жгуты. Оно устанавливается на 19" стойки Ширина: 40 мм Глубина: 86 мм Крепежные изделия входят в комплект поставки
1	4 460 55	**Короб кабельный телескопический, устанавливаемый по глубине шкафа** Телескопический кабельный короб можно использовать для прокладки кабелей от передней к задней части шкафа. Короб может крепиться сбоку к 19" монтажной стойке. Для оптимизации воздушных потоков можно использовать кабельный ввод из вспененного материала и боковые уплотняющие панели Телескопическая конструкция позволяет изменять длину короба от 550 до 800 мм Материал кабельного короба: листовая сталь Покрытие: оцинкованное Материал кабельной направляющей: (полифениленоксид, не содержит галогенов) Цвет: синий Регулируемая глубина: 550-800 мм Комплект поставки: кабельный короб в комплекте с крепежными изделиями
1	4 460 56	**Кронштейн для монтажа 4 кабельных катушек + 4 кабельные катушки** Кабельные катушки для эффективной прокладки кабелей. Кабельные катушки закрепляют на 19" монтажной стойке, что позволяет прокладывать кабели оптимальным образом. Кронштейны можно закрепить на 19" монтажной стойке на любой высоте Материал: сталь Покрытие: порошковая краска Высота: 1U Кронштейн для монтажа 4 кабельных катушек + 4 кабельные катушки Содержимое упаковки: 4 кронштейна 1U, 4 кабельные катушки, комплект крепежных изделий
1	4 460 47	**Набор из 4 съемных транспортировочных роликов** Ролики позволяют перекатывать шкаф с места на место. После перемещения шкафа ролики снимают.

Упак.	Кат. №	
1	4 460 57	**Комплект пластиковых кабельных колец** Через пластиковые кабельные кольца пропускают кабели с целью организации их проводки. Кольцо крепится без инструментов на стандартный кабельный короб. Комплект из 10 шт. Материал: полиамид Класс воспламеняемости: UL94-V0 Ширина: 40 мм Глубина: 78 мм
1 1	4 460 76 4 460 75	**Комплект для крепления к полу** Комплект для крепления к полу предназначен для фиксации каркаса на полах разного типа. Если шкаф установлен на фальшполу, то каркас рекомендуется крепить непосредственно к основному полу с помощью длинных шпилек. Шпильки в комплект поставки не входят. Высота цоколя (мм) 100 25 Содержимое упаковки: две Z-образные скобы с резьбой и комплект крепежных изделий

Кат №, выделенные красным: Новая продукция

Кабельная система Legrand LCS³: шкафы

короба кабельные и аксессуары

4 460 60

4 460 60

4 460 62

4 460 70

Кабельные короба позволяют оптимизировать прокладку кабелей к шкафу. Кабельные короба отличаются модульностью, гибкостью применения и простотой установки. Они очень легко встраиваются в конструкцию шкафа. Короба крепятся непосредственно к шкафам и поэтому не зависят от окружающих шкафы предметов. При наращивании оборудования ЦОД или серверного помещения система организации кабелей может быть легко расширена без задействования строительных конструкций. Например, не требуется крепить подвесы к потолку. Кабельные короба поставляются в двух исполнениях: узкий кабельный короб для прокладки кабелей вдоль задней плоскости шкафа и широкий, пересекающий центральную часть шкафа.

Короб кабельный широкий

Широкий кабельный короб устанавливается в отверстия кабельных вводов посередине шкафа и позволяет завести в левую и/или правую секции большие объемы кабелей, что требуется в коммутационных шкафах. В широком кабельном коробе предусмотрена разделительная перегородка, обеспечивающая раздельную прокладку оптоволоконных и медных кабелей. В больших шкафах можно совместно применять широкие и узкие короба, создавая, таким образом, трехканальную систему организации кабелей. Данная система позволяет разделить оптоволоконные и слаботочные кабели, и кабели питания. Кабельные короба оснащаются кабельными спусками, контролирующими допустимый радиус изгиба кабелей. Это позволяет плавно ввести кабели и прижать их ближе к стенкам шкафа, оставляя свободным доступ к расположенному в шкафу оборудованию.
Материал: сталь
Покрытие: порошковая краска
Высота: 120 мм
Глубина: 600 мм
RAL 9011

Упак.	Кат. №	Ширина шкафа
1	4 460 64	600 мм
1	4 460 65	800 мм

Короб кабельный узкий

Узкий кабельный короб встраивается в отверстие кабельного ввода на тыльной стороне шкафа, и может быть использован в качестве сквозного канала для прокладки ограниченного числа кабелей, например, для подключения к серверам.
Материал: сталь
Покрытие: порошковая краска
Высота: 120 мм
Глубина: 200 мм
RAL 9011

Упак.	Кат. №	Ширина шкафа
1	4 460 60	600 мм
1	4 460 61	800 мм
		Перегородка
1	4 460 68	600 мм
1	4 460 69	800 мм

Крышки и заглушки торцевые короба кабельного

Крышки устанавливают непосредственно на кабельные короба для защиты кабелей от механических повреждений и пыли. На внешних концах крайних коробов ряда можно установить торцевые заглушки. Крышки и заглушки не требуется отрезать по размеру короба. Они поставляются в цвете: RAL 9011
Материал: сталь
Покрытие: порошковая краска
Глубина узкого кабельного короба: 200 мм
Глубина широкого кабельного короба: 600 мм
RAL 9011

Крышки коробов кабельных

Упак.	Кат. № Узкий кабельный короб	Кат. № Широкий кабельный короб	
1	4 460 62	4 460 66	Ширина шкафа: 600 мм
1	4 460 63	4 460 67	Ширина шкафа: 800 мм

Заглушки торцевые короба кабельного

Упак.	Кат. № Заглушка торцевая узкого кабельного короба	Кат. № Заглушка торцевая широкого кабельного короба	
1	4 460 70	4 460 71	Ширина шкафа: 600, 800 и 1000 мм Крепежные изделия входят в комплект поставки

Кат №, выделенные красным: Новая продукция

Кабельная система Legrand LCS³: шкафы

мосты кабельные и комплекты соединительные

4 460 72

4 460 73

4 460 48

Упак.	Кат. №	Мост кабельный
1	4 460 72	Кабельный мост может использоваться для прокладки кабелей над горячими или холодными коридорами. Кабельные мосты совместимы с узкими и широкими кабельными коробами и могут использоваться совместно с конструкциями холодного коридора. Телескопическая конструкция кабельных мостов позволяет отрегулировать их длину от одного кабельного короба до другого, поэтому их не нужно отрезать по длине. Кабельные мосты также можно прокладывать на любое расстояние вдоль коридора. Кабельные мосты можно использовать для уменьшения числа ответвлений от основного источника или, например, для взаимосвязи внутри холодного коридора. Можно использовать несколько кабельных мостов в зависимости от требуемого объема кабелей или для разделения кабелей разного типа. Материал: сталь Покрытие: порошковая краска Высота: 120 мм Ширина: 150 мм RAL 9011 Полезная длина: от 990 до 1750 мм Крепежные изделия входят в комплект поставки

Упак.	Кат. №	Крышки мостов кабельных
1	4 460 73	Крышки устанавливают непосредственно на кабельные мосты для защиты кабелей от механических повреждений и пыли. Крышки могут перекрывать друг друга. Это позволяет надежно защитить кабели, проложенные внутри кабельного моста. Материал: сталь Покрытие: порошковая краска Ширина: 150 мм RAL 9011 Полезная длина: 1030 мм Крепежные изделия входят в комплект поставки

Упак.	Кат. №	Комплект соединительный
1	4 460 48	Служит для соединения шкафов. Для заказа доступны различные стягивающие элементы: втулки для соединения шкафов изнутри и пластины для наружного соединения шкафов. Пластина для соединения шкафов устанавливается снаружи в стойки и не видна при закрытой двери шкафа. При соединении шкафов необходимо использовать не менее двух соединительных элементов спереди и сзади. Для шкафов высотой 25U и более требуется 2 комплекта. Комплект для внутреннего или наружного соединения шкафов в ряд Материал: сталь Покрытие: порошковая краска Ширина: 150 мм RAL 9011 Внешний соединительный комплект из 6 предметов Крепежные изделия входят в комплект поставки

Кат №, выделенные красным: Новая продукция

Кабельная система Legrand LCS³: шкафы

система разделения горячих и холодных коридоров

ДОСТУПНО С 2019 H

Двери самозакрывающиеся раздвижные

Механические самозакрывающиеся раздвижные двери, обеспечивающие воздухонепроницаемость холодного коридора. Цвет дверей RAL 9011.
Двери открываются вручную. Открытые двери закрываются самостоятельно.
При закрывании дверей специальный доводчик не позволяет им ударяться друг о друга. Дверные полотна снабжены небьющимися стеклами, безопасными для персонала, пропускающими свет внутрь и позволяющими наблюдать за холодным коридором снаружи.

Упак.	Кат. №	
1	4 463 50	Автоматическая раздвижная дверь 1200x2000 мм (ШxВ)
1	4 463 51	Автоматическая раздвижная дверь 1200x2200 мм (ШxВ)

Комплект поставки: рельса-направляющая, дверные полотна и крепежные изделия

Потолок высокой прозрачности

Холодный коридор может быть оборудован потолком высокой прозрачности. Его потолочные панели пропускают до 83% света.
Потолочные панели устанавливают на рейках отдельно от серверных шкафов.
Их длина равна длине всего холодного коридора, то есть включая начальную и конечную панель
Потолок высокой прозрачности
Материал: сталь
Покрытие: порошковая краска RAL 9011
Если длина коридора отличается от указанной ниже, обратитесь в службу технической поддержки Legrand

Упак.	Кат. №	Длина
1	4 463 52	4000 мм
1	4 463 53	6000 мм
1	4 463 54	8000 мм
1	4 463 55	9600 мм

Панели потолочные выпадающие

FM APPROVED

Выпадающие потолочные панели легко встраиваются в холодные коридоры с системами пожаротушения распыленной водой или с помощью спринклеров. В случае пожара в ЦОД выпадающие пластиковые потолочные панели автоматически размягчаются и выпадают из потолка. Таким образом, они не мешают разбрызгиванию воды спринклерами.
Маркировка FM Approved: панели соответствуют требованиям стандарта FM Global, разработанного страховой компанией FactoryMutual. Изделия с маркировкой FM Approved обеспечивают максимальную пожарную безопасность объектов коммерческой собственности
Выпадающие потолочные панели
Материал: сталь
Покрытие: порошковая краска RAL 9011
Если длина коридора отличается от указанной ниже, обратитесь в службу технической поддержки Legrand

Упак.	Кат. №	Длина
1	4 463 56	4000 мм
1	4 463 57	6000 мм
1	4 463 58	8000 мм
1	4 463 59	9600 мм

Светильники светодиодные

Светодиодные трубки отличаются исключительной простотой монтажа. Их точки крепления ясно различимы и поэтому монтаж занимает очень мало времени. Светодиодные трубки характеризуются высокой гибкостью применения.
Трубки можно поворачивать вокруг оси, направляя свет, куда требуется. Высокая яркость свечения и энергоэффективность световых трубок особенно ценны при использовании в системе холодного коридора Next Generation и в частности, если там установлены шкафы черного цвета.
Светодиодные трубки легко соединяются в ряд специальными кабелями, которые закрываются аккуратными крышками, обеспечивающими эстетичный внешний вид установки. Каждый светодиодный светильник может быть оборудован датчиком движения, выключающим свет при отсутствии движения в зоне обнаружения в течение определенного времени. Это еще больше увеличивает энергоэффективность

Упак.	Кат. №	
1	4 463 70	Светильник светодиодный, 120 см
1	4 463 71	Светильник светодиодный, 120 см, с датчиком присутствия
1	4 463 73	Кабель питания с разъемом C14, 4 м
1	4 463 72	Пластиковая крышка и кабельная перемычка (10 см) с гнездовым и штыревым разъемами

Кат №, выделенные красным: Новая продукция

Кабельная система Legrand LCS³: шкафы

микро-ЦОД MiniCube (МиниКуб)

ДОСТУПНО С 2019 H

4 461 70

Профессиональная ИТ-инфраструктура

Распространение облачных вычислений привело к тому, что многие компании стремятся к минимизации своих ЦОД и сокращению расходов на их содержание. Количество приложений, работающих на серверах ЦОДа вашей компании, уменьшается? Вы хотите оставить у себя только критически важную для вашего бизнеса информацию?

Тогда пришло время установить энергоэффективный микро-ЦОД «под ключ» на основе MiniCube. MiniCube также будет идеальным решением, если вы хотите ускорить доступ к данным или нуждаетесь в профессионально оборудованном серверном помещении. MiniCube имеет все необходимое для организации как можно более компактного ЦОД: компактный шкаф, системы электропитания, охлаждения и мониторинга MiniCube поставляется полностью сконфигурированным и подключается по технологии plug-and-play

Преимущества

– Надежное и экономически эффективное решение для серверных помещений
– Не зависит от помещения и просто устанавливается
– Использование проверенных технологий
– Решение «под ключ», включая монтаж и ввод в эксплуатацию

Степень стандратизации: высокая
Система охлаждения: встроенная в шкаф
Шкаф: 1
Система распределения питания: 1
ИБП: 1
Резервирование: N
Подключение plug & play: да
Укомплектованность: полнофункциональное решение
Мониторинг: локальный/удаленный
Экономичность: высокая
Целевое применение: гибридные ИТ-системы, малый и средний бизнес

Упак.	Кат. №	Микро-ЦОДы MiniCube
1	4 461 70	Шкаф для установки ИТ-оборудования Агрегат охлаждения, установленный на шкаф сверху. Источник бесперебойного питания, к которому подключен PDU, через который питание распределяется на ИТ-оборудование Размеры 800x1200x2280 мм Сертификация CE/IEC60950 Применение: только в помещении Условия окружающей среды: 10...55°C Микро-ЦОД с базовым PDU Высота в юнитах: 33U
1	4 461 71	Микро-ЦОД с интеллектуальным PDU + система мониторинга Высота в юнитах: 31U
1	4 461 72	Микро-ЦОД с интеллектуальным PDU + система мониторинга + автоматическая дверь Высота в юнитах: 30U

Упак.	Кат. №	Аксессуары микро-ЦОД
	3 109 30	Сетевая карта SNMP и Modbus для ИБП в MiniCube
1	6 468 62	Zero-U PDU MiniCube: 1-фазный вход 16 A с вилкой CEE, розетки C13 (20), C19 (4)
1	PXE-1493T-A6K1	PDU MiniCube Raritan, 1-фазный вход 32A с вилкой CEE, шнур питания 5 м, автоматический выключатель 16 A (2), розетки C13 (20) и C19 (4), красный
1	6 468 16	19" PDU MiniCube, шнур питания 1 м с вилкой C20, 9 розеток SCHUKO

Кат №, выделенные красным: Новая продукция

Кабельная система Legrand LCS³: шкафы

шкафы коммутационные и аксессуары

4 460 80

4 460 95 - 4 460 96

4 460 97

4 460 98

Шкафы коммутационные 19"

Шкафы шириной 800 мм предназначены для размещения патч-панелей, сетевого и серверного оборудования. Напольные шкафы поставляются с боковыми панелями (съемными)
Технические характеристики:
– Каркас: алюминиевый, сборно-разборный
– В комплекте с цоколем высотой 25 или 100 мм
– Статическая нагрузочная способность 1500 кг
– Ширина основания 800 мм
– Двери (шкафы глубиной 800 и 1000 мм): прозрачная стеклянная передняя, металлическая задняя. Петли справа, цилиндровый замок EK-333, откидная ручка Fix-easy, запирание в двух точках
– Крыша (верхняя панель): 3 или 4 выреза с 2 или 3 заглушками и 1 щеточным кабельным вводом в зависимости от размера каркаса
– Внутренняя часть: шкаф имеет 4 монтажные стойки 19" с маркировкой по высоте (в U)
Расстояние от стоек до передней плоскости шкафа 175 мм, расстояние между стойками в глубину — до 740 мм. В шкафах глубиной 800 мм расстояние между задней панелью и задней стойкой равно 87.5 мм (расстояние между стойками в этом случае 537.5 мм)
– Аксессуары: в комплект поставки шкафа входят 20 гаек и винтов

Упак.	Кат. №	Вместимость	Ширина (мм)	Глубина (мм)	Высота (мм)
1	4 460 80	25U	800	800	1300
1	4 460 81	25U	800	1000	1300
1	4 460 82	37U	800	800	1800
1	4 460 83	37U	800	1000	1800
1	4 460 84	41U	800	800	2000
1	4 460 85	41U	800	1000	2000
1	4 460 86	46U	800	800	2200
1	4 460 87	46U	800	1000	2200

Шкаф коммутационный 19" с высоким цоколем
Высокий цоколь увеличивается высоту шкафа на 75 мм, которые можно использовать для ввода кабелей и/или вентиляции. Передний и задний цоколи перфорированы для обеспечения естественной вентиляции шкафа

Упак.	Кат. №	Вместимость	Ширина (мм)	Глубина (мм)	Высота (мм)
1	4 460 88	41U	800	800	2075
1	4 460 89	41U	800	1000	2075
1	4 460 90	46U	800	800	2275
1	4 460 91	46U	800	1000	2275

Лоток кабельный вертикальный

Вертикальный кабельный лоток выпускается с 2 значениями высоты. Он предназначен для вертикальной прокладки кабелей в шкафу. Кабели крепятся к лотку кабельными стяжками или липкой лентой Velcro. Кабельный лоток крепится изнутри справа или слева к верхней и нижней раме шкафа
Материал: листовая сталь
Покрытие: оцинкованное

Упак.	Кат. №	Высота	Ширина
1	4 460 95	41U	200 мм
1	4 460 96	46U	200 мм

Комплект поставки: 1 вертикальный кабельный лоток и комплект крепежных изделий

Модуль трехвентиляторный с соединителями МЭК

3-вентиляторный модуль для охлаждения шкафа
Расход воздуха без нагрузки: 480 м³/ч. С нормальной нагрузкой расход воздуха превышает 300 м³/ч
Подключается через соединители типа МЭК-320-C13.
Вентиляторные модули можно подключать шлейфом, используя соединители типа МЭК-320-C13/C14
Возможно автоматическое управление включением модуля через термостат Кат. № 4 460 98

Упак.	Кат. №	Расход воздуха с нормальной нагрузкой
1	4 460 97	310 м³/ч

Комплект поставки: 1 вентиляторный модуль, 1 кабель питания, 1 удлинительный кабель, комплект крепежных изделий

Термостат для модуля вентиляторного

Термостат можно использовать с вентиляторными модулями, установленными на крыше шкафа
Термостат запускает вентиляторы в случае превышения заданного значения температуры в шкафу

Упак.	Кат. №
1	4 460 98

230 В перем. тока, 50 Гц – 110 мА – 23 дБ – 12 Вт
Комплект поставки: 1 вентиляторный модуль с комплектом крепежных изделий

Кат №, выделенные красным: Новая продукция

Кабельная система Legrand LCS³: шкафы

профили монтажные и кольца кабельные

4 460 50

4 460 52

4 460 57

Упак.	Кат. №	Профиль монтажный с кабельными направляющими		
		Данные кабельные направляющие идеально подходят для быстрого и эффективного упорядочивания кабелей. Длина кабельной направляющей 87 мм. Ее можно устанавливать и снимать без инструментов. Кабели можно укладывать через каждый 1U. Радиус сгиба допустим для оптоволоконных кабелей Имеется место для размещения 24 кабелей через 1U. Монтажный профиль с кабельными направляющими нельзя использовать в шкафу шириной 600 мм Не содержит галогенов Класс воспламеняемости: UL94-V0 Материал: полиамид Цвет: RAL 5015 10 кабельных направляющих спереди		
		Высота	Вместимость	Высота (мм)
1	4 460 50	41U	38U	2000
1	4 460 51	46U	43U	2200
1	4 460 54	20 кабельных направляющих (без монтажного профиля) Состав комплекта: профиль монтажный, кабельные направляющие, крепеж		

Упак.	Кат. №	Профиль монтажный с кабельными направляющими большой емкости на 19" монтажной стойке
		Монтажный профиль с кабельными направляющими большой емкости идеально подходит для быстрой и эффективной организации проводки. Через такую направляющую можно проложить больше кабелей, чем через обычную направляющую Материал: полиамид Цвет: черный
1	4 460 99	Профиль монтажный 6U
1	4 460 52	Профиль монтажный 41U
1	4 460 53	Профиль монтажный 46U Крепежные изделия входят в комплект поставки

Упак.	Кат. №	Кольцо кабельное пластиковое	
		Через пластиковые кабельные кольца пропускают кабели с целью организации их проводки Кольцо крепится без инструментов на стандартный кабельный короб. Комплект из 10 шт. Материал: полиамид Класс воспламеняемости: UL94-V0	
		Ширина (мм)	Глубина (мм)
1	4 460 57	40	78

Кат №, выделенные красным: Новая продукция

Кабельная система Legrand LCS³: шкафы

стойки кабельные открытые и аксессуары

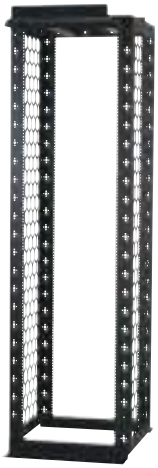
4 461 50

4 461 52

4 461 54

4 461 57

4 461 55

4 461 58

4 461 56

4 461 59

4 461 80

4 461 90

4 461 91

4 461 92

Упак.	Кат. №	Стойки кабельные открытые и аксессуары
1	4 461 50	Стойка кабельная с перфорированными боковыми стенками, 7ftx24", черная, квадратные отверстия 3/8"
1	4 461 52	Секция кабельная с дверцей
1	4 461 54	Фланцы кабельные с шестиугольным отверстием (комплект 6 шт.)
1	4 461 55	Ограничители изгиба кабелей (комплект 12 шт.)
1	4 461 56	Шпулька для организации кабелей (комплект 4 шт.)
1	4 461 57	Кольца направляющие кабельные
1	4 461 58	Кронштейны короба кабельного (сверху стойки Cablofil)
1	4 461 60	Подвесной кабельный канал, 5U, 19"
1	4 461 59	Органайзер горизонтальный кабельный 19"
1	0 465 70	Органайзер кабельный 19" – 1U
1	0 465 71	Органайзер кабельный 19" – 2U
1	0 464 23	Винты

Шкафы настенные со стеклянной дверью

Основу шкафа составляют следующие элементы: панель для крепления на стену со встроенным кабельным лотком, четыре профиля, монтируемых по глубине шкафа, две панели для ввода кабелей (нижняя и верхняя) и две монтажные стойки 19", положение которых регулируется в глубину на 50 мм
Монтажник может легко изменять размер отверстий для ввода кабелей, отгибая их заглушки. Монтажные стойки 19" имеют боковые отверстия для установки аксессуаров. Шкаф включает в себя: две одинаковые панели (верхнюю и нижнюю) с вентиляционными прорезями (расположены возле задней стенки шкафа), две одинаковые боковые панели, дверь из небьющегося стекла с ручкой со встроенным цилиндровым замком EK-333
Ширина: 600 мм
Цвет: RAL 9011
Покрытие: порошковая краска
Максимальная нагрузка: 100 кг
Комплект поставки: 1 задняя панель, 4 профиля, монтируемые по глубине шкафа, 2 панели кабельного ввода, 2 монтажные стойки 19", верхняя панель, нижняя панель, 2 боковых панели, 1 стеклянная дверь, комплект крепежных изделий

Упак.	Кат. №	Вместимость	Ширина (мм)	Глубина (мм)	Высота (мм)
1	4 461 80	6U	600	525	342
1	4 461 81	9U	600	525	476
1	4 461 82	9U	600	625	476
1	4 461 83	12U	600	525	609
1	4 461 84	12U	600	625	609
1	4 461 85	15U	600	525	742
1	4 461 86	15U	600	625	742
1	4 461 87	21U	600	625	1009

Аксессуары

Кабельный ввод с щеточным уплотнением для настенного шкафа

1 — 4 461 90

Пыленепроницаемый кабельный ввод устанавливают вместо заглушки кабельного ввода в нижней и/или верхней панели шкафа. Пригоден для настенного шкафа. Состав комплекта: 1 щеточный кабельный ввод (360 мм) с набором крепежных изделий

Комплект кронштейнов угловых

1 — 4 461 91

Угловые кронштейны (комплект из 2 шт.) используются в качестве опоры для тяжелого оборудования шириной 19"
Кронштейны крепят к боковой поверхности 19" монтажной стойки и поэтому они не занимают пространство по высоте внутри шкафа
Пригодны для настенного шкафа
Материал: листовая сталь
Покрытие: оцинковка методом Сендзимира
Комплект поставки: 1 левый угловой кронштейн, 1 правый угловой кронштейн, набор крепежных изделий

Крыша со встроенным вентиляторным модулем

Вентиляторный модуль предназначен для принудительного охлаждения настенного шкафа. Для этого вместо имеющейся крыши шкафа устанавливают крышку с вентиляторным модулем. Ее можно использовать вместе с термостатом Кат. № 4 460 98
Комплект поставки: 1 крыша с 2 вентиляторами, крепежные изделия

1 — 4 461 92 — 525 мм (глубина)
1 — 4 461 93 — 625 мм (глубина)

Кат №, выделенные красным: Новая продукция

Кабельная система Legrand LCS³: шкафы

аксессуары для настенных шкафов

6 466 69

4 461 95

Упак.	Кат. №	Аксессуары LCS³
1	4 460 98	Термостат
1	6 466 68	Кабельное кольцо вертикальное
1	6 466 69	Кабельное кольцо горизонтальное
		Профили 19"
		Стойки из плоского профиля для крепления полок с оборудованием (с креплением спереди и сзади) Поставляются комплектом из 2 шт.
1	4 461 95	6U (высота)
1	4 461 96	9U (высота)
1	4 461 97	12U (высота)
1	4 461 98	15U (высота)
1	4 461 99	21U (высота)
		Дверь стеклянная
		Дверь с панелью из прозрачного стекла для настенного шкафа MWE Ширина: 600 мм
1	9 004 73	Стеклянная дверь 6U
1	9 004 74	Стеклянная дверь 9U
1	9 004 75	Стеклянная дверь 12U
1	9 004 76	Стеклянная дверь 15U
1	9 004 77	Стеклянная дверь 21U

Кабельная система Legrand LCS³: шкафы

19" аксессуары

0 465 22

0 465 23

0 465 29

0 465 32

4 462 10

Упак.	Кат. №	Органайзеры кабельные 19"
		Обеспечивают ввод и укладку кабелей и шнуров Черный цвет RAL 9005
		Металлические 2-осевые с быстрой фиксацией Горизонтальная и сквозная укладка кабелей Оснащены пластмассовыми держателями, обеспечивающими оптимальную защиту кабелей (благодаря учету радиуса их сгиба) Быстрое крепление без винтов
1	0 465 22	1U
1	0 465 23	2U
		Органайзер кабельный пластиковый с щеточным уплотнением
1	0 465 28	1U
1	0 465 29	2U
		Панель передняя 1U
25	4 462 10	Пластиковая передняя панель служит в качестве заглушки проема между 19" монтажными стойками и обеспечивает воздухонепроницаемость данного проема. Передняя панель специально разработана для быстрого монтажа и для обеспечения воздухо-непроницаемости проема между 19" монтажными стойками. Передняя панель легко устанавливается между 19" монтажными стойками. Для установки передней панели какие-либо дополнительные крепежные изделия не требуются. Уплотнительные элементы предотвращают утечку воздуха и тем самым обеспечивают экономию электроэнергии Пластик, RAL 9005, 25 шт.
		Панели-заглушки 19"
		Черный цвет RAL 9005
		Панели-заглушки пластиковые
1	0 465 32	1U
1	0 465 33	2U
		Заглушка сплошная металлическая с быстрой фиксацией Быстрое крепление без винтов
1	0 465 38	1U
1	0 465 39	2U
1	0 465 40	3U

Кат №, выделенные красным: Новая продукция

Кабельная система Legrand LCS³: шкафы

19" аксессуары (продолжение)

0 465 01

0 465 22

0 465 06

0 465 29

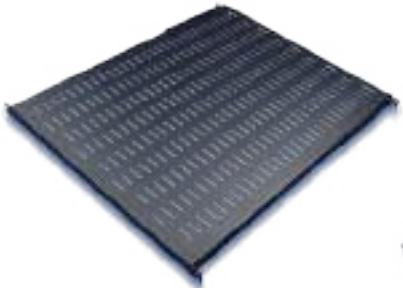
4 462 15

4 462 11

Упак.	Кат. №	Полки неподвижные
		Для 19" шкафов и серверных шкафов, стоек и шкафов Altis Быстрое крепление без винтов. Черный цвет RAL 9005
		Винтовое крепление на 2 монтажных стойках 19" Высота 2U. Максимальная нагрузка 15 кг
1	0 465 00	Глубина 115 мм
1	0 465 01	Глубина 200 мм
1	0 465 02	Глубина 360 мм
		Крепление на 4 монтажных стойках 19" Высота 1U. Максимальная нагрузка 50 кг
1	0 465 05	Глубина 425 мм Для шкафов глубиной 600 мм
1	0 465 06	Глубина 625 мм Для шкафов глубиной 800 мм
1	0 465 07	Глубина 825 мм Для шкафов глубиной 1000 мм

Упак.	Кат. №	Полки выдвижные с телескопическими направляющими
		Для 19" шкафов и серверных шкафов, стоек и шкафов Altis Быстрое крепление на 4 монтажных стойках 19" Высота 1U. Максимальная нагрузка 50 кг Черный цвет RAL 9005
1	0 465 08	Глубина 425 мм Для шкафов глубиной 600 мм
1	0 465 09	Глубина 625 мм Для шкафов глубиной 800 мм
1	0 465 10	Глубина 625 мм Для шкафов глубиной 1000 мм

Упак.	Кат. №	Полки неподвижные усиленной конструкции
		Максимальная нагрузка 100 кг Крепление винтами на 4 монтажных стойках 19" Черный цвет RAL 9005
1	0 465 17	Полка фиксированного крепления, глубина 820 мм, высота 1U Для шкафов глубиной 1000 мм и серверных шкафов
1	0 465 18	Выдвижная полка с телескопическими направляющими, глубина 820 мм, высота 2U Для серверных шкафов

Упак.	Кат. №	Полка для клавиатуры
1	0 465 19	Для 19" шкафов и серверных шкафов, стоек и шкафов Altis Для шкафов глубиной 800 мм и 1000 мм Крепление винтами на 4 монтажных стойках 19" Максимальная нагрузка 50 кг. Черный цвет RAL 9005 Для установки: – монитора – клавиатуры на выдвижном основании – мыши на выдвижной полке со встроенным ковриком или внешнего привода CD-ROM

Упак.	Кат. №	Набор из 2 кулис
		Для 19" шкафов и серверных шкафов, стоек и шкафов Altis Крепление на 4 монтажных стойках 19" Максимальная нагрузка 50 кг
1	0 465 11	Для шкафов глубиной 600 мм
1	0 465 12	Для шкафов глубиной 800 мм
1	0 465 13	Для шкафов глубиной 1000 мм

Упак.	Кат. №	Полки неподвижные
1	4 462 15	Полка с регулируемым расстоянием между точками крепления, 19"x700x25 мм (ШхГхВ), 100 кг, RAL 9011
1	4 462 11	Панель кабельного ввода 19"x1.5 ммx2U (ШхГхВ), RAL 9011
1	4 462 12	Кабельный ввод из вспененного материала 19"x2U, RAL 9011

Упак.	Кат. №	Регулирование температуры
		Полка с вентиляторами 1U Обеспечивают внутреннюю циркуляцию воздуха. Крепится винтами к 2 монтажным стойкам 19". Оборудована выключателем и шнуром питания 230 В~ Черный цвет RAL 9005
1	0 464 89	Полка с 2 вентиляторами Глубина 150 мм
1	0 464 90	Полка с 4 вентиляторами Глубина 300 мм
		Термостат
1	0 348 48	Диапазон регулирования 5-60°C, 250 В~ 50/60 Гц Размыкающий контакт (5 А) и замыкающий контакт (10 А) Крепление на магните

Упак.	Кат. №	Крепеж
1	0 364 54	Комплект из 50 закладных гаек, 50 пластмассовых шайб и 50 винтов М6 С закладными гайками размером 9.5 мм

Упак.	Кат. №	Карманы самоклеящиеся для документов				
		Открытые, цвет RAL 7035				
		Внешние размеры		Внутренние размеры		
		Высота (мм)	Ширина (мм)	Высота (мм)	Ширина (мм)	Глубина (мм)
1	0 365 80	235	340	200	310	18
1	0 365 81	165	260	130	230	18
		Закрытые, цвет RAL 7035				
1	0 365 82	Жесткий пластик, IP50 Внутренние размеры: 324x120x18 мм				
		Прозрачные				
1	0 097 99	Мягкий пластик, А4 – 305x220 мм				

Кабельная система Legrand LCS³: распределение энергии

блоки распределения питания (PDU)

6 468 53

6 468 61

Для подачи питания переменного тока на ИТ-оборудование в 19" шкафу
Однофазное питание 230 В, 50/60 Гц
Zero-U PDU для установки в вертикальном положении в шкафу
PDU с 2 цепями, каждая защищена 2-полюсным модульным автоматическим выключателем 16 А в держателе с выступающими краями для защиты от случайного выключения
Цветовая кодировка обеих цепей
Одинаковое количество розеток в каждой цепи
Поворачивающийся на 330° кабельный ввод позволяет расположить кабель так, чтобы он не мешал доступу к оборудованию в шкафу

Розетки 2К+З:
– Стандартные типа С13 и С19 с системой блокировки вилки для защиты от случайного отключения. Универсальное решение, совместимое с любыми шнурами с вилками С14 и С20 соответственно для розеток С13 и С19
– Розетки немецкого стандарта оборудованы шторками
– Розетки имеют наклон 55°
Поставляются с 2 комплектами металлических монтажных кронштейнов:
– Кронштейны с выступом для фиксации в отверстии в форме замочной скважины для быстрого крепления без винтов
– Стандартные кронштейны для крепления винтами
Модули черного цвета (розеточные и функциональные)
Алюминиевый профиль

Упак.	Кат. №	PDU стандартные
		Немецкий стандарт
1	6 468 52	24 розетки Подключение через клеммный блок до 6 мм²
1	6 468 53	24 розетки Шнур питания 3 м с вилкой IEC 60309 2К+З 32 А
	CORD LOCKING SYSTEM	
		Стандарт IEC 60320
1	6 468 56	24 розетки С13 с системой блокировки вилки Подключение через клеммный блок до 6 мм²
1	6 468 57	24 розетки С13 с системой блокировки вилки Шнур питания 3 м с вилкой IEC 60309 2К+З 32 А
1	6 468 60	20 розеток С13 и 4 розетки С19 с системой блокировки вилки Подключение через клеммный блок до 6 мм²
1	6 468 61	20 розеток С13 и 4 розетки С19 с системой блокировки вилки Шнур питания 3 м с вилкой IEC 60309 2К+З 32 А

Упак.	Кат. №	PDU с амперметром
		Измерение потребления для оптимизации управления установкой: выравнивание нагрузки, отображение доступной мощности, предотвращение перегрузок и перебоев питания 1 амперметр на цепь Поворотный дисплей обеспечивает удобное считывание показаний при любом монтажном положении PDU (горизонтальное, вертикальное с вводом питания снизу или сверху)
	CORD LOCKING SYSTEM	
		Стандарт IEC 60320
1	6 468 65	20 розеток С13 и 4 розетки С19 с системой блокировки вилки. Подключение через клеммный блок до 6 мм²

Кабельная система Legrand LCS³: распределение энергии

блоки распределения питания (PDU)

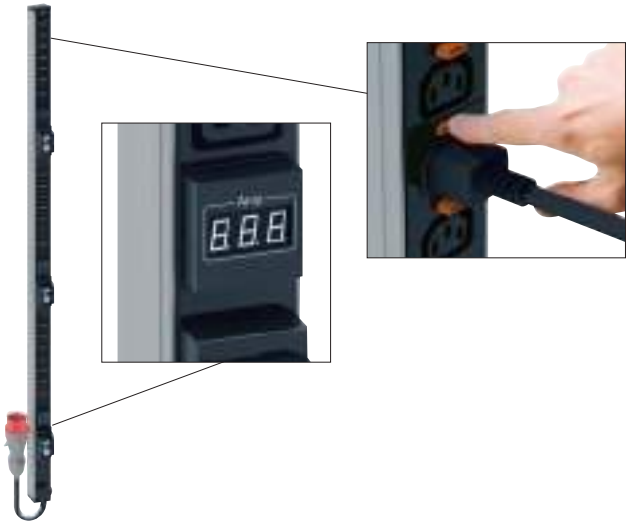

6 468 75

Для подачи питания переменного тока на ИТ-оборудование в 19" шкафу
Трехфазное питание 380 В, 50/60 Гц
Zero-U PDU для установки в вертикальном положении в шкафу
Каждая цепь защищена 2-полюсным миниатюрным автоматическим выключателем 16 А в держателе с выступающими краями для защиты от случайного выключения
По 1 цепи на фазу, в каждой цепи по 6 розеток IEC 60320 C13 и 2 розетки IEC 60320 C19
Поворачивающийся на 330° кабельный ввод позволяет расположить кабель так, чтобы он не мешал доступу к оборудованию в шкафу
Розетки C13 и C19 с системой блокировки вилки для защиты от случайного отключения. Универсальное решение, совместимое с любыми шнурами с вилками C14 и C20 соответственно для розеток C13 и C19
Поставляются с 2 комплектами металлических монтажных кронштейнов:
– Кронштейны с выступом для фиксации в отверстии в форме замочной скважины для быстрого крепления без винтов
– Стандартные кронштейны для крепления винтами
Модули черного цвета (розеточные и функциональные)
Алюминиевый профиль

Упак.	Кат. №	PDU стандартные
1	CORD LOCKING SYSTEM 6 468 70	**Стандарт IEC 60320** 18 розеток C13 и 6 розеток C19 с системой блокировки вилки Шнур питания 3 м с вилкой IEC 60309 3К+Н+З 16 А
1	CORD LOCKING SYSTEM 6 468 75	**PDU с амперметром** Измерение потребления для оптимизации управления установкой: выравнивание нагрузки, отображение доступной мощности, предотвращение перегрузок и перебоев питания 1 амперметр на цепь Поворотный дисплей обеспечивает удобное считывание показаний при любом монтажном положении PDU (горизонтальное, вертикальное с вводом питания снизу или сверху) **Стандарт IEC 60320** 18 розеток C13 и 6 розеток C19 с системой блокировки вилки. Шнур питания 3 м с вилкой IEC 60309 3К+Н+З 16 А

ИННОВАЦИОННОЕ ТЕХНИЧЕСКОЕ РЕШЕНИЕ: СИСТЕМА БЛОКИРОВКИ ВИЛКИ

Легко заметна благодаря оранжевым кнопкам возле каждой розетки

Кабельная система Legrand LCS³: распределение энергии

блоки распределения питания (PDU)

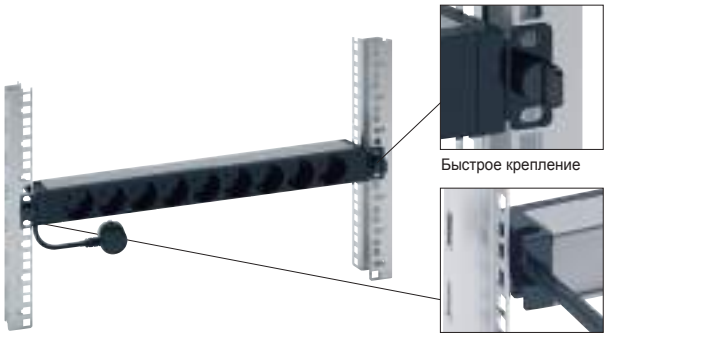

Для подачи питания переменного тока на ИТ-оборудование в шкафу
Питание 230 В, 50/60 Гц
Алюминиевый профиль высотой 1U
Концевая заглушка с металлическими кронштейнами и направляющей для фиксации кабеля
Для быстрого (без винтов) крепления на 19" стойках
Установка вертикально при повороте кронштейнов (без винтов)
Розетки 2К+З:
– Стандартные типа С13 и С19 с системой блокировки вилки для защиты от случайного отключения
Универсальное решение, совместимое с любыми шнурами с вилками С14 и С20 соответственно для розеток С13 и С19
– Розетки немецкого стандарта оборудованы шторками
– Розетки имеют наклон 55°
Модули черного цвета (розеточные и функциональные)

Упак.	Кат. №	PDU стандартные 19"
		Немецкий стандарт
		Шнур питания 3 м с вилкой 2К+З 16 А немецкого стандарта
1	6 468 06	6 розеток
1	6 468 12	9 розеток
		Стандарт IEC 60320
		Подключение через клеммный блок (кроме Кат. № 6 468 15)
1	6 468 14	10 розеток С13 с системой блокировки вилки
1	6 468 15	12 розеток С13 с системой блокировки вилки
		Шнур питания 3 м с вилкой IEC 60309 2К+З 16 А
1	6 468 09	6 розеток С13 и 2 розетки С19 с системой блокировки вилки
1	6 468 07	6 розеток С19 с системой блокировки вилки

		PDU стандартные 10"
		Шнур питания 1 м с вилкой 2К+З 16 А немецкого стандарта
		4 розетки 2К+З
1	6 468 01	Немецкий стандарт

Упак.	Кат. №	PDU с индикатором питания или выключателем с индикацией 19"
		Светодиодный индикатор указывает на подачу питания на PDU Выключатель с индикацией включает или выключает весь PDU
		Немецкий стандарт
		Шнур питания 3 м с вилкой 2К+З 16 А немецкого стандарта
1	6 468 21	9 розеток и 1 индикатор питания
1	6 468 23	8 розеток и 1 выключатель с индикацией

Кабельная система Legrand LCS³: распределение энергии

блоки распределения питания (PDU)

6 468 36

Для подачи питания переменного тока на ИТ-оборудование в шкафу
Питание 230 В, 50/60 Гц
Алюминиевый профиль высотой 1U
Концевая заглушка с металлическими кронштейнами и направляющей для фиксации кабеля
Для быстрого (без винтов) крепления на 19" стойках
Установка вертикально при повороте кронштейнов (без винтов)
Розетки 2К+З:
– Стандартные типа С13 и С19 с системой блокировки вилки для защиты от случайного отключения
Универсальное решение, совместимое с любыми шнурами с вилками С14 и С20 соответственно для розеток С13 и С19
– Розетки немецкого стандарта оборудованы шторками
– Розетки имеют наклон 55°
Модули черного цвета (розеточные и функциональные)

Упак.	Кат. №	PDU с устройством защиты 19"
		Держатель модульного автоматического выключателя или АВДТ, с выступающими краями для защиты от случайного выключения Шнур питания 3 м с вилкой 2К+З 16 А немецкого стандарта
1	6 468 31	**Немецкий стандарт** 6 розеток и 1 однополюсный модульный автоматический выключатель
		PDU с защитой от перенапряжений 19"
		Защита от импульсных перенапряжений в электросети без прерывания подачи напряжения на розетки Светодиодные индикаторы: – белый светодиод указывает на подачу питания на PDU – зеленый светодиод указывает на необходимость замены модуля защиты от импульсных перенапряжений Модуль защиты от импульсных перенапряжений Кат. № 6 468 97 поддерживает горячую замену (без прерывания подачи напряжения на PDU и розетки) С выключателем Шнур питания 3 м с вилкой 2К+З 16 А немецкого стандарта
1	6 468 36	6 розеток немецкого стандарта

Упак.	Кат. №	PDU с амперметром 19"
		Измерение потребления для оптимизации управления установкой: выравнивание нагрузки, отображение доступной мощности, предотвращение перегрузок и перебоев питания Измеряет суммарный ток через PDU Поворотный дисплей обеспечивает удобное считывание показаний при любом монтажном положении PDU (горизонтальное, вертикальное с вводом питания снизу или сверху)
		Немецкий стандарт Шнур питания 3 м с вилкой 2К+З 16 А немецкого стандарта
1	6 468 41	6 розеток
		Стандарт IEC 60320 С универсальной системой блокировки вилки Подключение через клеммный блок
1	6 468 43	6 розеток С13 с системой блокировки вилки
1	6 468 45	6 розеток С13 и 1 розетка С19 с системой блокировки вилки
1	6 468 44	6 розеток С19 с системой блокировки вилки

Кабельная система Legrand LCS³: распределение энергии

блоки распределения питания (PDU)

6 468 90

0 465 46 + 0 465 47

Упак.	Кат. №	PDU пустой
		Для самостоятельной установки модульных электроустановочных изделий серии Mosaic Быстрое (без винтов) крепления в 19" стойках Алюминиевый профиль
1	6 468 99	PDU 19" Вместимость: 16 модулей Mosaic
1	6 468 98	PDU 10" Вместимость: 8 модулей Mosaic

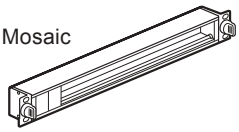

Упак.	Кат. №	Аксессуары PDU
		Блокировочные заглушки Предотвращают доступ к розеткам Снимаются с помощью специального ключа Цвет: светло-серый
1	6 468 90	Набор из 6 блокировочных заглушек для розеток немецкого стандарта + 1 ключ
1	6 468 94	Набор из 6 блокировочных заглушек для стандартных розеток C13 + 1 ключ
1	6 468 95	Набор из 6 блокировочных заглушек для стандартных розеток C19 + 1 ключ
		Модуль защиты от перенапряжений Для замены сработавшего модуля в PDU Светодиодные индикаторы: – белый светодиод указывает на подачу питания на PDU – зеленый светодиод указывает на необходимость замены модуля защиты от перенапряжений Поддерживает горячую замену без прерывания подачи напряжения на PDU и розетки
1	6 468 97	Сменный модуль защиты от перенапряжений

Упак.	Кат. №	DIN-рейка универсальная
		Для монтажа модульных устройств (автоматических выключателей, сетевых мультимедиа-компонентов от Legrand и т. д.) Вместимость: 24 модуля Высота: 4U Крепится винтами на вертикальных монтажных стойках 19"
1	0 465 46	**Панель лицевая для DIN-рейки** Поставляется с заглушками 24 модуля Черный цвет RAL 9005
1	0 465 47	**Крышка задняя** Для сильноточных цепей (с напряжением более 50 В) Используется с лицевой панелью Кат. № 0 465 46 Степень защиты IP XXB Поставляется с клеммным блоком (8 + 1 подключений)

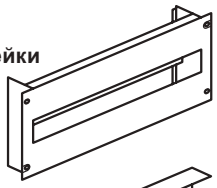

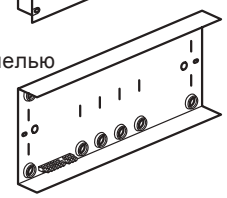

Кабельная система Legrand LCS³

Таблица характеристик

		ХАРАКТЕРИСТИКИ КОМПОНЕНТОВ				ХАРАКТЕРИСТИКИ ЛИНИИ (КАНАЛА)			
	Поддерживаемый сетевой протокол	Кат. 8 STP	Кат. 6$_A$ STP	Кат. 6 UTP	Кат. 6 FTP	Класс I	Класс E$_A$		Класс E
		2000 МГц	500 МГц	250 МГц	250 МГц	2000 МГц	500 МГц	250 МГц	250 МГц
		40-гигабитный Ethernet	10-гигабитный Ethernet	1-гигабитный Ethernet	1 -гигабитный Ethernet	40-гигабитный Ethernet	10-гигабитный Ethernet	1-гигабитный Ethernet	1-гигабитный Ethernet
Ослабление (дБ) Потери сигнала	LCS³ ISO 11801 ред. 3	1.5	0.13 0.45 макс.	0.06 0.32 макс.	0.09 0.32 макс.	32.7	35.4 42.1 макс.	24.1 28.9 макс.	25.7 30.7 макс.
Потери на отражение (дБ) Стойкость к эху	LCS³ ISO 11801 ред. 3	1.2	17.05 14 мин.	26.59 20 мин.	29.8 16 мин.	8	16.4 8 мин.	22.1 10 мин.	38.8 10 мин.
Перекрестные искажения Next (дБ) Стойкость к помехам между парами	LCS³ ISO 11801 ред. 3	12.9	37.46 37 мин.	56.93 46 мин.	51.3 46 мин.	9.8	38.1 29.2 мин.	54 35.3 мин.	53.9 35.3 мин.

PoE+ READY **Долговременная стабильность характеристик изделия гарантируется при мощности сигнала POE до 100 Вт**

Соответствие системы LCS³ нормативным документам

Система LCS³ и ее съемные компоненты соответствую следующим действующим стандартам:
– EIA/TIA 568 B2.10
– EN 50173-1, EN 50173-2
– ISO/МЭК 11801 ред. 3 (2017)
Система LCS³ поддерживает приложения 10G
Протяженность канала Base-T до 100 м в соответствии со стандартами ISO/МЭК 11801 ред 3.0 (2017) и EIA/TIA 568 C2-1.
Линия LCS³ класса I также соответствуют стандартам ISO/МЭК 11801 ред 3.0 (2017) и EIA/TIA 568 C2-1.
Системы сертифицированы независимой лабораторией 3P – ведущей отраслевой сертификационной организацией.

Новая система обозначений кабелей для ЛВС (в соответствии с ISO 11801-2)

Составляются из обозначений «типа экрана кабеля/типа экрана витой пары» и букв «TP» (витая пара)

Тип кабеля		Экран кабеля	Экран
Прежнее обозначение	Новое обозначение		
SSTP	S/FTP	S: медная оплетка	F: лента из алюминированного полиэстера
SFTP	SF/UTP	SF: лента + оплетка	U: без экрана
STP	U/FTP	U: без экрана	F: лента из алюминированного полиэстера
FTP	F/FTP	F: лента из алюминированного полиэстера	F: лента из алюминированного полиэстера
FTP	F/UTP	F: лента из алюминированного полиэстера	U: без экрана
UTP	U/UTP	U: без экрана	U: без экрана

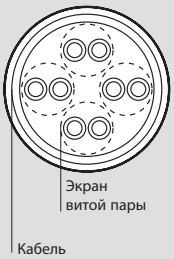

Учебный центр предлагает курсы подготовки авторизованных специалистов для работы с LCS³.
Вся информация на **legrand.ru**

25-летняя гарантия: Legrand гарантирует длительный срок службы системы LCS³.
Вся информация на **legrand.ru**

Основные характеристики систем LCS³

	LCS³ 8	LCS³ 6$_A$		LCS³ 6		LCS³ 5e
Частота	2000 МГц	500 МГц		250 МГц		100 МГц
Скорость передачи	40 Гбит/с	10 Гбит/с		1 Гбит/с		1 Гбит/с
Материал	медь	медь	оптоволокно	медь	оптоволокно	медь
Разъемы	RJ 45	RJ 45	SC-LC…	RJ 45	SC-LC…	RJ 45
Макс. длина кабеля	30 м	100 м	переменная	100 м	переменная	100 м

Надежность

GARANTIE 25 ans PERFORMANCE legrand

Legrand гарантирует исправную работу и сохранение характеристик системы LCS³ в течение 25 лет

Характеристики в случае использования распределительной коробки

Максимальные рекомендованные значения длины линии, обеспечивающие высокие характеристики при использовании с обычными и/или проходными розетками RJ 45

	Связанная длина (м)		Линия
	Шнур	Кабель	
Кат. 6$_A$	8 15 20	70 60 55	78 75 75
Кат. 6	8 15 20	70 60 55	78 75 75
Кат. 5e	8 15 20	75 65 60	83 80 80

Рекомендуется использовать кабели возможно меньшей длины, чтобы оставлять возможность более гибкого выбора длины шнура, в том числе в случае изменения расстановки оборудования

Размеры (мм)

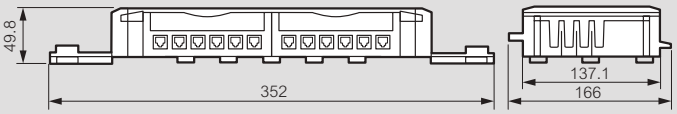

Кабельная система Legrand LCS³: оптоволокно

Технические характеристики

– Коннекторы соединены опотволокном 900 мкм и 250 мкм
– Максимальное ослабление 0.3 дБ
– Превосходно подходят для высокоскоростных систем: 10 Gigabit Ethernet
– Рабочая температура от 0 до 65°C
– Небольшая глубина коннекторов

Новые классы оптоволокна по ISO/МЭК 11801 ред. 3 (2017)

Параметры оптоволоконной линии по ISO 11801/EN 50173

	Многомодовое оптоволокно		Одномодовое оптоволокно	
Длина волны	**850 нм**	**1300 нм**	**1310 нм**	**1550 нм**
Ослабление сигнала, дБ/км	3.5 макс.	1.5 макс.	1.0	1.0
Полоса пропускания, МГц/км	200 мин.	500 мин.	нет данных	нет данных
Ослабление сигнала в коннекторе, дБ	0.75 макс.	0.75 макс.	0.75 макс.	0.75 макс.
Потери на отражение, дБ	20 мин.	20 мин.	26 мин.	26 мин.

Типовая схема оптоволоконной линии между двумя распределительными устройствами

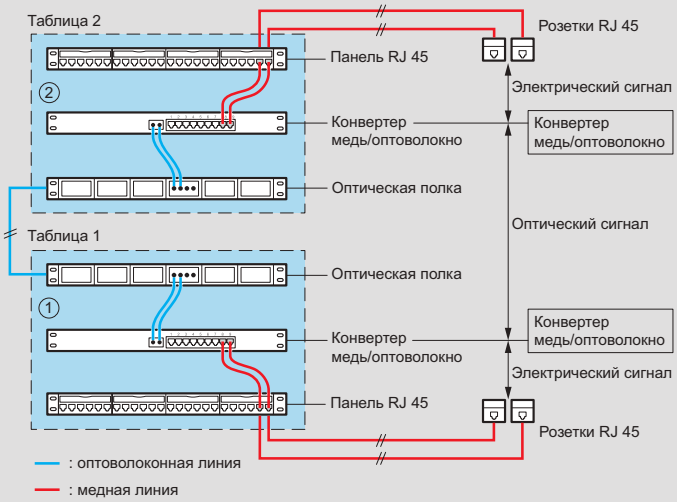

Максимальная дальность и скорость

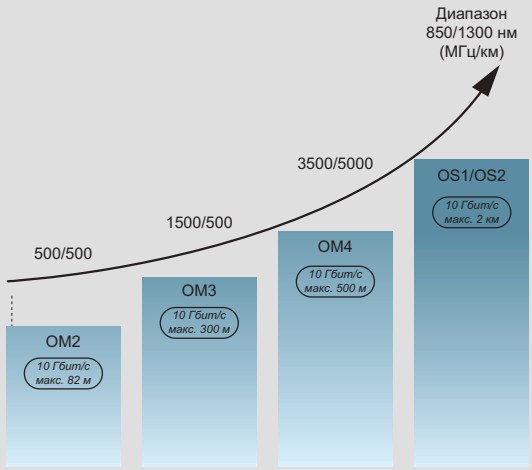

Протоколы (макс. дальность)	Многомодовое оптоволокно			Одномодовое оптоволокно
	OM2	OM3	OM4	OS1/OS2
10 Gigabit Ethernet (base S/R)	82 м	300 м	550 м[1]	нет данных
Giga Ethernet (base LX)	550 м	550 м	550 м	2 км
Giga Ethernet (base SX)	550 м	550 м	1100 м	нет данных

TIA 568
сети IEEE 802.3

1: При использовании оптоволоконного кабеля с максимальным ослаблением 3 дБ/км и длиной волны 850 нм

Кабельная система Legrand LCS³: распределение энергии

PDU Zero-U

PDU Zero-U

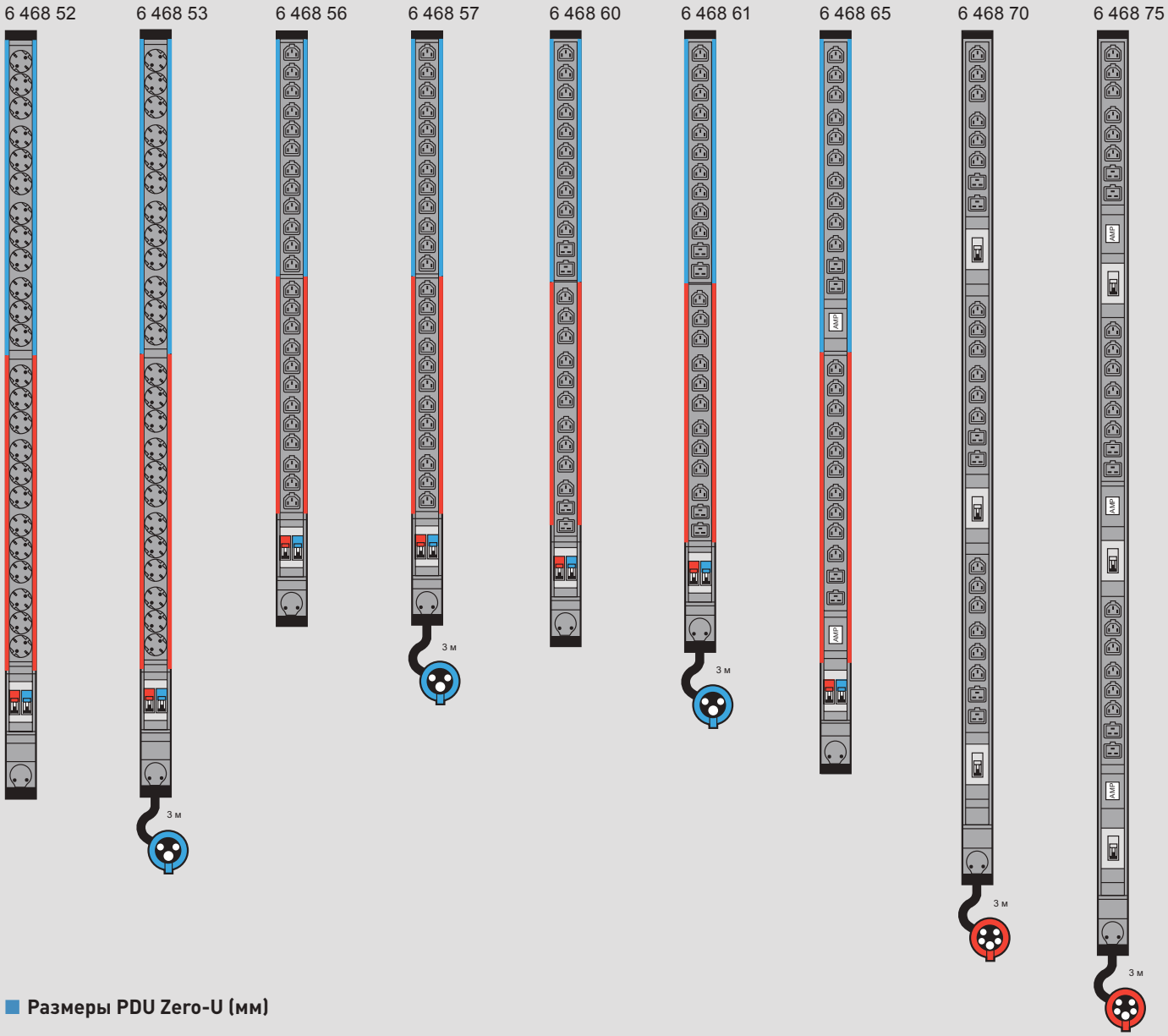

Размеры PDU Zero-U (мм)

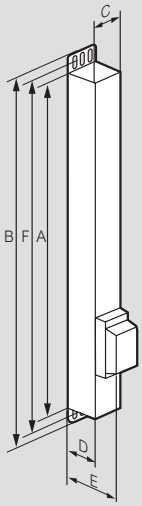

Кат. №	Высота		Ширина	Глубина		Расстояние между крепежными отверстиями (мин.-макс.)
	A	B(1)	C	D	E(2)	F(1)
6 468 52	1250	1294	52	52.5	87	1262-1292
6 468 53	1250	1294	52	52.5	87	1262-1292
6 468 56	1034	1078	52	52.5	87	1046-1076
6 468 57	1034	1078	52	52.5	87	1046-1076
6 468 60	1070	1114	52	52.5	87	1082-1112
6 468 61	1070	1114	52	52.5	87	1082-1112
6 468 65	1160	1204	52	52.5	87	1172-1202
6 468 70	1340	1384	52	52.5	87	1352-1382
6 468 75	1475	1519	52	52.5	87	1487-1517

1: Общая высота со стандартными кронштейнами (крепление винтами)
2: Общая глубина с установленным автоматическим выключателем

Таблица соответствия новых и старых Кат. №№

Старый Кат. № LCS[2]	Наименование	Новый Кат. № LCS[3]
МЕДНАЯ СИСТЕМА		
КОННЕКТОРЫ		
0 335 77	Коннекторы высокой плотности, категория 6A UTP – 6xRJ 45	0 337 73
0 335 76	Коннекторы высокой плотности, категория 6A STP – 6xRJ 45	0 337 75
0 335 64	Коннекторы высокой плотности, категория 6 UTP – 6xRJ 45	0 337 63
0 335 65	Коннекторы высокой плотности, категория 6 FTP – 6xRJ 45	0 337 64
0 335 66	Коннекторы высокой плотности, категория 6 STP – 6xRJ 45	0 337 65
0 335 54	Коннекторы высокой плотности, категория 5e UTP – 6xRJ 45	0 337 53
0 335 55	Коннекторы высокой плотности, категория 5e FTP – 6xRJ 45	0 337 54
ПАТЧ-ПАНЕЛИ ПЛОСКИЕ УКОМПЛЕКТОВАННЫЕ		
0 335 84	Патч-панель укомплектованная 19" – 1U, категория 6A UTP – 24xRJ 45	0 337 70
0 335 73	Патч-панель укомплектованная 19" – 1U, категория 6A STP – 24xRJ 45	0 337 72
0 335 61	Патч-панель укомплектованная 19" – 1U, категория 6 UTP – 24xRJ 45	0 337 60
0 335 62	Патч-панель укомплектованная 19" – 1U, категория 6 FTP – 24xRJ 45	0 337 61
0 335 63	Патч-панель укомплектованная 19" – 1U, категория 6 STP – 24xRJ 45	0 337 62
0 335 51	Патч-панель укомплектованная 19" – 1U, категория 5e UTP – 24xRJ 45	0 337 50
0 335 52	Патч-панель укомплектованная 19" – 1U, категория 5e FTP – 24xRJ 45	0 337 51
ПАТЧ-ПАНЕЛИ НЕУКОМПЛЕКТОВАННЫЕ		
0 335 90	Патч-панель с неукомплектованными кассетами, 19" – 1U	0 337 90
0 335 90	Патч-панель неукомплектованная для установки кассет, 19" – 1U	0 337 91
ОПТОВОЛОКОННАЯ СИСТЕМА		
КОННЕКТОРЫ БЫСТРОГО СОЕДИНЕНИЯ		
0 326 90	Набор инструментов для быстрого монтажа коннекторов с механической фиксацией	0 322 70
0 326 58	Коннекторы быстрого соединения 12xLC, многомодовые	0 322 71
0 326 57	Коннекторы быстрого соединения 12xSC, многомодовые	0 322 72
0 326 53	Коннекторы быстрого соединения 12xLC, одномодовые	0 322 73
0 326 52	Коннекторы быстрого соединения 12xSC, одномодовые	0 322 74
0 326 54	Коннекторы быстрого соединения 12xSC-APC, одномодовые	0 322 75
0 326 91	Прецизионный инструмент для разделки волокон для обновления набора инструментов Кат. № 0 326 90	0 322 80
ПИГТЕЙЛЫ		
0 326 22	Пигтейл OM3, коннектор SC, LSZH, 1 м	0 322 20
0 326 23	Пигтейл OM3, коннектор LC, LSZH, 1 м	0 322 21
0 326 70	Пигтейл OM4, коннектор LC, LSZH, 1 м	0 322 31
0 326 19	Пигтейл OS1/OS2, коннектор SC-APC, LSZH, 1 м	0 322 40
0 326 20	Пигтейл OS1/OS2, коннектор SC-UPC, LSZH, 1 м	0 322 41
0 326 21	Пигтейл OS1/OS2, коннектор LC-UPC, LSZH, 1 м	0 322 43

Таблица соответствия новых и старых Кат. №№

Старый Кат. № LCS[2]	Наименование	Новый Кат. № LCS[3]
ПОЛКИ ОПТИЧЕСКИЕ УКОМПЛЕКТОВАННЫЕ		
0 325 20	Полка оптическая укомплектованная выдвижная 19" – 1U, 12 SC многомодовых дуплексных коннекторов для 24 волокон	0 321 61
0 325 22	Полка оптическая укомплектованная выдвижная 19" – 1U, 24 LC многомодовых дуплексных коннектора для 48 волокон	0 321 62
ПОЛКИ ОПТИЧЕСКИЕ И АКСЕССУАРЫ		
0 335 10 0 325 69	Полка оптическая 19" неукомплектованная, выдвижная модульная, для установки оптический вставок, 1U	0 321 00
0 335 09	Полка оптическая 19" укомплектованная, поставляется с 24 коннеторами SC, 1U	0 321 02
0 335 12	Вставка оптическая SC дуплекс для 6 одномодовых волокон	0 321 10
0 325 71	Вставка оптическая SC дуплекс высокой плотности для 12 одномодовых волокон	0 321 11
0 335 14	Вставка оптическая SC APC дуплекс для 6 одномодовых волокон	0 321 12
0 335 13	Вставка оптическая LC дуплекс для 6 одномодовых волокон	0 321 13
0 325 73	Вставка оптическая LC дуплекс для 12 одномодовых волокон	0 321 14
0 325 74	Вставка оптическая LC дуплекс высокой плотности для 24 одномодовых волокон	0 321 15
0 335 17	Вставка оптическая SC дуплекс для 6 многомодовых волокон	0 321 20
0 325 76	Вставка оптическая SC дуплекс высокой плотности для 12 многомодовых волокон	0 321 21
0 335 18	Вставка оптическая LC дуплекс для 6 многомодовых волокон	0 321 23
0 325 78	Вставка оптическая LC дуплекс для 12 многомодовых волокон	0 321 24
0 325 79	Вставка оптическая LC дуплекс высокой плотности для 24 многомодовых волокон	0 321 25
0 335 16	Вставка оптическая ST для 6 многомодовых волокон	0 321 27
0 335 91 0 335 93	Вставка-заглушка	0 321 29
0 326 72	Кассета для пигтейлов, вместимость 24 волокна	0 321 30
0 335 94	Комплект для укладки волокон	0 321 31
0 325 72	Адаптер MTP на 4 одномодовых порта	0 321 33
0 325 77	Адаптер MTP на 4 многомодовых порта	0 321 34
ПОЛКИ ОПТИЧЕСКИЕ МОДУЛЬНЫЕ ВЫСОКОЙ ПЛОТНОСТИ И КАССЕТЫ		
0 326 40 0 326 41	Полка оптическая неукомплектованная высокой плотности модульная для установки кассет, 19" – 1U	0 321 40
0 335 11	Сплайс-кассета оптическая	0 321 41
0 326 45	Кассета высокой плотности MTP многомодовая OM4, 24 коннектора LC, для установки в модульную оптическую полку HD	0 321 42
0 326 46	Кассета высокой плотности MTP многомодовая OM4, 12 коннекторов SC, для установки в модульную оптическую полку HD	0 321 43
0 326 47	Кассета высокой плотности MTP одномодовая OS2, 24 коннектора LC, для установки в модульную оптическую полку HD	0 321 44
0 326 48	Кассета высокой плотности MTP одномодовая OS2, 12 коннекторов SC, для установки в модульную оптическую полку HD	0 321 45
0 326 49	Кассета-заглушка	0 337 57
ПОЛКИ ОПТИЧЕСКИЕ МОДУЛЬНЫЕ СВЕРХВЫСОКОЙ ПЛОТНОСТИ		
0 326 42	Полка оптическая неукомплектованная модульная сверхвысокой плотности для установки кассет, 19" – 2U	0 321 52

Аудио/видео оборудование серии C2G

передатчики и приемники аудио и видеосигналов, HDMI разветвители

C2G89365

C2G89367

C2G89362

C2G89044

C2G89036

Подключение **стр. 1087**

Упак.	Кат. №	
		Передача аудио/видеосигнала HDMI по кабелю Кат. 5е/6 до 100 м Устройства передачи сигнала HDMI по кабелю категории 5е/6 позволяют увеличить дистанцию между источником и приёмником до 100 м без ухудшения качества сигнала при разрешении 1080p Это решение совместимо с любой операционной системой и не требует специальных драйверов или программного обеспечения В устройствах используется технология TruChoice Power: для работы всей системы достаточно одного источника питания, подключенного к приемнику или передатчику Технология HDBaseT позволяет реализовать систему EDID (Extended Display Identification Data), то есть определение характеристик мониторов для передачи видеосигналов от источника в оптимальном разрешении на монитор Если приемник и передатчик соединяются многожильным кабелем категории 5е/6, то максимальное расстояние между ними составляет до 75 м. Если рядом проложены другие высокочастотные кабели, то рекомендуется применять экранированный кабель категории 5е/6
1	C2G89365	Передатчик Блок питания в комплекте
1	C2G89366	Приёмник
		Передача аудио/видеосигнала HDMI по кабелю Кат. 5 до 50 м
1	C2G89044	Устройство передачи сигнала HDMI по кабелю категории 5 позволяет увеличить дистанцию между источником и приемником до 50 м Комплект состоит из приемника и передатчика, а также блока питания Решение требует использования двух соединительных кабелей категории 5. Для работы просто подключите HDMI и кабели витой пары. Передатчик и приемник автоматически установят оптимальное разрешение видео для длины используемого кабеля благодаря системе EDID. Также поддерживается HDCP[1]
		Передача видеосигнала VGA по кабелю Кат. 5/5е/6 до 100 м Передатчик позволяет увеличить дистанцию передачи VGA видеосигнала по неэкранированному кабелю категории 5/5е/6 между источником и приемником до 100 м без ухудшения качества сигнала при разрешении 1920x1200 или 1920x1080p Это решение совместимо с любыми операционными системами и не требует специальных драйверов или программного обеспечения Передатчик и приемник позволяют использование различных вариантов установки: как настенное крепление, так и в оболочках В устройствах используется технология TruChoice Power: для работы всей системы достаточно одного источника питания, подключенного к приемнику или передатчику
1	C2G89362	Передатчик, 1 порт Блок питания в комплекте
1	C2G89364	Передатчик, 4 порта Блок питания в комплекте
1	C2G89363	Приёмник

Подключение **стр. 1087**

Упак.	Кат. №	
		Передача видеосигнала VGA и аудиосигнала по кабелю Кат. 5е/6 Передатчик с разъемами VGA и 3,5 мм позволяет увеличить дистанцию передачи видео и стерео аудио сигналов по неэкранированному кабелю категории 5е/6 между источником и приемником до 100 м без ухудшения качества сигнала при разрешении 1920x1200 или 1920x1080p Это решение совместимо с любыми операционными системами и не требует специальных драйверов или программного обеспечения Передатчик и приемник позволяют использование различных вариантов установки: как настенное крепление, так и в оболочках Кроме того, решение использует технологию TruChoice Power, которая обеспечивает гибкость для питания системы от одного источника питания, независимо от того, передатчик это или приемник Система EDID (Extended Display Identification Data) обеспечивает совместимость с любым монитором
1	C2G89367	Передатчик Блок питания в комплекте
1	C2G89368	Приёмник
		HDMI разветвители с поддержкой 3D HDMI разветвители позволяют разделять один HDMI аудио/видео сигнал от источника на два или четыре HD монитора (высокой четкости). Являются идеальным решением для подключения Blu-Ray™ плеера, HDTV-приемника, DVD-плеера или другого аудио/видео устройства к нескольким HDMI мониторам Разветвители поддерживают функции HDMI, в том числе 4k разрешение, 1080p, 3D, Deep Colour, x.v. colour™, высокую скорость обновления экрана, а также многоканальный объемный звук без потери качества Устройства отвечают требованиям технологии защиты цифрового медиаконтента HDCP[1]. Поддерживают 480i, 480p, 720p, 1080i, 1080p и 4k разрешения Разветвители каскадируемы до трех уровней, что позволяет распространять исходный сигнал на 64 монитора
1	C2G89036	Разветвитель HDMI с поддержкой 3D, 2 порта Блок питания в комплекте
1	C2G89023	Разветвитель HDMI с поддержкой 3D, 4 порта Блок питания в комплекте

Для дополнительной технической информации **см. е-каталог**

[1] HDCP (High-bandwidth Digital Content Protection) — технология защиты контента, предназначенная для предотвращения незаконного копирования высококачественного видеосигнала

Аудио/видео оборудование серии C2G

видео разветвители UXGA, SXGA и DVI-D

C2G89014

C2G89032

C2G89012

C2G89025

C2G89033

C2G89030

Упак.	Кат. №	
		Видео разветвители UXGA UXGA разветвители (известные также как VGA разветвители) позволяют распределить выходной сигнал источника на несколько выходов, сохраняя при этом превосходное качество изображения Разветвители просты в использовании — необходимо просто подключить кабели Не требуется никакого программного обеспечения или установки специальных интерфейсных карт Они также усиливают сигнал, что позволяет передавать его на расстояние до 64 метров Предусмотрен режим энергосбережения На прочном металлическом корпусе установлены разъемы для входов и выходов с цветовой маркировкой и LED индикаторы питания и режима работы Подходят для мониторов с разрешением XGA, SVGA, VGA и MultiSync. Возможно организовать каскадирование нескольких устройств для увеличения количества выходов Обратите внимание: устройства не обеспечивают функцию «расширенного рабочего стола» или возможность просматривать различную информацию на каждом из мониторов В этом случае следует использовать устройства Кат. № C2G81637 или C2G81930
1	C2G89012	UXGA видео разветвитель, 2 порта (штекер)
1	C2G89013	UXGA видео разветвитель, 4 порта (штекер)
1	C2G89014	UXGA видео разветвитель, 8 портов (штекер)
1	C2G89032	**Компактный UXGA разветвитель, 2 порта** Позволяет без потерь передавать сигнал на расстояние до 64 метров. Питание через USB-кабель (в комплекте). Является отличным решением для передачи видеосигнала на экраны двух мониторов Благодаря встроенному усилителю видеосигнала, мониторы могут быть размещены на расстоянии до 64 метров от источника без ущерба качеству видео Несколько разветвителей могут использоваться для увеличения числа мониторов и расстояния между устройствами. Компактная конструкция позволяет легко использовать разветвитель в ограниченном пространстве или во время путешествия. Для подключения и работы устройства никаких драйверов или дополнительного программного обеспечения не требуется

Упак.	Кат. №	
		Видео разветвители SXGA + 3,5 мм аудио Разветвители позволяют распределять видео и стерео аудио сигнал на несколько выходов и при этом увеличить расстояние передачи до 64 метров при сохранении качества Возможно организовать каскадирование нескольких устройств для увеличения количества выходов 3,5 мм аудио выходы предназначены для подключения колонок или наушников Решение идеально подходит для распределения видео и аудио в учебных классах, выставках, демонстраций и мультимедиа презентаций Обратите внимание: устройства не обеспечивают функцию «расширенного рабочего стола» или возможность просматривать различную информацию на каждом из мониторов В этом случае следует использовать устройства Кат. № C2G81637 или C2G81930
1	C2G89025	Разветвитель SXGA + 3,5 мм аудио, 2 порта (гнездо)
1	C2G89031	Разветвитель SXGA + 3,5 мм аудио, 4 порта (гнездо)
1	C2G89033	**Компактный SXGA разветвитель + 3,5 мм аудио, 2 порта** Компактный разветвитель позволяет без потерь передавать сигнал на расстояние до 64 метров Питание через USB-кабель (в комплекте) Является отличным решением для передачи видеосигнала на экраны двух мониторов 3,5 мм аудио выходы предназначены для подключения колонок или наушников Благодаря встроенному усилителю видеосигнала, мониторы могут быть размещены на расстоянии до 64 метров от источника без ущерба качеству видео Несколько разветвителей могут использоваться для увеличения числа мониторов и расстояния между устройствами. Компактная конструкция позволяет легко использовать разветвитель в ограниченном пространстве или во время путешествия. Для подключения и работы устройства никаких драйверов или дополнительного программного обеспечения не требуется
		Видео разветвитель DVI-D с поддержкой HDCP
1	C2G89030	Разветвитель позволяет распределить выходной сигнал DVI-D источника на два HDTV дисплея или два монитора, оснащённых DVI входами Совместим с ПК, оборудованными видеокартами с DVI-D выходными портами с поддержкой максимального разрешения 1920x1080 или видеоустройствами с 480p, 480i, 720p,1080i, 1080p Встроенный DVI ретранслятор позволяет без потерь передавать сигнал на расстояние до 10 метров от разветвителя Совместимость с HDCP[1] означает, что данное устройство поддерживает высокое разрешение при работе с приложениями HDTV и ПК

[1] HDCP (High-bandwidth Digital Content Protection) — технология защиты контента, предназначенная для предотвращения незаконного копирования высококачественного видеосигнала

Аудио/видео оборудование серии C2G

переключатели HDMI, видеопереходники USB 3.0 и видеоадаптеры VGA

C2G89050

C2G89051

C2G81930

C2G81932

C2G89035

C2G89039

Упак.	Кат. №	
		HDMI авто переключатели Удобное переключение источников HDMI с поддержкой разрешения 1080p Идеально подходят для систем, когда два или три устройства с HDMI выходами подключаются к одному входу HDMI монитора или телевизора Переключение между HDMI портами происходит в автоматическом или ручном режиме с помощью специальной кнопки на верхней панели Питание осуществляется от устройства благодаря HDMI выходу, что позволяет не использовать отдельный источник питания Большинство устройств в настоящее время в состоянии обеспечить необходимую мощность для работы переключателя. Тем не менее, в некоторых ситуациях требуется дополнительный источник питания
1	C2G89050	HDMI авто переключатель, 2 порта
1	C2G89051	HDMI авто переключатель, 3 порта
1	C2G89035	**HDMI переключатель с поддержкой 3D** Переключатель обеспечивает удобное переключение источников HDMI, совместим с 1080p и HDCP(1) Интерфейс HDMI используется в большинстве устройств, передающих видео и аудио сигналы высокой четкости, чтобы обеспечить кристально чистые цифровой звук и изображение Количество свободных входов HDMI на телевизоре или приемнике может быть меньше, чем источников сигнала (включая DVD- или Blu-ray ™ - плееры, HD-DVD-плееры, игровые приставки, устройства кабельного или спутникового телевидения и т.д.) Переключатель совместим с большинством HDMI 3D устройств В устройстве предусмотрено 3 входных порта, расположенных на задней панели плюс удобный вход на передней - для быстрого подключения игровых приставок или HD видеокамер и фотоаппаратов. Синие светодиоды на передней панели отображают источник HDMI, выбранный в данный момент В переключателе предусмотрена система автоматического определения выбора порта, а также ручной выбор с помощью пульта дистанционного управления 4 входа HDMI

Упак.	Кат. №	
		Видеопереходники USB 3.0 (внешние видео карты) Передача видео и аудио сигнала до 100 м с разрешением 1920x1200 Идеальное решение для дублирования или разветвления изображения рабочего стола компьютера с использованием порта USB 3.0 Функция дублирования позволяет пользователю показать изображения с основного монитора на дополнительный. Также возможно отображение разных данных на основном и дополнительном мониторах Переходники имеют низкое энергопотребление, что обеспечит более продолжительную работу в случае использования ноутбука Программное обеспечение, необходимое для работы адаптера, входит в комплект, просто в установке и настройке. После того, как программное обеспечение установлено, к компьютеру могут быть подключены до шести видеопереходников, что позволяет работать с несколькими мониторами. Поддерживается разрешение высокой четкости до 2048x1152 и потоковое видео с разрешением до 1080p При компактном форм-факторе и прочном корпусе, адаптер сочетает в себе функциональность и надежность, обеспечивая оптимальную производительность и результаты
1	C2G81930	Видеопереходник USB 3.0/VGA
1	C2G81931	Видеопереходник USB 3.0/DVI
1	C2G81932	Видеопереходник USB 3.0/HDMI
1	C2G89039	**Видеоадаптер VGA - Composite/S-Video (ПК-ТВ)** Адаптер выполняет функцию преобразования VGA сигнала ПК, Mac или другого VGA устройства в композитный, чтобы подключиться к телевизору или проектору В адаптере также предусмотрены VGA и S-Video выходные порты для вывода изображения на несколько дисплеев, поддерживающих эти сигналы. В комплект поставки входит кабель USB для обеспечения питания от порта компьютера. Опции меню позволяют настроить оптимальные параметры дисплея

Аудио/видео оборудование C2G

преобразователи аудио/видеосигналов

C2G89024

C2G80500

C2G80504

C2G81699

C2G80502

C2G80506

Упак.	Кат. №	Преобразователи аудио/видео сигналов
1	C2G89024	**Преобразователь VGA + 3,5 мм/HDMI** Просмотр изображения с компьютера на устройстве с поддержкой HDMI (монитор или телевизор) VGA-преобразователь является идеальным решением для подключения компьютера к новым моделям мониторов или телевизоров, в которых не предусмотрен VGA вход (HD15). Аудио сигнал передается с помощью разъема 3,5 мм. Преобразователь прост в использовании, не требует программного обеспечения или специальных драйверов Блок питания в комплекте
1	C2G81699	**Преобразователь HDMI/VGA** Обеспечивает совместимость между аудио- и видеооборудованием с большой разницей в годе выпуска Позволяет подключить новый ноутбук или компьютер с HDMI сигналом на выходе к старым периферийным устройствам, у которых предусмотрен только VGA вход (например, проекторы или мониторы) Одно из немногих устройств, которое не адаптирует цифровой HDMI сигнал, а преобразует в его в аналоговый сигнал VGA Преобразователь прост в использовании, не требует специального программного обеспечения или драйверов

Упак.	Кат. №	Преобразователи аудио/видео сигналов (продолжение)
		Преобразователи HDMI Простое подключение видеовыхода HDMI ноутбука на монитор компьютера Данные преобразователи являются идеальным решением для соединения HDMI-видеовыхода ноутбука с дисплеем VGA или DVI Конструкция преобразователей не вызывает нагрузку на порт небольшого ноутбука, что часто случается при использовании преобразователей другого дизайна. Поддерживается HD видео разрешение, позволяя преобразователям передавать сигнал в случае работы с высокопроизводительными приложениями Подключите этот адаптер непосредственно к выходу ноутбука и используйте VGA или DVI кабель для подключения к дисплею Длина 20 см
1	C2G80500	Преобразователь HDMI (штекер)/VGA (гнездо)
1	C2G80501	Преобразователь HDMI (штекер)/VGA и стерео аудио (гнездо)
1	C2G80502	Преобразователь HDMI (штекер)/DVI-D (гнездо)
		Преобразователи HDMI Mini Простое подключение видеовыхода HDMI ноутбука на монитор компьютера Данные преобразователи являются идеальным решением для соединения видеовхода HDMI Mini ноутбука с дисплеем VGA, DVI или HDMI Конструкция преобразователей не вызывает нагрузку на порт небольшого ноутбука, что часто случается при использовании преобразователей другого дизайна. Поддерживается HD видео разрешение, позволяя преобразователям передавать сигнал в случае работы с высокопроизводительными приложениями Подключите этот адаптер непосредственно к выходу ноутбука и используйте VGA, DVI или HDMI кабель для подключения к дисплею Длина 20 см
1	C2G80503	Преобразователь HDMI Mini (штекер)/VGA (гнездо)
1	C2G80504	Преобразователь HDMI Mini (штекер)/VGA и стерео аудио (гнездо)
1	C2G80505	Преобразователь HDMI Mini (штекер)/DVI-D (гнездо)
1	C2G80506	Преобразователь HDMI Mini (штекер)/HDMI (гнездо)

Аудио/видео оборудование C2G

преобразователи аудио/видеосигналов

C2G80509

C2G82400

C2G84311 C2G84315

C2G80511

C2G82401

C2G84314

Упак.	Кат. №	Преобразователи аудио/видео сигналов (продолжение)
		Преобразователи HDMI Micro Простое подключение видеовыхода HDMI ноутбука на монитор компьютера Данные преобразователи являются идеальным решением для соединения HDMI Micro ноутбука с дисплеем VGA,DVI или HDMI Конструкция преобразователей не вызывает нагрузку на порт небольшого ноутбука, что часто случается при использовании преобразователей другого дизайна. Поддерживается HD видео разрешение, позволяя преобразователям передавать сигнал в случае работы с высокопроизводительными приложениями Длина 20 см
1	C2G80509	Преобразователь HDMI Micro (штекер)/VGA и стерео аудио (гнездо)
1	C2G80510	Преобразователь HDMI Micro (штекер)/HDMI (гнездо)
1	C2G80511	Преобразователь HDMI Micro (штекер)/DVI (гнездо)
		Преобразователи Pro Digital Video/VGA Подключите новое устройство с цифровым видео выходом к монитору с VGA входом Pro Digital Video/VGA преобразователи являются идеальным решением для подключения ноутбуков или компьютеров, имеющих цифровые выходы видеосигналов к проекторам или мониторам, имеющим VGA вход. Это устройство преобразует цифровой видеосигнал в аналоговый VGA и стерео аудио сигналы Преобразователи просты в использовании, не требуются специализированного программного обеспечения или драйверов. Просто подключите устройство и работайте с контентом высокой четкости на аналоговом дисплее. Прочный металлический корпус защищает преобразователь и обеспечивает длительный срок службы. Устройство получает питание от порта HDMI/DVI, так что не требуется никакого дополнительного источника питания. Наличие 3,5 мм стерео аудио выхода позволяет работать со звуком
1	C2G82400	Преобразователь Pro HDMI/VGA
1	C2G82401	Преобразователь Pro DVI-D/VGA

Упак.	Кат. №	Преобразователи аудио/видео сигналов (продолжение)
		Преобразователь Mini DisplayPort (штекер)/Single Link DVI-D (гнездо) Преобразовывает выходной сигнал компьютера Mini DisplayPort или Thunderbolt во входной сигнал DVI-D монитора или другого устройства Идеальное решение в случае использования ультрабука или планшета и необходимости подключения к монитору с входным сигналом DVI-D. Преобразователь поддерживает разрешение 1920x1200 цифрового видеосигнала, что отвечает требованиям высокопроизводительных приложений Длина 20 см
1	C2G84311	Цвет чёрный
1	C2G84312	Цвет белый
		Преобразователь Mini DisplayPort (штекер) / HDMI (гнездо) Преобразовывает выходной сигнал компьютера Mini DisplayPort или Thunderbolt во входной сигнал HDMI телевизора высокой четкости, проектора или другого устройства Идеальное решение в случае использования ультрабука или планшета и необходимости подключения к HDTV или проектору, который принимает входной HDMI сигнал. Преобразователь работает с цифровыми аудио/видео сигналами, поддерживает разрешение до 1080p, что отвечает требованиям высокопроизводительных приложений Длина 20 см
1	C2G84313	Цвет чёрный
1	C2G84314	Цвет белый
		Преобразователь Mini DisplayPort (штекер) / VGA(гнездо) Преобразовывает выходной сигнал компьютера Mini DisplayPort или Thunderbolt во входной сигнал VGA монитора или другого устройства Идеальное решение в случае использования ультрабука или планшета и необходимости подключения к монитору с входным сигналом VGA. Преобразователь поддерживает разрешение 1920x1200 цифрового видеосигнала, что отвечает требованиям высокопроизводительных приложений Длина 20 см
1	C2G84315	Цвет чёрный
1	C2G84316	Цвет белый

Аудио/видео оборудование и концентраторы C2G

преобразователи аудио/видеосигналов, адаптеры и концентраторы USB 2.0

C2G84321

C2G81636

C2G81651

C2G80932

C2G80934

C2G81647

Упак.	Кат. №	Преобразователи аудио/видео сигналов (продолжение)
		Преобразователи DisplayPort Позволяют использовать выходной сигнал DisplayPort компьютера для подключения к дисплею или проектору, в случае отсутствия данного входного порта на устройствах Преобразователи поддерживают разрешение до 1920x1200 (1080p с адаптером HDMI),что отвечает требованиям высокопроизводительных приложений Цвет чёрный Дина 20 см
1	C2G84321	Преобразователь DisplayPort (штекер)/Single Link DVI-D (гнездо)
1	C2G84322	Преобразователь DisplayPort (штекер)/HDMI (гнездо)
1	C2G84323	Преобразователь DisplayPort (штекер)/VGA (гнездо)
		Адаптеры
1	C2G80932	**Адаптер USB Micro-B/HDMI MHL** Преобразование сигнала Micro-USB B для подключения к HDMI входу на MHL[1]-совместимых устройствах. Поддержка видео до 1080p с цифровым 7.1-канальным аудио сигналом Питание от мобильного устройства Можно смотреть фильмы в HD разрешении, играть в игры, а также просматривать фотографии, интернет сайты и содержимое смартфона на экране телевизора. Кабель питания USB должен быть подключен к источнику питания, что позволит заряжать телефон или планшет Примечание: этот адаптер конвертирует сигнал USB Micro-B, только если телефон или планшет совместим с технологией MHL
1	C2G80934	**Адаптер USB Micro-B/HDMI Display SlimPort для мобильных устройств** Подключает мобильное устройство к порту HDMI монитора с помощью технологии SlimPort. Адаптер является идеальным решением для подключения USB Micro-B порта с поддержкой SlimPort планшета, смартфона или другого мобильного устройства к порту HDMI на мониторе. Этот адаптер поддерживает разрешение 1080p и канальное цифровое аудио до 7.1 в зависимости от возможностей мобильного устройства и дисплея. Адаптер позволяет передавать фильмы высокой четкости, фотографии, игры, работу интернет-браузера и другой контент с мобильного устройства на подключенный дисплей Подключение отдельного USB A кабеля (не входит в комплект) к Micro-B кабелю не требуется для работы адаптера, но может быть использовано для зарядки мобильного устройства, пока идет передача сигналов на дисплей Технология SlimPort упрощает подключение, так как не требуется драйверов, программного обеспечения или длительного времени установки

Упак.	Кат. №	Адаптеры (продолжение)
		Адаптеры USB 2.0 Обеспечивают возможность передать видеосигнал (расширенный, зеркальный или неизменный) от ноутбука или ПК, который будет распределен между несколькими дисплеями, что повышает производительность при одновременной минимизации количества дополнительных устройств Устройства включают в себя интегрированный драйвер, который быстро и легко устанавливается После установки драйвера можно использовать до шести адаптеров, подключенных одновременно к одному компьютеру, чтобы обеспечить возможность работы в режиме мульти-дисплей. Устройство обеспечивает работу с разрешением до 1920x1080 и видео до 1080p. При компактном форм-факторе и прочном корпусе, устройство обеспечивает оптимальную производительность и функциональность
1	C2G81636	Адаптер USB 2.0/DVI
1	C2G81637	Адаптер USB 2.0/HDMI
		Концентраторы USB 2.0
1	C2G81651	**Концентратор USB 2.0, 2 порта** Позволяет быстро добавить USB порт к ноутбуку или настольному ПК. Концентратор позволяет подключить до двух устройств USB 2.0 с помощью одного кабеля Компактный, не требует внешних адаптеров питания. Соответствует спецификации USB 2.0 Совместим с персональными компьютерами и компьютерами Mac
1	C2G81647	**Концентратор USB 2.0, 4 порта** Позволяет быстро увеличить количество портов USB 2.0 ноутбука или настольного ПК Многие современные ноутбуки имеют только один встроенный USB-порт, что не позволяет работать в режиме многозадачности с несколькими периферийными устройствами. Концентратор расширяет конфигурацию USB и обеспечивает три дополнительных порта для подключения периферийных устройств. Идеально подходит для клавиатуры, мыши и других маломощных USB устройств Маленький, легкий и портативный Скорость передачи данных до 480 Мбит/с, поддержка USB 2.0, совместим со всеми USB периферийными устройствами, работает с ПК и компьютерами Mac. Работает без дополнительного источника питания Светодиодная индикация подключения к порту Длина кабеля 0,45 м Корпус концентратора оснащен крышкой для защиты USB портов

[1]Технология MHL (Mobile High Definition Link) мобильного аудио-видео интерфейса объединяет в себе функциональность интерфейсов HDMI и Micro USB и служит для непосредственного подключения мобильных устройств к ТВ-панелям/телевизорам и мониторам, поддерживающим высокое разрешение Full HD

Оборудование C2G для работы с USB

усилители сигнала, удлинители и сетевые адаптеры

C2G81620

C2G81621

C2G81665

C2G81672

C2G81692

C2G81693

Упак.	Кат. №	Усилители сигнала USB
		Компактные устройства увеличивают расстояние до 45 метров, на которое возможно передавать сигнал USB-устройства Ограничения расположения устройств из-за длины USB кабеля исчезают, появляется возможность установить USB устройства (USB камеры, принтеры, веб-камеры, клавиатуры/мыши или любое другое устройство USB) там, где это необходимо Усилители является мощным, но простым решением. Не используют какие-либо драйверы и не требуют специального программного обеспечения, поэтому они совместимы с любым компьютером, который поддерживает USB Устройства состоят из базового и удаленного блока, которые соединены между собой кабелем категории 5/5e/6 (не входит в комплект) Усилитель не требует внешнего источника питания Соответствуют спецификации USB 1.1
1	C2G81620	Усилитель с поддержкой работы с Promethean Whiteboards/ActivBoards
1	C2G81621	Усилитель без поддержки работы с Promethean Whiteboards/ActivBoards
		Активный удлинитель USB 2.0 (штекер-гнездо)
1	C2G81665	Позволяет увеличить расстояние передачи сигнала через USB-соединение на 5 метров Активный удлинитель сохраняет входящие и исходящие сигналы, обеспечивая соответствие спецификации USB 2.0 для электро- и временных характеристик Возможно подключение до четырех активных удлинителей последовательно для передачи сигнала на расстояние до 20 метров

Упак.	Кат. №	Сетевые адаптеры USB
1	C2G81672	**Адаптер USB 2.0/Fast Ethernet** Адаптер обеспечивает пропускную способность 480 Мбит/с (10/100) Быстрое подключение делает этот адаптер удобным и эффективным устройством для подключения ноутбука или настольного компьютера к сети Fast Ethernet. Отсутствует необходимость добавления отдельного сетевого адаптера для ПК Адаптер позволяет совместно использовать Интернет или принтеры, передавать файлы, играть в игры с несколькими участниками и многое другое на скоростях до 200 Мбит/с (в полнодуплексном режиме) Компактный размер делает его идеальным для использования с ноутбуками. Возможно подключение к работающим устройствам Совместим с USB 2.0 и 1.1
1	C2G81692	**Адаптер USB 2.0/Gigabit Ethernet** Преобразовывает сигнал USB 2.0 порта в Ethernet Gigabit Адаптер является эффективным решением для преобразования сигнала существующего порта USB в сигнал 10/100/1000Base-T Ethernet без замены или добавления новой сетевой карты Использование адаптера позволяет быстро создать новое сетевое подключение к другой сети или компьютеру без необходимости использования маршрутизатора или коммутатора. Функция автоматического определения обнаруживает правильную скорость соединения: 10, 100 или 1000Base-T. Передача осуществляется со скоростью до 480 Мбит/с. Файлы передаются между компьютерами быстро и легко, даже с большими объемами мультимедийных данных Адаптер работает также с моделями компьютеров, которые не имеют Ethernet порт. Просто подключите адаптер и запустите входящий в комплект поставки программный драйвер, чтобы получить скорость соединения 1000Base-T Это решение не требует внешнего источника питания
1	C2G81693	**Адаптер USB 3.0/Gigabit Ethernet** Преобразовывает сигнал USB 3.0 в Gigabit Ethernet Является идеальным решением для преобразования сигнала существующего порта USB 3.0 в сигнал Gigabit Ethernet для подключения к сети или Интернету без замены или добавления новой сетевой карты. Адаптер использует высокую пропускную способность порта USB 3.0 для обеспечения скорости Gigabit Ethernet Это гибкое решение не требует внешнего источника питания. Подключите адаптер к свободному порту USB 3.0, установите входящий в комплект поставки программный драйвер и подключите кабель категории 5 от адаптера к порту RJ45 локальной сети Передача файлов между компьютерами происходит быстро и легко со скоростью до 1000 Мбит/с, даже при работе с большим объемом мультимедийных данных

Дополнительное оборудование C2G

C2G89020

C2G81726

Упак.	Кат. №	Прочие устройства
1	C2G89020	**Ретранслятор инфракрасного (ИК) пульта дистанционного управления** Ретранслятор инфракрасного (ИК) пульта дистанционного управления Ретранслятор передает инфракрасные сигналы управления электронными устройствами. Устройство позволяет осуществлять управление электронными компонентами системы, расположенными вне зоны прямого распространения ИК сигнала от пульта дистанционного управления до оборудования. Комплект ретранслятора содержит всё необходимое оборудование для удаленного управления четырьмя компонентами (с возможностью расширения до 12 компонентов), используя стандартные пульты ДУ
1	C2G81726	**KVM переключатель VGA+USB с аудио, 2 порта** Позволяет организовать работу с двумя настольными ПК, используя одну USB клавиатуру/мышь, монитор и набор аудио колонок Интегрированное решение исключает применение большого количества кабелей для подключения устройств к ПК, что устраняет их спутывание и обеспечивает аккуратное, чистое рабочее место Небольшой размер переключателя делает его идеальным для настольных применений Поддерживает видео с разрешением до 2048x1536 пикселей, обеспечивает работу клавиатуры и мыши Функция автоматического сканирования следит за работой мониторов, встроенный 3,5 мм разъем поддерживает аудио для мультимедийных приложений Отсутствие специализированного программного обеспечения позволяет просто подключить кабели и включить питание для работы системы Функция «горячая клавиша» позволяет переключаться между ПК, не отрывая рук от клавиатуры. Светодиодная индикация четко указывает, какая система выбрана Все кабели поставляются в комплекте

Передатчики аудио и видео сигналов

подключение

■ Передача аудио/видео сигнала HDMI
с помощью Кат. №C2G89365/66:
– одножильный кабель кат. 5е/6: x=100 м
– многожильный кабель кат. 5е/6: x=75 м

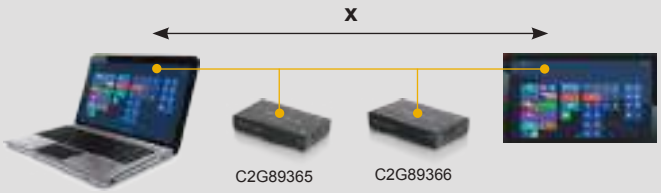

■ Передача аудио/видео сигнала VGA
по кабелю кат. 5 на расстояние до 100 м
с помощью Кат. № C2G89362/63

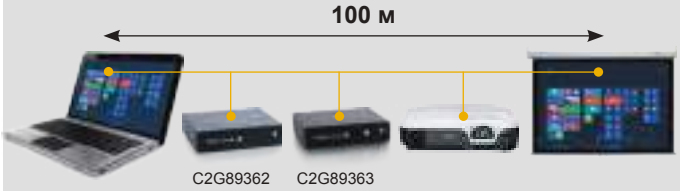

■ Передача аудио/видео сигнала VGA
по кабелю кат. 5е/6 на расстояние до 100 м
с помощью Кат. № C2G89367/68

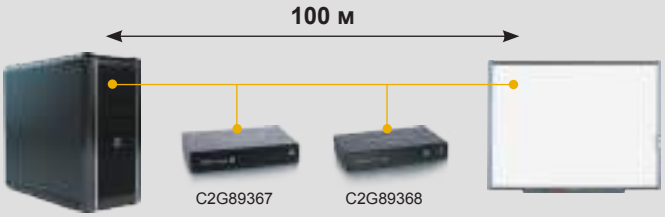

Для дополнительной технической информации
см. е-каталог

Кабели для подключения аудио/видео и компьютерной техники

Аудио/видеокабели

0 398 67

0 398 70

0 398 73

0 398 71

0 398 50

0 398 53

0 398 56

0 398 57

Продукция поставляется в индивидуальной упаковке

Упак.	Кат. №	Стереокабели с разъемами RCA
		Эти аудиокабели гарантирует превосходное качество звука. Их конструкция и дизайн обеспечивают надёжное и простое подключение источника аудиосигналов. Витая пара из бескислородной меди и изоляция из вспененного полиэтилена оптимизированы для передачи аудиосигнала 100-процентное экранирование фольгой и спиралью из бескислородной меди обеспечивают защиту чувствительных сигналов от электромагнитных полей и радиочастотных помех. Разъёмы с цветовой кодировкой снабжены фиксаторами и сверхгибкой оболочкой, что обеспечивает простое и надёжное соединение. Усиленные контакты с 24-каратным золотым покрытием гарантируют длительный срок службы Цвет: синий
1	0 398 67	Длина: 2 м
1	0 398 68	Длина: 5 м
		Стереокабели штекер Jack 3,5 мм/два штекера RCA Для подключения разъема Jack 3,5 мм на iPod, CD и MP3-плеере, звуковой карте ПК или любом переносном источнике стереосигнала со стационарной аудио аппаратурой Цвет: синий
1	0 398 69	Длина: 2 м
1	0 398 70	Длина: 5 м
		Стереокабели Jack 3,5 мм штекер/штекер Стереокабели с разъёмами Jack 3,5 мм специально разработаны для качественного воспроизведения звука. Для соединения выходного гнезда 3,5 мм звуковой карты ПК, CD-плеера и любого другого переносного аудиоустройства с усилителем и колонками. В кабеле имеются два медных рабочих проводника и один дренажный проводник. Рабочие и дренажный проводники находятся внутри плетеного экрана, защищающего их от электромагнитных помех. Разъёмы с никелированными контактами и фиксаторами на защёлках обеспечивают защиту от натяжения и надёжное присоединение Цвет: чёрный
1	0 398 71	Длина: 2 м
1	0 398 72	Длина: 5 м
1	0 398 73	**Оптический цифровой кабель TOSLINK** В оптическом цифровом кабеле для передачи сигнала используется свет, что обеспечивает полную защиту от электромагнитных помех и наводок. Подключите кабель TOSLINK к проигрывателю DVD или CD, спутниковому ресиверу, игровой приставке или другому цифровому аудиооборудованию, чтобы получить чистый качественный звук. Кабель изготовлен из высококачественного оптоволокна PMMA и снабжен полированными линзами и позолоченным фиксатором, что гарантирует точную передачу цифрового сигнала. Материал PMMA Poly (метилметакрилат) обеспечивает малые потери и небольшие искажения. Разъёмы с нескользким резиновым захватом и стильной оболочкой из ПВХ очень прочны, надёжны и удобны в использовании. Пластиковая крышка защищает линзы от пыли, грязи и других вредных воздействий Цвет: синий Длина: 2 м

Продукция поставляется в индивидуальной упаковке

Упак.	Кат. №	Кабель для монитора HD15 штекер/штекер
1	0 398 50	Кабель VGA идеально подходит для применения с видеосплиттерами, KVM-переключателями, видеопроекторами, POS-терминалами и другим оборудованием в учебных аудиториях, серверных комнатах и на рабочих местах с компьютерами. В его конструкции используется комбинация коаксиального кабеля и витой пары, что позволяет в большинстве случаев обходиться без усилителя при длине кабеля до 30 м, а также избежать искажений, типичных для кабелей большой длины. Такой кабель обеспечивает поддержание достаточного уровня сигнала без усиления и фильтрации Цвет: серый Длина: 2 м
		Кабели HDMI Ethernet для высокоскоростной передачи данных Для высокоскоростной передачи аудио- и видеосигналов через разъём HDMI с качеством 4k (2160p) на дисплей ПК или домашнего кинотеатра Применение технологии Ethernet позволяет подключать несколько HDMI-устройств с поддержкой Ethernet через одно Ethernet-соединение для доступа к интерактивному онлайн-контенту или обновления микропрограммного обеспечения устройств. Этот универсальный кабель с широкой полосой пропускания проверен на соответствие отраслевым стандартам Поддерживаемые стандарты: – 4K@50/60, 2160p – 3D video, Deep Colour и x. v. Colour™ – Dolby® True HD, DTS-HD Master Audio и до 32 каналов аудио – Частота дискретизации до 1536 кГц для максимальной точности воспроизведения аудиосигнала – Одновременная передача двух видеопотоков нескольким пользователям на одном экране – Одновременная передача многопоточного звука нескольким пользователям (до 4) – Поддержка соотношения сторон 21:9 – Динамическая синхронизация видео и аудио потоков Цвет: чёрный
1	0 398 51	Длина: 1 м
1	0 398 52	Длина: 2 м
1	0 398 53	Длина: 3 м
1	0 398 54	Длина: 5 м
1	0 398 55	Длина: 7 м
1	0 398 56	**Кабель Ethernet HDMI/HDMI micro для высокоскоростной передачи данных** Предназначен для подключения смартфона, планшета или другого мобильного устройства к HD-дисплею домашнего кинотеатра или ПК Применение технологии Ethernet позволяет подключать несколько HDMI-устройств с поддержкой Ethernet через одно Ethernet-соединение Поддерживаемые стандарты: – 4K@50/60, 2160p – 3D video, Deep Colour и x. v. Colour™ – Dolby® True HD, DTS-HD Master Audio и до 32 каналов аудио – Частота дискретизации до 1536 кГц для максимальной точности воспроизведения аудиосигнала – Одновременная передача двух видеопотоков нескольким пользователям на одном экране – Одновременная передача многопоточного звука нескольким пользователям (до 4) – Поддержка соотношения сторон 21:9 – Динамическая синхронизация видео и аудио потоков Цвет: чёрный Длина: 2 м
1	0 398 57	**Угловой адаптер HDMI штекер/HDMI гнездо** Позволяет подсоединить ЖК-панель к источнику HDMI сигнала в случае, если нет возможности подключить кабель HDMI напрямую

Кабели для подключения аудио/видео и компьютерной техники

Кабели для работы с ПК и подключения к локальной сети

0 398 58

0 398 59

0 398 60

0 398 61

0 398 62

0 398 64

0 398 66

0 398 65

0 398 74

Продукция поставляется в индивидуальной упаковке

Упак.	Кат. №	Кабель DisplayPort штекер/HDMI штекер
1	0 398 58	Соединяет выход DisplayPort компьютера со входом HDMI на HD-телевизоре или проекторе Цифровой аудио/видеосигнал Поддерживает разрешение до 1080p Цвет: чёрный Длина: 2 м
1	0 398 59	**Кабель USB 3.0 тип A штекер/штекер** Для подключения внешних жестких дисков, принтеров, модемов, видеокамер и других периферийных устройств plug-and-play с поддержкой сверхскоростного USB Кабель обеспечивает скорость передачи до 4,8 Гбит/с при соединении совместимого с USB 3.0 хоста с периферийным устройством. Экранирование из фольги и оплётки подавляет внешние и излучаемые электромагнитные помехи, а витая пара помогает ограничить перекрестные помехи, что обеспечивает высокоскоростную передачу данных без сбоев и ошибок. Защищенный разъём с фиксатором имеет синий цвет, указывающий на совместимость с USB 3.0 Коннекторы: USB 3.0 тип A Цвет: чёрный Длина: 2 м
1	0 398 60	**Кабель USB 3.0 тип A штекер/USB 3.0 тип B штекер** Для подключения внешних жестких дисков, принтеров, модемов, видеокамер и других периферийных устройств plug-and-play с поддержкой сверхскоростного USB Кабель обеспечивает скорость передачи до 4,8 Гбит/с при соединении совместимого с USB 3.0 хоста с периферийным устройством. Экран из фольги и оплётки подавляет внешние и излучаемые электромагнитные помехи, а витая пара помогает ограничить перекрестные помехи, что обеспечивает высокоскоростную передачу данных без сбоев и ошибок. Защищенный литой разъём имеет синий цвет, указывающий на совместимость с USB 3.0 Коннектор 1: USB 3.0 тип A Коннектор 2: USB 3.0 тип B Цвет: чёрный Длина: 2 м
1	0 398 61	**Кабель USB 2.0 тип A штекер/micro-USB 2.0 тип B штекер** Для соединения мобильных телефонов, устройств GPS, КПК, устройств OTG и цифровых камер с помощью порта micro-USB к компьютеру или другому устройству USB. Разъём micro-USB тоньше и меньше разъёма предыдущего стандарта USB Mini-b, но с лучшими характеристиками. Его форм-фактор идеально подходит для современных компактных переносных устройств, обеспечивая их зарядку и передачу данных со скоростью до 480 Мбит/с. Кабель соответствует спецификациям USB 2.0 с дополнением On-The-Go (OTG) Цвет: чёрный Длина: 1 м
1	0 398 62	**Кабель USB тип A штекер/Lighting штекер** Кабель с вилками USB тип A и Lightning предназначен для зарядки и передачи данных в или из Apple iPad, iPhone или iPod последнего поколения. Кабель может использоваться в офисе, дома или в дороге в качестве запасного или для замены штатного кабеля синхронизации или зарядки устройств Apple. Он сертифицирован MFi на совместимость с продукцией Apple Цвет: чёрный Длина: 1 м

Продукция поставляется в индивидуальной упаковке

Упак.	Кат. №	Кабель USB 3.1 тип C штекер/USB 3.1 тип C штекер
1	0 398 63	USB 3.1 – это новейшая спецификация USB Она располагает более мощными возможностями и также известна как USB SuperSpeed Plus, USB Gen 2 и USB Enhanced SuperSpeed Цвет: чёрный Длина: 1 м
1	0 398 64	**Кабель USB 2.0 тип C штекер/USB тип A штекер** Соединяет порт USB тип C на устройстве с портом USB тип A на ноутбуке, настольном ПК, планшете или другом оборудовании Совместим с устройствами USB 2.0 и USB 1.1 Цвет: чёрный Длина: 1 м
1	0 398 65	**Кабель USB 2.0 тип C штекер/micro-USB тип B штекер** Соединяет порт USB-Micro тип C на устройстве с портом USB тип C на ноутбуке, настольном ПК, планшете или другом оборудовании Совместим с устройствами USB 2.0 и USB 1.1 Цвет: чёрный Длина: 1 м
1	0 398 66	**Аудио/видео адаптер USB 3.1 тип C штекер/HDMI гнездо** Адаптер USB 3.1 тип C – HDMI является идеальным решением для подачи аудио- и видеосигналов с порта USB 3.1 тип C на порт HDMI проектора или HD-телевизора. Адаптер поддерживает разрешение до 4k (3840x2160 при 30 Гц), позволяя воспроизводить высококачественное изображение на подключенном дисплее. Компактная конструкция адаптера позволяет использовать его с мобильным устройством, например, при проведении занятий или презентаций Не требует драйвер для работы (Plug and Play) Цвет: чёрный
		Шнуры для подключения к локальной сети (категория 6 UTP) Предназначены для подключения к высокоскоростным сетям Gigabit Ethernet с широкополосной передачей звука, данных и изображений. Отвечают требованиям категории 6 стандартов TIA/EIA и отличается крайне низкими потерями из-за рассогласования импеданса и структурными возвратными потерями. Каждая из пар проводов из высококачественной меди скручена отдельно; шаг скрутки поддерживается на всю длину кабеля до самого разъёма. Такая конструкция минимизирует переходное затухание между парами, измеренное на ближнем конце. Литой корпус разъёма с фиксатором позволяет легко и надёжно присоединять кабель, а также обеспечивает превосходную защиту от натяжения
1	0 398 74	Длина: 2 м
1	0 398 75	Длина: 5 м
1	0 398 76	Длина: 10 м
1	0 398 77	Длина: 15 м
1	0 398 78	Длина: 20 м
1	0 398 79	Длина: 30 м

Организация кабелей

хомуты для СКС

0 331 94

0 331 96

0 320 68

0 331 86

0 331 85

Упак.	Кат. №	Аксессуары для организации кабелей
1	0 364 53	**Комплект** 50 самофиксирующихся клипс, 50 пластиковых шайб и 50 винтов м6
1	0 364 54	**Крепеж** С закладными гайками размером 9,5 мм

Хомуты с индикатором усилия

Удобство организации кабелей: возможность использования кольцевых фиксаторов для кабелей Кат. № 0 465 41/42 и хомутов
Кабельные вводы формата DLP сверху и снизу, возможность фиксации кабелей хомутами.
Высеченные по периметру отверстия для кабельных вводов сзади

Упак.	Кат. №	Ширина (мм)	Длина (мм)	диаметр охвата макс.	диаметр охвата мин.
50	0 331 94	15	180	35	15
50	0 331 95	15	225	50	35
50	0 331 96	15	320	80	50

Хомуты на липучках, заклепки

Хомуты из ткани с двусторонней липучкой
Безопасны для кабелей
Возможность монтажа на стойках шкафов

Упак.	Кат. №	Цвет	Ширина (мм)	Длина (мм)	Ø охвата макс.
10	0 331 84	черный	16	150	35
10	0 331 85	красный	16	150	35
10	0 331 86	зеленый	16	150	35
10	0 331 87	черный	16	300	80
10	0 331 88	красный	16	300	80
10	0 331 89	зеленый	16	300	80

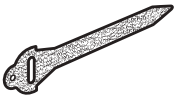

Упак.	Кат. №	
100	0 366 46	Пластиковая заклепка для монтажа хомутов на стойках шккафов Ø охвата от 5,5 до 6 мм
500	0 366 44	Усиленная заклепка - Ø охвата 6,5 мм
50	0 320 68	Самоклеящаяся площадка для хомутов шириной от 4,6 до 20 мм Возможно крепление винтами Ø 4 мм

Организация кабелей

применение хомутов для СКС

Хомуты с индикатором затяжки

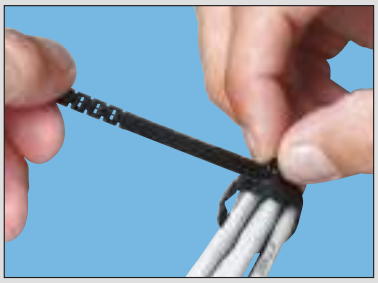

Механизм затяжки хомутов позволяет многократно использовать хомуты, добавлять и удалять кабели

Хомуты обеспечивают надежную фиксацию кабелей и прекрасный внешний вид

Патентованная система, позволяющая избежать повреждения кабелей

Эстетичность и эргономичность
Широкие хомуты мягко охватывают кабели, не повреждая их

Хомуты на липучках

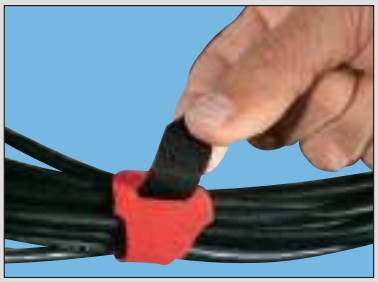

Двусторонняя фиксация

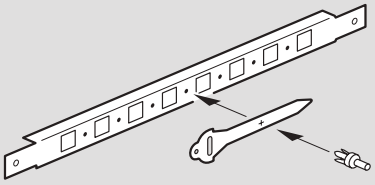

Монтаж хомутов на стойках шкафов VDI

Col 6™ монтажные хомуты

0 319 28

0 319 32

Материал: черный полиамид 6/6
Влагопоглощение: 2 %
Рабочая температура:
• постоянно > 20 000 час.: 60 °C
• долговременно > 1 000 час.: 85 °C
• максимальная температура: 120 °C
Стойкость к низким температурам:
• рабочая температура: – 25 °C
• монтировать при температуре не ниже: 0 °C
Огнестойкость: UL 94 HB
Стойкость к УФ: до 500 часов
Стойкость к химическим веществам:
• нефть, масла, нефтепродукты, растворители
• чувствительны к кислотам

Упак.	Кат. №	Col 6™						
		Ширина (мм)	Длина (мм)	∅ охвата Мин. (мм)	∅ охвата Макс. (мм)	Вес (гр)	Макс. усилие фиксации (daN)	Усилие разрыва мин. (daN)
100	0 319 28	7.6	128	8	22	1.7	H 1.5	35
100	0 319 29	7.6	194	15	42	2.7	H 1.5	45
100	0 319 30	7.6	260	15	62	3.4	H 1.5	45
100	0 319 32	7.6	359	15	92	4.8	H 1.5	45

Хомуты Colson прошли испытания на климатические воздействия и агрессивные химические вещества.

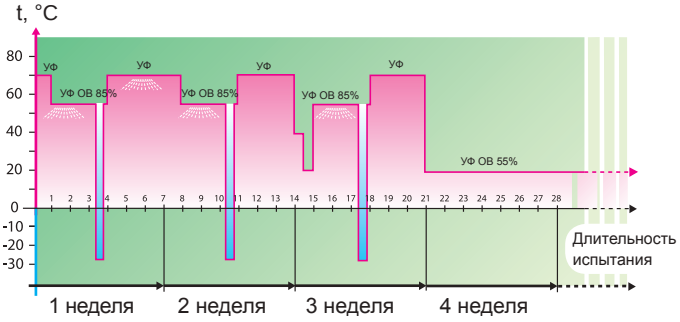

УФ: ультрафиолетовое излучение
ОВ: относительная влажность воздуха

Распыление воды

По окончании испытаний в течении целого месяца, хомуты Colson сохраняют все свои свойства

При продолжении испытаний до 6 недель хомуты сохраняют 80% своей прочности

Монтажные аксессуары

0 319 50+0 319 57, или 0 319 55, или 0 319 58

Аксессуары

100 — 0 319 59 — **Основание для хомутов Colson™**
Возможен монтаж оснований с использованием инструмента Spit Pulsa

Для хомутов шириной 9 мм макс.

100 — Высота 0 319 50 — Высота : 12 мм

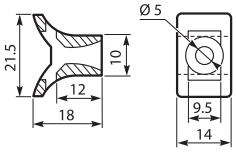

Дюбель ∅ 8 мм с пазом для хомута

100/1000 — 0 319 55 — Стандартный

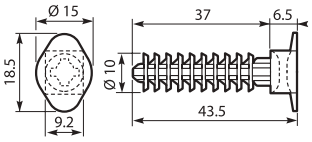

100 — 0 319 58 — Дюбель с высокой шляпкой

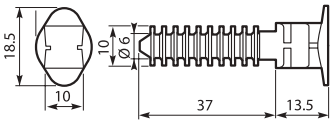

100 — 0 308 94 — **Для кабель-каналов DLP и щитов XL**

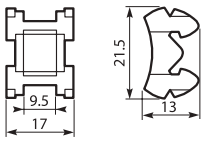

100 — 0 319 57 — Дюбель ∅ 8 мм
∅ 6.6 x 150 мм

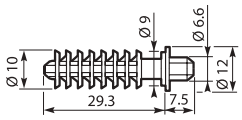

ЭВАКУАЦИОННОЕ И АВАРИЙНОЕ ОСВЕЩЕНИЕ

Системы аварийного освещения

Стр. 1096
Автономные светодиодные эвакуационные светильники U34^{LED}

Стр. 1104
Автономные эвакуационные светильники S8

Стр. 1098
Автономные светодиодные эвакуационные светильники внутренней установки URA ONE

Стр. 1099
Автономные светодиодные эвакуационные светильники внутренней установки U21LED

Стр. 1099
Автономные люминесцентные эвакуационные светильники внутренней установки U21

Стр. 1101
Автономные эвакуационные светильники G5

Стр. 1106
Стойкие к атмосферным воздействиям автономные эвакуационные светильники B65LED

Стр. 1107
Погодоустойчивые эвакуационные светильники B66LED

Стр. 1108
Прожекторы аварийного освещения

Стр. 1109
Информационные таблички и аксессуары для эвакуационных светильников

Выбор эвакуационных светильников

АВТОНОМНЫЕ ЭВАКУАЦИОННЫЕ СВЕТИЛЬНИКИ ВНУТРЕННЕЙ УСТАНОВКИ

	РАБОЧИЙ РЕЖИМ			IP	IK	РАБОТА В АВАРИЙНОМ РЕЖИМЕ	ВЫХОДНОЙ СВЕТОВОЙ ПОТОК	ТИП АККУМУ-ЛЯТОРА	ИСТОЧНИК СВЕТА	Каталожные номера	
	NM[1]	M[1]	C/S[1]							Стандартные	С адресным/ автоматическим тестированием через ПО LVS2
U34[LED] (стр. 1096)											
	Да	Да	-	42	07	1 ч	250 Лм	Ni-MH	СВЕТОДИОД	6 611 60	6 621 60
	Да	Да	-				450 Лм	Ni-MH	СВЕТОДИОД	6 611 80	6 621 80
	Да	Да	-			3 ч	200 Лм	Ni-MH	СВЕТОДИОД	6 611 90	6 621 90
URA ONE (стр. 1098)											
	Да	-	-	42	07	1 ч	70 Лм	Ni-Cd	СВЕТОДИОД	6 616 20	-
	Да	-	-				100 Лм	Ni-Cd	СВЕТОДИОД	6 616 21	-
	Да	Да	-					Ni-Cd	СВЕТОДИОД	6 616 31	6 626 31
	Да	-	-				160 Лм	Ni-Cd	СВЕТОДИОД	6 616 22	-
	Да	Да	-					Ni-Cd	СВЕТОДИОД	6 616 32	-
	Да	-	-				200 Лм	Ni-Cd	СВЕТОДИОД	6 616 23	-
	Да	Да	-					Ni-Cd	СВЕТОДИОД	6 616 33	6 626 33
	Да	-	-				350 Лм	Ni-Cd	СВЕТОДИОД	6 616 24	-
	Да	Да	-					Ni-Cd / Ni-MH	СВЕТОДИОД	6 616 34	6 626 34
	Да	Да	-			2 ч	200 Лм	Ni-Cd	СВЕТОДИОД	6 616 42	6 626 42
	Да	Да	-			3 ч	100 Лм	Ni-MH	СВЕТОДИОД	6 616 40	6 626 40
U21[LED] (стр. 1099)											
	Да	-	-	42	04	1 ч	70 Лм	Ni-Cd	СВЕТОДИОД	6 616 01	-
	Да	-	-				100 Лм	Ni-Cd	СВЕТОДИОД	6 616 02	-
	Да	Да	-					Ni-Cd	СВЕТОДИОД	6 616 03	6 626 03
	Да	-	-				160 Лм	Ni-Cd	СВЕТОДИОД	6 616 05	-
	Да	-	-				200 Лм	Ni-Cd	СВЕТОДИОД	6 616 08	-
	Да	Да	-					Ni-Cd	СВЕТОДИОД	6 616 06	6 626 06
	Да	-	-				350 Лм	Ni-Cd	СВЕТОДИОД	6 616 09	-
	Да	Да	-					Ni-Cd / Ni-MH	СВЕТОДИОД	6 616 07	6 626 07
	Да	-	-			2 ч	90 Лм	Ni-Cd	СВЕТОДИОД	6 616 11	-
	Да	Да	-				200 Лм	Ni-Cd	СВЕТОДИОД	6 616 12	6 626 12
	Да	Да	-			3 ч	100 Лм	Ni-MH	СВЕТОДИОД	6 616 10	6 626 10
U21 (стр. 1099)											
	Да	-	-	42	04	1 ч	50 Лм	Ni-Cd	1 люм. лампа 6 Вт	6 617 10	-
	Да	-	-				70 Лм	Ni-Cd	1 люм. лампа 6 Вт	6 617 01	-
	Да	-	-				100 Лм	Ni-Cd	1 люм. лампа 6 Вт	-	6 627 02
	Да	-	-				110 Лм	Ni-Cd	1 люм. лампа 6 Вт	6 617 02	-
	Да	-	-				160 Лм	Ni-Cd	1 люм. лампа 6 Вт	6 617 05	6 627 05
	-	-	Да					Ni-Cd	2 люм. лампы 6 Вт	6 617 09	6 627 09
	Да	-	-				200 Лм	Ni-Cd	1 люм. лампа 6 Вт	-	6 627 06
	Да	-	-				240 Лм	Ni-Cd	1 люм. лампа 6 Вт	6 617 06	-
	Да	-	-				300 Лм	Ni-Cd	1 люм. лампа 6 Вт	6 617 07	-
	Да	-	-				310 Лм	Ni-Cd	1 люм. лампа 6 Вт	-	6 627 07
	Да	-	-			3 ч	90 Лм	Ni-Cd	1 люм. лампа 6 Вт	6 617 11	-
	Да	-	-				100 Лм	Ni-Cd	1 люм. лампа 6 Вт	-	6 627 14
	-	-	Да				100 Лм	Ni-Cd	2 люм. лампы 6 Вт	-	6 627 15

1: NM: непостоянный; M: постоянный; C/S: комбинированный или защищенный

Выбор эвакуационных светильников (продолжение)

АВТОНОМНЫЕ ЭВАКУАЦИОННЫЕ СВЕТИЛЬНИКИ ВНУТРЕННЕЙ УСТАНОВКИ											
	РАБОЧИЙ РЕЖИМ			IP	IK	РАБОТА В АВАРИЙНОМ РЕЖИМЕ	ВЫХОДНОЙ СВЕТОВОЙ ПОТОК	ТИП АККУМУ-ЛЯТОРА	ИСТОЧНИК СВЕТА	Каталожные номера	
	NM[1]	M[1]	C/S[1]							Стандартные	С адресным/ автоматическим тестированием через ПО LVS2
G5 (стр. 1101)											
	Да	-	-	42	07	1 ч	90 Лм	Ni-Cd	1 люм. лампа 8 Вт	0 617 30	-
	-	Да	Да				200 Лм	Ni-Cd	1 люм. лампа 8 Вт	0 617 36	
	Да	-	-				210 Лм	Ni-Cd	1 люм. лампа 8 Вт	0 617 31	-
	Да	-	-					Ni-Cd	1 люм. лампа 8 Вт	0 617 41	-
	-	Да	Да				235 Лм	Ni-Cd	2 люм. лампы 8 Вт	0 617 46	0 617 74
	-	Да	Да				310 Лм	Ni-Cd	1 люм. лампа 8 Вт	0 617 38	
	Да	-	-				345 Лм	Ni-Cd	1 люм. лампа 8 Вт	0 617 33	-
	Да	-	-				500 Лм	Ni-Cd	1 люм. лампа 11 Вт	0 617 34	-
	Да	-	-					Ni-Cd	1 люм. лампа 11 Вт	0 617 44	-
	-	Да	Да			3 ч	120 Лм	Ni-Cd	1 люм. лампа 8 Вт	0 617 37	-
	-	Да	Да				145 Лм	Ni-Cd	2 люм. лампы 8 Вт	0 617 47	-
	Да	-	-				155 Лм	Ni-Cd	1 люм. лампа 8 Вт	0 617 42	-
	Да	-	-				160 Лм	Ni-Cd	1 люм. лампа 8 Вт	0 617 32	-
S8 (стр. 1104)											
	Да	Да	-	42	04	1 ч	140 Лм	Ni-Cd	1 люм. лампа 8 Вт	0 660 00	-
	-	Да	-					Ni-Cd	1 люм. лампа 8 Вт	0 660 01	-
	-	-	Да					Ni-Cd	1 люм. лампа 8 Вт	0 660 02	-
	Да	Да	-			3 ч	110 Лм	Ni-Cd	1 люм. лампа 8 Вт	0 660 03	-
	-	Да	-					Ni-Cd	1 люм. лампа 8 Вт	0 660 04	-
	-	-	Да					Ni-Cd	1 люм. лампа 8 Вт	0 660 05	-
ПОГОДОУСТОЙЧИВЫЕ ЭВАКУАЦИОННЫЕ СВЕТИЛЬНИКИ											
B65[LED] (стр. 1106)											
	Да	Да	-	65	07	1 ч	100 Лм	Ni-Cd	СВЕТОДИОД	6 614 31	6 624 31
	Да	Да	-				200 Лм	Ni-Cd	СВЕТОДИОД	6 614 33	6 624 33
	Да	Да	-				350 Лм	Ni-Cd / Ni-MH	СВЕТОДИОД	6 614 34	6 624 34
	Да	Да	-			3 ч	100 Лм	Ni-Cd / Ni-MH	СВЕТОДИОД	6 614 40	6 624 40
B66[LED] (стр. 1107)											
	Да	Да	-	66	10	1 ч	100 Лм	Ni-MH	СВЕТОДИОД	6 615 41	-
	Да	Да	-				250 Лм	Ni-MH	СВЕТОДИОД	6 615 43	6 625 43
	Да	Да	-				450 Лм	Ni-MH	СВЕТОДИОД	6 615 45	6 625 45

1: NM: непостоянный; M: постоянный; C/S: комбинированный или защищенный

U34^{LED} экологически безопасный

автономные светодиодные эвакуационные светильники

6 611 60

6 621 60 + 6 612 92 + 6 612 94 + 6 618 00

Светодиодные блоки постоянного/непостоянного действия
Светодиоды высокой мощности со специально спроектированным рассеивателем, оптимизирующим распределение света
IP 42 – IK 07
Класс II
Электропитание: 230 В ± 10% - 50/60 Гц
Очень низкий уровень потребления от импульсного источника питания
Полностью перерабатывается после демонтажа
Экологически безвредные аккумуляторы Ni-MH
Съемная пластина для облегчения монтажа и обслуживания
Автоматические клеммы высокой мощности: 2x2,5 мм^2
Монитор заряда с зеленым светодиодом

Упак.	Кат. №	Стандартные светильники
		Стандартные светильники включают неавтоматизированную внешнюю контрольную лампу
		С прозрачным рассеивателем на 1 час работы
1	6 611 60	Постоянного/непостоянного действия – 250 лм – 1 час (светодиоды)
1	6 611 80	Постоянного/непостоянного действия – 450 лм – 1 час (светодиоды)
		С прозрачным рассеивателем на 3 часа работы
1	6 611 90	Постоянного/непостоянного действия – 200 лм – 3 часа (светодиоды)

Упак.	Кат. №	Светильники с адресуемым / автоматическим тестированием
		Светильники с адресуемым/ автоматическим тестированием включают систему автоматического самотестирования Результаты тестов видны на двух сигнальных светодиодах (зеленый – все хорошо и желтый – есть неисправность) Адресная функция активируется путем установки ID на каждый светильник при помощи инфракрасного инструмента конфигурации (Кат. № 0 626 10) и подключения дополнительной линии BUS Рабочее состояние всех адресных светильников может быть направлено на интерфейс системы управления (Кат. № 0 626 00), и контролироваться местным контроллером с сенсорным экраном (Кат. № 0 626 01), либо при помощи плана здания в программном обеспечении для ПК Legrand Vision System (L.V.S. 2)
		С прозрачным рассеивателем на 1 час работы
1	6 621 60	Постоянного/непостоянного действия – 250 лм – 1 час (светодиоды)
1	6 621 80	Постоянного/непостоянного действия – 450 лм – 1 час (светодиоды)
		С прозрачным рассеивателем на 3 часа работы
1	6 621 90	Постоянного/непостоянного действия – 200 лм – 3 часа (светодиоды)

Упак.	Кат. №	Аксессуары
1	6 612 80	Монтажная пластина для накладного монтажа
1	6 612 81	Аксессуар для боковой прокладки кабеля для съемной пластины U34^{LED}
1	6 612 92	Рамка для скрытого монтажа в сухих перегородках
1	6 612 93	Коробка для скрытого монтажа в кирпичной стене (в дополнение к рамке скрытого монтажа)
1	6 612 94	Вертикальная сигнальная пластина (для оснащения информационными табличками)
1	6 618 00	127 x 254 мм
1	6 618 01	127 x 254 мм
1	6 618 02	127 x 254 мм
1	6 618 03	127 x 254 мм
1	6 618 40	127 x 254 мм
1	6 618 50	127 x 254 мм
1	6 618 51	127 x 254 мм
1	6 612 99	Инфракрасный инструмент для тестирования светильников U34^{LED}, B66^{LED}

U34LED экологически безопасный

автономные светодиодные эвакуационные светильники

Монтаж

Накладной монтаж

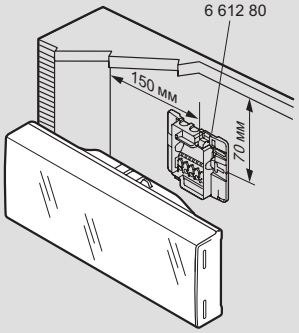

Скрытый монтаж в сухих перегородках

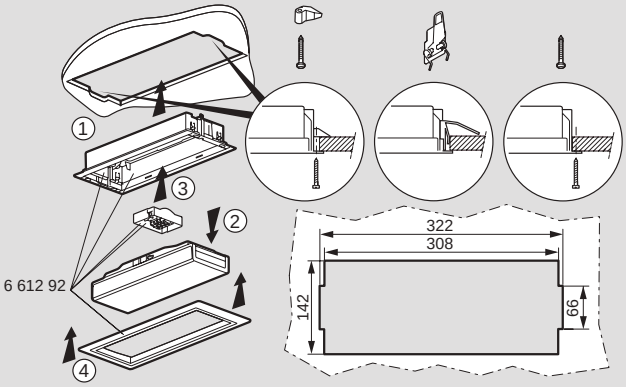

Скрытый монтаж в капитальных стенах

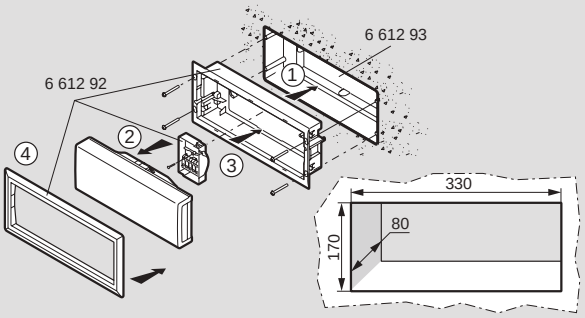

Скрытый монтаж с сигнальной пластиной

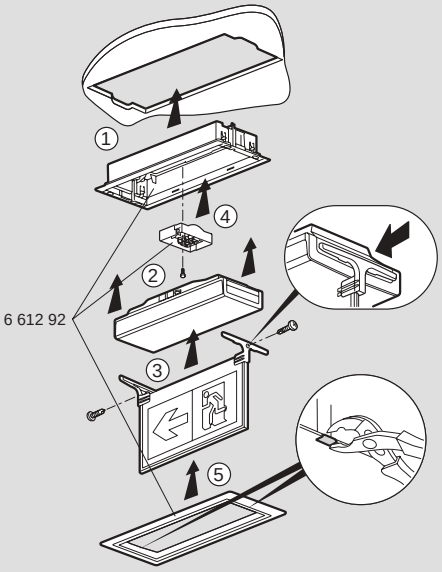

Размеры (в мм)

Накладной монтаж

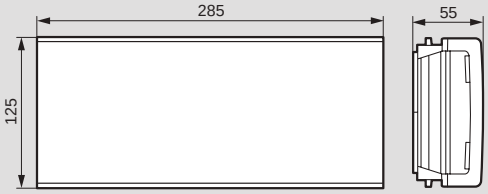

Съемная пластина

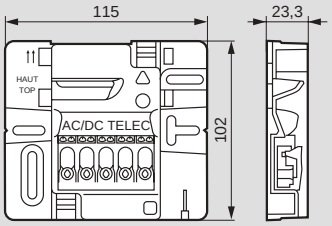

Аксессуар для боковой прокладки кабеля

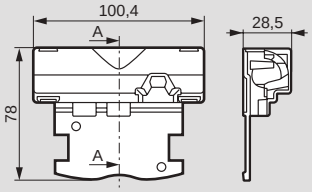

Скрытый монтаж в сухих перегородках

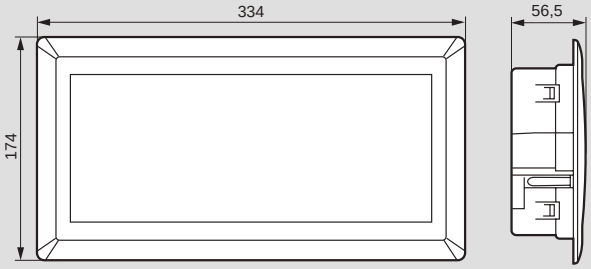

Скрытый монтаж в капитальных стенах

Сигнальная пластина

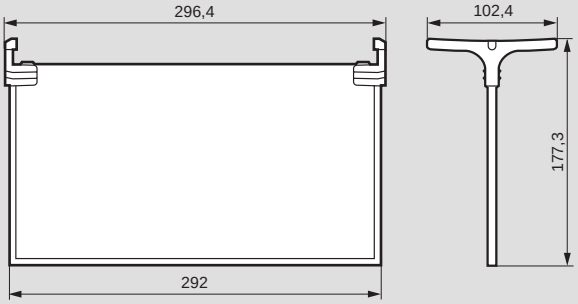

URA ONE

автономные светодиодные эвакуационные светильники внутренней установки

6 616 21

6 616 34

6 616 21 + 6 616 54

6 616 34 + 6 616 55

6 616 34 + 6 616 51

6 616 34 + 6 616 50

6 616 34 + 6 616 65 + 6 616 70

6 616 64 + 6 616 70

Технические характеристики **стр. 1100**
Информационные таблички **стр. 1109**

Светодиодные блоки постоянного/непостоянного действия
Соответствуют МЭК и EN 60598-2-22
Светодиоды большой мощности с рассеивателем, обеспечивающим оптимальное распределение света
Очень низкий уровень потребления от электроэнергии
Срок службы >100 000 ч
Полностью подлежит вторичной переработке
Задняя часть втычного присоединения с надрезанными отверстиями для облегчения монтажа и обслуживания
Пружинные зажимы для подключения проводов большого сечения: 2 x 2,5 мм². IP 42; IK 07
Работа в аварийном режиме: 1 до 3 ч. Ni-Cd или Ni-MH аккумуляторы.
Время зарядки: 24 ч
Контроль зарядки по зеленому светодиоду. Рассеиватель из молочного стекла
Электропитание: 230 В ∿ ± 10% - 50/60 Гц
Класс защиты II ⧈
Скрытый монтаж в потолке или стене с рамкой для скрытого монтажа Кат. № 6 616 50/51
Декоративная рамка для накладного монтажа Кат. № 6 616 54/55

Упак.	Кат. №	
		Стандартные светильники непостоянного действия (N)
		Стандартные светильники, для проверки которых требуется выключить обычное освещение
1	6 616 20	Непостоянного действия, 70 Лм, 1 ч, 2 LED
1	6 616 21	Непостоянного действия, 100 Лм, 1 ч, 2 LED
1	6 616 22	Непостоянного действия, 160 Лм, 1 ч, 4 LED
1	6 616 23	Непостоянного действия, 200 Лм, 1 ч, 4 LED
1	6 616 24	Непостоянного действия, 350 Лм, 1 ч, 4 LED
		Стандартные светильники постоянного/ непостоянного действия (M)
		Стандартные светильники, для проверки которых требуется выключить обычное освещение Эти светильники могут также работать в непостоянном режиме при соответствующем подключении к системе обычного освещения
1	6 616 31	Пост./непост. действия, 100 Лм, 1 ч, 4 LED
1	6 616 32	Пост./непост. действия, 160 Лм, 1 ч ,4 LED
1	6 616 33	Пост./непост. действия, 200 Лм, 1 ч, 4 LED
1	6 616 34	Пост./непост. действия, 350 Лм, 1 ч, 4 LED
1	6 616 40	Пост./непост. действия, 100 Лм, 3 ч, 4 LED
1	6 616 42	Пост./непост. действия, 200 Лм, 2 ч, 4 LED

Упак.	Кат. №	
		Светильники с адресуемым/ автоматическим тестированием
		Светильники с адресуемым/ автоматическим тестированием включают систему автоматического самотестирования Результаты тестов видны на двух сигнальных светодиодах (зеленый – все хорошо и желтый – есть неисправность) Адресная функция активируется путем установки ID на каждый светильник при помощи инфракрасного инструмента конфигурации (Кат. № 0 626 10) и подключения дополнительной линии BUS Рабочее состояние всех адресных светильников может быть направлено на интерфейс системы управления (Кат. № 0 626 00), и контролироваться местным контроллером с сенсорным экраном (Кат. № 0 626 01), либо при помощи плана здания в программном обеспечении для ПК Legrand Vision System (L.V.S. 2)
1	6 626 31	Пост./непост. действия, 100 Лм, 1 ч, 4 LED
1	6 626 33	Пост./непост. действия, 200 Лм, 1 ч, 4 LED
1	6 626 34	Пост./непост. действия, 350 Лм, 1 ч , 4 LED
1	6 626 40	Пост./непост. действия, 100 Лм, 3 ч, 4 LED
1	6 626 42	Пост./непост. действия, 200 Лм, 2 ч, 4 LED
		Аксессуары
		Декоративная рамка для накладного монтажа
1	6 616 54	Белый цвет
1	6 616 55	Цвет алюминия
		Тонкая рамка для скрытого монтажа в подвесном потолке и сухих перегородках
1	6 616 50	Белый цвет
1	6 616 51	Цвет алюминия
		Аксессуар для монтажа перпендикулярно стене
1	6 616 58	Белый цвет
1	6 616 59	Цвет алюминия
		Аксессуар для подвесного монтажа
1	6 616 62	Белый цвет
1	6 616 63	Цвет алюминия
		Сигнальная пластина
1	6 616 64	Вертикальная прозрачная пластина для обозначения пути эвакуации (используется с информационной табличкой)
		Рамка для скрытого монтажа
1	6 616 65	Специальная рамка для вертикальной сигнальной пластины

U21LED автономные светодиодные эвакуационные светильники внутренней установки

6 616 07

6 616 07 + 6 617 20

Технические характеристики **стр. 1100**
Информационные таблички **стр. 1109**

Светодиодные блоки постоянного/непостоянного действия
Соответствуют МЭК и EN 60598-2-22
Светодиоды большой мощности
IP 42; IK 04
Работа в аварийном режиме: 1 и 3 часа
Срок службы >100 000 ч
Ni-Cd или Ni-MH аккумуляторы
Время зарядки: 24 часа
Контроль зарядки по зеленому светодиоду
Электропитание: 230 В ∿ ± 10% - 50/60 Гц
Класс защиты II ⧈
Пружинные зажимы для подключения проводов большого сечения: 2 x 2,5 мм²
Скрытый монтаж в фальшпотолке или сухих перегородках: добавить рамку скрытого монтажа Кат. № 6 617 20
Скрытый монтаж в капитальной стене (кирпичной или бетонной): добавить коробку для скрытого монтажа Кат. № 0 617 21 и рамку для скрытого монтажа Кат. № 6 617 20
Может оборудоваться металлическими защитными решетками Кат. № 0 626 90/92 (стр. 1109)

Упак.	Кат. №	
		Стандартные светильники непостоянного действия
		Стандартные светильники, для проверки которых требуется выключить обычное освещение
1	6 616 01	Непостоянного действия, 70 Лм, 1 ч, 2 LED
1	6 616 02	Непостоянного действия, 100 Лм, 1 ч, 2 LED
1	6 616 05	Непостоянного действия, 160 Лм, 1 ч, 4 LED
1	6 616 08	Непостоянного действия, 200 Лм, 1 ч, 4 LED
1	6 616 09	Непостоянного действия, 350 Лм, 1 ч, 4 LED
1	6 616 11	Непостоянного действия, 90 Лм, 3 ч, 2 LED
		Стандартные светильники постоянного действия
		Стандартные светильники, для проверки которых требуется выключить обычное освещение Эти светильники могут также работать в непостоянном режиме при соответствующем подключении к системе обычного освещения
1	6 616 03	Постоян./непостоян. действия, 100 Лм, 1 ч, 4 LED
1	6 616 06	Постоян./непостоян. действия, 200 Лм, 1 ч, 4 LED
1	6 616 07	Постоян./непостоян. действия, 350 Лм, 1 ч, 4 LED
1	6 616 10	Постоян./непостоян. действия, 100 Лм, 3 ч, 4 LED
1	6 616 12	Постоян./непостоян. действия, 200 Лм, 2 ч, 4 LED
		Светильники с адресуемым/ автоматическим тестированием
		Светильники с адресуемым/ автоматическим тестированием включают систему автоматического самотестирования Результаты тестов видны на двух сигнальных светодиодах (зеленый – все хорошо и желтый – есть неисправность) Адресная функция активируется путем установки ID на каждый светильник при помощи инфракрасного инструмента конфигурации (Кат. № 0 626 10) и подключения дополнительной линии BUS Рабочее состояние всех адресных светильников может быть направлено на интерфейс системы управления (Кат. № 0 626 00), и контролироваться местным контроллером с сенсорным экраном (Кат. № 0 626 01), либо при помощи плана здания в программном обеспечении для ПК Legrand Vision System (L.V.S. 2) Эти светильники могут также работать в непостоянном режиме при соответствующем подключении к системе обычного освещения.
1	6 626 03	Постоян./непостоян. действия, 100 Лм, 1 ч, 4 LED
1	6 626 06	Постоян./непостоян. действия, 200 Лм, 1 ч, 4 LED
1	6 626 07	Постоян./непостоян. действия, 350 Лм, 1 ч, 4 LED
1	6 626 10	Постоян./непостоян. действия, 100 Лм, 3 ч, 4 LED
1	6 626 12	Постоян./непостоян. действия, 200 Лм, 2 ч, 4 LED

U21 автономные люминесцентные эвакуационные светильники 6 Вт внутренней установки

6 617 02

Люминесцентные светильники 6 Вт непостоянного или комбинированного действия
Соответствуют МЭК и EN 60598-2-22
IP 42; IK 04
Электропитание: 230 В ∿ ± 10%
Основание втычного присоединения для облегчения монтажа и подключения кабелей
Прозрачный рассеиватель
Работа в аварийном режиме: 1, 2 и 3 часа с Ni-Cd аккумуляторами
Время зарядки: 24 часа
Зеленый светодиодный индикатор зарядки
Пружинные зажимы для подключения проводов большого сечения: 2 x 2,5 мм²
Скрытый монтаж в сухих перегородках: добавить рамку для скрытого монтажа Кат. № 6 617 20
Скрытый монтаж в капитальной стене (кирпичной или бетонной): добавить коробку для скрытого монтажа Кат. № 0 617 21 и рамку для скрытого монтажа Кат. № 6 617 20
Может оборудоваться металлическими защитными решетками Кат. № 0 626 90/92 (стр. 1109)

Упак.	Кат. №	
		Стандартные светильники
		Стандартные светильники, для проверки которых требуется выключить обычное освещение
		Люминисцентные светильники 6 Вт непостоянного действия
1	6 617 10	Непостоянного действия, 50 Лм, 1 ч (1 x 6 Вт)
1	6 617 01	Непостоянного действия, 70 Лм, 1 ч (1 x 6 Вт)
1	6 617 02	Непостоянного действия, 110 Лм, 1 ч (1 x 6 Вт)
1	6 617 05	Непостоянного действия, 160 Лм, 1 ч (1 x 6 Вт)
1	6 617 06	Непостоянного действия, 240 Лм, 1 ч (1 x 6 Вт)
1	6 617 07	Непостоянного действия, 300 Лм, 1 ч (1 x 6 Вт)
1	6 617 11	Непостоянного действия, 90 Лм, 3 ч (1 x 6 Вт)
		Люминисцентные светильники 2 x 6 Вт комбинированного действия
1	6 617 09	Комбинированного действия, 160 Лм, 1 ч (2 x 6 Вт)
		Аксессуары для U21LED и U21
1	6 617 20	Рамка для скрытого монтажа в сухой перегородке
1	0 617 21	Коробки скрытого монтажа для кирпичных стен

URA ONE, U21LED и U21

автономные эвакуационные светильники внутренней установки

URA ONE

Монтаж

Накладной монтаж

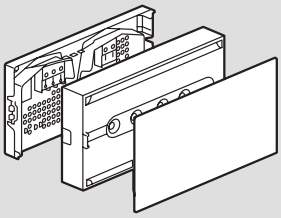

Скрытый монтаж с тонкой рамкой Кат. № 6 616 50/51

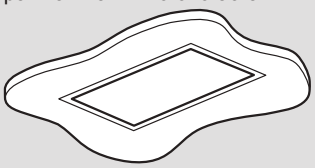

Накладной монтаж с вертикальной сигнальной пластиной Кат. № 6 616 64

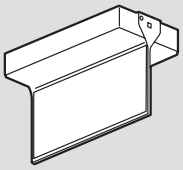

Скрытый монтаж с вертикальной сигнальной пластиной Кат. № 6 616 65

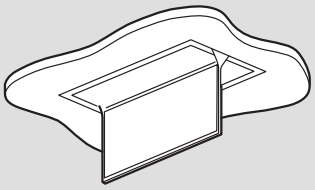

Размеры (в мм)

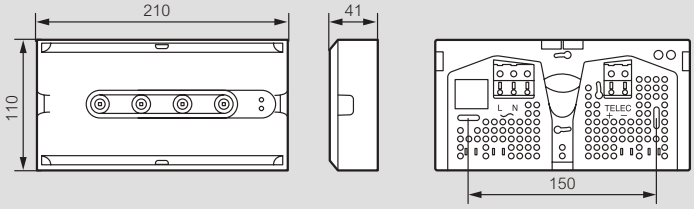

Аксессуары

Скрытый монтаж с тонкой рамкой Кат. № 6 616 50/51

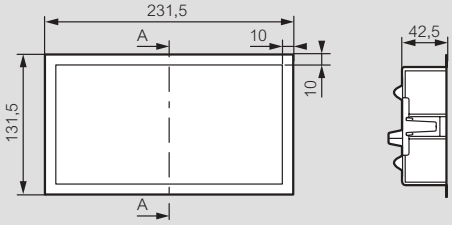

Вертикальная сигнальная пластина Кат. № 6 616 64

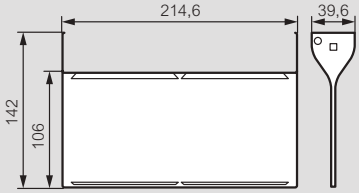

Специальный скрытый монтаж с вертикальной сигнальной пластиной Кат. № 6 616 65

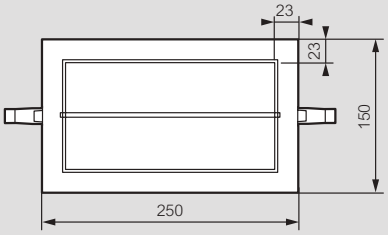

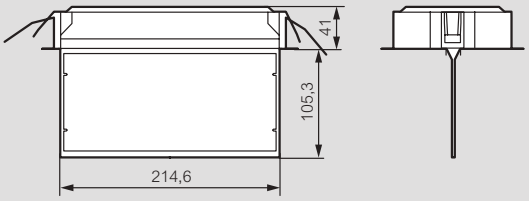

U21LED

Накладной монтаж

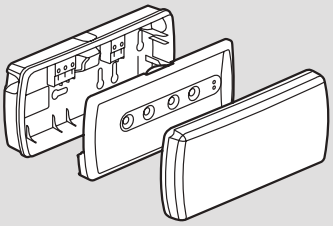

Размеры (в мм)

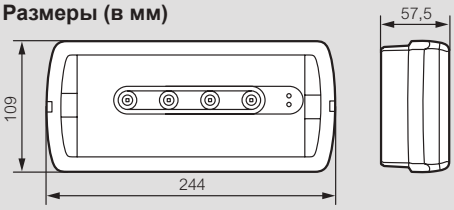

U21

Накладной монтаж

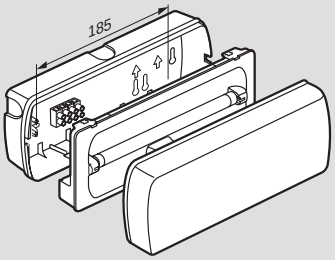

Размеры (в мм)

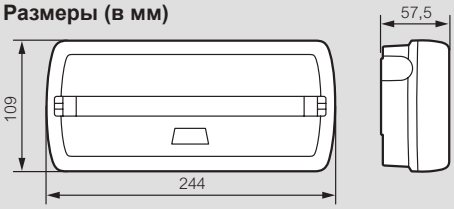

Аксессуары для U21LED и U21

Скрытый монтаж с рамкой Кат. № 6 617 20

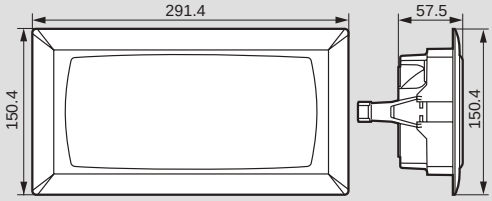

Скрытый монтаж с рамкой Кат. № 6 617 20 в вырезе в сухой перегородке

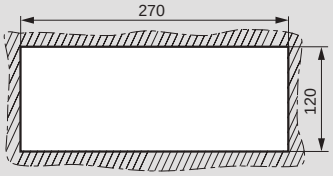

Скрытый монтаж в капитальной стене с рамкой Кат. № 6 617 20 и коробкой Кат. № 0 617 21

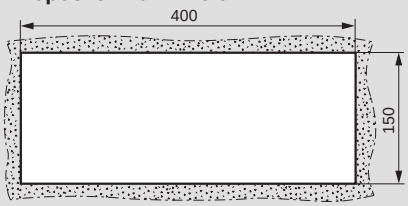

G5

автономные эвакуационные светильники

0 617 30

0 617 46 + 0 617 92 + 6 608 66

0 617 46 + 0 617 92 + 6 608 75

Упак.	Кат. №	8 и 11 Вт люминесцентные светильники
		Суперплоские эстетичные светильники для любых интерьеров. Питание: 220 В~ +/– 10% – 50/60 Гц IP42 класс II ⧈ Время перезарядки: 24 ч Ni-Cd аккумуляторные батареи Возможность выключения на ночь при помощи блока Кат. № 0 039 01
		Светильники 8 Вт и 11 Вт непостоянные с двумя яркими светодиодами Два ярких светодиода (срок службы 100000 часов) обеспечивают 1 люкс по центру пути эвакуации Одновременное отключение обоих светодиодов означает: • отсутствие напряжения в сети • отказ аккумуляторных батарей
		8 Вт
1	0 617 30	1 час – 90 лм
1	0 617 31	1 час – 210 лм
1	0 617 33	1 час – 345 лм
1	0 617 32	3 часа – 160 лм
		11 Вт
1	0 617 34	1 час – 500 лм
		8 Вт и 11 Вт непостоянные люминесцентные светильники с одним зеленым светодиодным индикатором зарядки
		8 Вт
1/6	0 617 41	1 час – 210 лм
1/6	0 617 42	3 часа – 155 лм
		11 Вт
1/6	0 617 44	1 час – 500 лм
		8 Вт комбинированные постоянные люминесцентные светильники с одним зеленым светодиодным индикатором зарядки
1/6	0 617 36	1 час – 200 лм
1/6	0 617 38	1 час – 310 лм
1/6	0 617 37	3 часа – 120 лм

	Стандартные	Адресное автоматическое тестирование	8 Вт комбинированные постоянные люминесцентные светильники для монтажа «флажком» или подвесного монтажа
1/6	0 617 46	0 617 74	1 час – 235 лм
1/6	0 617 47		3 час – 145 лм

Упак.	Кат. №	Аксессуары
		Набор для подвесного монтажа Для подвески светильников на высоте 40 см от потолка Цвет хромовый металлик
1	0 617 91	
		Набор для монтажа на кронштейне Для крепления светильников Кат. № 0 617 46/47 на кронштейне Цвет хромовый металлик
1	0 617 92	
		Двухсторонний рассеиватель Заменяет рассеиватель, поставляемый со светильником
1	0 617 82	
		Рамка для полускрытого монтажа Для установки светильника на стене или на подвесном потолке, глубина: 52 мм
1	0 617 83	Белый
1	0 617 85	Алюминий
		Рамка для скрытого монтажа Для установки светильника на стене или на подвесном потолке, глубина: 64 мм
1	0 617 87	Белый
1	0 617 89	Алюминий

		Информационные таблички
5	6 608 65	310 x 112 мм
5	6 608 66	310 x 112 мм
5	6 608 67	310 x 112 мм
5	6 608 68	310 x 112 мм
5	6 608 64	310 x 112 мм
5	6 608 69	310 x 112 мм
5	6 608 74	310 x 112 мм
5	6 608 75	310 x 112 мм
5	6 608 76	310 x 112 мм

Размеры (в мм)

Накладной монтаж

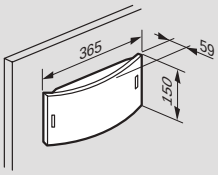

Скрытый монтаж

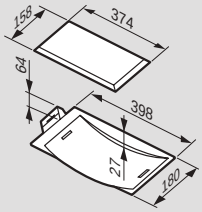

Полускрытый монтаж

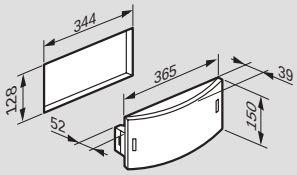

Полускрытый монтаж с цветной рамкой

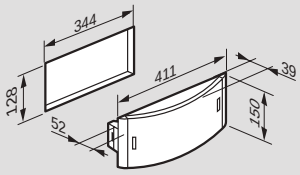

Монтаж на подвеске

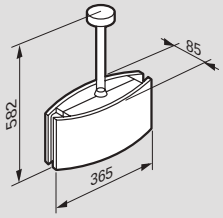

Монтаж на кронштейне

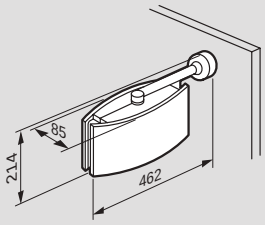

Двусторонний монтаж

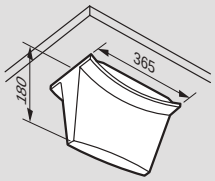

Батареи

Кат. №	Лампы аварийного освещения	Батареи
0 617 30	0 609 41	0 618 92
0 617 31/60	0 609 41	0 618 84
0 617 32/61	0 609 41	0 617 99
0 617 33	0 609 41	0 618 86
0 617 34/63		0 617 99
0 617 36/64	0 609 41	0 618 84
0 617 37/65	0 609 41	0 617 99
0 617 38	0 609 41	0 618 86
0 617 41/70	0 609 41	0 618 84
0 617 42/71	0 609 41	0 617 99
0 617 44/73		0 617 99
0 617 46/74	0 609 41	0 618 84
0 617 47	0 609 41	0 617 99

Светометрические характеристики

Расстояние до светильника в метрах для обеспечения минимального уровня освещенности 1 люкс

Высота установки светильника (м)	Уровень освещенности непосредственно под светильником (люкс)	Продольное расстояние от стены D (м)	Продольное расстояние между светильниками D (м)	Поперечное расстояние между светильниками D (м)	Поперечное расстояние от стены D (м)
0 617 30					
2.5	5.0	2.7	7.0	7.0	2.7
3.0	3.5	2.7	7.4	7.4	2.7
4.0	2.0	2.0	7.6	7.6	2.5
5.0	1.3	1.7	7.4	7.4	1.7
0 617 31/41/60/70					
2.5	11.6	3.7	9.2	9.2	3.7
3.0	8.0	3.9	10.0	10.0	3.9
4.0	4.5	4.1	10.8	10.8	4.1
5.0	2.9	4.1	10.3	10.3	4.1
6.0	2.0	3.8	11.6	11.6	3.8
0 617 32/42/61/71					
2.5	8.9	3.4	8.6	8.6	3.4
3.0	6.2	3.5	9.0	9.0	3.5
4.0	3.5	3.6	9.8	9.8	3.6
5.0	2.2	3.4	10.2	10.2	3.4
6.0	1.5	2.8	10.2	10.2	2.8
0 617 33/62/72					
2.5	19.1	4.4	10.6	10.6	4.4
3.0	13.3	4.7	11.6	11.6	4.7
4.0	7.5	5.0	12.8	12.8	5.0
5.0	4.8	5.2	13.8	13.8	5.2
6.0	3.3	5.2	14.4	14.4	5.2
0 617 34/44/63/73					
2.5	29.0	4.9	12.0	12.0	4.9
3.0	20.0	5.3	13.0	13.0	5.3
4.0	11.3	5.9	14.6	14.6	5.9
5.0	7.3	6.2	16.0	16.0	6.2
6.0	5.0	6.4	16.8	16.8	6.4
0 617 36/64					
2.5	11.2	3.6	9.2	9.2	3.6
3.0	7.8	3.8	9.8	9.8	3.8
4.0	4.4	4.0	10.6	10.6	4.0
5.0	2.8	4.0	11.2	11.2	4.0
6.0	2.0	3.6	11.4	11.4	3.6
0 617 37/65					
2.5	7.8	3.2	8.2	8.2	3.2
3.0	5.5	3.3	8.6	8.6	3.3
4.0	3.0	3.3	9.4	9.4	3.3
5.0	2.0	3.0	9.5	9.5	3.0
6.0	1.3	2.4	9.4	9.4	2.4
0 617 38/66					
2.5	17.4	4.3	10.4	10.4	4.3
3.0	12.1	4.5	11.2	11.2	4.5
4.0	6.8	4.9	12.4	12.4	4.9
5.0	4.3	5.0	13.4	13.4	5.0
6.0	3.0	5.0	14.0	14.0	5.0
0 617 46/74					
2.5	6.2	3.0	7.6	7.6	3.0
3.0	4.3	3.0	8.0	8.2	3.0
4.0	2.4	2.9	8.4	8.6	3.0
5.0	1.5	2.4	8.4	8.6	2.5
6.0	1.0	1.2	8.0	8.2	1.3
0 617 47					
2.5	3.9	2.4	6.4	6.6	2.5
3.0	2.7	2.3	6.6	6.8	2.4
4.0	1.5	1.9	6.8	6.8	2.0
5.0	1.0	-	6.2	6.4	-

Кривые распределения силы света, в кд/1000 лм

Кат. № 0 617 30

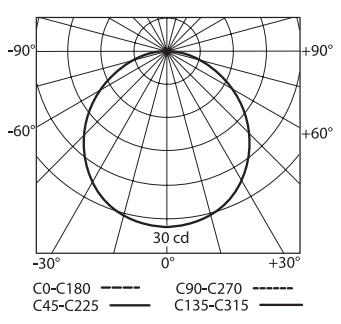

Кат. № 0 617 31/41/60/70

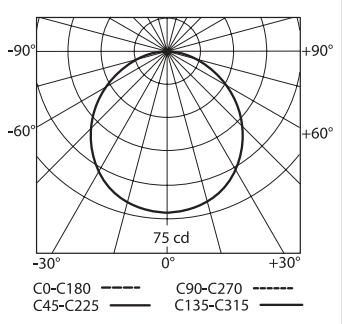

Кат. № 0 617 32/42/61/71

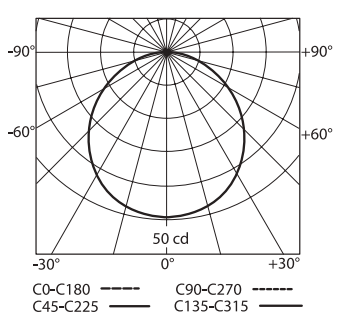

Кат. № 0 617 33/62/72

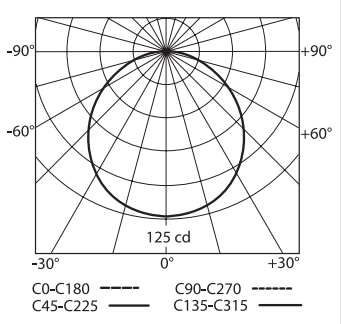

Кат. № 0 617 34/44/63/73

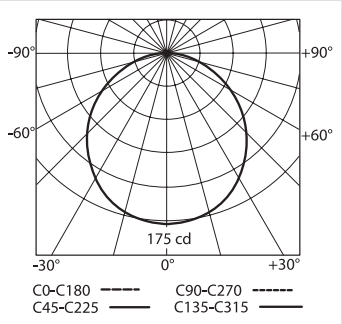

Кат. № 0 617 36/64

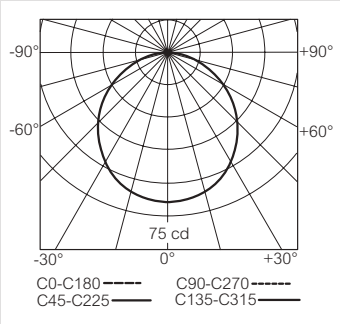

Кат. № 0 617 37/65

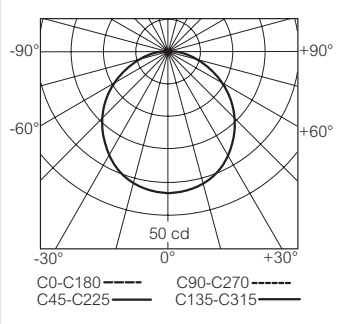

Кат. № 0 617 38/66

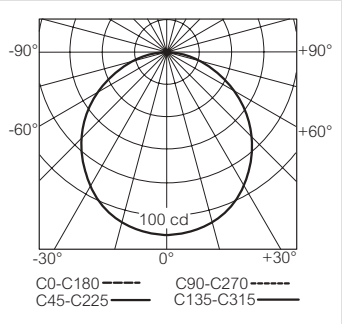

Кат. № 0 617 46/74

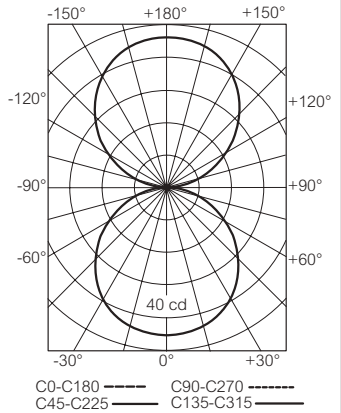

Кат. № 0 617 47

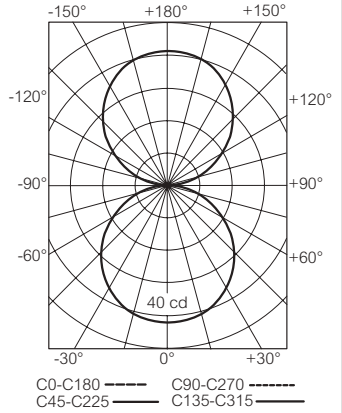

S8

автономные эвакуационные светильники

0 660 00

0 660 01 + 6 608 66

0 660 03 + 0 660 90

0 660 01 + 0 660 90 + 0 660 92 + 6 608 65

Упак.	Кат. №	**Светильники непостоянного/постоянного действия, комбинированные 8 Вт**
		Сертифицированы в соответствии с требованиями IEC 60598-2-22 и EN 60598-2-22 Источник питания: 230 В +/-10 %, 50/60 Гц, IP 42 - класс II Тест ламп и аварийного режима путем нажатия кнопки тестирования Тип Y пригоден для монтажа на воспламеняющихся поверхностях Никель-кадмиевые аккумуляторы, высокотемпературные Время зарядки: 24 часа Мощные винтовые клеммы: 2 x 2,5 мм^2 Указатель заряда – зеленый светодиод 1 час - 140 лм
		1 час - 140 лм
1	0 660 00	Непостоянного действия
1	0 660 01	Постоянного действия
1	0 660 02	Комбинированный
		3 часа - 110 лм
1	0 660 03	Непостоянного действия
1	0 660 04	Постоянного действия
1	0 660 05	Комбинированный режим
		Аксессуары
1	0 660 90	Рамка для скрытого монтажа
1	0 660 92	Двухсторонний рассеиватель

Информационные таблички (стр. 1109)

Размеры (в мм)

Накладной монтаж

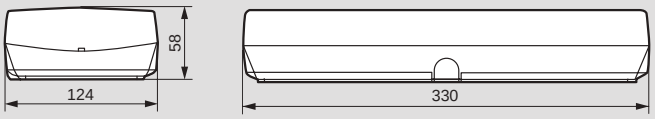

Монтаж на потолке с двусторонним рассеивателем

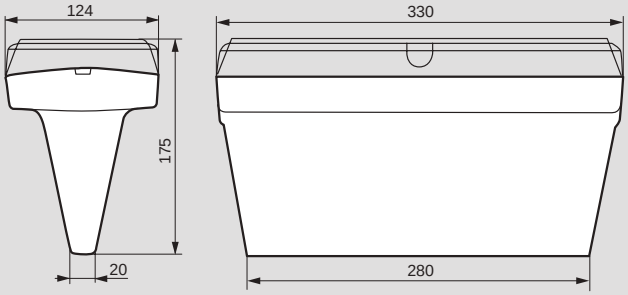

Скрытый монтаж

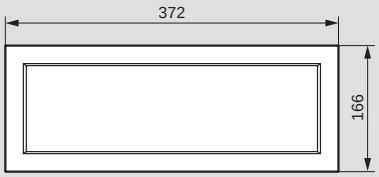

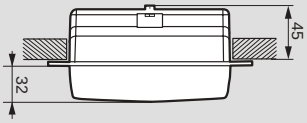

С двусторонним рассеивателем

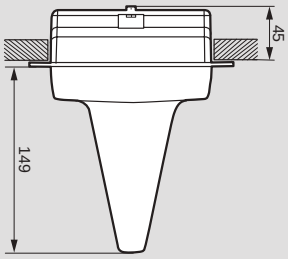

Батареи

Кат. №	Батареи
0 660 00/01/02	0 618 83
0 660 03/04/05	0 618 85

Светометрические характеристики

Расстояние до светильника в метрах для обеспечения минимального уровня освещенности 1 люкс

Высота установки светильников (м)	Уровень освещенности непосредственно под светильником (люкс)	Продольное расстояние от стены D (м)	Продольное расстояние между светильниками D (м)	Поперечное расстояние между светильниками D (м)	Поперечное расстояние от стены D (м)
0 660 00					
2.5	6.2	3	3.8	4.3	3.3
3	4.3	3	4	4.5	3.4
3.5	3.2	3	4.2	4.7	3.3
4	2.4	2.9	4.3	4.8	3.2
4.5	1.9	2.7	4.3	4.8	3.2
5	1.5	2.5	4.3	4.7	2.7
5.5	1.3	2	4.2	4.6	2.2
6	1.1	1.2	4	4.4	1.3
0 660 01					
2.5	6.2	3	3.8	4.3	3.3
3	4.3	3	4	4.5	3.4
3.5	3.2	3	4.2	4.7	3.3
4	2.4	2.9	4.3	4.8	3.2
4.5	1.9	2.7	4.3	4.8	3
5	1.5	2.5	4.3	4.7	2.7
5.5	1.3	2	4.2	4.6	2.2
6	1.1	1.2	4	4.4	1.3
0 660 02					
2.5	6.7	3	3.8	4/4.5	3.2/3.5
3	4.6	3.1	4.1	4.3/4.7	3.3/3.6
3.5	3.4	3.1	4.2	4.4/4.9	3.3/3.5
4	2.6	3	4.4	4.6/5	3.2/3.4
4.5	2	2.9	4.4	4.7/5.1	3.1/3.3
5	1.7	2.6	4.4	4.7/5	2.8/2.9
5.5	1.4	2.3	4.3	4.6/4.9	2.4/2.5
6	1.1	1.6	4.2	4.5/4.8	1.8/1
0 660 03					
2.5	4.9	2.7	3.5	4	3
3	3.4	2.7	3.7	4.2	3
3.5	2.5	2.6	3.8	4.2	2.9
4	1.9	2.4	3.8	4.2	2.7
4.5	1.5	2.1	3.8	4.2	2.3
5	1.2	1.6	3.7	4.1	1.7
5.5	1	0.5	3.5	3.8	0.5
0 660 04					
2.5	4.9	2.7	3.5	3.9	3
3	3.4	2.7	3.7	4.1	3
3.5	2.5	2.6	3.7	4.2	2.9
4	1.9	2.4	3.8	4.2	2.6
4.5	1.5	2.1	3.7	4.2	2.3
5	1.2	1.6	3.6	4	1.7
5.5	1	0.3	3.5	3.8	0.4
0 660 05					
2.5	5.2	2.7	3.5	3.7/4.1	2.9/3.1
3	3.6	2.7	3.7	3.9/4.4	2.9/3.2
3.5	2.7	2.7	3.8	4.1/4.5	2.9/3
4	2	2.5	3.9	4.2/4.5	2.7/2.9
4.5	1.6	2.3	3.9	4.1/4.5	2.5/2.6
5	1.3	1.8	3.8	4.1/4.3	2/2.1
5.5	1.1	1.1	3.7	3.9/4.1	1.1/1.2

Кривые распределения силы света, в кд/1000 лм

Кат. № 0 660 00

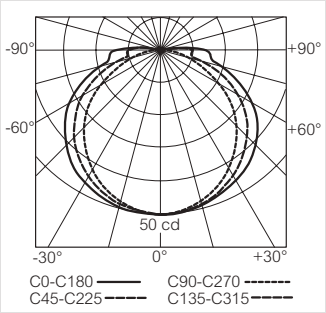

Кат. № 0 660 01

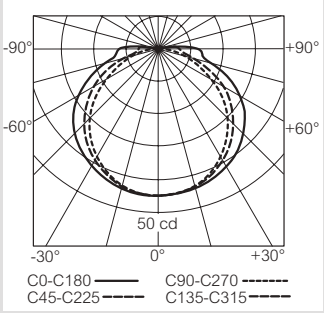

Кат. № 0 660 02

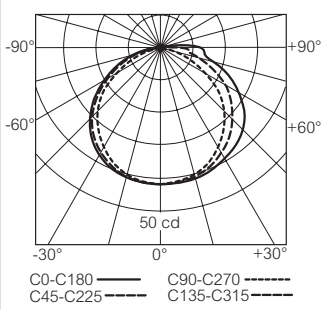

Кат. № 0 660 03

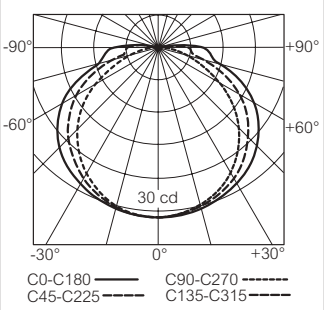

Кат. № 0 660 04

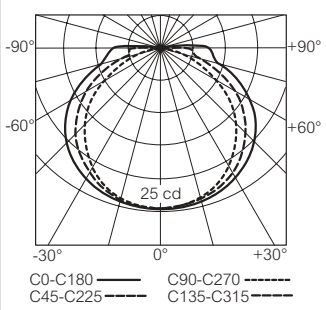

Кат. № 0 660 05

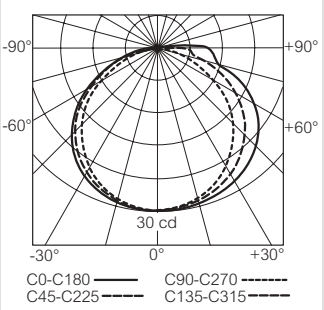

B65LED

стойкие к атмосферным воздействиям автономные эвакуационные светильники

6 614 33

Светодиодные блоки постоянного/непостоянного действия
Соответствуют МЭК и EN 60598-2-22
Светодиоды большой мощности
IP 65 - IK 07
Втычное основание для облегчения монтажа и подключения кабелей
Работа в аварийном режиме: 1и 3 ч
Ni-Cd или Ni-MH аккумуляторы
Время зарядки: 24 ч
Контроль зарядки по зеленому светодиоду
Электропитание: 230 В ± 10%, 50/60 Гц
Класс защиты II ⧈
Винтовые зажимы для подключения проводов большого сечения (2 x 2,5 мм²)
3 гибких кабельных ввода для подсоединения трубок диаметром 16, 20 и 25 мм
Может оборудоваться металлическими защитными решетками и информационными табличками Кат. №№ 0 626 90/92 (стр. 1109)

Упак.	Кат. №	
		Стандартные светильники постоянного действия
		Стандартные светильники, для проверки которых требуется выключить обычное освещение Эти светильники могут также работать в непостоянном режиме при соответствующем подключении к системе обычного освещения
1	6 614 31	Постоян./непостоян. действия, 100 Лм, 1 ч (светодиоды)
1	6 614 33	Постоян./непостоян. действия, 200 Лм, 1 ч (светодиоды)
1	6 614 34	Постоян./непостоян. действия, 350 Лм, 1 ч (светодиоды)
1	6 614 40	Постоян./непостоян. действия, 100 Лм, 3 ч (светодиоды)
		Светильники с адресуемым/ автоматическим тестированием
		Светильники с адресуемым/ автоматическим тестированием включают систему автоматического самотестирования Результаты тестов видны на двух сигнальных светодиодах (зеленый – все хорошо и желтый – есть неисправность) Адресная функция активируется путем установки ID на каждый светильник при помощи инфракрасного инструмента конфигурации (Кат. № 0 626 10) и подключения дополнительной линии BUS Рабочее состояние всех адресных светильников может быть направлено на интерфейс системы управления (Кат. № 0 626 00), и контролироваться местным контроллером с сенсорным экраном (Кат. № 0 626 01), либо при помощи плана здания в программном обеспечении для ПК Legrand Vision System (L.V.S. 2) Эти светильники могут также работать в непостоянном режиме при соответствующем подключении к системе обычного освещения.
1	6 624 31	Постоян./непостоян. действия, 100 Лм, 1 ч (светодиоды)
1	6 624 33	Постоян./непостоян. действия, 200 Лм, 1 ч (светодиоды)
1	6 624 34	Постоян./непостоян. действия, 350 Лм, 1 ч (светодиоды)
1	6 624 40	Постоян./непостоян. действия, 100 Лм, 3 ч (светодиоды)

B65LED

Накладной монтаж

B65LED

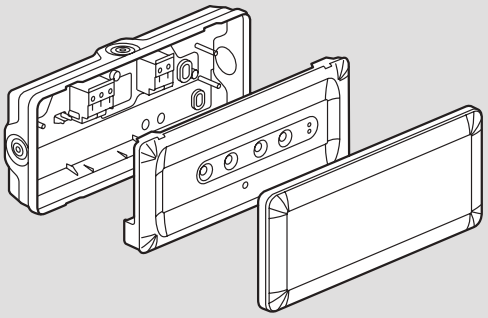

Размеры (в мм)

B65LED

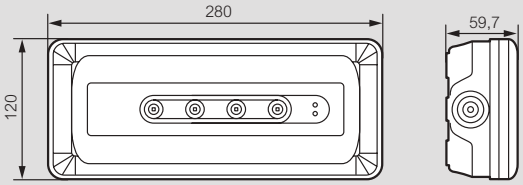

B66^{LED} экологически безопасный

погодоустойчивые эвакуационные светильники 8 Вт / 11 Вт

6 615 41

Упак.	Кат. №	B66^{LED}
		Светодиодные светильники постоянного/ непостоянного действия Светодиоды высокой мощности со специально спроектированным рассеивателем, оптимизирующим распределение света IP 66 - высокий уровень защиты от пыли и влаги IK 10 - очень высокий уровень устойчивости к механическим ударам Класс II Электропитание: 230 В ± 10% - 50/60 Гц Очень низкий уровень потребления от импульсного источника питания Экологически безвредные аккумуляторы Ni-MH Время перезарядки: 24 часа Съемная задняя стенка с автоматическими клеммами высокой мощности: 2 x 2,5 мм² Рассеиватель быстрого монтажа без инструментов Индикатор заряда с зеленым светодиодом
		Стандартные светильники с прозрачным рассеивателем – 1 час работы Светильники включают неавтоматизированную внешнюю контрольную лампу
1	6 615 41	Постоянного/непостоянного действия – 100 лм – 1 час (светодиоды)
1	6 615 43	Постоянного/непостоянного действия – 250 лм – 1 час (светодиоды)
1	6 615 45	Постоянного/непостоянного действия – 450 лм – 1 час (светодиоды)
		Светильники с адресным /автоматическим тестированием с прозрачным рассеивателем – 1 час работы Светильники с адресным /автоматическим тестированием включают систему автоматического самотестирования Результаты тестов видны на двух сигнальных светодиодах (зеленый – все хорошо и желтый – есть неисправность) Адресная функция активируется путем установки ID на каждый светильник при помощи инфракрасного инструмента конфигурации (Кат. № 0 626 10) и подключения дополнительной линии BUS Рабочее состояние всех адресных светильников может быть направлено на интерфейс системы управления (Кат. № 0 626 00), и контролироваться местным контроллером с сенсорным экраном (Кат. № 0 626 01), либо при помощи плана здания на программном обеспечении для ПК Legrand Vision System (L.V.S. 2)
1	6 625 43	Постоянного/непостоянного действия – 250 лм – 1 час (светодиоды)
1	6 625 45	Постоянного/непостоянного действия – 450 лм – 1 час (светодиоды)
		Аксессуары
1	6 612 99	Инструмент для тестирования для U34^{LED} и B66^{LED}

B66^{LED} – Размеры (в мм)

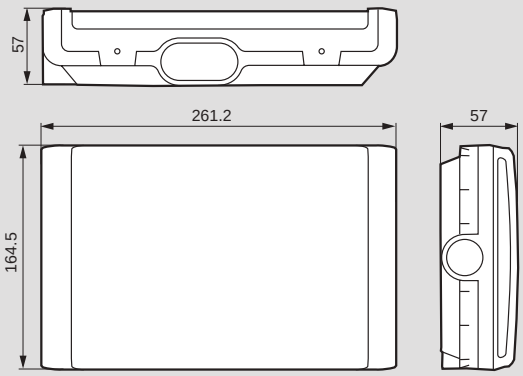

Светодиодные прожекторы аварийного освещения

6 614 53

6 614 51

Соответствуют международным и европейским нормам ISO EN 60598-2-22
Электропитание: 230 В~ ± 10% - 50/60 Гц
Низкий уровень потребления от импульсного источника питания Ni-Cd аккумуляторы
Контроль зарядки по зеленому светодиоду высокой мощности, даже если светильник установлен на стене высоко над уровнем поля или на по потолке.
Время зарядки: 24 часа
Непостоянного действия
Светодиоды высокой мощности обеспечивают оптимальное распределение освещения
Возможность выключения на ночь при помощи блока Кат. № 0 039 01 для предотвращения разрядки аккумулятора во время обычного отключения освещения
IP 55 - IK 07
Класс защиты II

Упак.	Кат. №	
		Стандартные светодиодные прожекторы (без автоматического тестирования)
		Стандартные светильники, для проверки которых требуется выключить обычное освещение
1	6 614 50	Непостоянного действия, 2 x 300 Лм, 1 ч
1	6 614 51	Непостоянного действия, 2 x 450 Лм, 1 ч
1	6 614 52	Непостоянного действия, 2 x 750 Лм, 1 ч
1	6 614 53	Непостоянного действия, 2 x 1250 Лм, 1 ч
1	6 614 55	Непостоянного действия, 2 x 300 Лм, 3 ч
		Светодиодные прожекторы с адресуемым / автоматическим тестированием
		Светильники с адресуемым / автоматическим тестированием включают систему автоматического самотестирования, которое периодически проверяет функции светильника: - еженедельная проверка режима аварийного освещения - ежеквартальная проверка продолжительности работы аккумулятора Результаты тестов видны на двух сигнальных светодиодах (зеленый - все хорошо и желтый - есть неисправность Адресная функция активируется путем установки ID на каждый светильник при помощи инфракрасного инструмента конфигурации (Кат. № 0 626 10) и подключения дополнительной линии BUS Рабочее состояние всех адресных светильников может быть направлено на интерфейс системы управления (Кат. № 0 626 00), и контролироваться местным контроллером с сенсорным экраном (Кат. № 0 626 01), либо при помощи плана здания на программном обеспечении для ПК Legrand Vision System (L.V.S. 2)
1	6 624 52	Непостоянного действия, 2 x 750 Лм, 1 ч

Новые ДАТЧИКИ ДВИЖЕНИЯ для монтажа на СТЕНАХ И ПОТОЛКАХ

Датчики движения от Legrand позаботятся об экономии электроэнергии за вас. Они идеально подходят для мест общего пользования (коридоры, туалеты и т.д.). Установите датчики движения и забудьте о том, как включать и выключать свет. Теперь это будет делать автоматика.

МОНТАЖ В ПОДВЕСНОМ ПОТОЛКЕ

МОНТАЖ НА СТЕНЕ

МОНТАЖ НА СТЕНЕ ИЛИ ПОТОЛКЕ

Подробнее **см. стр. 960**

Решетки и информационные таблички для эвакуационных светильников

0 612 00

Металлические защитные решетки

Упак.	Кат. №	
		Стойкость к ударам: 20 Дж Крепежные отверстия с 4 сторон
1	0 626 90	Для светодиодных светильников аварийного освещения со степенью защиты IP 43
1	0 626 91	Для светильников аварийного освещения 8 Вт со степенью защиты IP 43 и IP 66
1	0 626 93	Для светодиодных светильников аварийного освещения со степенью защиты IP 43 и IP 66

Антивандальная защитная решетка IK 20

Упак.	Кат. №	
1	0 626 92	Для светодиодных светильников аварийного освещения со степенью защиты IP 43 и IP 66 Высокая стойкость к ударам: 50 Дж Особенно удобна для защиты светильников на парковках и в других местах с опасностью проявлений вандализма Двойная система крепления: - настенное основание для монтажа на металлической раме с 4 металлическими дюбелями - крепление решетки на металлической раме с антивандальными винтами, требующими использования инструмента Кат. № 0 609 10 (поставляется отдельно)

Самоклеящиеся информационные наклейки для URA ONE, U21LED, U21, B65LED

Упак.	Кат. №		
5	6 616 70		100 x 200 мм
5	6 616 71		100 x 200 мм
5	6 616 72		100 x 200 мм
5	6 616 80	EXIT	100 x 200 мм
5	6 616 88	NO EXIT	100 x 200 мм
5	6 616 90		100 x 200 мм
5	6 616 91		100 x 200 мм
5	6 616 95	ВЫХОД	100 x 200 мм
5	6 616 96	ЗАПАСНЫЙ ВЫХОД	100 x 200 мм

Самоклеящиеся информационные таблички для U34LED и B 66LED

Упак.	Кат. №		
5	0 612 00		327 x 109 мм
5	0 612 01		327 x 109 мм
5	0 612 02		327 x 109 мм
5	6 626 15	ВЫХОД	218 x 109 мм
5	6 626 16	ЗАПАСНЫЙ ВЫХОД	218 x 109 мм

Самоклеящиеся информационные таблички для S8 и G5

Упак.	Кат. №		
5	6 608 65		310 x 112 мм
5	6 608 66		310 x 112 мм
5	6 608 67		310 x 112 мм
5	6 608 69		310 x 112 мм
5	6 608 74	EXIT	310 x 112 мм
5	6 608 75		310 x 112 мм
5	6 608 76		310 x 112 мм

Информационные таблички U21LED и U21

Упак.	Кат. №		
10	0 609 50		227 x 26 мм
5	0 609 64		227 x 90 мм
5	0 609 90		227 x 90 мм
5	0 609 91		227 x 90 мм
10	0 609 56	EXIT	230 x 45 мм
10	0 609 58	EXIT	230 x 45 мм
5	0 609 15	ВЫХОД	230 x 45 мм
5	0 609 45	ЗАПАСНЫЙ ВЫХОД	230 x 90 мм

LVS2 (Legrand Vision System)

система адресации и мониторинга

0 626 00

0 626 10

0 626 01 + 0 791 74

0 626 03

Упак.	Кат. №	Интерфейс управления для автотестируемых/адресуемых светильников
1	0 626 00	Централизованное управление работой адресуемых светильников аварийного освещения. Связь между адресуемыми светильниками и интерфейсу управления освуществляется по линии BUS • Возможности Прямое подключение 250 адресуемых светильников к интерфейсу управления (соединение звездой или последовательное) Максимальная длина линии 700 м При длине линии более 700 м или числе адресуемых светильников более 250 используется репитер Кат. № 0 626 03 Максимальное количество управляемых адресуемых светильников: 1023 Конфигурационное ПО в комплекте (для настройки интерфейса управления и адресов управляемых светильников) Работает совместно с хотя бы одним из следующих терминалов: - ПК с ПО мониторинга Кат. № 0 626 02 - Контроллер с сенсорным дисплеем Кат. № 0 626 01 - ПК с интернет-браузером (ограниченные функции) • Подключения: - розетка RJ 45 для сети IP - порты RS 232 и RS 485 - Порт USB mini для локальной настройки с ПК • Электропитание: - 230 В, 50/60 Гц - Ni-Cd батарея: 8,4 В - 0,15 Ач
		Переносной ИК инструмент конфигурирования
1	0 626 10	Служит для присвоения идентификационных адресов (ID) светильникам для работы с интерфейсом управления Кат. № 0 626 00

Упак.	Кат. №	Контроллер с сенсорным экраном 3.5"
1	0 626 01	Для управления рабочим состоянием всей сети адресуемых светильников Используется дополнительно с интерфейсом управления Кат. № 0 626 00 Подключается к интерфейсу управления через сеть IP Отображает: - тип неисправности - местоположение неисправного светильника - настройки аварийной сигнализации и рабочего режима Электропитание: 27 В, 600 мА с отдельным источником питания Кат. № 0 634 42 Комплектуется белой рамкой Кат. № 0 784 70 или устанавливается в коробку скрытого монтажа Кат. № 0 801 24
		ПО мониторинга для ПК
1	0 626 02	Для контроля системы, включающей любое количество адресуемых автономных светильников и интерфейсов управления Кат. № 0 626 00 Непрерывный мониторинг одной или нескольких систем, состоящих из нескольких зданий в соответствии с их конфигурацией (древовидная структура с разделением по зданиям, уровням, этажам или зонам) Отображение местоположения светильников аварийного освещения на фоне планов этажей и зон здания Файлы планов импортируются в формате векторных DWG (AutoCAD) или DXF, или растовых (JPEG, GIF, ...) изображений Экран общего обзора рабочего состояния сети светильников Функции помощи для ТО: - печать списка оборудования - печать списков неисправных светильников с указанием местоположения и подробным описанием операций по ремонту Регулярное автоматическое составление отчетов о состоянии установки Экспорт планов установки светильников аварийного освещения в форматах PDF или DXF Многопользовательское ПО
		Репитер
1	0 626 03	Используется, если длина линии превышает 700 м или при числе светильников более 250. Позволяет подключать к интерфейсу управления или репитеру линию длиной до 750 м или до 250 дополнительных светильников. Класс II Электропитание: 230 В, 50/60Гц Ni-Cd батарея: 8,4 В - 0,15 Ач Размеры: 6 модулей по 17,5 мм
		Дополнительный источник питания
1	0 634 42	Вход: 220-240 В, 50/60 Гц Выход 1-2: 27 В, 600 мА пост. тока Ширина: 2 модуля 17,5 мм Новый Кат. № 3 460 20

LVS2 (Legrand Vision System)

система адресации и мониторинга

Система адресации и мониторинга

Монтаж и конфигурирование

Идентификационный адрес (ID) присваивается светильникам с помощью ИК инструмента конфигурирования

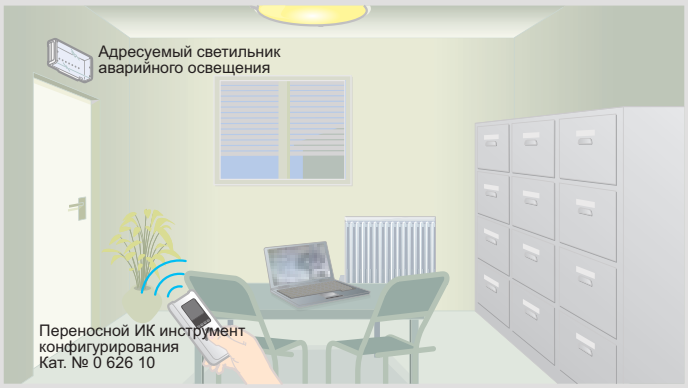

Проверка установки

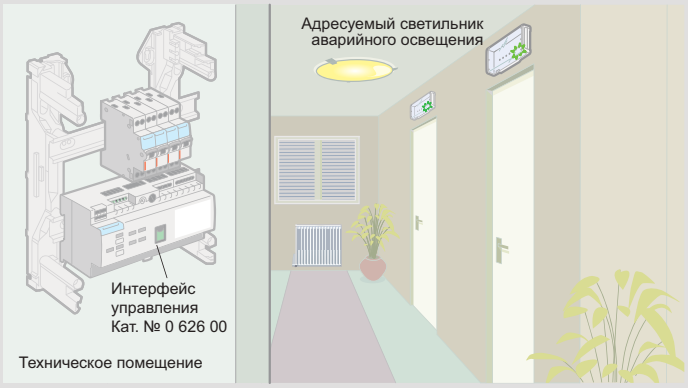

Мониторинг

Централизованный контроль рабочего состояния

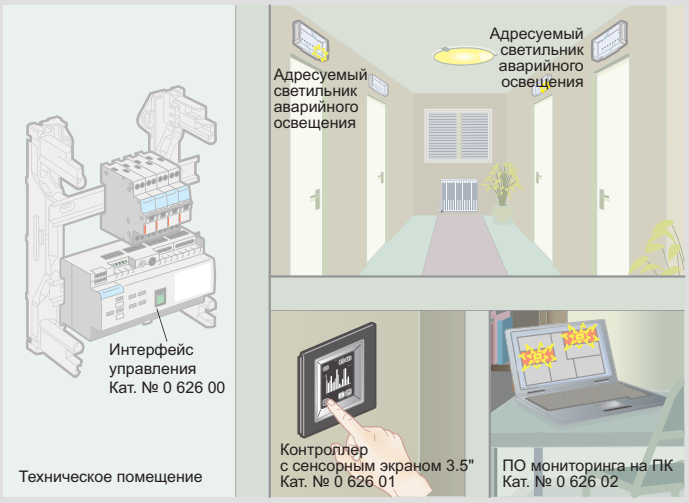

Размеры интерфейса управления (в мм)

Кат. № 0 626 00

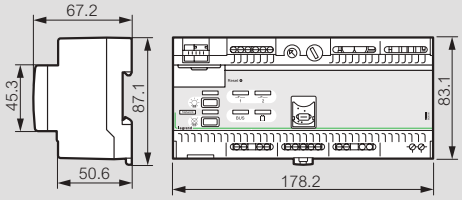

Подключение

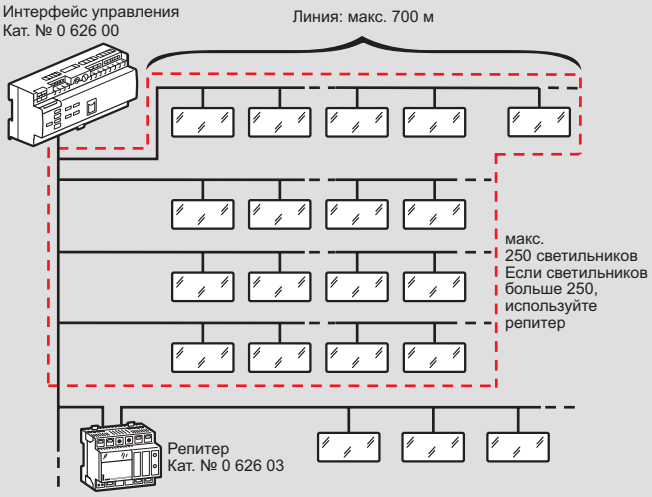

К интерфейсу управления подключается макс. 1023 светильников

Подключение ПК к интерфейсу(ам) управления через последовательную шину RS 485

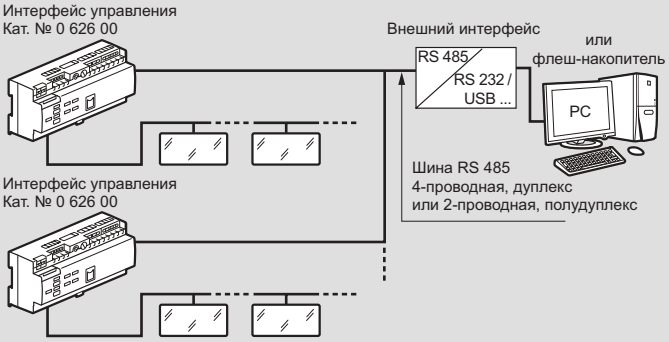

Подключение ПК к интерфейсу управления через последовательную шину RS 232

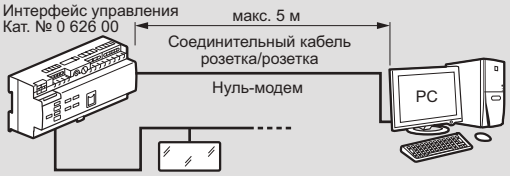

Подключение ПК к интерфейсу(ам) управления через локальную сеть Ethernet

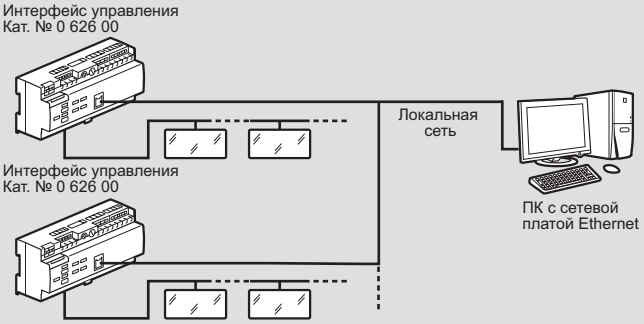

Список каталожных номеров

Кат. №	Стр.
0 010 00	
0 011 81	402
0 011 91	402
0 013 01	417
0 013 02	417
0 013 04	417
0 013 06	417
0 013 08	417
0 013 28	417
0 013 38	417
0 013 56	417
0 013 57	417
0 013 58	417
0 013 59	417
0 013 89	413
0 013 90	417
0 013 98	417
0 014 11	415
0 014 12	415
0 014 13	415
0 014 14	415
0 014 21	415
0 014 22	415
0 014 23	415
0 014 24	415
0 014 31	415
0 014 32	415
0 014 33	415
0 014 34	415
0 014 90	415
0 014 91	415
0 016 54	277
0 016 60	407
0 016 62	407
0 016 64	407
0 016 65	373
0 016 90	336
0 016 91	336
0 017 32	419
0 017 34	419
0 017 36	419
0 017 38	419
0 017 41	419
0 017 42	419
0 017 43	419
0 017 45	419
0 017 46	419
0 019 02	418
0 019 17	418
0 019 18	418
0 019 55	418
0 019 61	418
0 019 62	418
0 019 64	418
0 019 65	418
0 019 66	418
0 019 67	418
0 019 68	418
0 019 69	418
0 019 70	418
0 019 71	418
0 019 72	418

Кат. №	Стр.
0 019 73	418
0 026 02	632
0 026 04	632
0 026 12	970
0 026 31	632
0 026 34	973
0 026 35	973
0 026 38	987
0 026 45	971
0 026 50	987
0 026 55	987
0 026 63	986
0 026 80	986
0 026 81	986
0 026 82	986
0 026 86	986
0 026 87	986
0 026 88	986
0 026 91	986
0 026 92	987
0 026 93	987
0 026 94	987
0 026 97	984
0 026 98	986
0 026 00	970
0 030 20	259
0 030 23	259
0 030 28	259
0 030 29	259
0 035 12	987
0 035 16	987
0 035 43	987
0 035 44	990
0 035 47	987
0 035 51	971
0 035 52	661
0 035 53	971
0 035 57	971
0 035 58	661
0 035 59	661
0 035 60	971
0 035 62	971
0 035 67	971
0 035 70	970
0 035 71	661
0 035 72	661
0 035 73	661
0 035 75	640
0 035 79	661
0 035 80	661
0 035 82	661
0 035 83	661
0 035 84	661
0 035 85	661
0 035 86	661
0 035 89	661
0 035 91	661
0 035 92	661
0 035 98	662
0 035 43	987
0 036 52	661
0 036 53	661
0 036 56	661

Кат. №	Стр.
0 036 58	278
0 036 60	278
0 036 71	278
0 036 80	278
0 036 60	278
0 037 05	270
0 038 40	281
0 038 44	661
0 039 00	846
0 039 01	1101
0 039 20	259
0 039 21	259
0 039 22	259
0 039 23	259
0 039 28	259
0 039 30	259
0 039 31	259
0 039 32	259
0 039 33	259
0 039 34	259
0 039 40	259
0 039 41	259
0 039 43	259
0 039 44	259
0 041 07	277
0 041 13	277
0 041 60	269
0 041 61	269
0 041 62	269
0 041 65	269
0 041 66	269
0 041 68	269
0 041 71	269
0 041 84	269
0 041 85	269
0 041 86	269
0 041 87	269
0 041 88	269
0 041 89	269
0 042 10	812
0 042 85	277
0 044 05	546
0 044 09	63
0 044 16	277
0 044 17	277
0 044 40	277
0 046 00	62
0 046 02	62
0 046 10	62
0 046 13	62
0 046 15	62
0 046 16	62
0 046 17	62
0 046 18	62
0 046 20	62
0 046 21	62
0 046 22	62
0 046 24	62
0 046 25	62
0 046 50	62
0 046 52	62
0 046 53	62
0 046 60	62

Кат. №	Стр.
0 046 63	62
0 046 64	62
0 046 66	62
0 046 70	48
0 046 72	48
0 046 73	48
0 046 74	48
0 046 77	48
0 046 78	48
0 046 79	48
0 046 80	48
0 046 81	48
0 046 82	48
0 046 83	48
0 046 84	48
0 046 85	48
0 046 86	48
0 046 89	48
0 047 04	273
0 047 40	275
0 047 41	275
0 047 42	275
0 047 43	275
0 047 44	275
0 047 45	275
0 047 70	270
0 047 82	270
0 048 01	464
0 048 03	464
0 048 05	464
0 048 06	464
0 048 07	464
0 048 10	464
0 048 11	464
0 048 12	464
0 048 14	464
0 048 15	464
0 048 16	464
0 048 17	464
0 048 19	397
0 048 20	464
0 048 22	464
0 048 24	464
0 048 25	464
0 048 30	464
0 048 32	464
0 048 34	464
0 048 35	464
0 048 36	464
0 048 37	464
0 048 38	464
0 048 40	464
0 048 42	464
0 048 44	464
0 048 45	464
0 048 46	464
0 048 50	464
0 048 52	464
0 048 54	464
0 048 55	464
0 048 56	464
0 048 67	465
0 048 68	465

Кат. №	Стр.
0 048 71	465
0 048 73	465
0 048 76	465
0 048 77	465
0 048 79	465
0 048 80	465
0 048 81	465
0 048 82	465
0 048 83	465
0 048 84	465
0 048 85	465
0 048 86	465
0 048 88	465
0 057 90	262
0 058 00	262
0 058 02	262
0 058 10	262
0 058 11	262
0 058 12	262
0 058 13	262
0 058 14	262
0 058 20	262
0 058 21	262
0 058 22	262
0 058 23	262
0 058 24	262
0 097 99	336
0 098 82	468
0 100 00	
0 102 02	262
0 102 05	262
0 102 06	262
0 102 10	262
0 102 12	262
0 102 16	262
0 102 20	262
0 102 25	262
0 102 30	262
0 102 50	262
0 102 63	262
0 102 96	262
0 103 06	262
0 103 63	262
0 104 27	898
0 104 29	896
0 104 33	900
0 104 53	902
0 104 59	904
0 104 73	900
0 105 20	902
0 105 21	902
0 105 22	902
0 105 24	904
0 105 26	902
0 105 80	904
0 105 82	898
0 105 83	900
0 105 84	890
0 106 01	890
0 106 02	894
0 106 03	900
0 106 05	896

Список каталожных номеров

Кат. №	Стр.	Кат. №	Стр.	Кат. №	Стр.	Кат. №	Стр.	Кат. №	Стр.
0 106 06	898	0 109 54	903	0 130 92	182	0 145 06	182	0 153 80	182
0 106 07	900	0 109 56	903	0 130 95	182	0 145 10	182	0 153 96	182
0 106 19	896	0 109 58	903	0 133 00	182	0 145 16	182	0 153 97	182
0 106 21	892	0 109 65	905	0 133 01	182	0 145 20	182	0 155 10	182
0 106 22	894	0 109 92	893	0 133 02	182	0 145 25	182	0 155 16	182
0 106 23	900	0 109 94	903	0 133 04	182	0 145 32	182	0 155 20	182
0 106 35	898	0 109 96	903	0 133 06	182	0 145 40	182	0 155 25	182
0 106 36	900	0 109 98	903	0 133 08	182	0 145 50	182	0 155 32	182
0 106 39	902	0 113 02	262	0 133 10	182	0 146 00	62	0 155 40	182
0 106 55	900	0 113 04	262	0 133 12	182	0 146 01	62	0 155 50	182
0 106 58	902	0 113 06	262	0 133 16	182	0 146 10	62	0 155 63	182
0 106 81	903	0 113 10	262	0 133 20	182	0 146 13	62	0 155 80	182
0 106 82	888	0 114 02	262	0 133 25	182	0 146 15	62	0 155 96	182
0 106 86	904	0 114 04	262	0 133 32	262	0 146 16	62	0 155 97	182
0 106 90	917	0 114 06	262	0 133 94	182	0 146 17	62	0 160 40	180
0 106 91	888	0 114 10	262	0 134 02	182	0 146 18	62	0 160 81	180
0 106 92	890	0 116 06	262	0 134 04	182	0 146 20	62	0 160 82	180
0 106 96	896	0 116 10	262	0 134 06	182	0 146 21	62	0 160 87	180
0 106 98	917	0 116 16	262	0 134 08	182	0 146 22	62	0 160 89	180
0 107 00	896	0 117 16	262	0 134 10	182	0 146 24	62	0 160 91	180
0 107 01	892	0 120 01	182	0 134 12	182	0 146 25	62	0 160 25	180
0 107 03	898	0 120 02	182	0 134 16	182	0 146 26	62	0 160 30	180
0 107 06	900	0 120 04	182	0 134 20	182	0 146 28	62	0 160 35	180
0 107 07	902	0 120 06	182	0 134 25	182	0 146 50	551	0 160 45	180
0 107 08	904	0 120 08	182	0 134 32	262	0 146 52	551	0 160 50	180
0 107 22	894	0 120 10	182	0 140 02	182	0 146 53	551	0 163 04	180
0 107 33	900	0 123 00	182	0 140 04	182	0 146 60	62	0 163 35	179
0 107 35	898	0 123 01	262	0 140 06	182	0 146 61	62	0 163 50	179
0 107 36	892	0 123 02	182	0 140 08	182	0 146 66	62	0 163 55	179
0 107 37	892	0 123 04	182	0 140 10	182	0 146 69	990	0 163 04	180
0 107 38	904	0 123 06	182	0 140 12	182	0 146 76	990	0 163 18	179
0 107 39	896	0 123 08	182	0 140 16	182	0 150 16	182	0 163 20	179
0 107 40	896	0 123 10	182	0 140 20	182	0 150 20	182	0 163 22	179
0 107 63	898	0 123 12	182	0 140 25	182	0 150 25	182	0 163 25	179
0 107 64	900	0 123 16	182	0 140 32	182	0 150 32	182	0 163 30	179
0 107 65	896	0 123 20	262	0 140 40	182	0 150 40	182	0 163 35	179
0 107 67	894	0 123 30	180	0 140 45	182	0 150 50	182	0 163 40	179
0 107 71	917	0 123 35	180	0 140 50	182	0 150 63	182	0 163 45	179
0 107 72	917	0 123 36	180	0 141 02	182	0 150 80	182	0 163 50	179
0 107 84	892	0 124 02	182	0 141 04	182	0 150 96	182	0 163 55	179
0 107 86	896	0 124 04	182	0 141 06	182	0 150 97	182	0 165 55	180
0 107 89	898	0 124 06	182	0 141 08	182	0 151 16	182	0 165 35	180
0 107 90	900	0 124 08	182	0 141 10	182	0 151 20	182	0 165 40	180
0 107 93	902	0 124 10	182	0 141 12	182	0 151 25	182	0 165 45	180
0 107 96	904	0 124 12	182	0 141 16	182	0 151 32	182	0 165 50	180
0 108 00	902	0 124 16	182	0 141 20	182	0 151 40	182	0 165 55	180
0 108 01	900	0 124 20	262	0 141 25	182	0 151 50	182	0 166 35	180
0 108 02	902	0 126 16	262	0 141 32	182	0 151 63	182	0 166 40	180
0 108 04	904	0 126 20	262	0 141 40	182	0 151 80	182	0 166 45	180
0 108 06	902	0 126 25	262	0 141 45	182	0 151 95	182	0 166 50	180
0 109 00	901	0 127 16	262	0 141 50	182	0 151 97	182	0 166 55	180
0 109 13	903	0 127 20	262	0 143 00	182	0 152 30	180	0 168 04	180
0 109 14	905	0 127 25	262	0 143 02	182	0 152 45	180	0 168 04	180
0 109 17	905	0 130 01	182	0 143 04	182	0 152 62	180	0 168 35	179
0 109 21	895	0 130 02	182	0 143 06	182	0 153 00	182	0 168 40	179
0 109 23	903	0 130 04	182	0 143 10	182	0 153 10	182	0 168 45	179
0 109 24	901	0 130 06	182	0 143 16	182	0 153 16	182	0 168 50	179
0 109 25	901	0 130 08	182	0 143 20	182	0 153 20	182	0 168 55	179
0 109 27	901	0 130 10	182	0 143 25	182	0 153 25	182	0 168 60	179
0 109 33	903	0 130 12	182	0 143 32	182	0 153 32	182	0 169 50	179
0 109 34	905	0 130 16	182	0 143 40	182	0 153 40	182	0 169 35	179
0 109 35	903	0 130 20	182	0 143 50	182	0 153 50	182	0 169 40	179
0 109 52	903	0 130 25	182	0 145 04	182	0 153 63	182	0 169 45	179

Список каталожных номеров

Кат. №	Стр.
0 169 50	179
0 169 55	179
0 170 50	180
0 170 55	180
0 170 60	180
0 170 65	180
0 171 50	180
0 171 55	180
0 171 60	180
0 171 65	180
0 173 50	179
0 173 55	179
0 173 60	179
0 173 65	179
0 173 04	180
0 174 50	179
0 174 55	179
0 174 60	179
0 174 65	179
0 175 70	180
0 175 75	180
0 175 60	180
0 175 65	180
0 175 70	180
0 175 75	180
0 176 60	180
0 176 65	180
0 176 70	180
0 176 75	180
0 178 70	179
0 178 75	179
0 178 04	180
0 178 60	179
0 178 65	179
0 178 70	179
0 178 75	179
0 179 60	179
0 179 65	179
0 179 70	179
0 179 75	179
0 180 75	180
0 180 80	180
0 180 75	180
0 180 80	180
0 181 04	180
0 181 75	179
0 181 80	179
0 184 85	180
0 184 80	180
0 184 85	180
0 184 90	180
0 185 04	180
0 185 80	179
0 185 85	179
0 185 90	179
0 185 95	179
0 199 02	179
0 199 19	179
0 199 30	179
0 199 31	179
0 199 32	179
0 199 33	179
0 199 35	179

Кат. №	Стр.
0 199 36	179
0 199 37	179
0 199 38	179
0 199 39	179
0 199 42	179
0 199 43	179
0 199 44	179
0 199 45	179
0 199 46	179
0 199 47	179
0 199 48	179
0 199 49	179
0 199 50	179
0 199 51	179
0 199 52	179
0 199 53	179
0 200 00	
0 200 00	402
0 200 02	401
0 200 03	401
0 200 04	401
0 200 05	401
0 200 06	401
0 200 10	403
0 200 13	403
0 200 14	403
0 200 15	403
0 200 16	403
0 200 20	401
0 200 21	401
0 200 25	403
0 200 26	403
0 200 35	401
0 200 50	402
0 200 51	402
0 200 52	401
0 200 53	401
0 200 54	401
0 200 55	401
0 200 56	401
0 200 70	402
0 200 71	401
0 200 80	373
0 200 90	397
0 200 91	373
0 200 92	373
0 200 93	402
0 200 94	402
0 200 95	401
0 200 96	401
0 200 98	397
0 201 00	393
0 201 03	392
0 201 04	392
0 201 05	392
0 201 06	392
0 201 07	392
0 201 08	392
0 201 10	393
0 201 12	393
0 201 18	392
0 201 19	392

Кат. №	Стр.
0 201 20	393
0 201 21	393
0 201 23	392
0 201 24	392
0 201 25	392
0 201 26	392
0 201 27	392
0 201 28	392
0 201 30	381
0 201 35	393
0 201 37	393
0 201 38	392
0 201 39	392
0 201 40	397
0 201 41	397
0 201 42	397
0 201 43	397
0 201 44	397
0 201 45	397
0 201 46	397
0 201 47	397
0 201 48	397
0 201 49	397
0 201 50	401
0 201 51	393
0 201 53	392
0 201 54	392
0 201 55	392
0 201 56	392
0 201 57	392
0 201 60	402
0 201 63	393
0 201 64	393
0 201 65	393
0 201 66	393
0 201 67	393
0 201 68	393
0 201 69	393
0 201 70	398
0 201 71	393
0 201 73	392
0 201 74	392
0 201 75	392
0 201 76	392
0 201 77	392
0 201 82	394
0 201 83	394
0 201 84	394
0 201 85	394
0 201 90	393
0 201 93	398
0 201 95	393
0 201 96	393
0 201 97	397
0 201 98	397
0 201 99	397
0 202 00	391
0 202 01	391
0 202 02	397
0 202 03	396
0 202 04	397
0 202 05	391
0 202 06	395

Кат. №	Стр.
0 202 07	396
0 202 09	395
0 202 11	395
0 202 13	395
0 202 15	395
0 202 17	396
0 202 20	396
0 202 21	396
0 202 22	396
0 202 23	396
0 202 24	396
0 202 25	396
0 202 28	396
0 202 29	396
0 202 30	402
0 202 31	402
0 202 40	397
0 202 41	397
0 202 42	397
0 202 43	397
0 202 52	402
0 202 53	402
0 202 54	402
0 202 55	402
0 202 56	402
0 202 57	393
0 202 58	393
0 202 59	393
0 202 62	402
0 202 63	393
0 202 64	393
0 202 65	393
0 202 66	393
0 202 67	393
0 202 68	393
0 202 69	393
0 202 72	402
0 202 73	393
0 202 74	393
0 202 75	393
0 202 76	393
0 202 77	393
0 202 78	393
0 202 79	393
0 202 82	402
0 202 83	402
0 202 84	402
0 202 85	402
0 202 86	402
0 202 87	393
0 202 88	393
0 202 89	393
0 202 91	393
0 202 92	393
0 202 93	393
0 202 94	393
0 202 96	393
0 203 00	395
0 203 01	395
0 203 03	396
0 203 04	396
0 203 07	396
0 203 09	395

Кат. №	Стр.
0 203 10	395
0 203 11	395
0 203 13	395
0 203 17	395
0 203 18	396
0 203 20	396
0 203 21	396
0 203 22	391
0 203 23	396
0 203 24	396
0 203 25	396
0 203 27	396
0 203 28	391
0 203 29	391
0 203 39	397
0 203 40	397
0 203 41	397
0 203 42	397
0 203 43	397
0 203 44	397
0 203 50	395
0 203 51	395
0 203 53	396
0 203 60	395
0 203 65	395
0 203 66	395
0 203 70	396
0 203 71	396
0 203 72	391
0 203 73	396
0 203 89	397
0 203 90	397
0 203 91	397
0 203 92	397
0 203 93	397
0 203 94	397
0 203 99	388
0 204 10	384
0 204 11	384
0 204 12	384
0 204 13	384
0 204 14	384
0 204 15	384
0 204 16	384
0 204 17	384
0 204 18	384
0 204 19	384
0 204 20	384
0 204 23	381
0 204 24	381
0 204 26	382
0 204 27	382
0 204 28	383
0 204 29	383
0 204 33	381
0 204 34	381
0 204 35	384
0 204 36	384
0 204 37	384
0 204 41	381
0 204 42	381
0 204 43	381
0 204 44	381

Список каталожных номеров

Кат. №	Стр.	Кат. №	Стр.	Кат. №	Стр.	Кат. №	Стр.	Кат. №	Стр.
0 204 46	380	0 205 43	365	0 206 40	373	0 208 06	367	0 208 86	375
0 204 47	380	0 205 44	366	0 206 41	373	0 208 07	367	0 208 87	375
0 204 48	381	0 205 45	366	0 206 42	373	0 208 08	375	0 208 88	375
0 204 49	381	0 205 46	366	0 206 43	373	0 208 09	375	0 208 89	375
0 204 51	382	0 205 47	365	0 206 44	373	0 208 10	387	0 208 91	375
0 204 52	383	0 205 48	365	0 206 45	373	0 208 13	369	0 208 92	375
0 204 53	383	0 205 51	365	0 206 46	373	0 208 17	369	0 208 93	375
0 204 54	383	0 205 52	365	0 206 47	373	0 208 18	375	0 208 94	375
0 204 56	382	0 205 53	471	0 206 48	373	0 208 19	375	0 208 95	375
0 204 57	382	0 205 54	366	0 206 49	373	0 208 20	370	0 208 96	375
0 204 58	383	0 205 57	366	0 206 50	379	0 208 22	368	0 208 97	375
0 204 59	383	0 205 58	364	0 206 51	367	0 208 23	370	0 208 99	375
0 204 60	384	0 205 59	364	0 206 52	373	0 208 27	375	0 209 00	367
0 204 61	384	0 205 61	365	0 206 54	388	0 208 28	375	0 209 01	367
0 204 62	384	0 205 62	365	0 206 55	386	0 208 29	375	0 209 05	368
0 204 66	382	0 205 63	365	0 206 57	367	0 208 30	379	0 209 06	367
0 204 67	382	0 205 64	366	0 206 61	387	0 208 31	365	0 209 07	367
0 204 68	383	0 205 65	365	0 206 63	369	0 208 32	365	0 209 10	367
0 204 69	383	0 205 67	366	0 206 69	369	0 208 33	365	0 209 13	387
0 204 70	373	0 205 68	364	0 206 70	368	0 208 34	371	0 209 17	368
0 204 73	383	0 205 69	364	0 206 71	369	0 208 36	363	0 209 18	367
0 204 74	383	0 205 70	388	0 206 72	387	0 208 37	375	0 209 19	367
0 204 82	382	0 205 71	366	0 206 73	369	0 208 38	375	0 209 20	368
0 204 83	383	0 205 74	366	0 206 78	383	0 208 39	375	0 209 21	368
0 204 84	383	0 205 77	366	0 206 79	383	0 208 40	373	0 209 22	368
0 204 86	382	0 205 79	365	0 206 80	387	0 208 41	373	0 209 23	368
0 204 90	384	0 205 82	358	0 206 81	369	0 208 42	373	0 209 27	387
0 204 91	384	0 205 84	366	0 206 83	369	0 208 43	373	0 209 30	379
0 205 00	365	0 205 85	382	0 206 86	371	0 208 44	373	0 209 34	371
0 205 01	365	0 205 86	358	0 206 87	371	0 208 45	373	0 209 35	371
0 205 02	365	0 205 87	366	0 206 90	373	0 208 46	373	0 209 36	371
0 205 03	365	0 205 88	358	0 207 20	370	0 208 47	365	0 209 38	372
0 205 04	365	0 205 89	358	0 207 22	370	0 208 48	375	0 209 39	372
0 205 05	365	0 205 92	375	0 207 35	371	0 208 49	375	0 209 40	373
0 205 06	365	0 205 96	375	0 207 36	371	0 208 50	364	0 209 41	373
0 205 07	365	0 205 97	375	0 207 49	369	0 208 51	365	0 209 42	373
0 205 08	365	0 205 98	375	0 207 50	365	0 208 52	365	0 209 43	373
0 205 09	365	0 205 99	375	0 207 51	372	0 208 53	365	0 209 44	373
0 205 10	366	0 206 01	367	0 207 52	372	0 208 54	365	0 209 45	373
0 205 11	365	0 206 02	373	0 207 53	372	0 208 55	358	0 209 46	373
0 205 12	365	0 206 04	373	0 207 54	372	0 208 56	365	0 209 48	363
0 205 13	365	0 206 05	186	0 207 59	369	0 208 57	365	0 209 49	373
0 205 14	365	0 206 07	188	0 207 61	369	0 208 58	365	0 209 50	367
0 205 15	365	0 206 08	368	0 207 64	369	0 208 59	365	0 209 51	367
0 205 16	365	0 206 11	387	0 207 69	369	0 208 61	366	0 209 57	367
0 205 17	365	0 206 13	368	0 207 70	370	0 208 62	366	0 209 59	368
0 205 18	365	0 206 15	368	0 207 72	370	0 208 63	366	0 209 60	367
0 205 19	365	0 206 17	368	0 207 79	372	0 208 64	366	0 209 65	369
0 205 20	365	0 206 18	368	0 207 80	372	0 208 65	366	0 209 70	368
0 205 21	365	0 206 19	367	0 207 81	372	0 208 66	365	0 209 72	368
0 205 22	364	0 206 20	368	0 207 85	370	0 208 67	365	0 209 84	368
0 205 23	364	0 206 22	387	0 207 86	370	0 208 68	375	0 209 86	363
0 205 29	366	0 206 23	387	0 207 90	369	0 208 69	375	0 209 87	363
0 205 30	365	0 206 24	368	0 207 91	369	0 208 70	375	0 209 89	373
0 205 31	365	0 206 27	386	0 207 93	370	0 208 71	375	0 209 90	373
0 205 32	365	0 206 28	381	0 207 94	369	0 208 72	375	0 209 91	373
0 205 36	375	0 206 29	381	0 207 95	369	0 208 73	375	0 209 92	373
0 205 37	375	0 206 30	190	0 207 96	369	0 208 74	375	0 209 93	373
0 205 38	375	0 206 33	386	0 207 97	369	0 208 75	375	0 209 94	373
0 205 39	375	0 206 35	386	0 207 98	370	0 208 76	375	0 209 95	373
0 205 40	373	0 206 36	386	0 208 00	367	0 208 77	375	0 209 96	373
0 205 41	365	0 206 37	386	0 208 01	367	0 208 78	375	0 209 99	388
0 205 42	365	0 206 38	386	0 208 05	368	0 208 79	375	0 210 60	370

Список каталожных номеров

Кат. №	Стр.	Кат. №	Стр.	Кат. №	Стр.	Кат. №	Стр.	Кат. №	Стр.
0 210 61	370	0 211 45	358	0 215 05	181	0 221 83	557	0 223 34	184
0 210 62	370	0 211 46	358	0 215 33	181	0 221 84	557	0 223 39	184
0 210 63	370	0 211 47	358	0 215 36	181	0 221 85	557	0 223 51	184
0 210 64	370	0 211 48	358	0 216 00	181	0 221 86	557	0 223 53	184
0 210 65	370	0 212 08	369	0 216 01	181	0 221 87	557	0 224 98	183
0 210 66	370	0 212 09	361	0 216 04	181	0 221 88	557	0 225 00	183
0 210 67	370	0 212 11	369	0 216 05	181	0 221 89	557	0 225 02	183
0 210 68	370	0 212 13	369	0 216 33	181	0 222 02	558	0 225 03	183
0 210 69	370	0 212 17	370	0 216 36	181	0 222 03	558	0 225 05	183
0 210 70	370	0 212 18	370	0 216 92	181	0 222 04	558	0 225 07	183
0 210 71	370	0 212 19	370	0 216 95	181	0 222 05	558	0 225 12	184
0 210 72	370	0 212 34	371	0 216 96	181	0 222 06	558	0 225 15	184
0 210 73	370	0 212 35	371	0 216 98	181	0 222 07	558	0 225 16	184
0 210 74	370	0 212 39	384	0 221 02	557	0 222 12	558	0 225 18	184
0 210 75	370	0 212 45	373	0 221 03	557	0 222 13	558	0 225 20	184
0 210 76	370	0 212 47	373	0 221 04	557	0 222 14	558	0 225 22	184
0 210 80	372	0 212 48	373	0 221 05	557	0 222 15	558	0 225 25	184
0 210 81	372	0 212 49	384	0 221 06	557	0 222 16	558	0 225 27	184
0 210 82	372	0 212 50	384	0 221 07	557	0 222 17	558	0 225 34	184
0 210 83	372	0 212 51	384	0 221 08	557	0 222 22	558	0 225 39	184
0 210 84	372	0 212 52	384	0 221 10	558	0 222 23	558	0 225 44	184
0 210 85	372	0 212 53	381	0 221 12	557	0 222 24	558	0 225 46	184
0 210 86	372	0 212 54	381	0 221 13	557	0 222 25	558	0 225 51	184
0 210 87	372	0 212 56	380	0 221 14	557	0 222 26	558	0 225 53	184
0 210 88	372	0 212 57	380	0 221 15	557	0 222 27	558	0 225 54	184
0 210 89	372	0 212 58	381	0 221 16	557	0 222 32	559	0 225 56	184
0 211 00	367	0 212 59	381	0 221 17	557	0 222 33	559	0 226 04	557
0 211 02	368	0 212 60	384	0 221 18	557	0 222 34	559	0 227 00	558
0 211 03	367	0 212 61	380	0 221 30	558	0 222 35	559	0 227 03	183
0 211 04	371	0 212 62	380	0 221 32	557	0 222 36	559	0 227 04	184
0 211 05	371	0 212 63	381	0 221 33	557	0 222 37	559	0 227 07	184
0 211 06	371	0 212 64	381	0 221 35	557	0 222 38	559	0 227 08	183
0 211 10	371	0 212 66	380	0 221 37	557	0 222 42	558	0 227 22	184
0 211 11	371	0 212 67	380	0 221 38	557	0 222 43	558	0 227 30	183
0 211 12	371	0 212 68	381	0 221 39	557	0 222 45	558	0 227 31	183
0 211 13	367	0 212 69	381	0 221 40	558	0 222 46	558	0 227 32	184
0 211 14	371	0 212 71	382	0 221 42	557	0 222 47	558	0 227 33	558
0 211 15	371	0 212 72	382	0 221 43	557	0 222 48	558	0 227 34	183
0 211 16	371	0 212 73	383	0 221 44	557	0 222 49	558	0 227 97	250
0 211 20	169	0 212 74	383	0 221 45	557	0 222 50	558	0 227 98	184
0 211 21	169	0 212 76	382	0 221 46	557	0 222 51	558	0 229 01	544
0 211 22	169	0 212 77	382	0 221 47	557	0 222 52	558	0 229 02	544
0 211 23	169	0 212 78	383	0 221 48	557	0 222 55	558	0 229 03	544
0 211 24	169	0 212 79	383	0 221 50	558	0 222 56	558	0 229 10	544
0 211 25	169	0 212 81	382	0 221 52	557	0 222 57	558	0 229 11	544
0 211 27	169	0 212 82	382	0 221 53	557	0 222 70	559	0 229 12	544
0 211 28	169	0 212 83	383	0 221 54	557	0 222 71	559	0 229 13	544
0 211 29	169	0 212 84	383	0 221 55	557	0 222 74	558	0 229 14	544
0 211 30	358	0 212 86	382	0 221 56	557	0 222 81	559	0 229 20	544
0 211 31	358	0 212 87	382	0 221 57	557	0 222 82	559	0 229 21	544
0 211 32	358	0 212 88	383	0 221 58	557	0 222 85	559	0 229 22	544
0 211 33	358	0 212 89	383	0 221 70	558	0 222 86	559	0 229 23	544
0 211 34	358	0 214 00	181	0 221 71	557	0 223 00	183	0 229 24	544
0 211 35	358	0 214 01	181	0 221 72	557	0 223 02	183	0 229 30	545
0 211 36	358	0 214 02	181	0 221 73	557	0 223 05	183	0 229 31	545
0 211 37	358	0 214 03	181	0 221 74	557	0 223 07	183	0 229 32	545
0 211 38	358	0 214 04	181	0 221 75	557	0 223 12	184	0 229 33	545
0 211 39	358	0 214 05	181	0 221 76	557	0 223 15	184	0 229 34	545
0 211 40	358	0 215 00	181	0 221 77	557	0 223 16	184	0 229 40	545
0 211 41	358	0 215 01	181	0 221 79	557	0 223 18	184	0 229 41	545
0 211 42	358	0 215 02	181	0 221 80	558	0 223 20	184	0 229 42	545
0 211 43	358	0 215 03	181	0 221 81	557	0 223 22	184	0 229 43	545
0 211 44	358	0 215 04	181	0 221 82	557	0 223 27	184	0 229 44	545

Список каталожных номеров

Кат. №	Стр.	Кат. №	Стр.	Кат. №	Стр.	Кат. №	Стр.	Кат. №	Стр.
0 229 50	545	0 230 73	545	0 237 58	539	0 238 85	541	0 240 09	542
0 229 51	545	0 230 74	545	0 237 59	539	0 238 91	541	0 240 11	542
0 229 52	545	0 230 80	545	0 237 61	539	0 238 92	541	0 240 12	542
0 229 53	545	0 230 81	545	0 237 62	539	0 238 94	541	0 240 21	542
0 229 54	545	0 230 82	545	0 237 63	539	0 238 95	541	0 240 22	542
0 229 55	545	0 230 83	545	0 237 65	539	0 239 01	540	0 240 26	542
0 229 56	544	0 230 84	545	0 237 66	539	0 239 02	540	0 240 27	542
0 229 60	545	0 230 92	545	0 237 67	539	0 239 03	540	0 240 31	543
0 229 61	544	0 230 93	545	0 237 70	539	0 239 04	540	0 240 32	543
0 229 62	544	0 231 01	544	0 237 71	539	0 239 05	540	0 240 33	543
0 229 64	545	0 231 02	544	0 237 72	539	0 239 06	540	0 240 35	543
0 229 65	544	0 231 03	544	0 237 73	539	0 239 07	540	0 240 36	543
0 229 66	544	0 231 04	544	0 237 74	539	0 239 08	540	0 240 37	543
0 229 68	545	0 231 05	544	0 237 80	539	0 239 09	540	0 240 40	542
0 229 71	544	0 231 06	544	0 237 81	539	0 239 13	540	0 240 41	543
0 229 72	544	0 231 10	544	0 237 82	539	0 239 15	540	0 240 42	543
0 229 73	544	0 231 11	544	0 237 83	539	0 239 18	540	0 240 43	543
0 229 74	544	0 231 12	544	0 237 84	539	0 239 21	540	0 240 49	542
0 229 76	544	0 231 13	544	0 237 90	539	0 239 22	540	0 240 51	543
0 229 77	544	0 231 14	544	0 237 91	539	0 239 23	540	0 240 52	543
0 229 78	544	0 231 20	544	0 237 92	539	0 239 24	540	0 240 53	543
0 229 80	544	0 231 21	544	0 237 93	539	0 239 26	540	0 240 54	543
0 229 81	544	0 231 22	544	0 237 94	539	0 239 27	540	0 240 55	543
0 229 82	544	0 231 23	544	0 238 00	540	0 239 28	540	0 240 56	543
0 229 90	544	0 231 24	544	0 238 01	540	0 239 29	540	0 240 57	543
0 229 91	544	0 231 30	544	0 238 02	540	0 239 30	541	0 240 58	543
0 229 92	544	0 231 31	544	0 238 03	540	0 239 31	541	0 240 59	543
0 230 00	544	0 231 32	544	0 238 04	540	0 239 32	541	0 240 60	543
0 230 01	544	0 231 33	544	0 238 06	540	0 239 34	541	0 240 61	543
0 230 02	544	0 231 34	544	0 238 08	540	0 239 35	541	0 240 70	542
0 230 03	544	0 237 01	538	0 238 09	540	0 239 40	541	0 240 73	542
0 230 04	544	0 237 02	538	0 238 11	540	0 239 41	541	0 240 76	542
0 230 05	544	0 237 03	538	0 238 12	540	0 239 42	541	0 240 80	543
0 230 06	544	0 237 04	538	0 238 13	540	0 239 43	541	0 240 82	543
0 230 07	544	0 237 06	538	0 238 14	540	0 239 50	541	0 240 91	543
0 230 08	544	0 237 08	538	0 238 15	540	0 239 51	541	0 241 02	543
0 230 10	544	0 237 09	538	0 238 16	540	0 239 52	541	0 241 04	543
0 230 11	544	0 237 11	538	0 238 18	540	0 239 53	541	0 241 60	543
0 230 12	544	0 237 12	538	0 238 19	540	0 239 54	541	0 241 61	543
0 230 13	544	0 237 13	538	0 238 21	540	0 239 55	541	0 241 62	543
0 230 14	544	0 237 15	538	0 238 22	540	0 239 60	541	0 241 63	543
0 230 15	544	0 237 16	538	0 238 26	540	0 239 61	541	0 241 64	543
0 230 16	544	0 237 17	538	0 238 34	540	0 239 62	541	0 241 71	546
0 230 17	544	0 237 20	538	0 238 35	540	0 239 63	541	0 241 73	546
0 230 18	544	0 237 21	538	0 238 36	540	0 239 64	541	0 241 76	546
0 230 25	544	0 237 22	538	0 238 37	540	0 239 80	540	0 241 79	546
0 230 26	544	0 237 25	538	0 238 41	540	0 239 82	540	0 241 81	546
0 230 30	544	0 237 26	538	0 238 42	540	0 239 84	540	0 241 82	546
0 230 31	544	0 237 27	538	0 238 46	540	0 239 89	542	0 241 85	546
0 230 32	544	0 237 28	538	0 238 51	540	0 239 90	542	0 241 86	546
0 230 35	544	0 237 30	538	0 238 52	540	0 239 91	542	0 241 87	546
0 230 36	544	0 237 31	538	0 238 56	540	0 239 92	542	0 241 88	546
0 230 37	544	0 237 32	538	0 238 61	542	0 239 93	542	0 241 89	546
0 230 51	544	0 237 35	538	0 238 62	542	0 239 96	542	0 241 90	546
0 230 52	544	0 237 36	538	0 238 63	542	0 239 97	542	0 241 91	546
0 230 60	545	0 237 38	538	0 238 66	542	0 239 98	542	0 241 92	546
0 230 61	545	0 237 50	539	0 238 72	541	0 239 99	542	0 241 93	546
0 230 62	545	0 237 51	539	0 238 74	541	0 240 00	542	0 241 96	546
0 230 63	545	0 237 52	539	0 238 76	541	0 240 01	542	0 241 99	546
0 230 64	545	0 237 53	539	0 238 80	541	0 240 02	542	0 242 00	545
0 230 70	545	0 237 54	539	0 238 81	541	0 240 03	542	0 242 01	545
0 230 71	545	0 237 56	539	0 238 82	541	0 240 04	542	0 242 02	545
0 230 72	545	0 237 57	539	0 238 83	541	0 240 08	542	0 242 03	545

Список каталожных номеров

Кат. №	Стр.	Кат. №	Стр.	Кат. №	Стр.	Кат. №	Стр.	Кат. №	Стр.
0 242 04	545	0 246 09	543	0 262 88	186	0 266 40	186	0 270 18	140
0 242 05	545	0 246 10	543	0 262 92	190	0 266 41	186	0 270 19	140
0 242 12	539	0 246 11	543	0 262 93	114	0 266 42	186	0 270 20	140
0 242 15	539	0 246 12	543	0 262 94	114	0 266 43	186	0 270 21	140
0 242 17	539	0 246 13	543	0 262 99	186	0 266 44	186	0 270 22	140
0 242 18	539	0 246 14	543	0 263 48	114	0 266 45	186	0 270 23	140
0 242 30	539	0 248 45	546	0 263 50	114	0 266 46	186	0 270 24	140
0 242 36	539	0 260 60	113	0 263 51	114	0 266 47	186	0 270 25	140
0 242 41	545	0 260 61	113	0 263 52	114	0 266 50	186	0 270 26	140
0 242 42	545	0 260 63	113	0 263 53	114	0 266 51	186	0 270 27	140
0 242 50	545	0 260 64	113	0 263 80	118	0 266 52	186	0 270 28	140
0 242 51	545	0 260 65	113	0 263 81	118	0 266 53	186	0 270 29	140
0 242 52	545	0 260 67	113	0 263 82	118	0 266 54	186	0 270 30	140
0 242 53	545	0 260 88	55	0 263 83	118	0 266 55	186	0 270 31	140
0 242 54	545	0 260 92	59	0 264 04	114	0 266 56	186	0 270 32	140
0 242 60	545	0 260 93	59	0 264 05	118	0 266 57	186	0 270 33	140
0 242 61	545	0 260 94	59	0 264 09	114	0 266 60	188	0 270 34	140
0 242 62	545	0 260 95	59	0 264 10	118	0 266 61	188	0 270 35	140
0 242 63	545	0 260 96	59	0 265 00	186	0 266 62	188	0 270 36	140
0 242 64	545	0 260 97	59	0 265 01	186	0 266 63	188	0 270 37	140
0 242 70	545	0 260 98	59	0 265 02	188	0 266 64	188	0 270 38	140
0 242 71	545	0 261 23	118	0 265 03	188	0 266 65	188	0 270 39	140
0 242 72	545	0 261 27	118	0 265 04	190	0 266 66	188	0 270 40	140
0 242 73	545	0 261 40	114	0 265 10	186	0 266 67	188	0 270 41	140
0 242 74	545	0 261 41	114	0 265 11	186	0 266 68	188	0 270 42	140
0 243 00	546	0 261 44	114	0 265 74	114	0 266 69	188	0 270 43	140
0 243 01	546	0 261 45	662	0 265 75	114	0 266 70	188	0 270 44	140
0 243 02	546	0 261 56	67	0 265 76	114	0 266 71	188	0 270 45	140
0 243 03	546	0 261 58	114	0 265 77	114	0 266 72	188	0 270 46	140
0 243 04	546	0 261 59	114	0 265 78	114	0 266 73	188	0 270 47	140
0 243 05	546	0 261 60	188	0 265 79	118	0 266 74	188	0 270 48	140
0 243 06	546	0 261 67	188	0 265 80	118	0 266 75	188	0 270 50	140
0 243 07	546	0 261 73	188	0 265 89	190	0 266 76	188	0 270 51	140
0 243 08	546	0 261 90	119	0 265 90	190	0 266 77	188	0 270 52	140
0 243 09	546	0 261 91	119	0 265 91	190	0 266 78	188	0 270 53	140
0 243 15	546	0 262 30	114	0 265 92	190	0 266 79	188	0 270 54	140
0 243 16	546	0 262 39	186	0 265 93	190	0 266 80	188	0 270 55	140
0 243 18	546	0 262 40	114	0 265 94	190	0 266 81	188	0 270 56	140
0 243 19	546	0 262 41	114	0 265 95	190	0 266 82	188	0 270 57	140
0 243 20	546	0 262 44	114	0 265 96	190	0 266 83	188	0 270 58	140
0 243 21	546	0 262 45	114	0 265 97	190	0 266 86	186	0 270 60	140
0 243 22	546	0 262 46	114	0 265 98	190	0 266 87	186	0 270 61	140
0 243 23	546	0 262 47	114	0 265 99	190	0 266 89	186	0 270 62	140
0 243 24	546	0 262 48	114	0 266 02	186	0 266 90	186	0 270 63	140
0 243 25	546	0 262 49	114	0 266 03	186	0 266 97	188	0 270 64	140
0 243 26	546	0 262 50	114	0 266 06	186	0 270 00	140	0 270 65	140
0 243 27	546	0 262 51	114	0 266 07	186	0 270 01	140	0 270 66	140
0 243 28	546	0 262 60	118	0 266 12	186	0 270 02	140	0 270 67	140
0 243 29	546	0 262 61	118	0 266 13	186	0 270 03	140	0 270 68	140
0 243 30	546	0 262 64	118	0 266 16	186	0 270 04	140	0 270 70	140
0 243 32	546	0 262 65	118	0 266 17	186	0 270 05	140	0 270 71	140
0 243 43	546	0 262 66	118	0 266 22	186	0 270 06	140	0 270 72	140
0 243 44	546	0 262 67	118	0 266 23	186	0 270 07	140	0 270 73	140
0 243 51	546	0 262 68	118	0 266 26	186	0 270 08	140	0 270 74	140
0 246 00	543	0 262 69	118	0 266 27	186	0 270 09	140	0 270 75	140
0 246 01	543	0 262 70	118	0 266 30	186	0 270 10	140	0 270 76	140
0 246 02	543	0 262 73	118	0 266 31	186	0 270 11	140	0 270 77	140
0 246 03	543	0 262 74	118	0 266 32	186	0 270 12	140	0 270 78	140
0 246 04	543	0 262 81	114	0 266 33	186	0 270 13	140	0 271 00	141
0 246 05	543	0 262 82	114	0 266 34	186	0 270 14	140	0 271 01	141
0 246 06	543	0 262 83	118	0 266 35	186	0 270 15	140	0 271 02	141
0 246 07	543	0 262 84	118	0 266 36	186	0 270 16	140	0 271 03	141
0 246 08	543	0 262 87	186	0 266 37	186	0 270 17	140	0 271 04	141

Список каталожных номеров

Кат. №	Стр.	Кат. №	Стр.	Кат. №	Стр.	Кат. №	Стр.	Кат. №	Стр.
0 271 05	141	0 271 84	142	0 274 12	550	0 275 03	550	0 277 64	552
0 271 06	141	0 271 85	143	0 274 13	550	0 275 04	550	0 277 66	552
0 271 07	141	0 271 86	143	0 274 16	550	0 275 05	550	0 277 67	552
0 271 08	141	0 271 87	142	0 274 17	550	0 275 06	550	0 277 68	552
0 271 09	141	0 271 88	142	0 274 18	550	0 275 07	550	0 277 69	552
0 271 10	141	0 271 89	142	0 274 21	550	0 275 10	551	0 277 70	552
0 271 11	141	0 271 90	142	0 274 22	550	0 275 11	551	0 277 71	552
0 271 12	141	0 271 91	142	0 274 23	550	0 275 12	551	0 277 72	552
0 271 13	141	0 271 92	142	0 274 25	550	0 275 13	551	0 277 73	552
0 271 14	141	0 271 93	142	0 274 26	550	0 275 14	551	0 277 75	552
0 271 15	141	0 271 94	143	0 274 27	550	0 275 15	551	0 277 76	552
0 271 16	141	0 272 20	140	0 274 28	550	0 275 16	551	0 277 77	552
0 271 17	141	0 272 21	140	0 274 30	550	0 275 17	551	0 277 78	552
0 271 18	141	0 272 22	140	0 274 31	550	0 275 18	551	0 277 79	552
0 271 19	141	0 272 23	140	0 274 32	550	0 275 19	551	0 277 80	552
0 271 20	141	0 272 24	140	0 274 33	550	0 275 20	551	0 277 81	552
0 271 21	141	0 272 25	140	0 274 35	550	0 275 21	551	0 277 82	552
0 271 22	141	0 272 26	140	0 274 36	550	0 275 22	551	0 277 83	552
0 271 23	141	0 272 27	140	0 274 37	550	0 275 23	551	0 277 84	552
0 271 24	141	0 272 28	141	0 274 38	550	0 275 24	551	0 277 85	552
0 271 25	141	0 272 29	141	0 274 41	550	0 275 25	551	0 280 00	71
0 271 26	141	0 272 30	141	0 274 42	550	0 275 26	551	0 280 01	71
0 271 27	141	0 272 31	141	0 274 43	550	0 275 27	551	0 280 02	71
0 271 28	141	0 272 32	141	0 274 46	550	0 275 28	551	0 280 03	71
0 271 29	141	0 272 33	141	0 274 47	550	0 275 29	551	0 280 04	71
0 271 30	141	0 272 34	144	0 274 48	550	0 275 30	551	0 280 06	71
0 271 31	141	0 272 35	144	0 274 51	550	0 275 31	551	0 280 07	71
0 271 32	141	0 272 36	144	0 274 52	550	0 275 34	551	0 280 08	71
0 271 33	141	0 272 37	144	0 274 53	550	0 275 35	551	0 280 09	71
0 271 34	141	0 272 38	144	0 274 56	550	0 277 10	552	0 280 10	71
0 271 35	141	0 272 39	144	0 274 57	550	0 277 11	552	0 280 12	71
0 271 40	143	0 272 40	144	0 274 58	550	0 277 12	552	0 280 13	71
0 271 41	143	0 272 41	144	0 274 60	550	0 277 13	552	0 280 14	71
0 271 42	143	0 272 42	144	0 274 61	550	0 277 16	552	0 280 15	71
0 271 50	143	0 272 43	144	0 274 62	550	0 277 17	552	0 280 16	71
0 271 51	143	0 272 44	144	0 274 63	550	0 277 18	552	0 280 18	71
0 271 52	143	0 272 45	144	0 274 65	550	0 277 21	552	0 280 19	71
0 271 53	143	0 272 46	144	0 274 66	550	0 277 22	552	0 280 20	71
0 271 54	143	0 272 47	144	0 274 67	550	0 277 23	552	0 280 21	71
0 271 55	143	0 272 48	144	0 274 68	550	0 277 25	552	0 280 22	71
0 271 60	143	0 272 49	144	0 274 71	550	0 277 26	552	0 280 24	71
0 271 61	143	0 272 50	144	0 274 72	550	0 277 27	552	0 280 25	71
0 271 62	143	0 272 51	144	0 274 76	550	0 277 28	552	0 280 26	71
0 271 63	143	0 272 52	142	0 274 77	550	0 277 31	552	0 280 27	71
0 271 64	143	0 272 53	142	0 274 78	550	0 277 32	552	0 280 28	71
0 271 65	143	0 272 54	142	0 274 81	550	0 277 33	552	0 280 30	71
0 271 66	143	0 272 55	140	0 274 82	550	0 277 36	552	0 280 31	71
0 271 67	143	0 272 56	140	0 274 83	550	0 277 37	552	0 280 32	71
0 271 68	143	0 272 57	140	0 274 86	550	0 277 38	552	0 280 33	71
0 271 70	142	0 272 58	140	0 274 87	550	0 277 41	552	0 280 34	71
0 271 71	142	0 272 59	140	0 274 88	550	0 277 42	552	0 280 36	71
0 271 72	142	0 272 60	140	0 274 90	550	0 277 43	552	0 280 37	71
0 271 73	142	0 273 22	186	0 274 91	550	0 277 46	552	0 280 38	71
0 271 74	142	0 274 00	550	0 274 92	550	0 277 47	552	0 280 39	71
0 271 75	143	0 274 01	550	0 274 93	550	0 277 48	552	0 280 40	71
0 271 76	142	0 274 02	550	0 274 95	550	0 277 51	552	0 280 42	71
0 271 77	142	0 274 03	550	0 274 96	550	0 277 52	552	0 280 43	71
0 271 78	142	0 274 05	550	0 274 97	550	0 277 53	552	0 280 44	71
0 271 79	142	0 274 06	550	0 274 98	550	0 277 55	552	0 280 45	71
0 271 80	142	0 274 07	550	0 274 99	550	0 277 56	552	0 280 46	71
0 271 81	142	0 274 08	550	0 275 00	550	0 277 58	552	0 280 50	72
0 271 82	142	0 274 10	550	0 275 01	550	0 277 60	552	0 280 51	72
0 271 83	142	0 274 11	550	0 275 02	550	0 277 62	552	0 280 52	72

Список каталожных номеров

Кат. №	Стр.
0 280 56	72
0 280 57	72
0 280 58	72
0 280 62	72
0 280 63	72
0 280 64	72
0 280 68	72
0 280 69	72
0 280 70	72
0 281 20	73
0 281 21	73
0 281 22	73
0 281 23	73
0 281 24	73
0 281 26	73
0 281 27	73
0 281 28	73
0 281 29	73
0 281 30	73
0 281 31	73
0 281 32	73
0 281 33	73
0 281 34	73
0 281 35	73
0 281 36	73
0 281 37	73
0 281 38	73
0 281 39	73
0 281 40	73
0 281 49	73
0 281 50	73
0 281 51	73
0 281 52	73
0 281 55	73
0 281 56	73
0 281 57	73
0 281 58	73
0 281 59	73
0 281 60	73
0 281 64	71
0 281 65	71
0 281 66	71
0 281 70	71
0 281 71	71
0 281 72	71
0 281 73	73
0 281 74	73
0 281 75	73
0 281 77	74
0 281 78	74
0 281 79	74
0 281 80	74
0 281 81	74
0 281 82	74
0 281 83	74
0 281 84	74
0 281 87	73
0 281 88	73
0 281 89	73
0 281 90	74
0 281 99	71
0 286 21	80
0 286 22	80

Кат. №	Стр.
0 286 23	80
0 286 24	80
0 286 25	80
0 286 26	80
0 286 27	80
0 286 28	80
0 286 31	80
0 286 32	80
0 286 33	80
0 286 34	80
0 286 35	80
0 286 36	80
0 286 37	80
0 286 38	80
0 286 41	80
0 286 42	80
0 286 43	80
0 286 44	80
0 286 45	80
0 286 46	80
0 286 47	80
0 286 48	80
0 286 51	80
0 286 52	80
0 286 53	80
0 286 54	80
0 286 55	80
0 286 56	80
0 286 57	80
0 286 58	80
0 286 61	80
0 286 62	80
0 286 63	80
0 286 64	80
0 286 65	80
0 286 66	80
0 286 67	80
0 286 68	80
0 286 71	80
0 286 72	80
0 286 73	80
0 286 74	80
0 286 75	80
0 286 76	80
0 286 77	80
0 286 78	80
0 286 83	81
0 286 84	81
0 286 85	81
0 286 86	81
0 286 87	81
0 286 88	81
0 286 93	81
0 286 94	81
0 286 95	81
0 286 96	81
0 286 97	81
0 286 98	81
0 287 21	80
0 287 22	80
0 287 23	80
0 287 24	80
0 287 25	80

Кат. №	Стр.
0 287 26	80
0 287 27	80
0 287 28	80
0 287 31	80
0 287 32	80
0 287 33	80
0 287 34	80
0 287 35	80
0 287 36	80
0 287 37	80
0 287 38	80
0 287 41	80
0 287 42	80
0 287 43	80
0 287 44	80
0 287 45	80
0 287 46	80
0 287 47	80
0 287 48	80
0 287 51	80
0 287 52	80
0 287 53	80
0 287 54	80
0 287 55	80
0 287 56	80
0 287 57	80
0 287 58	80
0 287 61	80
0 287 62	80
0 287 63	80
0 287 64	80
0 287 65	80
0 287 66	80
0 287 67	80
0 287 68	80
0 287 71	80
0 287 72	80
0 287 73	80
0 287 74	80
0 287 75	80
0 287 76	80
0 287 77	80
0 287 78	80
0 287 83	81
0 287 84	81
0 287 85	81
0 287 86	81
0 287 87	81
0 287 88	81
0 287 93	81
0 287 94	81
0 287 95	81
0 287 96	81
0 287 97	81
0 287 98	81
0 288 01	81
0 288 02	80
0 288 03	80
0 288 04	81
0 288 05	81
0 288 06	81
0 288 09	82
0 288 11	81

Кат. №	Стр.
0 288 12	81
0 288 13	82
0 288 14	82
0 288 15	82
0 288 16	82
0 288 20	82
0 288 21	82
0 288 22	82
0 288 23	82
0 288 24	82
0 288 25	82
0 288 26	82
0 288 28	82
0 288 30	82
0 288 31	82
0 288 32	82
0 288 33	82
0 288 34	82
0 288 35	82
0 288 37	82
0 288 41	82
0 288 42	82
0 288 44	82
0 288 48	82
0 288 49	82
0 288 51	82
0 288 55	82
0 288 56	82
0 288 58	82
0 288 62	73
0 288 63	73
0 288 64	82
0 288 65	82
0 288 66	82
0 288 67	83
0 288 68	83
0 288 69	83
0 288 70	83
0 288 79	82
0 288 82	83
0 288 83	83
0 288 84	83
0 288 85	83
0 288 86	83
0 288 87	83
0 288 88	83
0 288 89	83
0 288 90	83
0 288 91	83
0 288 92	83
0 288 93	83
0 288 94	83
0 288 95	83
0 288 96	83
0 288 97	83
0 288 98	83
0 288 99	83
0 289 02	82
0 289 03	82
0 289 04	82
0 289 05	82
0 289 09	82
0 289 10	82

Кат. №	Стр.
0 289 11	82
0 289 12	82
0 289 13	82
0 289 14	82
0 289 15	82
0 289 16	82
0 289 17	74
0 289 18	74
0 289 20	74
0 289 21	74
0 289 22	74
0 289 23	74
0 289 24	74
0 289 25	74
0 289 50	80
0 289 51	80
0 289 52	80
0 289 53	80
0 289 60	80
0 289 61	80
0 289 62	80
0 289 63	80
0 289 70	81
0 289 71	81
0 289 77	81
0 289 78	81
0 300 00	
0 300 07	870
0 300 08	870
0 300 14	874
0 300 15	874
0 300 17	879
0 300 20	875
0 300 21	877
0 300 25	870
0 300 26	878
0 300 27	880
0 300 33	882
0 300 81	877
0 300 88	917
0 300 90	917
0 300 91	917
0 300 92	917
0 300 93	917
0 300 98	870
0 300 99	870
0 301 14	881
0 302 07	875
0 302 08	880
0 302 09	878
0 302 16	879
0 302 18	882
0 302 21	873
0 302 23	873
0 302 24	873
0 302 26	878
0 302 51	874
0 302 53	874
0 302 54	874
0 302 71	879
0 302 73	879
0 302 74	879

Список каталожных номеров

Кат. №	Стр.	Кат. №	Стр.	Кат. №	Стр.	Кат. №	Стр.	Кат. №	Стр.
0 302 81	880	0 316 13	876	0 318 34	521	0 320 40	521	0 321 21	1052
0 302 83	880	0 316 14	876	0 318 35	521	0 320 42	521	0 321 23	1052
0 302 90	878	0 316 21	876	0 318 36	521	0 320 43	521	0 321 24	1052
0 302 91	878	0 316 22	876	0 318 37	521	0 320 44	521	0 321 25	1052
0 302 92	878	0 316 31	832	0 318 38	521	0 320 45	521	0 321 27	1052
0 302 93	878	0 316 40	873	0 318 70	836	0 320 46	521	0 321 28	1052
0 302 95	878	0 316 41	874	0 318 71	836	0 320 47	521	0 321 29	1052
0 303 00	882	0 316 42	875	0 318 72	836	0 320 48	521	0 321 30	1052
0 303 01	882	0 316 45	878	0 318 80	836	0 320 49	521	0 321 31	1052
0 303 02	882	0 316 46	879	0 318 82	835	0 320 50	521	0 321 32	1052
0 303 03	882	0 316 47	880	0 318 99	836	0 320 51	521	0 321 33	1052
0 303 05	882	0 316 48	882	0 319 00	836	0 320 52	521	0 321 34	1052
0 303 16	870	0 316 69	883	0 319 02	520	0 320 54	521	0 321 40	1053
0 303 26	878	0 316 71	883	0 319 03	835	0 320 55	521	0 321 41	1052
0 303 36	878	0 316 72	883	0 319 04	835	0 320 57	521	0 321 42	1053
0 303 77	878	0 316 94	876	0 319 05	835	0 320 58	521	0 321 43	1053
0 303 78	882	0 316 95	876	0 319 06	835	0 320 61	521	0 321 44	1053
0 303 79	879	0 316 96	876	0 319 07	835	0 320 63	521	0 321 45	1053
0 304 18	878	0 317 01	879	0 319 10	520	0 320 65	522	0 321 46	1053
0 306 77	878	0 317 02	879	0 319 13	520	0 320 67	522	0 321 47	1053
0 307 00	916	0 317 03	879	0 319 16	520	0 320 68	1090	0 321 50	1055
0 307 03	916	0 317 04	876	0 319 19	520	0 320 70	522	0 321 51	1055
0 307 04	916	0 317 05	876	0 319 20	520	0 320 72	522	0 321 52	1055
0 307 08	916	0 317 06	876	0 319 21	520	0 320 76	522	0 321 53	1055
0 307 27	916	0 317 07	878	0 319 22	520	0 320 85	522	0 321 54	1055
0 307 28	916	0 317 08	878	0 319 25	520	0 320 88	522	0 321 55	1055
0 307 29	916	0 317 09	878	0 319 28	1091	0 320 12	522	0 321 56	1055
0 307 35	916	0 317 48	917	0 319 29	1091	0 320 15	522	0 321 57	1055
0 307 36	916	0 317 49	917	0 319 30	1091	0 320 22	522	0 321 58	1055
0 307 42	916	0 317 96	832	0 319 32	1091	0 320 24	522	0 321 61	1052
0 307 87	912	0 318 00	521	0 319 35	835	0 320 29	522	0 321 62	1052
0 308 04	876	0 318 01	521	0 319 36	835	0 320 30	522	0 321 63	1052
0 308 81	890	0 318 02	521	0 319 47	520	0 320 31	522	0 321 64	1052
0 308 90	873	0 318 03	521	0 319 50	1091	0 320 32	522	0 321 65	1052
0 308 94	1091	0 318 04	521	0 319 55	1091	0 320 37	522	0 321 66	1052
0 310 69	912	0 318 05	521	0 319 57	820	0 320 38	522	0 321 67	1052
0 312 02	873	0 318 06	521	0 319 58	520	0 320 39	522	0 321 71	1052
0 312 03	874	0 318 07	521	0 319 59	1091	0 320 40	522	0 321 72	1052
0 312 04	875	0 318 08	521	0 319 63	520	0 320 42	522	0 321 73	1052
0 312 07	876	0 318 09	521	0 319 64	520	0 320 43	522	0 321 74	1052
0 312 08	877	0 318 10	521	0 319 78	342	0 320 44	522	0 322 00	1053
0 312 09	879	0 318 11	521	0 319 96	520	0 320 47	522	0 322 02	1053
0 312 10	820	0 318 12	521	0 320 12	521	0 320 49	522	0 322 03	1053
0 312 11	880	0 318 13	521	0 320 13	521	0 320 50	522	0 322 04	1053
0 313 01	790	0 318 14	521	0 320 14	521	0 320 52	522	0 322 05	1053
0 313 70	835	0 318 15	521	0 320 15	521	0 320 54	522	0 322 06	1053
0 313 71	835	0 318 16	521	0 320 18	521	0 320 57	522	0 322 07	1053
0 313 72	835	0 318 17	521	0 320 19	521	0 320 58	522	0 322 08	1053
0 313 73	835	0 318 18	521	0 320 20	521	0 320 61	522	0 322 09	1053
0 313 74	835	0 318 20	521	0 320 22	521	0 320 63	522	0 322 10	1054
0 314 04	873	0 318 21	521	0 320 23	521	0 321 00	1052	0 322 11	1054
0 314 05	873	0 318 22	521	0 320 24	521	0 321 02	1052	0 322 12	1054
0 314 07	876	0 318 23	521	0 320 25	521	0 321 04	1052	0 322 13	1054
0 314 08	880	0 318 24	521	0 320 26	521	0 321 06	1052	0 322 14	1054
0 314 09	880	0 318 25	521	0 320 27	521	0 321 10	1052	0 322 15	1054
0 314 14	873	0 318 26	521	0 320 28	521	0 321 11	1052	0 322 20	1054
0 314 18	880	0 318 27	521	0 320 29	521	0 321 12	1052	0 322 21	1054
0 314 56	876	0 318 28	521	0 320 30	521	0 321 13	1052	0 322 22	1054
0 314 57	873	0 318 29	521	0 320 31	521	0 321 14	1052	0 322 23	1054
0 314 59	875	0 318 30	521	0 320 32	521	0 321 15	1052	0 322 24	1054
0 314 66	876	0 318 31	521	0 320 37	521	0 321 16	1052	0 322 30	1054
0 314 90	832	0 318 32	521	0 320 38	521	0 321 17	1052	0 322 31	1054
0 316 11	876	0 318 33	521	0 320 39	521	0 321 20	1052	0 322 32	1054

Список каталожных номеров

Кат. №	Стр.	Кат. №	Стр.	Кат. №	Стр.	Кат. №	Стр.	Кат. №	Стр.
0 322 33	1054	0 324 45	1056	0 325 25	1056	0 326 41	1079	0 328 25	1043
0 322 34	1054	0 324 51	1056	0 325 37	1057	0 326 42	1079	0 328 26	1039
0 322 40	1054	0 324 52	1056	0 325 38	1057	0 326 45	1079	0 328 50	1048
0 322 41	1054	0 324 53	1056	0 325 39	1057	0 326 46	1079	0 328 56	1043
0 322 42	1054	0 324 54	1056	0 325 40	1057	0 326 47	1079	0 328 57	1043
0 322 43	1054	0 324 55	1056	0 325 41	1057	0 326 48	1079	0 328 64	1048
0 322 44	1054	0 324 60	1056	0 325 42	1057	0 326 49	1079	0 328 65	1048
0 322 45	1054	0 324 61	1056	0 325 43	1057	0 326 52	1078	0 328 66	1043
0 322 46	1054	0 324 62	1056	0 325 44	1057	0 326 53	1078	0 328 67	1043
0 322 47	1054	0 324 63	1056	0 325 45	1057	0 326 54	1078	0 328 68	1039
0 322 48	1054	0 324 64	1056	0 325 46	1057	0 326 57	1078	0 328 69	1039
0 322 49	1054	0 324 65	1056	0 325 47	1057	0 326 58	1078	0 328 78	1039
0 322 70	1054	0 324 66	1056	0 325 48	1057	0 326 65	1057	0 328 88	1051
0 322 71	1054	0 324 67	1056	0 325 50	1056	0 326 66	1056	0 328 91	1051
0 322 72	1054	0 324 68	1056	0 325 51	1056	0 326 67	1057	0 329 21	1057
0 322 73	1054	0 324 69	1056	0 325 52	1057	0 326 68	1057	0 329 22	1057
0 322 74	1054	0 324 70	1056	0 325 53	1057	0 326 70	1078	0 329 23	1057
0 322 75	1054	0 324 71	1056	0 325 55	1057	0 326 71	1054	0 329 24	1057
0 322 76	1053	0 324 72	1057	0 325 69	1079	0 326 72	1079	0 329 25	1057
0 322 77	1053	0 324 73	1057	0 325 71	1079	0 326 86	1058	0 329 26	1057
0 322 78	1053	0 324 74	1057	0 325 72	1079	0 326 87	1058	0 329 27	1057
0 322 80	1078	0 324 75	1057	0 325 73	1079	0 326 88	1058	0 329 28	1057
0 322 81	1054	0 324 76	1057	0 325 74	1079	0 326 89	1058	0 329 29	1057
0 322 82	1054	0 324 77	1057	0 325 76	1079	0 326 90	1078	0 329 30	1057
0 322 83	1054	0 324 78	1057	0 325 77	1079	0 326 91	1078	0 329 31	1057
0 322 84	1054	0 324 79	1057	0 325 78	1079	0 326 92	1058	0 329 32	1057
0 322 85	1054	0 324 80	1057	0 325 79	1079	0 326 95	1058	0 329 33	1057
0 322 86	1056	0 324 81	1057	0 326 00	1058	0 326 96	1058	0 329 34	1057
0 322 87	1056	0 324 82	1057	0 326 01	1058	0 326 97	1058	0 329 35	1057
0 322 88	1056	0 324 83	1057	0 326 02	1058	0 326 98	1058	0 329 36	1057
0 322 89	1056	0 324 84	1057	0 326 03	1058	0 326 99	1058	0 329 37	1057
0 322 90	1056	0 324 85	1057	0 326 04	1058	0 327 44	1054	0 329 38	1057
0 322 91	1056	0 324 86	1057	0 326 05	1058	0 327 45	1050	0 329 39	1057
0 322 92	1056	0 324 87	1057	0 326 06	1058	0 327 46	1050	0 329 40	1057
0 322 93	1056	0 324 88	1057	0 326 07	1058	0 327 47	1050	0 329 41	1057
0 322 95	1056	0 324 89	1057	0 326 08	1058	0 327 48	1050	0 329 42	1057
0 322 96	1056	0 324 90	1057	0 326 09	1058	0 327 50	1048	0 329 43	1057
0 322 97	1056	0 324 91	1057	0 326 10	1058	0 327 51	1048	0 329 44	1057
0 322 98	1056	0 324 92	1057	0 326 11	1058	0 327 52	1048	0 329 68	322
0 324 01	1056	0 324 93	1057	0 326 12	1058	0 327 53	1048	0 330 02	835
0 324 02	1056	0 324 94	1057	0 326 13	1058	0 327 55	1043	0 330 04	835
0 324 03	1056	0 324 95	1057	0 326 14	1058	0 327 56	1043	0 330 07	835
0 324 04	1056	0 324 96	1057	0 326 15	1058	0 327 57	1043	0 330 15	835
0 324 05	1056	0 324 97	1057	0 326 16	1058	0 327 58	1043	0 330 19	835
0 324 11	1056	0 324 98	1057	0 326 17	1058	0 327 59	1043	0 330 24	835
0 324 12	1056	0 325 02	1056	0 326 19	1078	0 327 60	1050	0 330 25	835
0 324 13	1056	0 325 03	1056	0 326 20	1078	0 327 77	1039	0 330 44	835
0 324 14	1056	0 325 04	1057	0 326 21	1078	0 327 78	1039	0 330 45	835
0 324 15	1056	0 325 05	1057	0 326 22	1078	0 327 80	777	0 330 48	1054
0 324 21	1056	0 325 06	1057	0 326 23	1078	0 327 81	777	0 330 49	1054
0 324 22	1056	0 325 07	1057	0 326 24	1054	0 327 83	1050	0 330 54	835
0 324 23	1056	0 325 08	1057	0 326 26	1054	0 327 87	1039	0 330 55	835
0 324 24	1056	0 325 09	1057	0 326 28	1058	0 327 89	675	0 330 61	1058
0 324 25	1056	0 325 10	1057	0 326 29	1058	0 327 99	1039	0 330 63	1058
0 324 31	1056	0 325 11	1057	0 326 30	1058	0 328 00	917	0 330 65	1058
0 324 32	1056	0 325 12	1056	0 326 31	1058	0 328 01	917	0 330 69	1058
0 324 33	1056	0 325 13	1056	0 326 32	1058	0 328 02	917	0 330 70	1058
0 324 34	1056	0 325 14	1056	0 326 33	1058	0 328 03	917	0 330 71	1058
0 324 35	1056	0 325 15	1056	0 326 34	1058	0 328 05	881	0 330 72	1058
0 324 41	1056	0 325 20	1079	0 326 35	1058	0 328 06	917	0 330 73	1058
0 324 42	1056	0 325 22	1079	0 326 36	1058	0 328 07	917	0 330 74	835
0 324 43	1056	0 325 23	1056	0 326 37	1058	0 328 10	917	0 330 75	1058
0 324 44	1056	0 325 24	1056	0 326 40	1079	0 328 24	1048	0 330 76	1058

Список каталожных номеров

Кат. №	Стр.	Кат. №	Стр.	Кат. №	Стр.	Кат. №	Стр.	Кат. №	Стр.
0 330 80	1058	0 335 76	1024	0 337 88	1036	0 347 74	318	0 352 04	334
0 330 81	1058	0 335 77	1078	0 337 90	1034	0 347 75	318	0 352 05	334
0 330 82	1058	0 335 79	1051	0 337 91	1034	0 347 76	318	0 352 06	334
0 330 84	835	0 335 84	1078	0 337 92	1035	0 347 77	318	0 352 07	334
0 331 00	1054	0 335 90	1024	0 337 93	1037	0 347 78	318	0 352 08	334
0 331 27	1054	0 335 91	1024	0 337 94	1038	0 347 79	318	0 352 09	334
0 331 35	296	0 335 93	1079	0 337 95	1026	0 347 81	318	0 352 11	334
0 331 47	1054	0 335 94	1079	0 340 00	833	0 347 84	318	0 352 12	334
0 331 54	1040	0 336 02	873	0 340 01	833	0 347 85	318	0 352 13	334
0 331 55	1040	0 336 03	874	0 340 02	833	0 347 86	318	0 352 14	334
0 331 80	1049	0 336 04	876	0 340 03	833	0 347 87	318	0 352 15	334
0 331 81	1045	0 336 06	875	0 340 04	833	0 347 88	318	0 352 16	334
0 331 84	1090	0 336 08	878	0 340 30	833	0 347 89	318	0 352 21	334
0 331 85	1090	0 336 09	882	0 340 31	833	0 347 95	315	0 352 22	334
0 331 86	1090	0 337 00	883	0 340 32	833	0 347 96	315	0 352 25	334
0 331 87	1090	0 337 01	1036	0 340 33	833	0 347 97	315	0 352 26	334
0 331 88	1090	0 337 02	1036	0 340 34	833	0 348 04	349	0 352 31	334
0 331 89	1090	0 337 03	1036	0 340 42	833	0 348 05	349	0 352 33	334
0 331 94	1090	0 337 04	1036	0 340 43	833	0 348 06	351	0 352 40	334
0 331 95	1090	0 337 05	1036	0 340 44	833	0 348 07	349	0 352 41	334
0 331 96	1090	0 337 06	1036	0 340 45	833	0 348 08	349	0 352 42	334
0 332 60	1050	0 337 07	1036	0 342 03	833	0 348 09	349	0 352 45	334
0 332 61	1050	0 337 08	1036	0 342 05	833	0 348 16	349	0 352 46	334
0 332 62	1050	0 337 09	1036	0 342 07	833	0 348 17	348	0 352 47	334
0 333 01	873	0 337 10	1036	0 342 09	833	0 348 34	348	0 352 53	334
0 333 10	873	0 337 11	1036	0 342 11	833	0 348 35	348	0 353 06	351
0 333 11	874	0 337 12	1036	0 342 13	833	0 348 36	349	0 353 07	351
0 333 15	875	0 337 13	1036	0 342 15	833	0 348 47	351	0 353 08	351
0 333 16	875	0 337 14	883	0 342 17	833	0 348 48	1069	0 353 09	351
0 333 17	874	0 337 15	883	0 342 19	833	0 348 50	348	0 353 10	351
0 333 21	876	0 337 16	883	0 342 21	833	0 348 51	348	0 353 11	351
0 333 22	877	0 337 17	1036	0 342 23	833	0 348 52	348	0 353 12	351
0 333 25	876	0 337 18	883	0 342 25	833	0 348 53	349	0 353 46	350
0 333 26	877	0 337 20	883	0 342 27	833	0 348 54	349	0 353 47	350
0 333 27	876	0 337 21	1036	0 342 63	833	0 348 78	349	0 353 48	350
0 333 28	877	0 337 22	1036	0 342 64	833	0 348 79	349	0 353 49	350
0 333 29	876	0 337 23	1036	0 342 65	833	0 348 80	349	0 353 50	350
0 333 30	876	0 337 24	1036	0 342 66	833	0 348 88	348	0 353 51	350
0 333 43	880	0 337 25	1036	0 342 67	833	0 348 89	349	0 353 53	350
0 335 09	1079	0 337 26	1036	0 343 22	833	0 348 90	349	0 353 54	350
0 335 10	297	0 337 27	1036	0 343 23	833	0 349 41	292	0 353 55	350
0 335 11	1079	0 337 50	1046	0 343 25	833	0 349 42	287	0 353 56	350
0 335 12	1079	0 337 51	1046	0 343 28	833	0 349 43	292	0 353 58	350
0 335 13	1079	0 337 53	1047	0 343 38	833	0 349 44	292	0 353 59	350
0 335 14	1079	0 337 54	1047	0 343 44	833	0 349 46	292	0 353 60	350
0 335 16	1079	0 337 55	1038	0 343 85	834	0 349 48	292	0 353 62	350
0 335 17	1079	0 337 56	1035	0 343 86	834	0 349 49	292	0 353 63	350
0 335 18	1079	0 337 57	1035	0 343 87	834	0 349 50	323	0 353 64	350
0 335 30	1051	0 337 58	1035	0 343 88	833	0 349 59	323	0 353 65	350
0 335 31	1051	0 337 59	1035	0 343 89	833	0 350 07	346	0 353 72	350
0 335 32	1051	0 337 60	1041	0 344 18	323	0 350 13	346	0 353 73	350
0 335 33	1051	0 337 61	1041	0 345 49	298	0 350 17	346	0 353 74	350
0 335 51	1078	0 337 62	1041	0 346 08	323	0 350 22	346	0 354 92	321
0 335 52	1078	0 337 63	1042	0 346 09	323	0 350 28	346	0 354 93	321
0 335 54	1078	0 337 64	1042	0 347 38	314	0 350 33	346	0 354 94	321
0 335 55	1078	0 337 65	1042	0 347 45	338	0 350 44	346	0 354 95	321
0 335 61	1078	0 337 70	1037	0 347 46	342	0 350 47	346	0 354 96	321
0 335 62	1024	0 337 72	1037	0 347 47	342	0 350 54	346	0 354 97	321
0 335 63	1024	0 337 73	1038	0 347 50	342	0 350 58	346	0 355 00	321
0 335 64	1078	0 337 75	1038	0 347 59	318	0 352 00	334	0 355 01	321
0 335 65	1024	0 337 82	1034	0 347 71	318	0 352 01	334	0 355 02	321
0 335 66	1024	0 337 85	1035	0 347 72	318	0 352 02	334	0 355 03	320
0 335 73	1024	0 337 86	1036	0 347 73	318	0 352 03	334	0 355 04	320

Список каталожных номеров

Кат. №	Стр.	Кат. №	Стр.	Кат. №	Стр.	Кат. №	Стр.	Кат. №	Стр.
0 355 05	320	0 356 70	343	0 360 44	337	0 362 05	523	0 364 08	322
0 355 06	320	0 356 71	343	0 360 45	337	0 362 06	523	0 364 09	322
0 355 07	320	0 356 72	343	0 360 46	338	0 362 07	523	0 364 16	334
0 355 08	320	0 356 73	343	0 360 47	338	0 362 08	523	0 364 36	322
0 355 09	320	0 356 75	343	0 360 48	338	0 362 11	523	0 364 37	322
0 355 10	320	0 358 00	346	0 360 49	338	0 362 12	523	0 364 39	322
0 355 12	320	0 358 01	346	0 360 51	338	0 362 13	523	0 364 40	313
0 355 14	320	0 358 02	346	0 360 52	338	0 362 16	523	0 364 41	313
0 355 15	320	0 358 07	343	0 360 53	338	0 362 17	523	0 364 42	313
0 355 17	320	0 358 08	343	0 360 54	338	0 362 25	523	0 364 45	335
0 355 18	320	0 358 10	346	0 360 55	338	0 362 40	322	0 364 46	335
0 355 20	320	0 358 11	346	0 360 56	338	0 362 42	322	0 364 47	335
0 355 21	320	0 358 12	346	0 360 57	338	0 362 44	322	0 364 48	335
0 355 22	320	0 358 13	346	0 360 58	338	0 362 46	323	0 364 49	335
0 355 23	320	0 358 14	346	0 360 59	338	0 362 48	323	0 364 50	342
0 355 24	320	0 358 15	346	0 360 60	338	0 362 50	322	0 364 51	342
0 355 26	320	0 358 16	346	0 360 61	338	0 362 51	322	0 364 52	342
0 355 27	320	0 359 00	346	0 360 62	338	0 362 52	322	0 364 53	297
0 355 28	320	0 359 01	346	0 360 63	338	0 362 55	322	0 364 54	297
0 355 29	320	0 359 30	346	0 360 64	338	0 362 56	322	0 364 58	342
0 355 30	320	0 359 31	346	0 360 65	338	0 362 61	322	0 364 59	342
0 355 31	320	0 359 40	346	0 360 66	338	0 362 63	322	0 364 60	342
0 355 32	320	0 359 41	346	0 360 67	338	0 362 64	322	0 364 61	342
0 355 33	320	0 359 50	346	0 360 68	338	0 362 71	322	0 364 62	342
0 355 34	320	0 359 51	346	0 360 69	338	0 362 72	322	0 364 63	342
0 355 36	320	0 359 60	346	0 360 70	338	0 362 75	322	0 364 65	342
0 355 37	320	0 359 61	346	0 360 71	338	0 362 76	322	0 364 66	342
0 355 53	320	0 359 70	346	0 360 72	338	0 362 81	322	0 364 69	342
0 355 90	320	0 359 71	346	0 360 73	338	0 362 83	322	0 364 78	277
0 355 91	320	0 359 80	346	0 360 74	338	0 362 84	322	0 364 79	277
0 355 92	320	0 359 81	346	0 360 75	338	0 362 85	323	0 364 82	342
0 355 93	320	0 359 90	346	0 360 79	338	0 362 86	323	0 364 94	329
0 355 94	320	0 359 91	346	0 360 87	338	0 362 87	323	0 364 95	329
0 355 95	320	0 360 00	338	0 360 88	338	0 362 91	322	0 364 96	329
0 355 96	320	0 360 01	338	0 360 89	338	0 362 92	322	0 364 97	329
0 355 97	320	0 360 02	338	0 360 90	338	0 362 93	322	0 364 98	329
0 355 98	320	0 360 04	338	0 360 91	338	0 362 94	322	0 364 97	442
0 356 00	343	0 360 05	338	0 360 92	338	0 362 95	322	0 365 11	341
0 356 02	343	0 360 06	338	0 360 93	338	0 362 96	323	0 365 13	322
0 356 03	343	0 360 07	338	0 360 94	338	0 362 97	323	0 365 30	341
0 356 04	343	0 360 08	338	0 360 98	338	0 363 00	326	0 365 35	318
0 356 05	343	0 360 09	338	0 360 99	338	0 363 01	326	0 365 38	318
0 356 07	343	0 360 10	338	0 361 00	337	0 363 02	329	0 365 39	318
0 356 08	343	0 360 11	338	0 361 01	337	0 363 03	329	0 365 40	318
0 356 10	343	0 360 12	338	0 361 02	337	0 363 13	328	0 365 41	318
0 356 12	343	0 360 13	338	0 361 03	337	0 363 40	328	0 365 42	318
0 356 14	343	0 360 14	338	0 361 05	337	0 363 41	328	0 365 45	331
0 356 15	343	0 360 15	338	0 361 06	337	0 363 43	328	0 365 51	326
0 356 17	343	0 360 16	338	0 361 09	337	0 363 59	337	0 365 52	326
0 356 18	343	0 360 17	338	0 361 10	337	0 363 60	337	0 365 53	326
0 356 19	343	0 360 18	338	0 361 50	336	0 363 61	337	0 365 54	326
0 356 22	343	0 360 19	338	0 361 51	336	0 363 62	337	0 365 56	326
0 356 50	343	0 360 20	338	0 361 52	336	0 363 63	337	0 365 57	326
0 356 53	343	0 360 21	338	0 361 53	336	0 363 64	337	0 365 60	329
0 356 56	343	0 360 22	338	0 361 54	336	0 363 65	337	0 365 61	321
0 356 60	343	0 360 23	338	0 361 55	336	0 363 69	337	0 365 62	321
0 356 61	343	0 360 24	338	0 361 56	336	0 363 90	323	0 365 63	321
0 356 62	343	0 360 25	338	0 361 58	336	0 363 91	323	0 365 64	326
0 356 63	343	0 360 31	338	0 361 59	336	0 363 92	323	0 365 67	326
0 356 64	343	0 360 33	338	0 361 92	336	0 363 95	315	0 365 68	326
0 356 65	343	0 360 34	338	0 361 94	342	0 364 01	328	0 365 70	349
0 356 66	343	0 360 40	338	0 362 00	523	0 364 04	328	0 365 71	348
0 356 68	343	0 360 42	338	0 362 01	523	0 364 06	334	0 365 74	349
0 356 69	343	0 360 43	338	0 362 02	523	0 364 07	343	0 365 78	349

Список каталожных номеров

Кат. №	Стр.	Кат. №	Стр.	Кат. №	Стр.	Кат. №	Стр.	Кат. №	Стр.
0 365 79	349	0 369 17	326	0 371 54	505	0 372 68	506	0 374 07	336
0 365 80	336	0 369 18	326	0 371 55	505	0 372 69	506	0 374 18	186
0 365 81	336	0 369 19	326	0 371 56	505	0 372 70	506	0 374 19	188
0 365 82	393	0 369 20	326	0 371 60	504	0 372 71	506	0 374 30	466
0 365 91	315	0 369 21	326	0 371 61	504	0 372 72	506	0 374 31	466
0 366 38	524	0 369 25	326	0 371 62	504	0 372 73	506	0 374 32	471
0 366 39	524	0 369 26	326	0 371 63	504	0 372 74	506	0 374 33	489
0 366 40	523	0 369 27	326	0 371 64	504	0 372 79	506	0 374 34	186
0 366 41	523	0 369 28	326	0 371 65	504	0 372 80	507	0 374 35	466
0 366 42	523	0 369 29	326	0 371 66	504	0 372 81	507	0 374 36	471
0 366 43	523	0 369 30	326	0 371 67	504	0 372 82	507	0 374 37	471
0 366 44	313	0 369 31	326	0 371 68	504	0 372 83	507	0 374 38	489
0 366 46	373	0 369 32	326	0 371 69	504	0 372 84	507	0 374 39	342
0 367 00	328	0 369 33	326	0 371 70	504	0 372 85	507	0 374 40	188
0 367 01	328	0 369 36	326	0 371 71	504	0 372 86	507	0 374 41	468
0 367 02	328	0 369 37	326	0 371 72	504	0 373 00	398	0 374 43	468
0 367 10	328	0 369 38	326	0 371 73	504	0 373 01	398	0 374 46	469
0 367 32	329	0 369 39	326	0 371 74	504	0 373 02	398	0 374 47	466
0 367 33	329	0 369 40	326	0 371 75	504	0 373 08	466	0 374 59	468
0 367 35	328	0 369 41	326	0 371 76	504	0 373 10	471	0 374 60	468
0 367 36	328	0 369 42	326	0 371 77	504	0 373 11	471	0 374 61	468
0 367 43	338	0 369 43	326	0 371 78	504	0 373 12	358	0 374 62	468
0 367 44	338	0 369 44	326	0 371 79	504	0 373 13	358	0 374 80	470
0 367 45	338	0 369 45	326	0 371 80	505	0 373 14	471	0 374 81	470
0 367 60	342	0 369 46	326	0 371 81	505	0 373 15	471	0 375 00	508
0 367 74	398	0 369 47	326	0 371 82	505	0 373 20	471	0 375 01	508
0 367 75	342	0 369 48	326	0 371 83	505	0 373 21	471	0 375 02	508
0 367 80	336	0 369 49	326	0 371 84	505	0 373 22	471	0 375 03	508
0 367 81	336	0 369 50	326	0 371 85	505	0 373 23	471	0 375 04	508
0 367 82	336	0 369 51	326	0 371 86	505	0 373 24	471	0 375 05	508
0 367 83	336	0 369 55	326	0 371 87	505	0 373 25	471	0 375 07	508
0 367 84	336	0 369 56	326	0 371 88	505	0 373 49	336	0 375 08	508
0 367 85	336	0 369 57	326	0 371 92	505	0 373 54	470	0 375 10	508
0 367 86	336	0 369 59	326	0 371 98	504	0 373 55	470	0 375 11	508
0 367 90	343	0 369 60	326	0 371 99	504	0 373 56	470	0 375 12	508
0 367 91	343	0 369 62	326	0 372 00	506	0 373 57	470	0 375 13	508
0 367 92	343	0 369 64	326	0 372 01	506	0 373 58	470	0 375 15	509
0 367 93	343	0 369 68	326	0 372 02	506	0 373 59	470	0 375 16	509
0 367 94	343	0 369 72	326	0 372 03	506	0 373 60	336	0 375 17	509
0 367 95	343	0 369 74	326	0 372 04	506	0 373 61	336	0 375 18	509
0 367 96	343	0 369 75	326	0 372 07	506	0 373 62	336	0 375 21	509
0 368 04	341	0 369 76	326	0 372 08	506	0 373 65	398	0 375 22	509
0 368 05	341	0 369 77	326	0 372 09	506	0 373 66	470	0 375 24	509
0 368 06	341	0 369 78	326	0 372 10	506	0 373 67	470	0 375 25	509
0 368 07	322	0 369 79	326	0 372 11	506	0 373 68	470	0 375 27	509
0 368 13	341	0 369 80	326	0 372 12	506	0 373 69	470	0 375 30	509
0 368 16	341	0 369 81	326	0 372 20	506	0 373 73	468	0 375 31	509
0 368 17	341	0 370 10	328	0 372 21	506	0 373 75	468	0 375 32	509
0 368 18	341	0 371 00	504	0 372 40	506	0 373 77	470	0 375 34	509
0 368 19	341	0 371 01	504	0 372 41	506	0 373 82	470	0 375 35	509
0 368 20	341	0 371 02	504	0 372 42	506	0 373 83	470	0 375 40	509
0 368 22	341	0 371 03	504	0 372 43	506	0 373 84	442	0 375 42	509
0 368 23	341	0 371 04	504	0 372 44	506	0 373 85	398	0 375 44	509
0 368 24	341	0 371 05	504	0 372 46	506	0 373 88	489	0 375 46	505
0 368 25	341	0 371 07	504	0 372 47	506	0 373 89	328	0 375 47	509
0 368 26	341	0 371 08	504	0 372 54	506	0 373 95	466	0 375 50	508
0 368 27	341	0 371 09	504	0 372 55	506	0 373 96	471	0 375 51	508
0 368 42	318	0 371 20	504	0 372 56	506	0 373 98	471	0 375 52	508
0 368 43	341	0 371 21	504	0 372 60	506	0 373 99	295	0 375 53	508
0 368 44	341	0 371 30	504	0 372 61	506	0 374 00	466	0 375 54	508
0 369 10	326	0 371 31	504	0 372 62	506	0 374 02	323	0 375 55	508
0 369 11	326	0 371 51	504	0 372 63	506	0 374 03	470	0 375 56	508
0 369 12	326	0 371 52	504	0 372 64	506	0 374 04	342	0 375 57	508
0 369 13	326	0 371 53	505	0 372 67	506	0 374 05	470	0 375 60	508

Список каталожных номеров

Кат. №	Стр.	Кат. №	Стр.	Кат. №	Стр.	Кат. №	Стр.	Кат. №	Стр.
0 375 61	508	0 377 61	514	0 379 34	518	0 381 42	516	0 382 84	516
0 375 62	508	0 377 62	514	0 379 35	518	0 381 43	516	0 382 85	516
0 375 63	508	0 377 63	514	0 379 36	518	0 381 44	516	0 382 86	516
0 375 65	509	0 377 64	514	0 379 37	518	0 381 45	516	0 382 90	516
0 375 66	509	0 377 66	514	0 379 38	518	0 381 46	516	0 382 91	516
0 375 67	509	0 377 67	514	0 379 40	518	0 381 50	516	0 382 92	516
0 375 68	509	0 377 68	514	0 379 41	518	0 381 51	516	0 382 93	516
0 375 69	509	0 377 80	519	0 379 42	518	0 381 52	516	0 382 94	516
0 375 75	509	0 377 81	519	0 379 43	518	0 381 53	516	0 382 95	516
0 375 76	509	0 377 82	519	0 379 44	518	0 381 54	516	0 382 96	516
0 375 77	509	0 377 83	519	0 379 54	519	0 381 55	516	0 383 00	516
0 375 82	509	0 377 84	519	0 379 55	519	0 381 60	516	0 383 01	516
0 375 85	509	0 377 85	519	0 379 56	519	0 381 61	516	0 383 02	516
0 375 86	508	0 377 86	519	0 379 57	519	0 381 62	516	0 383 03	516
0 375 87	508	0 377 87	519	0 379 58	519	0 381 63	516	0 383 04	516
0 375 88	508	0 377 88	519	0 379 59	519	0 381 64	516	0 383 05	516
0 375 89	508	0 377 89	519	0 379 60	519	0 381 65	516	0 383 06	516
0 375 90	508	0 378 01	519	0 379 89	518	0 382 00	515	0 383 07	516
0 375 95	508	0 378 02	519	0 379 90	518	0 382 01	517	0 383 08	516
0 375 96	508	0 378 03	519	0 379 91	518	0 382 02	517	0 383 09	516
0 376 06	514	0 378 04	519	0 379 92	518	0 382 03	517	0 383 10	516
0 376 08	514	0 378 05	519	0 379 93	518	0 382 04	517	0 383 11	516
0 376 09	514	0 378 06	519	0 379 96	518	0 382 08	517	0 383 12	516
0 376 10	514	0 378 07	519	0 379 97	518	0 382 10	516	0 383 13	516
0 376 39	514	0 378 08	519	0 379 99	518	0 382 11	516	0 383 14	516
0 376 41	514	0 378 09	519	0 380 57	1001	0 382 12	516	0 383 15	516
0 376 42	514	0 378 10	519	0 381 00	516	0 382 13	516	0 383 16	516
0 376 43	514	0 378 26	519	0 381 01	516	0 382 14	516	0 383 17	516
0 376 44	514	0 378 27	519	0 381 02	516	0 382 15	516	0 383 18	516
0 376 45	514	0 378 28	519	0 381 03	516	0 382 16	516	0 383 19	516
0 376 46	515	0 378 29	519	0 381 04	516	0 382 17	516	0 383 20	516
0 376 47	515	0 378 30	519	0 381 05	516	0 382 18	516	0 383 21	516
0 376 48	515	0 378 31	519	0 381 06	516	0 382 19	516	0 383 22	516
0 376 50	514	0 378 32	519	0 381 07	516	0 382 20	516	0 383 23	516
0 376 60	514	0 378 33	519	0 381 08	516	0 382 21	516	0 383 24	516
0 376 61	514	0 378 34	519	0 381 09	516	0 382 22	516	0 383 25	516
0 376 62	514	0 378 35	519	0 381 10	516	0 382 23	516	0 383 30	516
0 376 63	514	0 378 36	519	0 381 11	516	0 382 24	516	0 383 31	516
0 376 64	514	0 378 37	519	0 381 12	516	0 382 25	516	0 383 32	516
0 376 66	514	0 378 38	519	0 381 13	516	0 382 26	516	0 383 33	516
0 376 67	514	0 378 39	519	0 381 14	516	0 382 27	516	0 383 34	516
0 376 68	514	0 378 40	519	0 381 15	516	0 382 28	516	0 383 35	516
0 376 69	514	0 378 41	519	0 381 16	516	0 382 29	516	0 383 36	516
0 376 70	514	0 378 42	519	0 381 17	516	0 382 30	516	0 383 37	516
0 376 71	514	0 378 43	519	0 381 18	516	0 382 31	516	0 383 38	516
0 376 72	514	0 378 44	519	0 381 19	516	0 382 32	516	0 383 39	516
0 376 77	514	0 378 45	519	0 381 20	516	0 382 33	516	0 383 40	516
0 376 78	514	0 378 46	519	0 381 21	516	0 382 34	516	0 383 41	516
0 376 80	515	0 378 47	519	0 381 22	516	0 382 35	516	0 383 42	516
0 376 81	515	0 378 48	519	0 381 23	516	0 382 36	516	0 383 43	516
0 376 82	515	0 378 49	519	0 381 24	516	0 382 37	516	0 383 44	516
0 376 83	515	0 378 50	519	0 381 25	516	0 382 38	516	0 383 45	516
0 376 84	515	0 378 51	519	0 381 26	516	0 382 39	516	0 383 46	516
0 376 87	514	0 379 10	518	0 381 27	516	0 382 70	516	0 383 47	516
0 376 88	514	0 379 11	518	0 381 28	516	0 382 71	516	0 383 48	516
0 376 89	514	0 379 20	518	0 381 29	516	0 382 72	516	0 383 49	516
0 376 90	514	0 379 21	518	0 381 30	516	0 382 73	516	0 383 50	516
0 376 92	514	0 379 22	518	0 381 31	516	0 382 74	516	0 383 51	516
0 376 97	514	0 379 27	518	0 381 32	516	0 382 75	516	0 383 52	516
0 377 10	518	0 379 28	518	0 381 33	516	0 382 76	516	0 383 53	516
0 377 12	518	0 379 30	518	0 381 34	516	0 382 80	516	0 383 54	516
0 377 13	342	0 379 31	518	0 381 35	516	0 382 81	516	0 383 55	516
0 377 50	514	0 379 32	518	0 381 40	516	0 382 82	516	0 383 60	516
0 377 60	514	0 379 33	518	0 381 41	516	0 382 83	516	0 383 61	516

Список каталожных номеров

Кат. №	Стр.
0 383 62	516
0 383 63	516
0 383 64	516
0 383 65	516
0 383 66	516
0 383 67	516
0 383 68	516
0 383 69	516
0 383 70	516
0 383 71	516
0 383 72	516
0 383 73	516
0 383 74	516
0 383 75	516
0 383 76	516
0 383 77	516
0 383 78	516
0 383 79	516
0 383 80	516
0 383 81	516
0 383 82	516
0 383 83	516
0 383 84	516
0 383 85	516
0 383 92	517
0 383 94	517
0 383 95	517
0 383 96	517
0 383 97	517
0 384 00	519
0 384 01	519
0 384 02	519
0 384 03	519
0 384 04	519
0 384 05	519
0 384 06	519
0 384 07	519
0 384 08	519
0 384 09	519
0 384 10	519
0 384 11	519
0 384 12	519
0 384 13	519
0 384 14	519
0 384 15	519
0 384 16	519
0 384 17	519
0 384 18	519
0 384 19	519
0 384 20	519
0 384 21	519
0 384 22	519
0 384 23	519
0 384 24	519
0 384 25	519
0 384 26	519
0 384 27	519
0 384 28	519
0 384 29	519
0 384 30	519
0 384 31	519
0 384 32	519
0 384 33	519
0 384 34	519

Кат. №	Стр.
0 384 35	519
0 384 40	519
0 384 41	519
0 384 42	519
0 384 43	519
0 384 44	519
0 384 45	519
0 384 46	519
0 384 50	519
0 384 52	519
0 384 54	519
0 384 55	519
0 384 56	519
0 384 60	519
0 384 62	519
0 384 64	519
0 384 65	519
0 384 66	519
0 384 90	517
0 384 91	517
0 384 92	517
0 384 96	519
0 384 97	519
0 384 98	519
0 384 99	519
0 387 42	518
0 389 71	342
0 390 10	490
0 390 11	490
0 390 13	490
0 390 14	490
0 390 15	490
0 390 17	490
0 390 18	490
0 390 20	490
0 390 21	490
0 390 31	490
0 390 32	490
0 390 33	490
0 390 34	490
0 390 71	490
0 390 72	490
0 390 73	490
0 390 74	490
0 394 45	509
0 394 46	490
0 394 47	490
0 394 49	322
0 394 77	490
0 394 78	490
0 394 86	490
0 394 88	490
0 394 89	490
0 395 00	507
0 395 01	507
0 395 02	507
0 395 05	507
0 395 06	507
0 395 07	507
0 395 08	507
0 395 09	507
0 395 10	507
0 395 11	507
0 395 12	507

Кат. №	Стр.
0 395 15	507
0 395 16	507
0 395 17	507
0 395 18	507
0 395 19	507
0 395 20	507
0 395 21	507
0 395 22	507
0 395 23	507
0 395 24	507
0 395 25	507
0 395 26	507
0 395 27	507
0 395 28	507
0 395 29	507
0 395 30	507
0 395 31	507
0 395 55	507
0 395 56	507
0 395 57	507
0 395 58	507
0 395 59	507
0 395 60	507
0 395 61	507
0 395 65	507
0 395 66	507
0 395 67	507
0 395 68	507
0 395 69	507
0 395 70	507
0 395 71	507
0 395 96	508
0 395 97	508
0 395 98	508
0 395 99	315
0 398 50	1088
0 398 51	1088
0 398 52	1088
0 398 53	1088
0 398 54	1088
0 398 55	1088
0 398 56	1088
0 398 57	1088
0 398 58	1089
0 398 59	1089
0 398 60	1089
0 398 61	1089
0 398 62	1089
0 398 63	1089
0 398 64	1089
0 398 65	1089
0 398 66	1089
0 398 67	1088
0 398 68	1088
0 398 69	1088
0 398 70	1088
0 398 71	1088
0 398 72	1088
0 398 73	1088
0 398 74	1089
0 398 75	1089
0 398 76	1089
0 398 77	1089
0 398 78	1089

Кат. №	Стр.
0 398 79	1089
0 399 30	330
0 399 31	330
0 399 32	330
0 399 33	330
0 399 34	330
0 399 35	330
0 399 36	330
0 399 37	330
0 399 38	330
0 399 39	330
0 399 40	330
0 399 41	330
0 399 42	330
0 399 43	330
0 399 44	330
0 399 45	330
0 399 46	330
0 399 51	330
0 399 52	330
0 399 53	331
0 399 54	330
0 399 55	330
0 399 56	330
0 399 57	835
0 399 59	330
0 399 63	330
0 399 64	330
0 399 65	330
0 399 69	330
0 399 80	331
0 399 81	331
0 399 86	331
0 399 87	331
0 399 88	331
0 400 00	
0 400 81	280
0 400 83	280
0 401 39	280
0 407 49	1001
0 408 95	1001
0 408 96	1001
0 408 98	857
0 421 98	575
0 421 99	575
0 422 00	575
0 422 01	575
0 422 02	575
0 422 03	575
0 422 04	575
0 422 05	575
0 422 06	575
0 422 07	575
0 422 10	575
0 422 11	575
0 422 12	575
0 422 13	575
0 422 14	575
0 422 65	575
0 422 66	575
0 422 67	575
0 422 68	575
0 422 82	575

Кат. №	Стр.
0 422 84	575
0 422 85	575
0 422 86	575
0 422 87	575
0 422 88	575
0 425 00	575
0 425 01	575
0 425 02	575
0 425 03	575
0 425 04	575
0 425 05	575
0 425 10	574
0 425 11	574
0 425 12	574
0 425 13	574
0 425 14	574
0 425 15	574
0 425 16	574
0 425 17	574
0 425 18	574
0 425 40	574
0 425 41	574
0 425 42	574
0 425 43	574
0 425 44	574
0 425 45	575
0 425 46	575
0 425 47	575
0 425 55	574
0 425 56	574
0 425 57	574
0 425 58	574
0 425 71	574
0 425 73	574
0 425 74	574
0 425 75	574
0 425 76	574
0 425 81	574
0 425 83	574
0 425 84	574
0 425 85	574
0 427 20	573
0 427 21	573
0 427 22	573
0 427 23	573
0 427 24	573
0 427 25	573
0 427 26	573
0 427 60	573
0 427 61	573
0 427 62	573
0 427 63	573
0 427 64	573
0 427 65	573
0 427 85	564
0 427 86	564
0 427 87	564
0 427 88	564
0 427 89	564
0 427 90	564
0 427 91	564
0 427 92	564
0 428 20	574
0 428 21	574

Список каталожных номеров

Кат. №	Стр.	Кат. №	Стр.	Кат. №	Стр.	Кат. №	Стр.	Кат. №	Стр.
0 428 22	574	0 442 56	562	0 470 23	564	0 472 28	293	0 474 16	309
0 428 23	574	0 442 61	563	0 470 24	564	0 472 29	293	0 474 17	309
0 428 24	574	0 442 62	563	0 470 25	564	0 472 30	293	0 474 19	309
0 428 25	575	0 442 63	563	0 470 26	564	0 472 31	293	0 474 20	309
0 428 26	575	0 442 64	563	0 470 28	564	0 472 32	293	0 474 24	309
0 428 27	575	0 442 65	563	0 470 29	564	0 472 33	293	0 474 25	309
0 428 37	575	0 442 66	563	0 470 41	564	0 472 34	293	0 474 26	309
0 428 40	563	0 442 67	563	0 470 42	564	0 472 35	314	0 474 29	296
0 428 41	563	0 442 68	563	0 470 43	564	0 472 36	314	0 474 34	308
0 428 42	563	0 442 69	563	0 470 44	564	0 472 37	314	0 474 37	308
0 428 43	563	0 442 70	563	0 470 45	564	0 472 38	314	0 474 39	308
0 428 44	563	0 442 71	563	0 470 46	564	0 472 39	314	0 474 40	308
0 428 45	563	0 442 72	563	0 471 01	292	0 472 40	293	0 474 43	308
0 428 46	564	0 442 73	563	0 471 20	292	0 472 41	293	0 474 45	308
0 428 47	563	0 442 74	563	0 471 21	292	0 472 45	293	0 474 46	308
0 428 49	563	0 462 27	337	0 471 22	292	0 472 46	293	0 474 75	314
0 428 55	563	0 462 28	337	0 471 23	292	0 472 47	293	0 474 76	314
0 428 56	563	0 462 29	337	0 471 24	292	0 472 48	293	0 474 77	314
0 428 57	563	0 464 23	1067	0 471 25	292	0 472 49	293	0 474 80	295
0 428 58	563	0 464 80	296	0 471 26	292	0 472 50	293	0 474 81	295
0 428 59	563	0 464 89	1069	0 471 27	292	0 472 51	293	0 474 82	295
0 428 60	563	0 464 90	1069	0 471 28	292	0 472 52	293	0 474 85	312
0 428 61	563	0 465 00	1069	0 471 29	292	0 472 53	293	0 474 86	312
0 428 62	563	0 465 01	297	0 471 30	292	0 472 54	293	0 474 89	312
0 428 70	564	0 465 02	297	0 471 31	292	0 472 55	293	0 474 90	312
0 428 71	564	0 465 05	297	0 471 32	292	0 472 56	293	0 474 91	312
0 428 72	564	0 465 06	297	0 471 33	292	0 472 57	293	0 474 92	312
0 428 73	564	0 465 07	1069	0 471 34	292	0 472 61	294	0 474 93	312
0 428 74	564	0 465 08	297	0 471 35	292	0 472 62	294	0 474 94	312
0 428 75	564	0 465 09	297	0 471 36	292	0 472 63	294	0 474 95	312
0 428 76	564	0 465 10	1069	0 471 40	292	0 472 65	294	0 474 96	312
0 428 77	564	0 465 11	297	0 471 41	292	0 472 66	294	0 474 97	312
0 428 99	563	0 465 12	297	0 471 42	292	0 472 67	294	0 474 98	312
0 431 00	1001	0 465 13	1069	0 471 43	292	0 472 68	294	0 475 05	311
0 432 76	812	0 465 17	1069	0 471 44	292	0 472 70	294	0 475 06	311
0 442 01	562	0 465 18	1069	0 471 45	292	0 472 71	294	0 475 07	311
0 442 02	562	0 465 19	297	0 471 46	292	0 472 72	294	0 475 08	311
0 442 03	562	0 465 22	296	0 471 47	292	0 472 75	294	0 475 09	311
0 442 04	562	0 465 23	296	0 471 48	292	0 472 76	294	0 475 10	311
0 442 05	562	0 465 28	1068	0 471 70	292	0 472 80	293	0 475 11	311
0 442 06	562	0 465 29	1068	0 471 71	292	0 472 81	293	0 475 13	311
0 442 11	562	0 465 30	297	0 471 72	292	0 472 82	293	0 475 14	311
0 442 12	562	0 465 31	297	0 472 00	290	0 472 83	293	0 475 15	311
0 442 13	562	0 465 32	1068	0 472 01	293	0 472 85	293	0 475 16	311
0 442 14	562	0 465 33	1068	0 472 02	293	0 472 86	293	0 475 25	312
0 442 15	562	0 465 38	297	0 472 03	293	0 472 87	293	0 475 26	312
0 442 16	562	0 465 39	297	0 472 04	293	0 472 90	296	0 475 27	312
0 442 17	562	0 465 40	296	0 472 05	293	0 473 02	314	0 475 28	312
0 442 18	562	0 465 41	1090	0 472 06	293	0 473 41	315	0 475 29	312
0 442 31	562	0 465 42	296	0 472 07	293	0 473 42	315	0 475 30	312
0 442 32	562	0 465 45	296	0 472 08	293	0 473 43	315	0 475 31	312
0 442 33	562	0 465 46	1074	0 472 09	293	0 473 60	294	0 475 32	312
0 442 34	562	0 465 47	1074	0 472 10	293	0 473 61	294	0 475 33	312
0 442 35	562	0 465 50	297	0 472 11	293	0 473 62	294	0 475 34	312
0 442 36	562	0 465 70	1067	0 472 12	293	0 473 63	294	0 475 35	312
0 442 37	562	0 465 71	1067	0 472 13	293	0 473 64	294	0 475 36	312
0 442 38	562	0 465 80	296	0 472 20	293	0 473 65	294	0 475 37	312
0 442 39	562	0 470 01	564	0 472 21	293	0 473 73	349	0 475 45	315
0 442 40	562	0 470 02	564	0 472 22	293	0 473 91	294	0 475 46	315
0 442 51	562	0 470 03	564	0 472 23	293	0 473 92	294	0 475 47	315
0 442 52	562	0 470 04	564	0 472 24	293	0 474 00	296	0 475 48	315
0 442 53	562	0 470 06	564	0 472 25	293	0 474 01	296	0 475 49	315
0 442 54	562	0 470 21	564	0 472 26	293	0 474 02	296	0 475 50	313
0 442 55	562	0 470 22	564	0 472 27	293	0 474 03	296	0 475 52	313

Список каталожных номеров

Кат. №	Стр.
0 475 53	313
0 475 54	313
0 475 55	313
0 476 00	311
0 476 01	311
0 476 04	311
0 476 05	311
0 476 06	311
0 476 07	311
0 476 08	311
0 476 09	311
0 476 10	311
0 476 11	311
0 476 12	311
0 476 13	311
0 476 14	311
0 476 15	311
0 476 16	311
0 476 17	311
0 476 18	311
0 476 19	311
0 476 21	311
0 476 22	311
0 476 24	311
0 476 28	351
0 476 45	315
0 476 46	315
0 476 47	315
0 476 49	312
0 476 51	312
0 476 52	312
0 476 53	312
0 476 54	312
0 476 55	298
0 476 56	298
0 476 57	298
0 476 58	298
0 476 59	298
0 476 60	298
0 476 62	298
0 476 63	298
0 476 65	298
0 476 66	298
0 476 67	298
0 476 68	298
0 476 69	298
0 476 70	298
0 476 72	298
0 476 73	298
0 476 74	298
0 476 76	298
0 476 77	298
0 476 78	298
0 476 79	298
0 476 81	294
0 476 82	294
0 476 83	294
0 476 86	298
0 476 87	298
0 476 88	287
0 476 89	291
0 476 91	298
0 476 92	298
0 476 93	298

Кат. №	Стр.
0 476 94	298
0 476 96	292
0 476 97	308
0 476 98	294
0 476 99	308
0 477 00	298
0 477 01	309
0 477 02	309
0 477 04	298
0 477 05	298
0 477 07	314
0 477 08	314
0 477 09	314
0 477 12	313
0 477 13	313
0 477 15	315
0 477 16	315
0 477 17	315
0 477 18	315
0 477 19	315
0 477 20	315
0 477 21	315
0 477 22	342
0 477 23	342
0 477 24	313
0 477 26	313
0 477 28	313
0 477 30	313
0 477 32	313
0 477 36	313
0 480 14	313
0 480 15	313
0 480 16	313
0 480 17	313
0 480 18	313
0 480 20	313
0 480 21	311
0 480 22	311
0 480 24	313
0 480 25	313
0 480 26	313
0 480 27	313
0 480 28	313
0 480 29	313
0 480 31	313
0 480 32	313
0 480 33	313
0 480 34	313
0 480 35	313
0 480 36	313
0 480 40	313
0 480 41	313
0 480 42	313
0 480 43	313
0 481 40	312
0 481 41	312
0 481 42	312
0 481 43	312
0 481 44	312
0 481 45	312
0 481 50	299
0 481 52	299
0 481 54	299
0 481 56	299

Кат. №	Стр.
0 481 57	299
0 481 58	299
0 481 59	299
0 481 60	299
0 481 62	299
0 481 64	299
0 481 66	299
0 481 67	299
0 481 68	299
0 481 69	299
0 481 70	299
0 481 72	299
0 481 74	299
0 481 76	299
0 481 77	299
0 481 78	299
0 481 79	299
0 481 80	299
0 481 81	299
0 481 82	299
0 481 83	299
0 481 87	299
0 481 88	299
0 481 89	299
0 481 91	308
0 481 92	308
0 481 93	308
0 481 94	308
0 481 95	308
0 481 99	308
0 482 00	308
0 482 03	296
0 482 04	296
0 482 08	296
0 482 20	296
0 482 31	314
0 482 33	314
0 482 34	314
0 482 35	314
0 482 36	314
0 482 37	314
0 484 18	986
0 484 22	986
0 488 03	966
0 488 05	963
0 488 06	961
0 488 07	961
0 488 17	961
0 488 20	962
0 488 22	962
0 488 35	966
0 488 41	970
0 488 42	970
0 488 43	970
0 488 44	970
0 488 45	968
0 488 47	970
0 488 48	970
0 488 50	962
0 488 51	963
0 488 52	963
0 488 62	972
0 488 64	972
0 488 68	963

Кат. №	Стр.
0 488 72	655
0 488 73	966
0 488 75	963
0 488 77	986
0 488 79	987
0 488 80	970
0 488 35	963
0 489 17	958
0 489 18	985
0 489 19	985
0 489 20	985
0 489 21	985
0 489 22	985
0 489 32	961
0 489 33	961
0 489 44	960
0 489 45	960
0 489 46	960
0 489 71	961
0 489 72	961
0 490 00	990
0 490 04	990
0 490 29	984
0 490 30	984
0 490 41	984
0 490 41	984
0 491 20	268
0 492 00	662
0 492 01	662
0 492 02	662
0 492 03	662
0 492 04	662
0 492 06	662
0 492 07	662
0 492 08	662
0 492 09	662
0 492 10	662
0 492 11	662
0 492 12	662
0 492 13	662
0 492 14	662
0 492 15	662
0 492 16	662
0 492 17	662
0 492 18	662
0 492 19	662
0 492 20	662
0 492 21	662
0 492 22	967
0 492 31	971
0 492 32	971
0 492 34	662
0 492 37	662
0 492 44	661
0 492 45	661
0 492 46	661
0 492 91	971
0 495 52	63
0 495 53	63
0 495 55	63
0 495 58	63
0 495 59	63
0 495 60	63
0 496 80	63

Кат. №	Стр.
0 496 82	63
0 497 54	63
0 497 56	63
0 497 83	273
0 498 32	63
0 498 43	274
0 500 00	
0 500 09	677
0 500 10	677
0 501 62	828
0 501 63	828
0 501 64	828
0 501 65	828
0 501 66	828
0 501 72	828
0 501 73	828
0 501 75	828
0 501 76	828
0 501 81	828
0 501 83	828
0 501 84	828
0 501 87	828
0 501 88	828
0 501 89	828
0 501 90	828
0 501 91	828
0 501 92	828
0 501 93	828
0 501 94	828
0 501 95	828
0 501 96	828
0 501 97	828
0 501 99	828
0 502 99	720
0 503 82	828
0 503 83	828
0 504 09	829
0 504 62	829
0 505 11	827
0 505 12	827
0 506 25	939
0 506 26	939
0 506 27	939
0 506 30	939
0 506 50	827
0 506 51	827
0 506 55	827
0 506 56	827
0 506 62	827
0 506 63	827
0 506 64	827
0 506 65	827
0 506 73	829
0 506 76	829
0 506 77	829
0 506 78	829
0 506 79	829
0 506 80	830
0 506 81	830
0 506 82	830
0 506 83	830
0 506 92	830
0 506 93	830

Список каталожных номеров

Кат. №	Стр.	Кат. №	Стр.	Кат. №	Стр.	Кат. №	Стр.	Кат. №	Стр.
0 506 94	830	0 518 15	1043	0 520 42	583	0 522 62	583	0 526 61	587
0 511 06	585	0 518 16	1039	0 520 43	583	0 522 63	583	0 526 62	587
0 511 10	585	0 518 17	1048	0 520 44	583	0 522 64	583	0 526 63	587
0 511 11	585	0 518 18	1043	0 520 49	583	0 522 69	583	0 526 65	587
0 511 26	585	0 518 36	1030	0 520 52	583	0 522 73	583	0 526 69	587
0 511 27	585	0 518 37	1030	0 520 53	583	0 522 74	583	0 526 70	587
0 511 30	585	0 518 38	1030	0 520 54	583	0 522 79	583	0 526 71	587
0 511 31	585	0 518 39	1030	0 520 59	583	0 522 82	583	0 526 73	587
0 511 46	584	0 518 40	1030	0 520 62	583	0 522 83	583	0 526 74	587
0 511 47	584	0 518 41	1030	0 520 63	583	0 522 84	583	0 526 76	587
0 511 50	584	0 518 42	1030	0 520 64	583	0 522 89	583	0 527 02	583
0 511 51	584	0 518 43	1030	0 520 69	583	0 522 93	583	0 527 03	583
0 511 56	585	0 518 50	1043	0 520 72	583	0 522 94	583	0 527 05	583
0 511 57	585	0 518 51	1043	0 520 73	583	0 526 00	586	0 527 13	583
0 511 60	585	0 518 52	1043	0 520 79	583	0 526 01	586	0 527 18	583
0 511 61	585	0 518 53	1043	0 520 82	583	0 526 02	586	0 527 19	583
0 511 76	584	0 518 54	1043	0 520 83	583	0 526 03	586	0 527 20	583
0 511 77	584	0 518 55	1043	0 520 84	583	0 526 04	586	0 527 32	583
0 511 80	584	0 518 56	1043	0 520 89	583	0 526 05	586	0 527 33	583
0 511 81	584	0 518 57	1043	0 520 92	583	0 526 06	586	0 527 42	583
0 511 86	585	0 518 58	1043	0 520 93	583	0 526 07	586	0 527 43	583
0 511 90	585	0 518 59	1043	0 520 94	583	0 526 08	586	0 527 44	583
0 511 91	585	0 518 60	1043	0 521 05	601	0 526 09	586	0 527 52	583
0 516 36	1048	0 518 61	1043	0 521 18	595	0 526 10	586	0 527 53	583
0 516 37	1048	0 518 62	1043	0 521 24	595	0 526 11	586	0 527 54	583
0 516 38	1048	0 518 63	1043	0 521 25	600	0 526 12	586	0 527 62	583
0 516 39	1048	0 518 64	1043	0 521 26	600	0 526 13	586	0 527 63	583
0 516 40	1048	0 518 65	1043	0 521 27	600	0 526 14	586	0 527 72	583
0 516 41	1048	0 518 66	1039	0 521 42	583	0 526 15	586	0 527 82	583
0 516 42	1048	0 518 67	1039	0 521 43	583	0 526 16	586	0 527 83	583
0 516 43	1048	0 518 68	1039	0 521 44	583	0 526 17	586	0 527 84	583
0 516 94	671	0 518 69	1039	0 521 52	583	0 526 18	586	0 527 92	583
0 517 01	1050	0 518 70	1039	0 521 53	583	0 526 19	586	0 527 93	583
0 517 02	1050	0 518 71	1039	0 521 54	583	0 526 20	586	0 527 94	583
0 517 03	1050	0 518 72	1039	0 521 62	583	0 526 21	586	0 527 99	600
0 517 04	1050	0 518 73	1039	0 521 63	583	0 526 22	586	0 528 43	583
0 517 06	1050	0 518 74	1039	0 521 64	583	0 526 23	586	0 528 44	583
0 517 07	1050	0 518 75	1039	0 521 72	583	0 526 24	586	0 528 53	583
0 517 09	1050	0 518 76	1039	0 521 73	583	0 526 30	587	0 528 54	583
0 517 20	777	0 518 77	1039	0 521 74	583	0 526 31	587	0 528 62	583
0 517 22	777	0 518 78	1039	0 521 95	595	0 526 32	587	0 528 63	583
0 517 23	856	0 518 79	1039	0 522 02	583	0 526 33	587	0 528 64	583
0 517 24	856	0 518 80	1039	0 522 03	583	0 526 34	587	0 528 72	583
0 517 25	856	0 518 81	1039	0 522 04	583	0 526 35	587	0 528 73	583
0 517 30	856	0 518 82	1039	0 522 13	583	0 526 36	587	0 528 74	583
0 517 31	856	0 518 83	1039	0 522 14	583	0 526 40	587	0 529 03	583
0 517 36	856	0 518 84	1039	0 522 18	583	0 526 41	587	0 529 04	583
0 517 52	1043	0 518 85	1039	0 522 19	583	0 526 42	587	0 529 06	583
0 517 53	1043	0 518 90	1036	0 522 20	583	0 526 43	587	0 529 07	583
0 517 54	1043	0 520 02	583	0 522 22	583	0 526 44	587	0 529 13	583
0 517 55	1043	0 520 03	583	0 522 23	583	0 526 45	587	0 529 14	583
0 517 62	1043	0 520 04	583	0 522 24	583	0 526 46	587	0 529 18	583
0 517 63	1043	0 520 12	583	0 522 29	583	0 526 47	587	0 529 19	583
0 517 64	1043	0 520 18	583	0 522 32	583	0 526 48	587	0 529 20	583
0 517 65	1043	0 520 19	583	0 522 33	583	0 526 50	587	0 529 26	585
0 517 72	1043	0 520 20	583	0 522 34	583	0 526 51	587	0 529 33	583
0 517 73	1043	0 520 22	583	0 522 39	583	0 526 52	587	0 529 34	583
0 517 74	1043	0 520 23	583	0 522 42	583	0 526 53	587	0 529 36	585
0 517 75	1043	0 520 24	583	0 522 43	583	0 526 54	587	0 529 39	583
0 517 80	1039	0 520 29	583	0 522 44	583	0 526 55	587	0 529 40	583
0 517 81	1039	0 520 32	583	0 522 49	583	0 526 56	587	0 529 42	583
0 517 82	1039	0 520 33	583	0 522 53	583	0 526 57	587	0 529 43	583
0 517 83	1039	0 520 34	583	0 522 54	583	0 526 58	587	0 529 44	583
0 518 14	1048	0 520 39	583	0 522 59	583	0 526 60	587	0 529 46	585

Список каталожных номеров

Кат. №	Стр.	Кат. №	Стр.	Кат. №	Стр.	Кат. №	Стр.	Кат. №	Стр.
0 529 49	583	0 531 62	587	0 538 79	583	0 550 02	832	0 566 46	604
0 529 52	583	0 531 63	587	0 538 83	583	0 550 03	832	0 566 49	604
0 529 53	583	0 531 65	587	0 538 84	583	0 550 12	832	0 566 53	604
0 529 54	583	0 531 71	587	0 538 89	584	0 550 13	832	0 566 54	604
0 529 59	583	0 531 72	587	0 538 93	583	0 550 70	832	0 566 61	604
0 529 63	583	0 531 73	587	0 538 94	583	0 550 71	832	0 566 65	604
0 529 64	583	0 533 00	1050	0 539 03	582	0 551 52	832	0 566 66	604
0 529 69	583	0 533 01	1050	0 539 10	582	0 551 55	832	0 566 69	604
0 529 73	583	0 533 02	1050	0 539 11	582	0 551 57	832	0 566 73	604
0 529 74	583	0 533 03	1050	0 539 32	585	0 552 06	601	0 566 74	604
0 529 79	583	0 535 60	940	0 539 33	585	0 552 21	601	0 568 03	602
0 529 82	583	0 535 61	940	0 539 37	584	0 552 31	601	0 568 04	602
0 529 83	583	0 535 62	940	0 539 38	583	0 552 41	601	0 568 07	602
0 529 84	583	0 535 63	940	0 539 48	601	0 552 45	601	0 568 08	602
0 529 86	585	0 535 64	940	0 539 49	1050	0 552 56	601	0 568 23	602
0 529 90	583	0 535 65	940	0 540 00	933	0 552 71	601	0 568 27	602
0 529 92	583	0 535 90	1002	0 540 01	933	0 552 81	601	0 568 28	602
0 529 93	583	0 535 98	939	0 540 02	933	0 552 91	601	0 572 94	607
0 529 94	583	0 536 01	582	0 540 03	933	0 552 95	601	0 572 95	607
0 530 06	585	0 536 02	582	0 540 05	933	0 554 22	832	0 572 99	604
0 530 10	585	0 536 03	582	0 540 06	933	0 554 25	832	0 573 00	600
0 530 11	585	0 536 04	582	0 540 07	933	0 554 27	832	0 573 01	600
0 530 46	585	0 536 05	582	0 540 08	933	0 554 32	832	0 573 02	600
0 530 50	585	0 536 06	582	0 540 10	933	0 554 39	832	0 573 20	602
0 530 51	585	0 536 22	582	0 540 11	933	0 554 52	832	0 573 21	602
0 530 56	585	0 536 23	582	0 540 12	933	0 554 55	832	0 573 22	602
0 530 60	585	0 536 42	583	0 540 13	933	0 554 57	832	0 573 51	600
0 530 61	585	0 536 43	583	0 540 15	933	0 557 03	817	0 573 54	600
0 530 76	585	0 536 52	583	0 540 16	933	0 557 06	817	0 573 58	600
0 530 80	585	0 536 72	583	0 540 17	933	0 557 08	817	0 573 59	600
0 530 81	585	0 536 82	583	0 540 18	933	0 558 02	832	0 574 40	600
0 530 90	585	0 536 83	583	0 540 20	933	0 558 05	832	0 574 41	600
0 530 91	585	0 536 92	583	0 540 21	933	0 558 07	832	0 575 81	600
0 531 01	586	0 537 03	582	0 540 22	933	0 558 12	832	0 575 84	600
0 531 02	586	0 537 06	582	0 540 23	933	0 558 15	832	0 575 85	600
0 531 03	586	0 537 07	582	0 540 26	933	0 558 17	832	0 575 86	600
0 531 06	587	0 537 22	582	0 540 28	933	0 558 49	832	0 575 88	600
0 531 07	587	0 537 23	582	0 540 31	933	0 558 72	816	0 575 89	600
0 531 08	587	0 537 24	582	0 540 33	933	0 558 75	816	0 576 67	601
0 531 09	587	0 537 33	582	0 540 34	935	0 558 77	816	0 576 69	601
0 531 10	587	0 537 34	582	0 540 36	935	0 558 49	832	0 576 70	601
0 531 11	587	0 537 49	582	0 540 60	937	0 564 53	600	0 576 71	601
0 531 12	587	0 537 63	583	0 540 61	937	0 564 57	600	0 576 72	601
0 531 13	587	0 537 64	583	0 540 62	937	0 564 58	600	0 576 75	601
0 531 16	586	0 537 72	583	0 540 63	937	0 564 73	600	0 576 76	601
0 531 17	586	0 537 73	583	0 540 65	937	0 564 77	600	0 577 03	606
0 531 18	586	0 537 74	583	0 540 66	937	0 564 78	600	0 577 04	606
0 531 19	586	0 538 00	582	0 540 67	937	0 565 03	602	0 577 05	606
0 531 20	586	0 538 01	582	0 540 70	937	0 565 23	602	0 577 06	606
0 531 21	586	0 538 09	582	0 540 71	937	0 565 28	602	0 577 10	606
0 531 22	586	0 538 12	582	0 540 72	937	0 566 01	604	0 577 11	606
0 531 23	586	0 538 23	582	0 540 73	937	0 566 05	604	0 577 12	606
0 531 31	587	0 538 24	582	0 540 75	937	0 566 06	604	0 577 13	606
0 531 32	587	0 538 33	582	0 540 80	937	0 566 09	604	0 577 14	606
0 531 33	587	0 538 34	582	0 540 81	937	0 566 13	604	0 577 15	606
0 531 40	587	0 538 43	583	0 540 82	937	0 566 14	604	0 577 16	606
0 531 41	587	0 538 44	583	0 540 85	937	0 566 21	604	0 577 17	606
0 531 50	587	0 538 53	583	0 540 86	937	0 566 25	604	0 577 18	606
0 531 51	587	0 538 54	583	0 540 87	937	0 566 26	604	0 577 19	606
0 531 53	587	0 538 63	583	0 540 88	937	0 566 29	604	0 577 20	606
0 531 54	587	0 538 64	583	0 546 90	939	0 566 33	604	0 577 21	601
0 531 55	587	0 538 69	583	0 546 91	939	0 566 34	604	0 577 22	601
0 531 58	587	0 538 73	583	0 546 92	939	0 566 41	604	0 577 23	606
0 531 61	587	0 538 74	583	0 546 99	939	0 566 45	604	0 577 40	605

Список каталожных номеров

Кат. №	Стр.
0 577 43	605
0 577 45	605
0 577 21	601
0 577 40	605
0 580 54	600
0 580 58	600
0 580 59	600
0 581 40	600
0 581 41	600
0 582 81	600
0 582 84	600
0 582 86	600
0 582 88	600
0 582 89	600
0 589 18	604
0 589 26	607
0 589 38	606
0 589 43	605
0 589 44	605
0 589 45	605
0 589 57	605
0 591 14	596
0 591 15	596
0 592 03	596
0 592 09	596
0 592 16	596
0 592 34	596
0 592 35	596
0 592 43	596
0 592 49	596
0 592 56	596
0 592 60	596
0 592 61	596
0 592 62	596
0 592 63	596
0 592 64	596
0 592 65	596
0 592 66	596
0 592 67	596
0 593 26	584
0 593 36	584
0 593 37	584
0 593 46	585
0 593 47	585
0 593 76	585
0 593 86	584
0 594 27	584
0 594 28	584
0 594 37	584
0 594 38	584
0 594 47	585
0 594 48	585
0 594 77	585
0 594 78	585
0 594 87	584
0 594 88	584
0 595 02	584
0 595 03	584
0 595 12	584
0 595 13	584
0 595 22	585
0 595 23	585
0 595 32	584
0 595 33	584

Кат. №	Стр.
0 595 42	585
0 595 43	585
0 595 44	585
0 595 45	585
0 596 95	596
0 598 41	594
0 598 42	594
0 598 43	594
0 598 44	594
0 598 45	594
0 598 46	594
0 598 47	594
0 598 48	594
0 598 49	594
0 598 50	594
0 600 00	
0 604 05	823
0 604 15	823
0 604 19	823
0 604 51	823
0 604 59	823
0 604 92	823
0 609 10	1109
0 609 15	1109
0 609 45	1109
0 609 50	1109
0 609 56	1109
0 609 58	1109
0 609 64	1109
0 609 90	1109
0 609 91	1109
0 612 00	1109
0 612 01	1109
0 612 02	1109
0 617 21	1099
0 617 30	1101
0 617 31	1101
0 617 32	1101
0 617 33	1101
0 617 34	1101
0 617 36	1101
0 617 37	1101
0 617 38	1101
0 617 41	1101
0 617 42	1101
0 617 44	1101
0 617 46	1101
0 617 47	1101
0 617 74	1101
0 617 82	1101
0 617 83	1101
0 617 85	1101
0 617 87	1101
0 617 89	1101
0 617 91	1101
0 617 92	1101
0 618 83	1104
0 618 85	1104
0 624 00	823
0 624 02	823
0 624 15	823
0 624 25	823
0 624 26	823

Кат. №	Стр.
0 624 49	823
0 626 00	1110
0 626 01	1110
0 626 02	1110
0 626 03	1110
0 626 10	1110
0 626 90	1109
0 626 91	1109
0 626 92	1109
0 626 93	1109
0 633 31	703
0 634 36	662
0 634 42	971
0 635 21	534
0 635 22	534
0 635 23	534
0 635 24	534
0 635 25	534
0 635 26	534
0 635 27	534
0 635 29	534
0 636 09	535
0 636 60	533
0 637 01	528
0 637 02	528
0 637 03	528
0 637 04	528
0 637 05	528
0 637 06	528
0 637 07	528
0 637 08	528
0 637 21	528
0 637 22	528
0 637 23	528
0 637 24	528
0 637 25	528
0 637 26	528
0 637 27	528
0 637 28	528
0 642 49	658
0 648 00	658
0 648 02	658
0 648 03	658
0 648 04	658
0 648 06	657
0 648 09	657
0 648 41	657
0 648 42	658
0 648 44	658
0 648 46	656
0 648 48	658
0 648 49	658
0 648 50	658
0 648 52	658
0 648 55	658
0 648 56	658
0 648 58	658
0 648 59	658
0 648 66	657
0 648 69	658
0 648 76	658
0 648 77	658
0 648 78	658
0 648 80	658

Кат. №	Стр.
0 648 81	658
0 649 48	657
0 649 82	657
0 649 83	657
0 649 86	657
0 649 89	657
0 650 01	696
0 650 02	696
0 650 03	696
0 650 04	696
0 650 80	658
0 650 83	698
0 650 94	656
0 651 01	696
0 651 02	696
0 651 03	696
0 651 04	696
0 651 83	698
0 652 01	697
0 652 02	697
0 652 03	697
0 652 04	697
0 652 83	698
0 660 00	1104
0 660 01	1104
0 660 02	1104
0 660 03	1104
0 660 04	1104
0 660 05	1104
0 660 90	1104
0 660 92	1104
0 662 00	697
0 662 01	697
0 662 03	697
0 662 10	697
0 662 11	697
0 662 13	697
0 662 15	697
0 662 17	697
0 662 18	696
0 662 19	696
0 662 20	696
0 662 21	700
0 662 24	700
0 662 25	704
0 662 26	704
0 662 27	700
0 662 30	700
0 662 31	701
0 662 33	701
0 662 34	700
0 662 35	700
0 662 36	700
0 662 37	700
0 662 40	701
0 662 41	701
0 662 42	703
0 662 43	703
0 662 44	703
0 662 45	703
0 662 46	703
0 662 47	703
0 662 48	696
0 662 50	698

Кат. №	Стр.
0 662 51	698
0 662 53	696
0 662 70	699
0 662 71	703
0 662 73	699
0 662 77	697
0 662 78	701
0 662 79	701
0 662 80	699
0 662 81	699
0 662 87	701
0 662 88	702
0 662 89	702
0 662 90	699
0 662 91	699
0 662 97	697
0 662 98	699
0 662 99	697
0 666 21	709
0 666 22	709
0 666 23	709
0 666 24	709
0 666 25	709
0 666 27	709
0 666 30	709
0 666 31	709
0 666 32	709
0 666 33	709
0 666 34	709
0 666 35	709
0 666 36	709
0 666 40	709
0 666 41	709
0 666 42	709
0 666 43	709
0 666 44	709
0 666 51	709
0 666 52	709
0 666 53	709
0 666 54	709
0 666 61	709
0 666 62	709
0 666 63	709
0 666 64	709
0 666 71	709
0 666 72	709
0 666 73	709
0 666 74	709
0 667 01	709
0 667 02	709
0 667 03	709
0 667 04	709
0 667 05	709
0 667 06	709
0 667 11	709
0 667 12	709
0 667 13	709
0 667 14	709
0 667 15	709
0 667 16	709
0 667 21	709
0 667 22	709
0 667 23	709
0 667 24	709

Список каталожных номеров

Кат. №	Стр.	Кат. №	Стр.	Кат. №	Стр.	Кат. №	Стр.	Кат. №	Стр.
0 667 25	709	0 672 43	627	0 674 58	637	0 676 87	695	0 679 84	657
0 667 26	709	0 672 45	627	0 674 62	688	0 676 88	695	0 679 85	701
0 667 31	709	0 672 50	629	0 674 65	689	0 678 01	694	0 679 88	658
0 667 32	709	0 672 64	629	0 674 66	689	0 678 02	694	0 679 89	699
0 667 33	709	0 672 71	636	0 675 02	641	0 678 03	694	0 679 90	700
0 667 34	709	0 672 73	653	0 675 06	640	0 678 04	694	0 679 92	699
0 667 35	709	0 672 75	653	0 675 07	641	0 678 05	694	0 679 98	657
0 667 36	709	0 672 92	622	0 675 08	640	0 678 13	701	0 679 99	656
0 667 40	709	0 672 93	653	0 675 11	641	0 678 14	701	0 680 00	978
0 667 41	709	0 672 95	653	0 675 12	641	0 678 16	702	0 680 01	696
0 667 42	709	0 672 25	628	0 675 13	661	0 678 18	703	0 680 02	696
0 667 43	709	0 673 01	645	0 675 14	661	0 678 21	694	0 680 03	696
0 667 44	709	0 673 02	658	0 675 15	644	0 678 22	694	0 680 04	696
0 667 45	709	0 673 03	647	0 675 16	662	0 678 24	694	0 680 08	696
0 667 46	709	0 673 07	692	0 675 17	661	0 678 27	694	0 680 09	699
0 670 01	682	0 673 08	693	0 675 18	662	0 678 41	694	0 680 11	696
0 670 02	682	0 673 11	692	0 675 20	640	0 678 63	701	0 680 12	697
0 670 05	682	0 673 12	692	0 675 26	643	0 678 64	701	0 680 14	697
0 670 08	682	0 673 13	692	0 675 27	643	0 678 70	703	0 680 20	696
0 670 09	686	0 673 16	692	0 675 28	643	0 678 71	703	0 680 21	696
0 670 12	683	0 673 17	692	0 675 29	643	0 678 72	702	0 680 23	696
0 670 20	682	0 673 18	692	0 675 31	686	0 678 73	703	0 680 26	698
0 670 25	683	0 673 19	692	0 675 41	686	0 678 74	702	0 680 33	698
0 670 26	683	0 673 20	693	0 675 42	686	0 678 78	703	0 680 37	696
0 670 31	682	0 673 21	693	0 675 46	707	0 678 79	703	0 680 38	696
0 670 32	682	0 673 22	693	0 675 50	657	0 678 84	696	0 680 49	696
0 670 38	682	0 673 23	693	0 675 52	626	0 679 01	696	0 680 51	698
0 670 39	686	0 673 24	693	0 675 53	626	0 679 02	696	0 680 54	698
0 670 49	682	0 673 25	693	0 675 55	645	0 679 03	696	0 680 61	699
0 670 51	682	0 673 26	693	0 675 56	656	0 679 04	696	0 680 68	698
0 670 53	682	0 673 27	693	0 675 57	633	0 679 05	696	0 680 88	699
0 670 68	684	0 673 28	693	0 675 58	633	0 679 06	696	0 681 12	700
0 670 80	684	0 673 35	692	0 675 59	631	0 679 09	699	0 681 18	702
0 670 82	684	0 673 40	691	0 675 61	631	0 679 10	688	0 681 31	700
0 670 83	683	0 673 41	691	0 675 63	686	0 679 12	700	0 681 35	700
0 670 86	684	0 673 44	691	0 675 64	686	0 679 21	696	0 681 41	704
0 670 88	687	0 673 45	691	0 675 65	651	0 679 22	697	0 681 42	978
0 670 93	684	0 673 52	689	0 675 66	651	0 679 23	696	0 681 43	704
0 670 99	683	0 673 54	707	0 675 70	975	0 679 24	688	0 681 44	978
0 670 02	682	0 673 61	691	0 675 71	975	0 679 26	698	0 681 48	978
0 671 10	688	0 673 68	647	0 675 72	975	0 679 28	696	0 681 49	978
0 671 11	688	0 673 72	689	0 675 74	975	0 679 31	700	0 681 50	978
0 671 53	688	0 673 76	692	0 675 77	985	0 679 33	698	0 681 51	699
0 671 59	686	0 673 77	692	0 675 79	975	0 679 34	697	0 681 52	978
0 671 61	688	0 673 78	689	0 675 93	652	0 679 35	700	0 681 55	978
0 671 66	688	0 673 79	689	0 675 15	644	0 679 36	696	0 681 56	978
0 671 67	688	0 673 80	689	0 675 55	645	0 679 37	700	0 681 57	699
0 671 68	688	0 673 82	689	0 675 71	975	0 679 39	700	0 681 58	978
0 671 69	688	0 673 86	689	0 676 01	687	0 679 41	704	0 681 59	699
0 671 81	695	0 673 87	689	0 676 02	687	0 679 43	704	0 681 70	657
0 671 93	260	0 673 88	689	0 676 04	687	0 679 44	656	0 681 71	657
0 672 16	628	0 673 96	691	0 676 21	687	0 679 46	637	0 681 72	657
0 672 17	626	0 674 00	687	0 676 51	684	0 679 49	696	0 681 74	657
0 672 18	626	0 674 02	687	0 676 52	684	0 679 50	702	0 681 76	978
0 672 19	622	0 674 05	687	0 676 53	684	0 679 51	700	0 681 77	978
0 672 25	628	0 674 08	687	0 676 54	684	0 679 52	700	0 681 78	978
0 672 26	628	0 674 23	687	0 676 55	684	0 679 55	699	0 681 80	978
0 672 28	622	0 674 30	686	0 676 56	684	0 679 56	702	0 681 82	657
0 672 35	630	0 674 31	686	0 676 57	684	0 679 59	699	0 681 83	657
0 672 36	629	0 674 32	686	0 676 60	695	0 679 61	699	0 681 84	657
0 672 39	630	0 674 33	686	0 676 64	695	0 679 68	698	0 681 86	657
0 672 40	629	0 674 55	637	0 676 70	695	0 679 69	699	0 681 88	978
0 672 41	658	0 674 56	636	0 676 84	695	0 679 80	699	0 681 89	657
0 672 42	658	0 674 57	637	0 676 86	695	0 679 82	701	0 681 98	657

Список каталожных номеров

Кат. №	Стр.	Кат. №	Стр.	Кат. №	Стр.	Кат. №	Стр.	Кат. №	Стр.
0 681 99	699	0 683 09	699	0 685 16	702	0 689 07	707	0 691 10	709
0 682 00	694	0 683 11	696	0 685 17	702	0 689 10	709	0 691 11	709
0 682 01	699	0 683 12	697	0 685 18	703	0 689 16	707	0 691 12	709
0 682 02	978	0 683 14	697	0 685 19	702	0 689 21	709	0 691 13	709
0 682 03	978	0 683 20	696	0 685 20	703	0 689 22	709	0 691 14	709
0 682 04	978	0 683 21	696	0 685 21	703	0 689 23	709	0 691 15	709
0 682 06	657	0 683 23	696	0 685 23	703	0 689 24	709	0 691 16	708
0 682 08	702	0 683 26	698	0 685 24	688	0 689 25	709	0 691 17	708
0 682 09	651	0 683 33	698	0 685 25	703	0 689 26	709	0 691 20	709
0 682 10	688	0 683 37	696	0 685 28	703	0 689 30	709	0 691 21	709
0 682 11	701	0 683 38	696	0 685 29	703	0 689 71	709	0 691 22	709
0 682 12	701	0 683 49	696	0 685 31	702	0 689 72	709	0 691 23	709
0 682 13	701	0 683 51	698	0 685 32	702	0 689 73	709	0 691 24	709
0 682 14	701	0 683 54	698	0 685 35	702	0 689 74	709	0 691 25	708
0 682 15	701	0 683 61	699	0 685 37	700	0 689 75	709	0 691 26	708
0 682 16	702	0 683 68	698	0 685 39	700	0 689 76	709	0 691 27	708
0 682 17	702	0 683 88	699	0 685 40	699	0 689 80	709	0 691 31	709
0 682 18	703	0 684 12	700	0 685 41	657	0 689 81	709	0 691 32	709
0 682 19	702	0 684 31	700	0 685 42	699	0 689 82	709	0 691 33	709
0 682 20	703	0 684 35	700	0 685 43	699	0 689 83	709	0 691 34	709
0 682 21	703	0 684 41	704	0 685 44	656	0 689 84	709	0 691 35	709
0 682 23	703	0 684 42	978	0 685 46	656	0 689 85	709	0 691 17	640
0 682 24	688	0 684 43	704	0 685 48	657	0 689 86	709	0 692 01	709
0 682 25	703	0 684 44	978	0 685 49	699	0 689 87	707	0 692 02	709
0 682 28	703	0 684 48	978	0 685 51	700	0 689 91	709	0 692 03	709
0 682 29	703	0 684 49	978	0 685 52	700	0 689 92	709	0 692 04	709
0 682 31	702	0 684 50	978	0 685 53	702	0 689 93	709	0 692 05	709
0 682 32	702	0 684 51	699	0 685 54	700	0 689 94	709	0 692 06	708
0 682 35	702	0 684 52	978	0 685 56	702	0 690 11	709	0 692 07	708
0 682 37	700	0 684 55	978	0 685 59	978	0 690 12	709	0 692 10	709
0 682 39	700	0 684 56	978	0 685 61	657	0 690 13	709	0 692 11	709
0 682 40	699	0 684 57	699	0 685 66	656	0 690 14	709	0 692 12	709
0 682 41	657	0 684 58	978	0 685 68	657	0 690 15	709	0 692 13	709
0 682 42	699	0 684 59	699	0 685 69	978	0 690 21	709	0 692 14	709
0 682 43	699	0 684 70	657	0 685 80	978	0 690 22	709	0 692 15	709
0 682 44	656	0 684 71	657	0 685 81	978	0 690 23	709	0 692 16	708
0 682 46	656	0 684 72	657	0 685 82	701	0 690 24	709	0 692 17	708
0 682 48	657	0 684 74	657	0 685 85	701	0 690 25	709	0 692 20	709
0 682 49	699	0 684 76	978	0 685 91	700	0 690 31	706	0 692 21	709
0 682 51	700	0 684 77	978	0 685 93	657	0 690 32	709	0 692 22	709
0 682 52	700	0 684 78	978	0 685 94	656	0 690 33	709	0 692 23	709
0 682 53	702	0 684 80	978	0 685 99	978	0 690 34	709	0 692 24	709
0 682 54	700	0 684 82	657	0 686 06	707	0 690 35	709	0 692 25	709
0 682 56	702	0 684 83	657	0 686 30	707	0 690 36	709	0 692 27	708
0 682 59	978	0 684 84	657	0 686 37	707	0 690 41	709	0 692 30	709
0 682 61	657	0 684 86	657	0 687 21	709	0 690 42	709	0 693 01	709
0 682 66	657	0 684 88	978	0 687 22	709	0 690 43	709	0 693 02	709
0 682 68	657	0 684 89	657	0 687 23	709	0 690 44	709	0 693 03	709
0 682 69	978	0 684 98	657	0 687 24	709	0 690 51	709	0 693 04	709
0 682 80	978	0 684 99	699	0 687 61	709	0 690 52	709	0 693 05	709
0 682 81	978	0 685 00	694	0 687 62	709	0 690 53	709	0 693 06	708
0 682 82	701	0 685 01	699	0 687 63	709	0 690 54	709	0 693 07	708
0 682 85	701	0 685 02	978	0 687 64	709	0 690 55	709	0 693 10	706
0 682 91	700	0 685 03	978	0 687 71	709	0 690 71	694	0 693 11	709
0 682 93	657	0 685 04	978	0 687 72	709	0 690 72	694	0 693 12	709
0 682 94	656	0 685 06	657	0 687 73	709	0 690 81	694	0 693 13	709
0 682 98	657	0 685 08	702	0 687 74	709	0 690 82	694	0 693 14	709
0 682 99	978	0 685 09	651	0 689 00	707	0 691 01	709	0 693 15	709
0 683 00	978	0 685 10	688	0 689 01	709	0 691 02	709	0 693 16	708
0 683 01	696	0 685 11	701	0 689 02	709	0 691 03	709	0 693 17	708
0 683 02	696	0 685 12	701	0 689 03	709	0 691 04	709	0 693 20	706
0 683 03	696	0 685 13	701	0 689 04	709	0 691 05	709	0 693 51	709
0 683 04	696	0 685 14	701	0 689 05	709	0 691 06	709	0 693 52	709
0 683 08	696	0 685 15	701	0 689 06	709	0 691 07	708	0 693 53	709

Список каталожных номеров

Кат. №	Стр.
0 693 55	709
0 693 71	709
0 693 72	709
0 693 73	709
0 693 75	709
0 693 77	708
0 694 01	709
0 694 02	709
0 694 03	709
0 694 04	709
0 694 05	709
0 694 07	708
0 694 21	709
0 694 22	709
0 694 23	709
0 694 24	709
0 694 31	709
0 694 32	709
0 694 33	709
0 694 41	709
0 694 42	709
0 694 43	709
0 694 51	709
0 694 52	709
0 694 53	709
0 694 61	709
0 694 62	709
0 694 63	709
0 694 64	709
0 694 67	708
0 694 71	709
0 694 72	709
0 694 73	709
0 694 74	709
0 694 91	817
0 694 95	817
0 694 96	817
0 694 97	817
0 694 98	817
0 694 99	817
0 695 04	810
0 695 08	812
0 695 11	810
0 695 12	810
0 695 13	810
0 695 17	811
0 695 18	811
0 695 20	811
0 695 21	810
0 695 22	811
0 695 25	810
0 695 26	810
0 695 30	810
0 695 34	811
0 695 35	811
0 695 37	817
0 695 38	812
0 695 39	812
0 695 40	810
0 695 41	810
0 695 42	810
0 695 43	810
0 695 44	810
0 695 47	812

Кат. №	Стр.
0 695 48	812
0 695 49	812
0 695 51	813
0 695 52	813
0 695 53	813
0 695 55	813
0 695 56	1049
0 695 57	1049
0 695 58	813
0 695 60	813
0 695 61	1045
0 695 62	813
0 695 63	813
0 695 64	813
0 695 69	813
0 695 70	813
0 695 71	813
0 695 76	813
0 695 77	813
0 695 78	813
0 695 79	814
0 695 80	814
0 695 81	1045
0 695 82	814
0 695 83	812
0 695 88	812
0 695 89	812
0 695 90	812
0 695 91	812
0 695 92	812
0 695 93	812
0 695 94	812
0 695 96	817
0 695 97	817
0 695 98	817
0 695 99	817
0 696 04	810
0 696 11	810
0 696 12	810
0 696 13	810
0 696 17	811
0 696 21	813
0 696 22	813
0 696 23	813
0 696 25	810
0 696 26	810
0 696 27	810
0 696 29	812
0 696 30	810
0 696 31	810
0 696 32	810
0 696 33	810
0 696 34	810
0 696 39	813
0 696 40	813
0 696 42	813
0 696 43	813
0 696 44	813
0 696 46	817
0 696 51	815
0 696 52	815
0 696 56	815
0 696 61	815
0 696 64	815

Кат. №	Стр.
0 696 68	815
0 696 72	815
0 696 74	815
0 696 78	815
0 696 79	814
0 696 80	815
0 696 81	815
0 696 83	815
0 696 85	815
0 696 87	815
0 696 89	815
0 696 90	815
0 696 91	815
0 696 92	815
0 696 94	815
0 696 96	815
0 696 98	815
0 697 06	816
0 697 11	816
0 697 12	816
0 697 13	816
0 697 15	816
0 697 16	816
0 697 17	816
0 697 20	816
0 697 22	816
0 697 31	816
0 697 33	816
0 697 40	960
0 697 45	816
0 697 49	816
0 697 57	816
0 697 79	816
0 697 80	960
0 697 95	686
0 697 95	716
0 698 06	699
0 698 11	817
0 698 21	817
0 698 24	817
0 698 31	817
0 698 33	817
0 698 48	817
0 698 51	817
0 698 55	817
0 698 61	817
0 698 64	817
0 698 69	817
0 698 70	817
0 698 88	817
0 700 00	
0 707 11	808
0 707 21	808
0 707 22	808
0 707 24	809
0 707 26	808
0 707 27	808
0 707 30	808
0 707 32	808
0 707 33	808
0 707 41	809
0 707 42	809
0 707 43	809

Кат. №	Стр.
0 707 49	809
0 707 72	808
0 707 73	808
0 707 88	809
0 707 92	809
0 707 93	809
0 707 94	809
0 739 51	677
0 739 70	677
0 739 80	677
0 739 82	677
0 739 83	677
0 739 90	677
0 739 92	677
0 739 95	677
0 739 98	677
0 744 16	881
0 744 84	812
0 765 01	1049
0 765 02	1049
0 765 03	1044
0 765 04	1044
0 765 05	1044
0 765 06	1044
0 765 07	1044
0 765 08	1040
0 765 09	1040
0 765 22	1044
0 765 23	1044
0 765 24	1040
0 765 25	1040
0 765 26	1040
0 765 27	1040
0 765 30	1049
0 765 32	1044
0 765 33	1044
0 765 35	1050
0 765 36	1050
0 765 37	1050
0 765 38	1050
0 765 39	1050
0 765 41	1049
0 765 42	1049
0 765 44	1044
0 765 46	1044
0 765 51	1049
0 765 52	1049
0 765 54	1049
0 765 55	1049
0 765 61	1044
0 765 62	1044
0 765 63	1044
0 765 64	1044
0 765 65	1044
0 765 66	1044
0 765 71	1040
0 765 73	1040
0 765 74	1040
0 765 76	1040
0 765 81	1044
0 765 82	1044
0 765 83	1044
0 765 84	1040
0 765 90	1040

Кат. №	Стр.
0 765 91	1044
0 765 92	1044
0 765 93	1044
0 765 94	1044
0 765 95	1044
0 765 96	1044
0 765 97	1049
0 765 98	1049
0 765 99	1040
0 766 01	845
0 766 02	845
0 766 03	999
0 766 04	999
0 766 05	999
0 766 06	1001
0 766 07	998
0 766 08	998
0 766 09	998
0 766 10	1000
0 766 11	999
0 766 12	999
0 766 13	998
0 766 14	998
0 766 15	1000
0 766 16	1000
0 766 17	996
0 766 18	996
0 766 19	999
0 766 20	1001
0 766 21	1001
0 766 22	1001
0 766 30	846
0 766 40	845
0 766 41	845
0 766 42	845
0 766 55	1002
0 766 56	1002
0 766 57	1002
0 766 60	1002
0 766 63	1002
0 766 64	1002
0 766 66	841
0 766 70	999
0 766 71	999
0 766 72	1002
0 766 77	993
0 766 78	999
0 766 85	998
0 766 90	846
0 767 02	806
0 767 03	857
0 767 05	857
0 767 06	857
0 767 09	1001
0 767 10	857
0 767 11	857
0 767 12	857
0 767 13	857
0 767 18	1001
0 767 20	846
0 767 21	846
0 767 23	846
0 767 28	857
0 767 41	857

Список каталожных номеров

Кат. №	Стр.	Кат. №	Стр.	Кат. №	Стр.	Кат. №	Стр.	Кат. №	Стр.
0 767 42	857	0 772 52	907	0 778 14	806	0 783 62	1002	0 786 21	851
0 767 57	857	0 772 53	907	0 778 21	806	0 783 76	993	0 786 22	851
0 767 58	1001	0 772 54	907	0 778 22	806	0 783 77	993	0 786 23	851
0 770 00	841	0 772 72	907	0 778 24	806	0 783 78	993	0 786 24	851
0 770 01	841	0 772 73	907	0 778 26	806	0 783 79	993	0 786 25	851
0 770 02	841	0 772 74	907	0 778 35	807	0 783 80	996	0 786 26	851
0 770 10	841	0 772 81	907	0 778 36	807	0 783 87	992	0 786 27	851
0 770 11	841	0 772 82	907	0 778 37	807	0 784 02	843	0 786 63	850
0 770 12	841	0 772 83	907	0 778 41	806	0 784 04	843	0 786 73	850
0 770 14	845	0 774 01	907	0 778 50	807	0 784 05	843	0 786 93	850
0 770 15	841	0 774 02	907	0 778 51	807	0 784 07	843	0 787 00	1003
0 770 21	841	0 774 03	907	0 778 52	807	0 784 10	964	0 787 01	1003
0 770 25	846	0 774 04	907	0 778 53	807	0 784 45	857	0 787 02	1003
0 770 26	846	0 774 11	907	0 778 66	807	0 784 50	842	0 787 04	1003
0 770 27	846	0 774 12	907	0 778 67	806	0 784 52	842	0 787 05	1003
0 770 30	841	0 774 13	907	0 778 68	806	0 784 53	961	0 787 09	1003
0 770 31	841	0 774 14	907	0 778 74	806	0 784 54	994	0 787 10	1003
0 770 32	841	0 774 21	907	0 778 75	806	0 784 58	842	0 787 11	1003
0 770 40	841	0 774 22	907	0 778 76	806	0 784 59	842	0 787 12	1003
0 770 41	841	0 774 23	907	0 778 77	806	0 784 61	986	0 787 14	1003
0 770 42	841	0 774 24	907	0 778 78	806	0 784 70	1110	0 787 15	1003
0 770 43	841	0 774 31	907	0 778 80	807	0 784 71	967	0 787 16	1003
0 770 44	845	0 774 32	907	0 778 81	807	0 784 72	967	0 787 20	1003
0 770 50	841	0 774 33	907	0 778 82	807	0 784 73	967	0 787 21	1003
0 770 52	841	0 774 34	907	0 778 83	807	0 784 74	971	0 787 22	1003
0 770 60	841	0 774 51	907	0 778 85	807	0 784 75	967	0 787 23	1003
0 770 62	841	0 774 52	907	0 778 86	807	0 784 78	967	0 787 24	1003
0 770 63	841	0 774 53	907	0 778 87	807	0 784 80	857	0 787 25	1003
0 770 64	841	0 774 54	907	0 778 90	806	0 784 85	966	0 787 26	1003
0 770 70	849	0 775 01	906	0 778 91	807	0 784 86	966	0 787 30	1051
0 770 71	849	0 775 21	849	0 778 92	807	0 784 89	974	0 787 31	1051
0 770 72	845	0 775 22	849	0 778 95	806	0 784 90	995	0 787 32	1051
0 770 73	845	0 775 31	849	0 778 96	807	0 784 91	974	0 787 34	1051
0 770 74	845	0 775 32	849	0 779 01	852	0 784 93	985	0 787 45	859
0 770 75	845	0 775 40	849	0 779 30	856	0 784 94	974	0 787 46	852
0 770 80	849	0 775 41	849	0 782 00	998	0 784 95	974	0 787 47	856
0 770 92	841	0 775 42	849	0 782 01	997	0 784 96	974	0 787 48	852
0 770 94	841	0 775 50	849	0 782 02	997	0 785 01	858	0 787 50	855
0 771 10	906	0 775 51	849	0 782 03	997	0 785 02	858	0 787 51	855
0 771 11	906	0 775 52	849	0 782 04	1002	0 785 10	858	0 787 53	856
0 771 12	1003	0 775 53	849	0 782 07	998	0 785 11	858	0 787 54	856
0 771 13	906	0 775 80	854	0 782 12	1002	0 785 20	858	0 787 55	855
0 771 14	906	0 775 91	852	0 782 14	1002	0 785 21	858	0 787 56	855
0 771 15	1003	0 775 94	852	0 782 19	998	0 785 22	858	0 787 57	855
0 771 16	1003	0 775 96	852	0 782 41	993	0 785 23	858	0 787 58	856
0 771 17	1003	0 775 97	852	0 782 42	993	0 785 24	858	0 787 60	855
0 771 18	1003	0 775 98	853	0 782 43	998	0 785 51	858	0 787 61	852
0 771 19	906	0 775 99	853	0 782 44	993	0 785 52	858	0 787 64	855
0 771 32	906	0 776 00	854	0 782 45	993	0 785 60	858	0 787 65	855
0 771 33	1003	0 776 01	907	0 782 46	997	0 785 61	858	0 787 68	856
0 771 45	906	0 776 02	907	0 782 47	997	0 785 62	858	0 787 72	855
0 771 50	998	0 776 03	907	0 782 48	998	0 785 63	858	0 787 73	855
0 772 10	906	0 776 04	907	0 782 49	998	0 785 70	858	0 787 74	855
0 772 11	906	0 776 11	907	0 782 51	998	0 785 71	858	0 787 76	855
0 772 12	906	0 776 12	907	0 782 81	997	0 785 72	858	0 787 77	855
0 772 13	906	0 776 13	907	0 782 82	997	0 785 73	858	0 787 78	856
0 772 14	906	0 776 14	907	0 782 84	997	0 786 02	851	0 787 79	855
0 772 16	906	0 776 21	907	0 782 89	1002	0 786 03	851	0 787 80	859
0 772 17	906	0 776 22	907	0 782 90	1000	0 786 04	851	0 787 82	859
0 772 18	906	0 776 23	907	0 783 05	993	0 786 10	851	0 787 86	859
0 772 19	906	0 776 24	907	0 783 29	992	0 786 16	852	0 787 90	859
0 772 20	1003	0 778 11	806	0 783 31	992	0 786 17	852	0 787 91	855
0 772 31	906	0 778 12	806	0 783 32	992	0 786 18	852	0 787 93	859
0 772 45	906	0 778 13	806	0 783 36	992	0 786 20	851	0 787 95	859

Список каталожных номеров

Кат. №	Стр.
0 788 01	860
0 788 02	860
0 788 03	860
0 788 04	860
0 788 06	860
0 788 08	860
0 788 10	860
0 788 11	860
0 788 14	860
0 788 15	860
0 788 16	860
0 788 18	860
0 788 22	860
0 788 23	860
0 788 25	860
0 788 30	860
0 788 32	860
0 788 36	860
0 788 37	860
0 788 38	860
0 788 54	861
0 788 56	861
0 788 64	861
0 788 66	861
0 788 72	859
0 788 73	859
0 788 74	859
0 788 80	861
0 788 86	859
0 788 87	859
0 788 88	859
0 790 01	861
0 790 02	861
0 790 03	861
0 790 04	861
0 790 06	861
0 790 08	861
0 790 10	861
0 790 11	861
0 790 14	861
0 790 15	861
0 790 16	861
0 790 18	861
0 790 22	861
0 790 23	861
0 790 25	861
0 790 30	861
0 790 32	861
0 790 36	861
0 790 37	861
0 790 38	861
0 790 42	860
0 790 44	860
0 790 46	860
0 790 54	860
0 790 56	860
0 790 58	860
0 790 62	860
0 790 76	860
0 790 77	860
0 791 04	862
0 791 06	862
0 791 10	862
0 791 51	849

Кат. №	Стр.
0 791 52	849
0 791 71	967
0 791 72	967
0 791 73	967
0 791 74	1110
0 791 75	967
0 791 78	967
0 792 01	841
0 792 02	841
0 792 07	843
0 792 11	841
0 792 12	841
0 792 13	847
0 792 15	841
0 792 25	846
0 792 26	846
0 792 30	841
0 792 31	1051
0 792 32	841
0 792 40	841
0 792 42	841
0 792 50	855
0 792 54	856
0 792 55	855
0 792 57	855
0 792 64	855
0 792 70	849
0 792 71	847
0 792 75	856
0 792 77	971
0 792 80	849
0 792 82	848
0 792 83	848
0 792 84	852
0 792 92	859
0 792 96	859
0 793 01	860
0 793 02	860
0 793 03	860
0 793 04	860
0 793 06	860
0 793 08	860
0 793 10	860
0 793 11	860
0 793 14	860
0 793 15	860
0 793 16	860
0 793 18	860
0 793 22	860
0 793 23	860
0 793 25	860
0 793 30	860
0 793 32	860
0 793 36	860
0 793 37	860
0 793 38	860
0 793 55	847
0 793 68	855
0 793 72	848
0 793 73	848
0 793 77	855
0 793 78	856
0 793 79	855
0 793 84	852

Кат. №	Стр.
0 793 91	852
0 793 94	852
0 794 33	1044
0 794 51	1049
0 794 52	1049
0 794 54	1049
0 794 55	1049
0 794 61	850
0 794 62	850
0 794 64	850
0 794 65	850
0 794 71	1040
0 794 73	1040
0 794 74	1040
0 794 76	1040
0 794 81	850
0 794 85	850
0 794 86	850
0 794 92	1044
0 800 00	
0 800 10	862
0 800 11	862
0 800 16	797
0 800 20	797
0 800 21	797
0 800 22	797
0 800 23	797
0 800 24	797
0 800 25	797
0 800 30	797
0 800 31	797
0 800 32	797
0 800 33	797
0 800 34	797
0 800 40	794
0 800 41	794
0 800 42	794
0 800 43	794
0 800 44	794
0 800 49	794
0 800 51	794
0 800 52	794
0 800 53	794
0 800 54	794
0 800 61	794
0 800 69	931
0 800 77	790
0 800 88	933
0 801 01	794
0 801 02	794
0 801 03	794
0 801 05	794
0 801 08	794
0 801 09	794
0 801 21	794
0 801 22	794
0 801 23	794
0 801 24	794
0 801 26	794
0 801 31	794
0 801 40	794
0 801 41	794
0 801 42	794

Кат. №	Стр.
0 801 43	794
0 801 44	794
0 801 49	794
0 801 51	794
0 801 55	686
0 801 61	794
0 801 70	794
0 801 80	796
0 801 82	796
0 801 85	796
0 801 88	933
0 801 93	694
0 801 95	694
0 801 03	723
0 801 84	832
0 802 10	862
0 802 11	862
0 802 41	694
0 802 42	694
0 802 44	694
0 802 45	694
0 802 50	862
0 802 51	862
0 802 52	862
0 802 53	862
0 802 54	862
0 802 57	862
0 802 58	862
0 802 59	862
0 802 60	862
0 802 61	862
0 802 62	862
0 802 64	862
0 802 66	862
0 802 69	862
0 802 70	629
0 802 71	629
0 802 74	863
0 802 76	863
0 802 77	629
0 802 80	863
0 802 81	863
0 802 82	863
0 802 83	863
0 802 84	863
0 802 85	863
0 802 86	863
0 802 89	863
0 802 90	862
0 802 91	862
0 802 92	862
0 818 41	865
0 819 40	794
0 819 41	794
0 819 42	794
0 819 88	933
0 860 91	884
0 860 92	884
0 860 93	884
0 861 01	884
0 861 14	884
0 861 20	884
0 861 21	884
0 861 22	884

Кат. №	Стр.
0 861 29	884
0 861 33	884
0 861 40	884
0 861 59	884
0 861 61	884
0 880 00	924
0 880 01	924
0 880 02	924
0 880 03	924
0 880 04	924
0 880 05	924
0 880 06	924
0 880 07	924
0 880 08	924
0 880 15	924
0 880 16	924
0 880 17	924
0 880 20	924
0 880 21	924
0 880 22	924
0 880 23	924
0 880 24	924
0 880 25	924
0 880 26	924
0 880 27	924
0 880 28	924
0 880 36	926
0 880 37	926
0 880 38	926
0 880 39	924
0 880 40	924
0 880 41	924
0 880 42	926
0 880 43	926
0 880 44	926
0 880 45	924
0 880 46	924
0 880 47	924
0 880 48	924
0 880 49	924
0 880 50	924
0 880 60	931
0 880 61	931
0 880 62	931
0 880 63	931
0 880 64	931
0 880 69	931
0 880 70	930
0 880 71	930
0 880 72	930
0 880 73	930
0 880 80	926
0 880 81	926
0 880 82	926
0 880 83	926
0 880 85	926
0 880 87	926
0 880 89	926
0 880 90	926
0 880 91	926
0 880 92	926
0 880 95	924
0 880 98	926
0 880 99	926

Список каталожных номеров

Кат. №	Стр.
0 880 60	931
0 881 03	925
0 881 04	925
0 881 05	925
0 881 06	925
0 881 07	925
0 881 08	925
0 881 20	925
0 881 21	925
0 881 22	925
0 881 23	925
0 881 24	925
0 881 25	925
0 881 26	926
0 881 27	926
0 881 39	925
0 881 40	925
0 881 41	925
0 881 42	925
0 881 44	926
0 881 45	925
0 881 46	925
0 881 47	925
0 881 48	925
0 881 49	925
0 881 50	925
0 881 70	929
0 881 71	929
0 881 72	929
0 882 30	963
0 882 31	963
0 882 32	967
0 882 33	967
0 882 35	971
0 883 01	661
0 883 02	661
0 883 09	986
0 883 28	630
0 883 91	661
0 883 92	661
0 891 24	832
0 891 71	832
0 892 71	796
0 892 72	796
0 892 73	796
0 892 74	796
0 892 75	796
0 892 77	796
0 892 78	796
0 892 79	622
0 892 81	796
0 892 85	796
0 893 07	928
0 893 48	832
0 893 58	832
0 893 72	796
0 893 73	796
0 893 74	796
0 893 75	796
0 893 48	832
0 894 01	832
0 896 05	923
0 896 06	923
0 896 07	923

Кат. №	Стр.
0 896 10	923
0 896 11	923
0 896 12	923
0 896 15	923
0 896 16	923
0 896 17	923
0 896 20	923
0 896 21	923
0 896 22	923
0 896 25	923
0 896 26	923
0 896 27	923
0 896 30	923
0 896 31	923
0 896 32	923
0 896 34	928
0 896 35	928
0 896 38	928
0 896 39	932
0 896 44	928
0 896 49	928
0 896 52	725
0 896 83	932
0 896 84	932
0 896 85	932
0 896 86	932
0 896 87	932
0 896 88	932
0 897 00	933
0 897 01	933
0 897 02	933
0 897 09	933
0 897 10	933
0 897 11	933
0 897 12	933
0 897 19	933
0 898 05	754
0 898 06	759
0 898 07	883
0 898 40	760
0 898 06	715
0 899 01	818
0 899 02	819
0 899 06	917
0 899 07	819

0 900 00

Кат. №	Стр.
0 901 03	600
0 901 04	600
0 901 05	600
0 901 06	600
0 901 07	600
0 901 08	600
0 901 09	600
0 901 19	600
0 901 23	600
0 901 25	600
0 901 31	600
0 901 32	600
0 901 59	600
0 901 60	600
0 901 61	600
0 901 62	600
0 901 63	600

Кат. №	Стр.
0 901 64	600
0 901 65	600
0 901 66	600
0 901 67	600
0 901 68	600
0 901 69	600
0 901 80	600
0 903 59	817
0 904 56	818
0 904 57	818
0 904 60	818
0 904 62	818
0 904 64	818
0 904 65	818
0 904 66	818
0 904 67	819
0 904 80	819
0 904 82	819
0 904 84	819
0 904 85	819
0 904 86	819
0 904 90	819
0 904 91	819
0 904 92	819
0 904 93	819
0 910 02	677
0 910 05	677
0 910 14	677
0 910 16	677
0 910 17	677
0 910 19	677
0 910 20	677
0 910 24	677
0 910 25	677
0 910 49	677
0 916 55	816
0 916 56	816
0 916 57	816
0 919 10	820
0 919 11	820
0 919 14	816
0 919 15	816
0 919 16	821
0 919 17	821
0 919 45	814
0 919 04	832
0 920 01	820
0 920 02	820
0 920 05	820
0 920 12	820
0 920 22	820
0 920 32	821
0 920 42	821
0 920 52	821
0 920 62	821
0 920 82	821
0 920 92	821
0 921 28	346
0 922 84	346
0 942 50	825
0 942 52	825
0 942 53	825
0 942 54	825
0 942 70	825

Кат. №	Стр.
0 942 71	825
0 942 72	825
0 942 78	825
0 942 79	825
0 942 80	825
0 942 54	825
0 946 71	830
0 955 01	422
0 955 03	422
0 955 05	422
0 955 06	422
0 955 07	422
0 955 08	422
0 955 09	422
0 955 10	422
0 955 11	422
0 955 12	422
0 955 13	422
0 955 14	422
0 955 15	422
0 955 16	422
0 955 17	422
0 955 18	422
0 955 19	422
0 968 00	421
0 968 01	421
0 968 03	421
0 968 05	421
0 968 06	421
0 968 07	421
0 968 08	421
0 968 09	421
0 968 20	421
0 968 21	421
0 968 22	421
0 968 23	421
0 968 24	421
0 968 25	421
0 968 26	421
0 968 27	421
0 968 28	421
0 968 29	421
0 968 30	421
0 968 31	421
0 968 32	421
0 968 33	421
0 968 34	421
0 968 35	421
0 968 36	421
0 968 37	421
0 968 38	421
0 968 39	421
0 968 40	421
0 968 41	421
0 968 43	421
0 968 45	421
0 968 46	421
0 968 47	421
0 968 48	421
0 968 49	421
0 979 81	422
0 979 83	422
0 979 85	422
0 979 86	422

Кат. №	Стр.
0 979 87	422
0 979 88	422
0 979 89	422
0 979 90	422
0 979 91	422
0 979 92	422
0 979 93	422
0 979 94	422
0 979 95	422
0 979 96	422
0 980 00	421
0 980 01	421
0 980 03	421
0 980 05	421
0 980 06	421
0 980 07	421
0 980 08	421
0 980 09	421
0 980 20	421
0 980 21	421
0 980 22	421
0 980 23	421
0 980 24	421
0 980 25	421
0 980 26	421
0 980 27	421
0 980 28	421
0 980 29	421
0 980 41	421
0 980 43	421
0 980 45	421
0 980 46	421
0 980 47	421
0 980 90	422
0 980 91	422
0 980 92	422
0 980 93	422
0 980 94	422
0 980 95	422
0 980 96	422

1 000 00

Кат. №	Стр.
1 340 99	410
1 341 03	410
1 345 44	410
1 345 46	410
1 345 48	410
1 345 54	410
1 345 56	410
1 345 58	410
1 345 64	410
1 345 66	410
1 345 68	410
1 345 74	410
1 345 76	410
1 345 78	410
1 346 04	410
1 346 08	410
1 346 14	410
1 346 18	410
1 348 08	410

Список каталожных номеров

Кат. №	Стр.
1 348 09	410
1 348 18	410
1 348 19	410
1 348 20	410
1 348 21	410
1 348 22	410
1 348 24	410
1 348 25	410
1 348 26	410
1 348 27	410
1 348 28	410
1 348 29	410
1 355 41	410
1 355 42	410
1 355 43	410
1 355 44	410
1 355 51	410
1 355 52	410
1 355 53	410
1 355 54	410
1 355 61	410
1 355 62	410
1 355 63	410
1 355 64	410
1 355 71	410
1 355 72	410
1 355 73	410
1 355 74	410
1 356 01	410
1 356 02	410
1 356 03	410
1 356 04	410
1 356 11	410
1 356 12	410
1 356 13	410
1 356 14	410
1 375 45	410
1 375 46	410
1 375 47	410
1 375 48	410
1 375 49	410
1 375 55	410
1 375 56	410
1 375 57	410
1 375 58	410
1 375 59	410
1 375 65	410
1 375 66	410
1 375 67	410
1 375 68	410
1 375 69	410
1 375 75	410
1 375 76	410
1 375 77	410
1 375 78	410
1 375 79	410
1 376 05	410
1 376 06	410
1 376 07	410
1 376 08	410
1 376 09	410
1 376 15	410
1 376 16	410
1 376 17	410

Кат. №	Стр.
1 376 18	410
1 376 19	410
1 421 90	575
1 421 91	575
1 422 08	575
1 422 09	575
1 425 36	575
1 425 37	575
1 425 38	575
1 425 39	575
1 425 48	575
1 425 49	575
1 425 59	574
1 425 60	574
1 425 61	574
1 425 62	574
1 425 63	574
1 428 28	575
1 428 29	575
1 428 30	575
1 428 31	575
1 428 32	575
1 428 33	575
1 428 34	575
1 428 35	575
1 428 36	575
1 428 37	575
1 466 01	569
1 466 02	569
1 466 03	569
1 466 05	569
1 466 06	569
1 466 07	569
1 466 09	569
1 466 13	569
1 466 14	569
1 466 22	569
1 466 23	569
1 466 24	569
1 466 25	569
1 466 26	569
1 466 36	570
1 466 39	570
1 466 42	569
1 466 43	569
1 466 44	569
1 466 54	570
1 466 63	570
1 466 64	570
1 466 65	570
1 466 82	570
1 466 83	570
1 466 84	570
1 466 90	570
1 466 93	570
1 466 98	570
1 466 22	119
1 466 23	119
1 466 54	570
1 467 01	276
1 467 11	276
1 467 12	276
1 467 21	276
1 467 22	81

Кат. №	Стр.
1 467 23	276
1 467 24	276
1 700 19	10
1 700 20	10
2 000 00	
2 000 73	10
2 000 74	10
2 001 37	10
2 001 38	10
2 200 02	10
2 200 04	10
2 200 10	10
2 200 23	10
2 200 35	11
2 500 05	10
2 506 62	10
3 000 00	
3 100 06	1010
3 100 07	1010
3 100 08	1010
3 100 20	1010
3 100 45	1011
3 100 46	1011
3 100 47	1011
3 100 48	1011
3 100 81	1008
3 100 82	1008
3 100 83	1008
3 100 84	1008
3 101 20	1013
3 101 21	1013
3 101 22	1013
3 101 23	1013
3 101 25	1013
3 101 28	1013
3 101 29	1013
3 101 31	1013
3 101 35	1013
3 101 54	1012
3 101 56	1012
3 101 58	1012
3 101 70	1014
3 101 71	1014
3 101 72	1014
3 101 73	1014
3 101 74	1014
3 101 75	1014
3 101 76	1014
3 101 77	1014
3 101 78	1014
3 101 80	1009
3 101 81	1009
3 101 82	1009
3 101 83	1009
3 101 84	1009
3 101 85	1009
3 101 86	1009
3 101 87	1009
3 101 88	1009
3 101 89	1009
3 101 90	1009
3 101 91	1009

Кат. №	Стр.
3 101 92	1009
3 101 93	1009
3 101 94	1009
3 102 70	1019
3 102 71	1019
3 102 72	1019
3 102 73	1019
3 102 74	1019
3 102 75	1019
3 102 76	1019
3 102 77	1019
3 103 00	1007
3 103 01	1007
3 103 02	1007
3 103 03	1007
3 103 04	1007
3 103 20	1007
3 103 21	1007
3 103 22	1007
3 103 23	1007
3 103 24	1007
3 103 50	1016
3 103 51	1016
3 103 52	1016
3 103 53	1016
3 103 54	1016
3 103 55	1016
3 103 56	1016
3 103 57	1016
3 103 60	1016
3 103 63	1016
3 103 66	1016
3 103 69	1016
3 103 72	1016
3 103 79	1017
3 103 80	1017
3 103 81	1017
3 103 82	1017
3 103 84	1017
3 103 85	1017
3 103 86	1017
3 103 87	1017
3 103 88	1017
3 103 89	1017
3 103 90	1017
3 103 91	1017
3 103 92	1017
3 105 98	1012
3 105 99	1012
3 106 00	1012
3 106 60	1014
3 106 61	1014
3 106 62	1014
3 106 63	1014
3 106 64	1014
3 106 65	1014
3 106 66	1014
3 106 67	1014
3 106 68	1014
3 106 69	1014
3 107 40	1013
3 107 41	1013
3 107 42	1013
3 107 43	1013

Кат. №	Стр.
3 107 44	1013
3 107 45	1013
3 107 75	1016
3 107 76	1016
3 107 77	1016
3 107 78	1016
3 107 79	1016
3 107 80	1016
3 107 81	1016
3 107 82	1016
3 107 83	1016
3 107 84	1016
3 107 85	1016
3 107 96	1017
3 107 97	1017
3 107 98	1017
3 107 99	1017
3 108 35	1016
3 108 57	1016
3 108 58	1016
3 108 59	1016
3 108 60	1016
3 108 61	1016
3 108 62	1016
3 108 63	1016
3 108 79	1020
3 108 82	1020
3 108 84	1020
3 108 85	1020
3 108 87	1020
3 108 89	1020
3 108 97	1020
3 109 15	1019
3 109 30	1020
3 109 31	1020
3 109 32	1020
3 109 33	1020
3 109 38	1020
3 109 52	1014
3 109 53	1014
3 109 54	1014
3 109 58	1012
3 109 59	1014
3 109 60	1012
3 109 61	1014
3 109 63	1014
3 109 69	1014
3 109 72	1016
3 109 73	1017
3 372 02	458
3 372 03	458
3 372 04	458
3 372 05	458
3 372 06	458
3 372 07	458
3 372 08	458
3 372 14	459
3 372 15	459
3 372 16	459
3 372 17	459
3 372 18	459
3 372 22	458
3 372 23	458
3 372 24	458

Список каталожных номеров

Кат. №	Стр.	Кат. №	Стр.	Кат. №	Стр.	Кат. №	Стр.	Кат. №	Стр.
3 372 25	458	3 375 83	448	3 377 61	449	3 379 33	448	3 380 73	433
3 372 26	458	3 375 90	448	3 377 62	449	3 379 34	448	3 380 80	433
3 372 27	458	3 375 91	448	3 377 63	449	3 379 35	448	3 380 81	433
3 372 28	458	3 375 92	448	3 377 71	449	3 379 36	448	3 380 90	433
3 372 34	459	3 375 93	448	3 377 72	449	3 379 37	448	3 380 91	433
3 372 35	459	3 376 00	448	3 377 73	449	3 379 38	448	3 381 00	432
3 372 36	459	3 376 01	448	3 377 81	449	3 379 39	448	3 381 01	432
3 372 37	459	3 376 02	448	3 377 82	449	3 379 40	448	3 381 02	432
3 372 38	459	3 376 03	448	3 377 83	449	3 379 41	448	3 381 03	432
3 372 52	460	3 376 10	448	3 377 91	449	3 379 42	448	3 381 10	432
3 372 53	460	3 376 11	448	3 377 92	449	3 379 49	450	3 381 11	432
3 372 54	460	3 376 12	448	3 377 93	449	3 379 50	450	3 381 12	432
3 372 55	460	3 376 13	448	3 378 01	449	3 379 51	450	3 381 13	432
3 372 56	460	3 376 20	448	3 378 02	449	3 379 52	450	3 381 20	432
3 372 57	460	3 376 21	448	3 378 03	449	3 379 54	456	3 381 21	432
3 372 58	460	3 376 22	448	3 378 11	449	3 379 60	450	3 381 22	432
3 372 64	460	3 376 23	448	3 378 12	449	3 379 61	450	3 381 30	432
3 372 65	460	3 376 40	450	3 378 13	449	3 379 62	450	3 381 31	432
3 372 66	460	3 376 41	449	3 378 21	449	3 379 63	450	3 381 32	432
3 372 67	460	3 376 42	449	3 378 22	449	3 379 64	450	3 381 41	441
3 372 68	460	3 376 43	449	3 378 23	449	3 379 65	450	3 381 43	433
3 372 72	460	3 376 50	450	3 378 31	449	3 379 66	450	3 381 46	433
3 372 73	460	3 376 51	449	3 378 32	449	3 379 67	450	3 381 47	433
3 372 74	460	3 376 52	449	3 378 33	449	3 379 68	450	3 381 50	441
3 372 75	460	3 376 53	449	3 378 41	449	3 379 69	450	3 381 51	441
3 372 76	460	3 376 60	450	3 378 42	449	3 379 70	450	3 381 53	433
3 372 77	460	3 376 61	449	3 378 43	449	3 379 71	450	3 381 55	433
3 372 78	460	3 376 62	449	3 378 51	449	3 379 72	450	3 381 56	433
3 372 84	460	3 376 63	449	3 378 52	449	3 379 73	450	3 381 57	433
3 372 85	460	3 376 70	450	3 378 53	449	3 379 74	450	3 381 58	433
3 372 86	460	3 376 71	449	3 378 62	448	3 379 79	485	3 381 60	433
3 372 87	460	3 376 72	449	3 378 63	448	3 379 80	456	3 381 61	433
3 372 88	460	3 376 73	449	3 378 64	448	3 379 81	456	3 381 62	433
3 374 00	460	3 376 80	450	3 378 65	448	3 379 82	456	3 381 63	433
3 374 04	460	3 376 81	449	3 378 66	448	3 379 83	456	3 381 64	433
3 374 10	460	3 376 82	449	3 378 67	448	3 380 00	432	3 381 65	433
3 374 11	460	3 376 83	449	3 378 68	448	3 380 01	432	3 381 70	441
3 375 20	448	3 376 90	450	3 378 69	448	3 380 02	432	3 381 71	441
3 375 21	448	3 376 91	449	3 378 70	448	3 380 03	432	3 381 72	441
3 375 22	448	3 376 92	449	3 378 71	448	3 380 04	432	3 381 73	441
3 375 23	448	3 376 93	449	3 378 72	448	3 380 05	432	3 381 74	441
3 375 30	448	3 377 00	450	3 378 82	450	3 380 06	432	3 381 80	433
3 375 31	448	3 377 01	449	3 378 84	450	3 380 07	432	3 382 00	433
3 375 32	448	3 377 02	449	3 378 86	450	3 380 08	432	3 382 01	433
3 375 33	448	3 377 03	449	3 378 88	450	3 380 09	432	3 382 02	433
3 375 40	448	3 377 10	450	3 378 90	450	3 380 10	432	3 382 03	433
3 375 41	448	3 377 11	449	3 378 92	450	3 380 11	432	3 382 04	433
3 375 42	448	3 377 12	449	3 378 94	450	3 380 20	432	3 382 05	433
3 375 43	448	3 377 13	449	3 378 96	441	3 380 21	432	3 382 06	433
3 375 50	448	3 377 20	450	3 378 98	450	3 380 22	432	3 382 20	434
3 375 51	448	3 377 21	449	3 379 00	450	3 380 23	432	3 382 23	434
3 375 52	448	3 377 22	449	3 379 02	450	3 380 24	432	3 382 26	434
3 375 53	448	3 377 23	449	3 379 12	450	3 380 25	432	3 382 30	445
3 375 60	448	3 377 30	450	3 379 13	450	3 380 26	432	3 382 40	434
3 375 61	448	3 377 31	449	3 379 14	450	3 380 27	432	3 382 41	434
3 375 62	448	3 377 32	449	3 379 15	450	3 380 28	432	3 382 42	434
3 375 63	448	3 377 33	449	3 379 16	450	3 380 29	432	3 382 43	441
3 375 70	448	3 377 40	450	3 379 17	450	3 380 30	432	3 382 44	441
3 375 71	448	3 377 41	449	3 379 18	450	3 380 31	432	3 382 45	441
3 375 72	448	3 377 42	449	3 379 19	441	3 380 61	433	3 382 51	434
3 375 73	448	3 377 43	449	3 379 20	450	3 380 62	433	3 382 52	434
3 375 80	448	3 377 51	449	3 379 21	450	3 380 63	433	3 382 53	434
3 375 81	448	3 377 52	449	3 379 22	450	3 380 71	433	3 382 61	434
3 375 82	448	3 377 53	449	3 379 32	448	3 380 72	433	3 382 62	434

Список каталожных номеров

Кат. №	Стр.	Кат. №	Стр.	Кат. №	Стр.	Кат. №	Стр.	Кат. №	Стр.
3 382 63	434	3 386 57	452	3 390 24	437	3 394 75	439	3 397 00	442
3 382 71	434	3 386 70	452	3 390 41	437	3 394 81	439	3 397 01	442
3 382 72	434	3 386 71	452	3 390 43	437	3 394 82	439	3 397 02	442
3 382 73	434	3 386 73	452	3 390 50	437	3 394 93	439	3 397 10	460
3 382 81	434	3 386 74	452	3 390 52	437	3 394 95	439	3 397 11	450
3 382 82	434	3 386 76	452	3 390 54	437	3 395 21	439	3 397 12	450
3 382 83	434	3 386 77	452	3 391 01	440	3 395 22	439	3 397 13	432
3 383 00	451	3 387 00	453	3 391 03	440	3 395 33	439	3 397 15	460
3 383 01	434	3 387 01	453	3 391 05	440	3 395 35	439	3 397 16	450
3 383 03	451	3 387 03	453	3 391 20	440	3 395 40	441	3 397 17	450
3 383 04	451	3 387 04	453	3 391 23	440	3 395 41	441	3 397 18	432
3 383 06	451	3 387 06	453	3 391 25	440	3 395 42	441	3 397 21	442
3 383 07	451	3 387 07	453	3 391 30	440	3 395 43	441	3 397 30	442
3 383 20	451	3 387 20	453	3 391 33	440	3 395 44	441	3 397 31	442
3 383 21	451	3 387 21	453	3 391 35	440	3 395 45	441	3 397 34	442
3 383 23	451	3 387 24	453	3 391 43	440	3 395 46	441	3 397 35	442
3 383 24	451	3 387 25	453	3 391 45	440	3 395 47	441	3 397 36	442
3 383 25	451	3 387 27	453	3 391 63	440	3 395 48	441	3 397 37	456
3 383 26	451	3 387 28	453	3 391 65	440	3 395 49	441	3 397 51	441
3 383 27	451	3 387 50	453	3 391 85	440	3 395 50	441	3 397 53	442
3 383 28	451	3 387 51	453	3 392 05	440	3 395 51	441	3 397 54	442
3 383 50	435	3 387 53	453	3 392 50	454	3 395 60	441	3 397 55	442
3 383 51	435	3 387 54	453	3 392 60	454	3 395 61	441	3 397 56	442
3 383 53	435	3 387 56	453	3 392 61	454	3 395 62	441	3 397 57	442
3 383 54	435	3 387 57	453	3 392 62	454	3 395 63	441	3 397 58	442
3 383 56	435	3 387 58	453	3 392 70	454	3 395 64	441	3 397 86	450
3 383 57	435	3 387 70	453	3 392 71	454	3 395 65	441	3 397 87	450
3 384 00	451	3 387 71	453	3 392 72	454	3 395 66	441	3 397 88	450
3 384 01	434	3 387 74	453	3 393 00	454	3 395 67	441	3 397 89	450
3 384 03	451	3 387 75	453	3 393 01	454	3 395 68	441	3 397 90	450
3 384 04	434	3 387 77	453	3 393 02	454	3 395 69	441	3 397 91	450
3 384 06	434	3 387 78	453	3 393 20	454	3 395 70	441	3 397 92	450
3 384 07	451	3 388 01	437	3 393 21	454	3 395 71	441	3 397 93	450
3 384 20	434	3 388 02	437	3 393 22	454	3 395 80	441	3 397 94	450
3 384 21	434	3 388 03	437	3 393 30	454	3 395 81	441	3 397 95	450
3 384 23	434	3 388 04	437	3 393 31	454	3 395 82	441	3 397 96	450
3 384 24	434	3 388 10	437	3 393 32	454	3 395 83	441	3 399 00	442
3 384 25	434	3 388 12	437	3 393 50	454	3 395 84	441	3 399 01	442
3 384 26	434	3 388 14	437	3 393 51	454	3 395 85	441	3 399 02	442
3 384 27	434	3 388 41	437	3 393 52	454	3 395 86	441	3 399 03	442
3 384 28	434	3 388 42	437	3 393 60	454	3 395 87	441	3 399 04	442
3 384 50	435	3 388 43	437	3 393 61	454	3 395 88	441	3 399 05	442
3 384 51	435	3 388 44	437	3 393 62	454	3 395 89	441	3 399 06	442
3 384 53	435	3 388 50	437	3 393 65	455	3 395 90	441	3 399 20	442
3 384 54	435	3 388 52	437	3 393 66	455	3 395 91	441	3 399 21	442
3 384 56	435	3 388 54	437	3 393 81	454	3 395 92	441	3 399 22	442
3 384 57	435	3 388 61	437	3 393 82	454	3 395 93	441	3 399 23	442
3 386 00	452	3 388 62	437	3 393 91	454	3 395 94	441	3 399 24	442
3 386 01	452	3 388 63	437	3 393 92	454	3 395 95	441	3 399 25	442
3 386 03	452	3 388 64	437	3 393 95	455	3 395 96	441	3 399 26	442
3 386 04	452	3 388 70	437	3 393 96	438	3 395 97	441	3 399 27	442
3 386 06	452	3 388 72	437	3 394 50	439	3 395 98	441	3 399 29	442
3 386 07	452	3 388 74	437	3 394 51	439	3 395 99	441	3 399 30	442
3 386 20	452	3 389 02	436	3 394 52	439	3 396 00	441	3 399 31	442
3 386 21	452	3 389 04	436	3 394 53	439	3 396 10	434	3 399 32	442
3 386 23	452	3 389 20	436	3 394 54	439	3 396 11	434	3 399 33	442
3 386 24	452	3 389 22	436	3 394 55	437	3 396 12	436	3 399 36	485
3 386 26	452	3 389 24	436	3 394 56	437	3 396 13	436	3 399 40	485
3 386 27	452	3 389 42	436	3 394 57	439	3 396 14	437	3 399 41	489
3 386 50	452	3 389 44	436	3 394 60	439	3 396 16	437	3 399 42	489
3 386 51	452	3 390 02	437	3 394 61	439	3 396 20	434	3 399 43	489
3 386 53	452	3 390 14	437	3 394 62	439	3 396 21	434	3 460 20	1110
3 386 54	452	3 390 20	437	3 394 71	439	3 396 22	436	3 460 50	1000
3 386 56	452	3 390 22	437	3 394 73	439	3 396 24	435	3 820 22	535

Список каталожных номеров

Кат. №	Стр.
3 820 23	535
3 820 25	535
3 820 28	535
3 820 29	535
3 820 31	535
3 820 32	535
3 820 33	535
3 820 34	535
3 820 37	535
3 820 41	535
3 820 42	535
3 820 43	535
3 820 44	535
3 820 45	535
3 820 46	535
3 820 47	535
3 820 48	535
3 820 49	535
3 823 22	535
3 823 23	535
3 823 24	535
3 823 26	535
3 823 27	535
3 823 28	535
3 823 29	535
3 823 30	535
3 823 31	535
3 823 32	535
3 823 41	535
3 823 42	535
3 823 43	535
3 823 44	535
3 823 45	535
3 823 46	535
3 823 47	535
3 823 48	535
3 823 49	535
3 829 11	535
3 829 12	535
3 829 13	535
3 829 14	535
3 829 15	535
3 829 16	535
3 829 17	535
3 829 21	535
3 829 22	535
3 829 23	535
3 829 24	535
3 829 25	535
3 829 26	535
3 829 29	535
3 829 97	535
3 866 22	535
3 866 23	535
3 866 24	535
3 866 25	535
3 866 26	535
3 866 27	535
3 866 28	535
3 866 29	535
3 866 30	535
3 866 31	535
3 866 32	535
3 866 33	535

Кат. №	Стр.
3 866 34	535
3 866 35	535
3 866 36	535
3 866 37	535
3 866 61	529
3 866 62	529
3 866 63	529
3 866 64	529
3 866 65	529
3 866 66	529
3 866 67	529
3 866 68	529
3 866 69	529
3 866 70	529
3 866 71	529
3 866 72	529
3 866 73	529
3 866 74	529
3 866 75	529
3 866 76	529
3 866 77	529
3 873 42	534
3 873 43	534
3 873 44	534
3 873 45	534
3 873 46	534
3 873 47	534
3 873 48	534
3 873 50	534
3 874 21	534
3 874 22	534
3 874 23	534
3 874 24	534
3 874 25	534
3 874 26	534
3 874 27	534
3 874 28	534
3 874 90	534
3 874 91	534
3 874 92	534
3 874 93	534
3 874 94	534
3 874 95	534
3 874 96	534
3 874 97	534
4 000 00	
4 016 46	405
4 016 47	405
4 016 48	405
4 016 49	405
4 016 56	405
4 016 57	405
4 016 58	405
4 016 59	405
4 017 01	407
4 017 02	407
4 017 03	407
4 017 04	407
4 017 06	407
4 017 07	407
4 017 08	407
4 017 09	407
4 017 11	407

Кат. №	Стр.
4 017 12	407
4 017 13	407
4 017 14	407
4 017 16	407
4 017 17	407
4 017 18	407
4 017 19	407
4 017 22	407
4 017 23	407
4 017 24	407
4 017 25	407
4 017 26	407
4 017 27	407
4 017 51	407
4 017 52	407
4 017 53	407
4 017 54	407
4 017 56	407
4 017 57	407
4 017 58	407
4 017 59	407
4 017 61	407
4 017 62	407
4 017 63	407
4 017 64	407
4 017 66	407
4 017 67	407
4 017 68	407
4 017 69	407
4 018 44	405
4 018 45	405
4 018 50	405
4 018 51	405
4 018 53	405
4 018 55	405
4 018 56	405
4 018 57	405
4 020 24	229
4 020 25	229
4 020 26	229
4 020 27	229
4 020 28	229
4 020 29	229
4 020 30	229
4 020 32	229
4 020 33	229
4 020 34	229
4 020 36	229
4 020 37	229
4 020 38	229
4 020 62	229
4 020 63	229
4 020 64	229
4 020 66	229
4 020 67	229
4 020 68	229
4 020 70	229
4 020 71	229
4 020 72	229
4 020 74	229
4 020 75	229
4 020 76	229
4 030 00	232
4 030 01	232

Кат. №	Стр.
4 030 02	232
4 030 08	232
4 030 09	232
4 030 10	232
4 030 38	232
4 030 39	232
4 030 40	232
4 030 42	232
4 030 43	232
4 030 44	232
4 038 57	231
4 038 58	231
4 038 60	231
4 038 61	231
4 038 62	231
4 038 63	231
4 038 64	231
4 038 65	231
4 038 66	231
4 038 71	231
4 038 72	231
4 038 74	231
4 038 75	231
4 038 76	231
4 038 77	231
4 038 78	231
4 038 79	231
4 038 80	231
4 038 85	231
4 038 86	231
4 038 88	231
4 038 89	231
4 038 90	231
4 038 91	231
4 038 92	231
4 038 93	231
4 038 94	231
4 038 99	231
4 039 00	231
4 039 02	231
4 039 03	231
4 039 04	231
4 039 05	231
4 039 06	231
4 039 07	231
4 039 08	231
4 039 13	231
4 039 14	231
4 039 15	231
4 039 16	231
4 039 17	231
4 039 18	231
4 039 19	231
4 039 20	231
4 039 21	231
4 039 22	231
4 039 27	231
4 039 28	231
4 039 29	231
4 039 30	231
4 039 31	231
4 039 32	231
4 039 33	231
4 039 34	231

Кат. №	Стр.
4 039 35	231
4 039 36	231
4 039 41	231
4 039 42	231
4 039 43	231
4 039 44	231
4 039 45	231
4 039 46	231
4 039 47	231
4 039 48	231
4 039 49	231
4 039 50	231
4 039 55	231
4 039 56	231
4 039 57	231
4 039 58	231
4 039 59	231
4 039 60	231
4 039 61	231
4 039 62	231
4 039 63	231
4 039 64	231
4 039 69	230
4 039 70	230
4 039 72	230
4 039 73	230
4 039 74	230
4 039 75	230
4 039 76	230
4 039 77	230
4 039 78	230
4 039 83	230
4 039 84	230
4 039 86	230
4 039 87	230
4 039 88	230
4 039 89	230
4 039 90	230
4 039 91	230
4 039 92	230
4 039 97	230
4 039 98	230
4 040 00	230
4 040 01	230
4 040 02	230
4 040 03	230
4 040 04	230
4 040 05	230
4 040 06	230
4 040 11	230
4 040 12	230
4 040 14	230
4 040 15	230
4 040 16	230
4 040 17	230
4 040 18	230
4 040 19	230
4 040 20	230
4 040 25	230
4 040 26	230
4 040 28	230
4 040 29	230
4 040 30	230
4 040 31	230

Список каталожных номеров

Кат. №	Стр.	Кат. №	Стр.	Кат. №	Стр.	Кат. №	Стр.	Кат. №	Стр.
4 040 32	230	4 046 16	482	4 049 88	494	4 064 38	248	4 072 97	234
4 040 33	230	4 046 17	482	4 049 89	494	4 064 41	248	4 072 98	234
4 040 34	230	4 046 20	482	4 049 90	494	4 064 49	248	4 072 99	234
4 040 39	230	4 046 21	482	4 049 91	494	4 064 50	248	4 073 00	234
4 040 40	230	4 046 22	482	4 050 23	495	4 064 57	248	4 073 01	234
4 040 42	230	4 046 23	482	4 050 24	495	4 064 59	248	4 073 02	234
4 040 43	230	4 046 26	482	4 050 25	495	4 064 61	248	4 073 03	234
4 040 44	230	4 046 27	482	4 050 26	495	4 064 69	248	4 073 04	234
4 040 45	230	4 046 31	482	4 050 34	495	4 064 70	248	4 073 05	234
4 040 46	230	4 046 33	482	4 050 35	495	4 064 77	248	4 073 06	234
4 040 47	230	4 046 36	482	4 050 36	495	4 064 79	248	4 073 07	234
4 040 48	230	4 046 37	482	4 052 20	497	4 064 81	248	4 073 08	234
4 040 53	230	4 046 40	482	4 052 24	497	4 064 89	248	4 073 09	234
4 040 54	230	4 046 41	482	4 052 26	367	4 064 90	248	4 073 10	234
4 040 56	230	4 046 42	482	4 052 30	496	4 065 27	248	4 073 11	234
4 040 57	230	4 046 43	482	4 052 31	496	4 065 28	248	4 074 25	235
4 040 58	230	4 046 46	482	4 052 40	497	4 065 43	248	4 074 26	235
4 040 59	230	4 046 47	482	4 052 41	497	4 065 44	248	4 074 27	235
4 040 60	230	4 046 51	482	4 052 42	497	4 072 04	234	4 074 28	235
4 040 61	230	4 046 53	482	4 052 46	497	4 072 05	234	4 074 29	235
4 040 62	230	4 046 56	482	4 052 47	497	4 072 07	234	4 074 30	235
4 040 67	230	4 046 57	482	4 052 48	497	4 072 08	234	4 074 31	235
4 040 68	230	4 046 59	482	4 052 49	497	4 072 09	234	4 074 32	235
4 040 70	230	4 046 60	481	4 062 58	250	4 072 56	234	4 074 33	235
4 040 71	230	4 046 65	482	4 062 60	250	4 072 57	234	4 074 34	235
4 040 72	230	4 046 66	482	4 062 62	250	4 072 58	234	4 074 35	234
4 040 73	230	4 046 67	482	4 062 66	250	4 072 59	234	4 074 36	235
4 040 74	230	4 046 68	480	4 062 76	250	4 072 60	234	4 074 37	235
4 040 75	230	4 046 70	482	4 062 78	250	4 072 61	234	4 074 38	235
4 040 76	230	4 046 71	482	4 062 80	250	4 072 62	234	4 074 67	235
4 044 30	488	4 046 72	482	4 062 82	250	4 072 63	234	4 074 68	235
4 044 31	488	4 046 73	482	4 062 85	250	4 072 64	234	4 074 69	235
4 044 32	488	4 046 74	482	4 062 86	250	4 072 65	234	4 074 70	235
4 045 00	481	4 046 75	482	4 062 87	250	4 072 66	234	4 074 71	235
4 045 01	481	4 046 76	482	4 062 88	251	4 072 67	234	4 074 72	235
4 045 02	481	4 046 77	482	4 062 89	251	4 072 68	234	4 074 73	235
4 045 03	481	4 046 79	482	4 062 90	250	4 072 69	234	4 074 74	235
4 045 08	481	4 046 80	482	4 062 91	250	4 072 70	234	4 074 75	235
4 045 09	481	4 046 81	482	4 062 92	250	4 072 71	234	4 074 76	235
4 045 10	481	4 046 82	482	4 062 93	250	4 072 72	234	4 074 77	235
4 045 11	481	4 046 83	482	4 062 95	250	4 072 73	234	4 074 78	235
4 045 12	481	4 046 85	482	4 063 03	250	4 072 74	234	4 074 79	235
4 045 13	481	4 046 86	482	4 063 04	250	4 072 75	234	4 075 02	235
4 045 15	481	4 046 87	482	4 063 05	250	4 072 76	234	4 075 03	235
4 045 16	481	4 046 88	482	4 063 06	250	4 072 77	234	4 075 04	235
4 045 17	481	4 046 89	482	4 063 07	250	4 072 78	234	4 075 05	235
4 045 18	481	4 046 90	482	4 063 10	250	4 072 79	234	4 075 06	235
4 045 19	481	4 046 91	482	4 063 11	250	4 072 80	234	4 075 07	235
4 045 20	481	4 046 92	482	4 063 12	250	4 072 81	234	4 075 08	235
4 045 21	481	4 046 93	482	4 063 13	250	4 072 82	234	4 075 09	235
4 045 22	481	4 048 18	464	4 063 14	251	4 072 83	234	4 075 10	235
4 045 23	481	4 049 05	494	4 063 15	251	4 072 84	234	4 075 11	235
4 045 24	481	4 049 06	494	4 063 16	251	4 072 85	234	4 075 12	235
4 045 25	481	4 049 26	494	4 063 19	251	4 072 86	234	4 075 13	235
4 045 26	481	4 049 33	494	4 063 20	251	4 072 87	234	4 075 14	235
4 045 27	481	4 049 37	494	4 064 01	248	4 072 88	234	4 075 15	235
4 046 00	482	4 049 38	494	4 064 03	248	4 072 89	234	4 075 54	235
4 046 02	482	4 049 39	494	4 064 04	248	4 072 90	234	4 075 55	235
4 046 04	482	4 049 40	494	4 064 06	248	4 072 91	234	4 075 56	235
4 046 06	482	4 049 41	494	4 064 12	248	4 072 92	234	4 075 57	235
4 046 10	482	4 049 42	494	4 064 23	248	4 072 93	234	4 075 58	235
4 046 11	482	4 049 43	494	4 064 32	248	4 072 94	234	4 075 59	235
4 046 12	482	4 049 44	494	4 064 34	248	4 072 95	234	4 075 60	235
4 046 13	482	4 049 45	494	4 064 36	248	4 072 96	234	4 075 61	235

Список каталожных номеров

Кат. №	Стр.	Кат. №	Стр.	Кат. №	Стр.	Кат. №	Стр.	Кат. №	Стр.
4 075 62	235	4 078 54	236	4 080 90	237	4 090 60	237	4 092 82	238
4 075 63	235	4 078 55	236	4 080 91	237	4 090 61	237	4 093 28	238
4 075 64	235	4 078 57	236	4 080 92	237	4 090 62	237	4 093 29	238
4 075 65	234	4 078 58	236	4 080 93	237	4 090 63	237	4 093 30	238
4 075 66	235	4 078 59	236	4 080 94	237	4 090 64	237	4 093 31	238
4 075 67	235	4 078 60	236	4 080 95	237	4 090 65	237	4 093 32	238
4 076 17	235	4 078 61	236	4 081 43	237	4 090 66	237	4 093 33	238
4 076 18	235	4 078 62	236	4 081 45	237	4 090 67	237	4 093 34	238
4 076 19	235	4 078 63	236	4 081 46	237	4 090 68	237	4 093 35	238
4 076 20	235	4 078 64	236	4 081 47	237	4 090 69	237	4 093 36	238
4 076 21	235	4 078 65	236	4 081 48	237	4 090 70	237	4 093 37	238
4 076 22	235	4 079 20	236	4 081 49	237	4 090 71	237	4 093 38	238
4 076 23	235	4 079 21	236	4 081 50	237	4 091 06	238	4 093 39	238
4 076 24	235	4 079 22	236	4 081 51	237	4 091 07	238	4 093 40	238
4 076 25	235	4 079 23	236	4 081 52	237	4 091 08	238	4 093 41	238
4 076 26	235	4 079 24	236	4 081 53	237	4 091 09	238	4 093 42	238
4 076 27	235	4 079 26	236	4 088 64	237	4 091 10	238	4 093 62	238
4 076 28	235	4 079 27	236	4 088 65	237	4 091 11	238	4 093 63	238
4 076 29	235	4 079 28	236	4 088 66	237	4 091 12	238	4 093 64	238
4 076 30	235	4 079 29	236	4 088 67	237	4 091 13	238	4 095 59	238
4 076 62	236	4 079 30	236	4 088 68	237	4 091 14	238	4 095 60	238
4 076 63	236	4 079 31	236	4 088 69	237	4 091 15	238	4 095 61	238
4 076 64	236	4 079 32	236	4 088 70	237	4 091 16	238	4 095 62	238
4 076 65	236	4 079 33	236	4 088 71	237	4 091 17	238	4 095 63	238
4 076 66	236	4 079 34	234	4 088 72	237	4 091 18	238	4 095 64	238
4 076 68	236	4 079 62	237	4 088 73	237	4 091 19	238	4 095 65	238
4 076 69	236	4 079 63	237	4 088 74	237	4 091 20	238	4 095 66	238
4 076 70	236	4 079 64	237	4 088 75	237	4 091 40	238	4 095 67	238
4 076 71	236	4 079 65	237	4 088 76	237	4 091 41	238	4 095 68	238
4 076 72	236	4 079 66	237	4 088 77	237	4 091 42	238	4 095 69	238
4 076 73	236	4 079 67	237	4 088 78	237	4 091 94	238	4 095 70	238
4 076 74	236	4 079 69	237	4 089 34	237	4 091 95	238	4 095 71	238
4 076 75	236	4 079 70	237	4 089 35	237	4 091 96	238	4 095 72	238
4 076 76	236	4 079 71	237	4 089 36	237	4 091 97	238	4 095 73	238
4 077 33	236	4 079 72	237	4 089 37	237	4 091 98	238	4 095 74	238
4 077 34	236	4 079 73	237	4 089 38	237	4 091 99	238	4 097 28	239
4 077 35	236	4 079 74	237	4 089 39	237	4 092 00	238	4 097 29	239
4 077 36	236	4 079 75	237	4 089 40	237	4 092 01	238	4 097 30	239
4 077 37	236	4 079 76	237	4 089 41	237	4 092 02	238	4 097 31	239
4 077 38	236	4 079 77	237	4 089 42	237	4 092 03	238	4 097 32	239
4 077 40	236	4 080 22	237	4 089 43	237	4 092 04	238	4 097 33	239
4 077 41	236	4 080 23	237	4 089 44	237	4 092 05	238	4 097 34	239
4 077 42	236	4 080 24	237	4 089 45	237	4 092 06	238	4 097 35	239
4 077 43	236	4 080 25	237	4 089 46	237	4 092 07	238	4 097 52	239
4 077 44	236	4 080 26	237	4 089 47	237	4 092 08	238	4 097 53	239
4 077 45	236	4 080 27	237	4 089 48	237	4 092 28	238	4 097 54	239
4 077 46	236	4 080 29	237	4 089 83	237	4 092 29	238	4 097 55	239
4 077 92	236	4 080 30	237	4 089 84	237	4 092 30	238	4 097 56	239
4 077 93	236	4 080 31	237	4 089 85	237	4 092 47	238	4 097 57	239
4 077 94	236	4 080 32	237	4 089 86	237	4 092 48	238	4 097 58	239
4 077 95	236	4 080 33	237	4 089 87	237	4 092 49	238	4 097 59	239
4 077 96	236	4 080 34	237	4 089 88	237	4 092 50	238	4 097 60	239
4 077 98	236	4 080 35	237	4 089 89	237	4 092 51	238	4 097 61	239
4 077 99	236	4 080 36	237	4 089 90	237	4 092 52	238	4 097 62	239
4 078 00	236	4 080 37	237	4 089 91	237	4 092 53	238	4 097 63	239
4 078 01	236	4 080 80	237	4 089 92	237	4 092 54	238	4 097 64	239
4 078 02	234	4 080 81	237	4 089 93	237	4 092 55	238	4 097 65	239
4 078 03	236	4 080 82	237	4 089 94	237	4 092 56	238	4 097 66	239
4 078 04	236	4 080 83	237	4 089 95	237	4 092 57	238	4 097 67	239
4 078 05	236	4 080 84	237	4 089 96	237	4 092 58	238	4 097 68	239
4 078 06	236	4 080 85	237	4 089 97	237	4 092 59	238	4 097 69	239
4 078 51	236	4 080 87	237	4 090 57	237	4 092 60	238	4 097 70	239
4 078 52	236	4 080 88	237	4 090 58	237	4 092 80	238	4 097 71	239
4 078 53	236	4 080 89	237	4 090 59	237	4 092 81	238	4 097 72	239

Список каталожных номеров

Кат. №	Стр.	Кат. №	Стр.	Кат. №	Стр.	Кат. №	Стр.	Кат. №	Стр.
4 097 73	239	4 098 42	239	4 100 13	240	4 102 30	241	4 105 55	246
4 097 74	239	4 098 43	239	4 100 14	240	4 102 31	241	4 105 60	246
4 097 75	239	4 098 44	239	4 100 15	240	4 102 32	241	4 105 76	247
4 097 76	239	4 098 45	239	4 100 20	240	4 102 46	241	4 105 77	247
4 097 77	239	4 098 46	239	4 100 21	240	4 102 47	241	4 105 83	247
4 097 78	239	4 098 47	239	4 100 22	240	4 102 48	241	4 105 84	247
4 097 79	239	4 098 48	239	4 100 23	240	4 102 49	241	4 106 05	247
4 097 80	239	4 098 49	239	4 100 24	240	4 102 50	241	4 106 06	247
4 097 81	239	4 098 50	239	4 100 25	240	4 102 51	241	4 106 08	247
4 097 82	239	4 098 51	239	4 100 26	240	4 102 52	241	4 106 11	247
4 097 83	239	4 098 52	239	4 100 27	240	4 102 53	241	4 106 12	247
4 097 84	239	4 098 53	239	4 100 28	240	4 102 54	241	4 106 24	247
4 097 85	239	4 098 54	239	4 100 33	240	4 102 55	241	4 106 28	247
4 097 86	239	4 098 55	239	4 100 34	240	4 102 56	241	4 106 36	247
4 097 87	239	4 098 66	240	4 100 35	240	4 102 57	241	4 106 37	247
4 097 88	239	4 098 67	240	4 100 36	240	4 102 58	241	4 106 40	247
4 097 89	239	4 098 68	240	4 100 37	240	4 102 59	241	4 106 43	247
4 097 90	239	4 098 69	240	4 100 38	240	4 102 60	241	4 106 44	247
4 097 91	239	4 098 70	240	4 100 39	240	4 102 61	241	4 106 58	247
4 097 92	239	4 098 71	240	4 100 40	240	4 102 62	241	4 106 59	247
4 097 93	239	4 098 72	240	4 100 41	240	4 102 63	241	4 109 93	244
4 097 94	239	4 098 73	240	4 100 97	241	4 102 64	241	4 109 97	244
4 097 95	239	4 098 76	240	4 100 98	241	4 102 65	241	4 109 99	244
4 097 96	239	4 098 77	240	4 100 99	241	4 104 01	246	4 110 00	244
4 097 97	239	4 098 78	240	4 101 00	241	4 104 02	246	4 110 02	244
4 097 98	239	4 098 79	240	4 101 01	241	4 104 13	246	4 110 03	244
4 097 99	239	4 098 80	240	4 101 02	241	4 104 14	246	4 110 04	244
4 098 00	239	4 098 81	240	4 101 21	241	4 104 24	246	4 110 05	244
4 098 01	239	4 098 82	240	4 101 22	241	4 104 26	246	4 110 06	244
4 098 02	239	4 098 83	240	4 101 23	241	4 104 28	246	4 110 21	244
4 098 03	239	4 098 84	240	4 101 24	241	4 104 29	246	4 110 22	244
4 098 04	239	4 098 85	240	4 101 25	241	4 104 31	246	4 110 24	244
4 098 05	239	4 098 86	240	4 101 26	241	4 104 32	246	4 110 25	244
4 098 06	239	4 098 87	240	4 101 27	241	4 104 34	246	4 110 26	244
4 098 07	239	4 098 88	240	4 101 28	241	4 104 35	246	4 110 27	244
4 098 08	239	4 098 89	240	4 101 60	241	4 104 46	246	4 110 28	244
4 098 09	239	4 098 90	240	4 101 61	241	4 104 57	246	4 110 41	244
4 098 10	239	4 098 91	240	4 101 62	241	4 104 62	246	4 110 47	244
4 098 11	239	4 098 92	240	4 101 63	241	4 104 71	246	4 110 48	244
4 098 12	239	4 098 93	240	4 101 64	241	4 104 72	246	4 110 50	244
4 098 13	239	4 098 94	240	4 101 65	241	4 104 74	246	4 110 51	244
4 098 14	239	4 098 95	240	4 101 66	241	4 104 75	246	4 110 52	244
4 098 15	239	4 099 08	240	4 101 67	241	4 104 77	246	4 110 53	244
4 098 16	239	4 099 09	240	4 101 73	241	4 104 80	246	4 110 54	244
4 098 17	239	4 099 11	240	4 101 74	241	4 104 83	246	4 110 91	244
4 098 18	239	4 099 12	240	4 101 75	241	4 104 86	246	4 110 92	244
4 098 19	239	4 099 13	240	4 101 76	241	4 104 89	246	4 110 94	244
4 098 20	239	4 099 14	240	4 101 77	241	4 104 93	246	4 110 95	244
4 098 21	239	4 099 20	240	4 101 78	241	4 104 99	246	4 110 96	244
4 098 22	239	4 099 22	240	4 101 79	241	4 105 00	246	4 110 97	244
4 098 23	239	4 099 23	240	4 101 80	241	4 105 11	246	4 110 98	244
4 098 24	239	4 099 24	240	4 102 12	241	4 105 12	246	4 111 49	244
4 098 30	239	4 099 25	240	4 102 13	241	4 105 20	246	4 111 50	244
4 098 31	239	4 099 26	240	4 102 14	241	4 105 21	246	4 111 51	244
4 098 32	239	4 099 34	240	4 102 15	241	4 105 23	246	4 111 57	244
4 098 33	239	4 099 35	240	4 102 16	241	4 105 25	246	4 111 58	244
4 098 34	239	4 099 36	240	4 102 17	241	4 105 26	246	4 111 59	244
4 098 35	239	4 099 37	240	4 102 18	241	4 105 28	246	4 111 60	244
4 098 36	239	4 100 07	240	4 102 19	241	4 105 29	246	4 111 61	244
4 098 37	239	4 100 08	240	4 102 25	241	4 105 31	246	4 111 62	244
4 098 38	239	4 100 09	240	4 102 26	241	4 105 33	246	4 111 63	244
4 098 39	239	4 100 10	240	4 102 27	241	4 105 34	246	4 111 64	244
4 098 40	239	4 100 11	240	4 102 28	241	4 105 45	246	4 111 71	244
4 098 41	239	4 100 12	240	4 102 29	241	4 105 46	246	4 111 72	244

Список каталожных номеров

Кат. №	Стр.	Кат. №	Стр.	Кат. №	Стр.	Кат. №	Стр.	Кат. №	Стр.
4 111 73	244	4 115 43	242	4 120 57	46	4 124 29	266	4 128 73	270
4 111 74	244	4 115 50	242	4 120 58	46	4 124 30	266	4 129 00	263
4 111 75	244	4 115 54	242	4 120 59	46	4 124 31	266	4 129 01	263
4 111 76	244	4 115 55	242	4 120 60	46	4 124 33	268	4 129 02	263
4 111 77	244	4 115 56	242	4 120 65	48	4 124 34	268	4 129 03	263
4 111 78	244	4 115 57	242	4 121 01	51	4 124 36	268	4 129 04	263
4 111 85	244	4 115 69	242	4 121 02	51	4 124 37	268	4 129 08	263
4 111 86	244	4 115 70	242	4 121 03	51	4 124 39	268	4 129 09	263
4 111 87	244	4 115 71	242	4 121 04	51	4 125 00	265	4 129 10	263
4 111 88	244	4 115 72	242	4 121 05	51	4 125 01	265	4 129 11	263
4 111 89	244	4 115 84	242	4 121 06	51	4 125 02	265	4 129 12	263
4 111 90	244	4 115 90	242	4 121 07	51	4 125 03	266	4 129 13	263
4 111 91	244	4 115 91	242	4 121 12	51	4 125 05	266	4 129 14	263
4 111 92	244	4 115 92	242	4 121 14	51	4 125 09	266	4 129 15	263
4 112 04	244	4 117 02	242	4 121 16	51	4 125 10	266	4 129 16	263
4 112 05	244	4 117 03	242	4 121 17	51	4 125 12	266	4 129 21	263
4 112 06	244	4 117 04	242	4 121 19	51	4 125 14	265	4 129 22	263
4 112 07	244	4 117 05	242	4 121 23	51	4 125 15	265	4 129 23	263
4 112 08	244	4 117 12	242	4 121 24	51	4 125 16	265	4 129 24	263
4 112 09	244	4 117 13	242	4 121 25	51	4 125 17	265	4 129 25	263
4 112 10	244	4 117 14	242	4 121 26	51	4 125 18	265	4 129 26	263
4 112 11	244	4 117 15	242	4 121 31	51	4 125 19	265	4 129 27	263
4 112 23	245	4 117 22	242	4 121 32	51	4 125 21	266	4 129 28	263
4 112 24	245	4 117 23	242	4 121 33	51	4 125 23	266	4 129 29	263
4 112 25	245	4 117 24	242	4 121 36	51	4 125 24	266	4 129 30	263
4 112 26	245	4 117 25	242	4 121 38	51	4 125 27	266	4 129 31	263
4 112 27	245	4 117 32	242	4 121 39	51	4 125 33	266	4 129 32	263
4 112 28	245	4 117 33	242	4 121 42	51	4 125 35	266	4 129 33	263
4 112 29	245	4 117 34	242	4 121 46	51	4 125 36	266	4 129 34	263
4 112 30	245	4 117 35	242	4 121 47	51	4 125 41	266	4 129 50	277
4 112 31	245	4 117 45	242	4 121 49	51	4 125 44	265	4 129 51	277
4 112 32	245	4 117 46	242	4 121 50	51	4 125 45	265	4 129 52	277
4 112 33	245	4 117 59	242	4 121 51	51	4 125 47	265	4 129 50	277
4 112 34	245	4 117 60	242	4 121 52	51	4 125 48	265	4 130 01	671
4 112 35	245	4 117 61	242	4 121 53	51	4 125 49	265	4 130 13	673
4 112 36	245	4 117 62	242	4 121 54	51	4 125 50	265	4 130 15	673
4 112 37	245	4 117 63	242	4 121 57	54	4 125 51	265	4 130 17	673
4 112 38	245	4 117 69	242	4 121 58	54	4 125 53	265	4 130 44	673
4 112 39	245	4 117 70	242	4 121 62	54	4 125 56	265	4 130 47	673
4 112 40	245	4 117 71	242	4 121 63	54	4 125 57	265	4 130 48	673
4 112 41	245	4 117 72	242	4 121 64	54	4 125 58	265	4 130 90	276
4 112 42	245	4 117 73	242	4 121 65	54	4 125 59	265	4 130 91	276
4 113 56	245	4 117 79	242	4 121 66	54	4 125 60	265	4 130 92	276
4 113 57	245	4 117 80	242	4 121 67	54	4 125 61	265	4 130 93	276
4 113 59	245	4 117 81	242	4 121 68	54	4 125 62	265	4 130 95	276
4 113 60	245	4 117 82	242	4 121 69	54	4 125 63	265	4 130 96	276
4 113 61	245	4 117 83	242	4 122 80	259	4 126 02	273	4 130 97	276
4 113 62	245	4 117 89	243	4 122 81	259	4 126 23	274	4 130 98	276
4 115 00	242	4 117 90	243	4 122 82	259	4 126 26	274	4 131 05	276
4 115 04	242	4 117 91	243	4 122 83	259	4 126 30	270	4 131 06	276
4 115 05	242	4 117 92	243	4 122 84	259	4 126 31	270	4 131 07	276
4 115 06	242	4 117 93	243	4 122 85	259	4 126 32	270	4 131 08	276
4 115 07	242	4 118 00	243	4 122 86	259	4 126 33	270	4 142 21	249
4 115 08	242	4 118 01	243	4 123 03	259	4 126 41	271	4 142 23	249
4 115 14	242	4 120 00	48	4 124 00	268	4 126 54	270	4 142 24	249
4 115 15	242	4 120 02	48	4 124 01	268	4 126 57	270	4 142 26	249
4 115 16	242	4 120 20	281	4 124 04	268	4 127 80	271	4 142 61	249
4 115 17	242	4 120 21	281	4 124 05	268	4 127 90	271	4 142 62	249
4 115 24	242	4 120 22	281	4 124 08	268	4 127 94	271	4 144 24	249
4 115 25	242	4 120 51	44	4 124 10	268	4 127 95	271	4 144 25	249
4 115 26	242	4 120 52	46	4 124 11	268	4 128 12	271	4 144 26	249
4 115 27	242	4 120 53	46	4 124 12	268	4 128 13	271	4 144 27	249
4 115 28	242	4 120 55	46	4 124 14	268	4 128 58	274	4 144 28	249
4 115 37	242	4 120 56	46	4 124 16	268	4 128 72	270	4 144 29	249

Список каталожных номеров

Кат. №	Стр.	Кат. №	Стр.	Кат. №	Стр.	Кат. №	Стр.	Кат. №	Стр.
4 144 46	249	4 160 80	208	4 161 60	208	4 162 40	209	4 164 26	211
4 144 48	249	4 160 81	208	4 161 61	208	4 162 41	209	4 164 36	211
4 144 49	249	4 160 82	208	4 161 62	208	4 162 42	209	4 164 46	211
4 149 01	67	4 160 83	208	4 161 63	208	4 162 43	209	4 164 56	211
4 149 02	67	4 160 84	208	4 161 64	208	4 162 46	34	4 164 66	211
4 149 03	67	4 160 86	208	4 161 66	208	4 162 49	34	4 164 76	211
4 149 07	67	4 160 88	208	4 161 68	208	4 162 50	209	4 164 86	211
4 149 08	67	4 160 89	208	4 161 69	208	4 162 51	209	4 164 96	211
4 149 09	67	4 160 90	208	4 161 70	208	4 162 52	209	4 165 06	211
4 149 10	67	4 160 91	208	4 161 71	208	4 162 53	209	4 165 16	211
4 149 14	67	4 160 92	208	4 161 72	208	4 162 56	34	4 165 26	211
4 149 19	66	4 160 93	208	4 161 73	208	4 162 59	34	4 165 46	211
4 149 20	66	4 160 94	208	4 161 74	208	4 162 60	209	4 165 56	211
4 149 23	66	4 160 96	208	4 161 76	208	4 162 61	209	4 165 66	211
4 149 26	66	4 160 98	208	4 161 78	208	4 162 62	209	4 165 76	211
4 149 29	66	4 160 99	208	4 161 79	208	4 162 63	209	4 165 86	211
4 149 30	66	4 161 00	208	4 161 80	209	4 162 66	34	4 165 91	210
4 149 31	66	4 161 01	208	4 161 81	209	4 162 69	34	4 165 92	210
4 149 32	66	4 161 02	208	4 161 82	209	4 162 70	209	4 165 93	210
4 149 37	67	4 161 03	208	4 161 83	209	4 162 71	209	4 165 94	210
4 149 38	48	4 161 04	208	4 161 84	34	4 162 72	209	4 165 95	210
4 149 39	48	4 161 06	208	4 161 86	34	4 162 73	209	4 165 96	210
4 149 40	67	4 161 08	208	4 161 88	34	4 162 76	34	4 165 97	210
4 149 45	67	4 161 09	208	4 161 89	34	4 162 79	34	4 165 98	210
4 149 47	48	4 161 10	208	4 161 90	209	4 162 80	209	4 166 40	210
4 149 48	48	4 161 11	208	4 161 91	209	4 162 82	209	4 166 41	210
4 149 49	48	4 161 12	208	4 161 92	209	4 162 86	209	4 166 42	210
4 149 38	66	4 161 13	208	4 161 93	209	4 162 89	209	4 166 43	210
4 149 45	66	4 161 14	208	4 161 94	34	4 162 90	209	4 166 44	210
4 151 60	31	4 161 16	208	4 161 96	34	4 162 92	209	4 166 45	210
4 151 61	31	4 161 18	208	4 161 98	34	4 162 96	209	4 166 46	210
4 151 62	31	4 161 19	208	4 161 99	34	4 162 99	209	4 166 47	210
4 151 63	31	4 161 20	208	4 162 00	209	4 162 04	34	4 166 48	210
4 151 64	31	4 161 21	208	4 162 01	209	4 162 06	34	4 166 49	210
4 151 65	31	4 161 22	208	4 162 02	209	4 162 09	34	4 166 50	210
4 151 66	31	4 161 23	208	4 162 03	209	4 162 14	34	4 166 51	210
4 151 67	31	4 161 24	208	4 162 04	34	4 162 16	34	4 166 52	210
4 151 68	31	4 161 26	208	4 162 06	34	4 162 19	34	4 166 53	210
4 151 69	31	4 161 28	208	4 162 08	34	4 162 24	34	4 166 54	210
4 151 70	31	4 161 29	208	4 162 09	34	4 162 26	34	4 166 55	210
4 151 71	31	4 161 30	208	4 162 10	209	4 162 29	34	4 166 56	210
4 151 72	31	4 161 31	208	4 162 11	209	4 162 34	34	4 166 57	210
4 151 73	31	4 161 32	208	4 162 12	209	4 162 36	34	4 166 60	210
4 151 74	31	4 161 33	208	4 162 13	209	4 162 39	34	4 166 61	210
4 151 75	31	4 161 34	208	4 162 14	34	4 162 46	34	4 166 62	210
4 151 76	31	4 161 36	208	4 162 16	34	4 162 49	34	4 166 63	210
4 151 77	31	4 161 38	208	4 162 18	34	4 162 56	34	4 166 64	210
4 151 78	31	4 161 39	208	4 162 19	34	4 162 59	34	4 166 65	210
4 151 79	31	4 161 40	208	4 162 20	209	4 162 66	34	4 166 66	210
4 151 80	31	4 161 41	208	4 162 21	209	4 162 69	34	4 166 67	210
4 151 81	31	4 161 42	208	4 162 22	209	4 162 76	34	4 166 68	210
4 151 82	31	4 161 43	208	4 162 23	209	4 162 79	34	4 166 69	210
4 151 83	31	4 161 44	208	4 162 24	34	4 163 06	209	4 166 70	210
4 151 84	31	4 161 46	208	4 162 26	34	4 163 09	209	4 166 71	210
4 151 85	31	4 161 48	208	4 162 28	34	4 163 16	209	4 166 72	210
4 151 86	31	4 161 49	208	4 162 29	34	4 163 19	209	4 166 73	210
4 151 87	31	4 161 50	208	4 162 30	209	4 163 26	209	4 166 74	210
4 151 88	31	4 161 51	208	4 162 31	209	4 163 29	209	4 166 75	210
4 151 89	31	4 161 52	208	4 162 32	209	4 163 36	209	4 166 76	210
4 151 90	31	4 161 53	208	4 162 33	209	4 163 39	209	4 166 77	210
4 151 91	31	4 161 54	208	4 162 34	34	4 163 46	209	4 166 83	210
4 151 92	31	4 161 56	208	4 162 36	34	4 163 49	209	4 166 84	210
4 151 93	31	4 161 58	208	4 162 38	34	4 163 56	209	4 166 85	210
4 151 94	31	4 161 59	208	4 162 39	34	4 163 59	209	4 166 86	210

Список каталожных номеров

Кат. №	Стр.	Кат. №	Стр.	Кат. №	Стр.	Кат. №	Стр.	Кат. №	Стр.
4 166 87	210	4 168 10	213	4 169 09	34	4 170 50	206	4 173 14	194
4 166 88	210	4 168 11	213	4 169 20	213	4 170 51	206	4 173 15	194
4 166 89	210	4 168 12	213	4 169 21	213	4 170 54	206	4 173 20	194
4 166 90	210	4 168 13	213	4 169 22	213	4 170 56	206	4 173 21	194
4 167 03	210	4 168 14	213	4 169 23	213	4 170 59	206	4 173 22	194
4 167 04	210	4 168 16	213	4 169 24	34	4 170 60	206	4 173 23	194
4 167 05	210	4 168 19	213	4 169 26	34	4 170 61	206	4 173 24	194
4 167 06	210	4 168 20	213	4 169 28	34	4 170 64	206	4 173 25	194
4 167 07	210	4 168 21	213	4 169 29	34	4 170 66	206	4 173 26	194
4 167 08	210	4 168 22	213	4 169 30	213	4 170 69	206	4 173 27	194
4 167 09	210	4 168 23	213	4 169 31	213	4 170 70	206	4 173 28	194
4 167 10	210	4 168 24	213	4 169 32	213	4 170 71	206	4 173 29	194
4 167 23	210	4 168 26	213	4 169 33	213	4 170 74	206	4 173 30	194
4 167 24	210	4 168 29	213	4 169 34	34	4 170 76	206	4 173 31	194
4 167 25	210	4 168 40	212	4 169 36	34	4 170 79	206	4 173 32	194
4 167 26	210	4 168 41	212	4 169 38	34	4 170 80	206	4 173 33	194
4 167 27	210	4 168 42	212	4 169 39	34	4 170 81	206	4 173 34	194
4 167 28	210	4 168 43	212	4 169 40	213	4 170 82	206	4 173 35	194
4 167 29	210	4 168 44	212	4 169 41	213	4 170 83	206	4 173 40	194
4 167 30	210	4 168 45	212	4 169 42	213	4 170 84	206	4 173 41	194
4 167 31	210	4 168 46	212	4 169 43	213	4 170 85	206	4 173 42	194
4 167 43	210	4 168 47	212	4 169 44	34	4 170 86	206	4 173 43	194
4 167 44	210	4 168 49	212	4 169 46	34	4 170 87	206	4 173 44	194
4 167 45	210	4 168 50	212	4 169 48	34	4 170 88	206	4 173 45	194
4 167 46	210	4 168 51	212	4 169 49	34	4 170 89	206	4 173 46	194
4 167 47	210	4 168 52	212	4 169 50	213	4 170 90	206	4 173 47	194
4 167 48	210	4 168 53	212	4 169 51	213	4 170 91	206	4 173 48	194
4 167 49	210	4 168 54	212	4 169 52	213	4 170 92	206	4 173 49	194
4 167 50	210	4 168 55	212	4 169 53	213	4 170 93	206	4 173 50	194
4 167 51	210	4 168 56	212	4 169 56	34	4 171 40	206	4 173 51	194
4 167 60	210	4 168 57	212	4 169 59	34	4 171 41	206	4 173 52	194
4 167 61	210	4 168 58	212	4 169 60	213	4 171 44	206	4 173 53	194
4 167 62	210	4 168 59	212	4 169 62	213	4 171 46	206	4 173 54	194
4 167 63	210	4 168 70	212	4 169 66	34	4 171 49	206	4 173 55	194
4 167 64	210	4 168 71	212	4 169 69	213	4 171 50	206	4 173 60	194
4 167 65	210	4 168 72	212	4 169 76	213	4 171 51	206	4 173 61	194
4 167 70	210	4 168 73	212	4 169 79	213	4 171 52	206	4 173 62	194
4 167 71	210	4 168 74	34	4 169 86	213	4 171 53	206	4 173 63	194
4 167 72	210	4 168 75	212	4 169 89	213	4 171 54	206	4 173 64	194
4 167 73	210	4 168 76	212	4 170 00	206	4 171 55	206	4 173 65	194
4 167 74	210	4 168 77	34	4 170 01	206	4 171 56	206	4 173 66	194
4 167 75	210	4 168 79	212	4 170 04	206	4 171 57	206	4 173 67	194
4 167 80	211	4 168 80	212	4 170 06	206	4 171 58	206	4 173 68	194
4 167 81	211	4 168 82	212	4 170 09	206	4 171 59	206	4 173 70	194
4 167 82	211	4 168 83	212	4 170 10	206	4 171 60	206	4 173 71	194
4 167 83	211	4 168 84	212	4 170 11	206	4 171 70	206	4 173 72	194
4 167 84	211	4 168 85	212	4 170 14	206	4 171 71	206	4 173 73	194
4 167 86	211	4 168 87	212	4 170 16	206	4 171 74	206	4 173 74	194
4 167 87	211	4 168 88	212	4 170 19	206	4 171 76	206	4 173 75	194
4 167 88	211	4 168 89	212	4 170 20	206	4 171 79	206	4 173 76	194
4 167 89	211	4 168 90	212	4 170 21	206	4 173 00	194	4 173 77	194
4 167 90	211	4 168 91	212	4 170 24	206	4 173 01	194	4 173 78	194
4 167 91	211	4 168 92	212	4 170 26	206	4 173 02	194	4 173 79	194
4 167 92	211	4 168 93	212	4 170 29	206	4 173 03	194	4 174 00	195
4 167 93	211	4 168 94	212	4 170 30	206	4 173 04	194	4 174 01	195
4 167 94	211	4 168 95	212	4 170 31	206	4 173 05	194	4 174 02	195
4 167 95	211	4 168 96	212	4 170 34	206	4 173 06	194	4 174 03	195
4 168 00	213	4 168 97	212	4 170 36	206	4 173 07	194	4 174 04	195
4 168 01	213	4 168 98	212	4 170 39	206	4 173 08	194	4 174 05	195
4 168 02	213	4 169 00	213	4 170 40	206	4 173 09	194	4 174 06	195
4 168 03	213	4 169 02	213	4 170 41	206	4 173 10	194	4 174 07	195
4 168 04	213	4 169 04	34	4 170 44	206	4 173 11	194	4 174 08	195
4 168 06	213	4 169 06	34	4 170 46	206	4 173 12	194	4 174 10	195
4 168 09	213	4 169 08	34	4 170 49	206	4 173 13	194	4 174 11	195

Список каталожных номеров

Кат. №	Стр.	Кат. №	Стр.	Кат. №	Стр.	Кат. №	Стр.	Кат. №	Стр.
4 174 12	195	4 196 68	229	4 200 52	102	4 201 99	120	4 203 62	105
4 174 13	195	4 196 69	229	4 200 53	102	4 202 05	104	4 203 65	105
4 174 20	195	4 196 70	229	4 200 54	102	4 202 07	104	4 203 67	105
4 174 21	195	4 196 94	229	4 200 55	102	4 202 08	104	4 203 69	105
4 174 22	195	4 196 95	229	4 200 56	102	4 202 09	104	4 203 72	105
4 174 23	195	4 196 97	229	4 200 57	102	4 202 15	104	4 203 75	105
4 174 30	195	4 196 98	229	4 200 70	102	4 202 17	104	4 203 77	105
4 174 31	195	4 196 99	229	4 200 71	102	4 202 18	104	4 203 79	105
4 174 32	195	4 197 00	229	4 200 72	102	4 202 19	104	4 203 82	105
4 174 33	195	4 197 01	229	4 200 73	102	4 202 25	104	4 203 85	105
4 174 40	195	4 197 02	229	4 200 74	102	4 202 27	104	4 203 87	105
4 174 41	195	4 197 03	229	4 200 75	102	4 202 28	104	4 203 89	105
4 174 42	195	4 197 05	229	4 200 76	102	4 202 29	104	4 204 02	106
4 174 43	195	4 197 06	229	4 200 77	102	4 202 35	104	4 204 05	106
4 174 48	195	4 197 08	229	4 200 80	102	4 202 37	104	4 204 07	106
4 174 49	195	4 197 09	229	4 200 81	102	4 202 38	104	4 204 09	106
4 174 50	195	4 197 10	229	4 200 82	102	4 202 39	104	4 204 12	106
4 174 51	195	4 197 11	229	4 200 83	102	4 202 45	104	4 204 15	106
4 174 52	195	4 197 12	229	4 200 84	102	4 202 47	104	4 204 17	106
4 174 53	195	4 197 13	229	4 200 85	102	4 202 48	104	4 204 19	106
4 174 54	195	4 197 14	229	4 200 86	102	4 202 49	104	4 204 22	106
4 174 55	195	4 197 39	229	4 200 87	102	4 202 55	104	4 204 25	106
4 174 56	195	4 197 41	229	4 200 90	102	4 202 57	104	4 204 27	106
4 174 57	195	4 197 42	229	4 200 91	102	4 202 58	104	4 204 29	106
4 174 58	195	4 197 43	229	4 200 92	102	4 202 59	104	4 204 32	106
4 174 59	195	4 197 44	229	4 200 93	102	4 202 65	104	4 204 35	106
4 174 60	195	4 197 45	229	4 200 94	102	4 202 67	104	4 204 37	106
4 174 61	195	4 197 46	229	4 200 95	102	4 202 68	104	4 204 39	106
4 174 62	195	4 197 47	229	4 200 96	102	4 202 69	104	4 204 42	106
4 174 63	195	4 197 38	229	4 200 97	102	4 202 75	104	4 204 45	106
4 174 64	195	4 200 00	102	4 201 10	102	4 202 77	104	4 204 47	106
4 174 65	195	4 200 01	102	4 201 11	102	4 202 78	104	4 204 49	106
4 174 71	195	4 200 02	102	4 201 12	102	4 202 79	104	4 204 52	106
4 174 72	195	4 200 03	102	4 201 13	102	4 202 85	104	4 204 55	106
4 174 73	195	4 200 04	102	4 201 14	102	4 202 87	104	4 204 57	106
4 174 74	195	4 200 05	102	4 201 15	102	4 202 88	104	4 204 59	106
4 174 75	195	4 200 06	102	4 201 16	102	4 202 89	104	4 204 62	106
4 174 76	195	4 200 07	102	4 201 17	102	4 202 98	120	4 204 65	106
4 174 77	195	4 200 10	102	4 201 20	102	4 202 99	120	4 204 67	106
4 174 79	195	4 200 11	102	4 201 21	102	4 203 00	120	4 204 69	106
4 174 80	195	4 200 12	102	4 201 22	102	4 203 02	105	4 204 72	106
4 174 81	195	4 200 13	102	4 201 23	102	4 203 05	105	4 204 75	106
4 193 96	229	4 200 14	102	4 201 24	102	4 203 07	105	4 204 77	106
4 193 97	229	4 200 15	102	4 201 25	102	4 203 09	105	4 204 79	106
4 193 99	229	4 200 16	102	4 201 26	102	4 203 12	105	4 204 82	106
4 194 00	229	4 200 17	102	4 201 27	102	4 203 15	105	4 204 85	106
4 194 01	229	4 200 30	102	4 201 30	102	4 203 17	105	4 204 87	106
4 194 02	229	4 200 31	102	4 201 31	102	4 203 19	105	4 204 89	106
4 194 03	229	4 200 32	102	4 201 32	102	4 203 22	105	4 205 02	107
4 194 07	229	4 200 33	102	4 201 33	102	4 203 25	105	4 205 05	107
4 194 08	229	4 200 34	102	4 201 34	102	4 203 27	105	4 205 07	107
4 194 09	229	4 200 35	102	4 201 35	102	4 203 29	105	4 205 09	107
4 194 12	229	4 200 36	102	4 201 36	102	4 203 32	105	4 205 12	107
4 194 13	229	4 200 37	102	4 201 37	102	4 203 35	105	4 205 15	107
4 194 14	229	4 200 40	102	4 201 50	102	4 203 37	105	4 205 17	107
4 194 17	229	4 200 41	102	4 201 51	102	4 203 39	105	4 205 19	107
4 194 18	229	4 200 42	102	4 201 52	102	4 203 42	105	4 205 22	107
4 194 19	229	4 200 43	102	4 201 53	102	4 203 45	105	4 205 25	107
4 196 61	229	4 200 44	102	4 201 54	102	4 203 47	105	4 205 27	107
4 196 62	229	4 200 45	102	4 201 55	102	4 203 49	105	4 205 29	107
4 196 64	229	4 200 46	102	4 201 56	102	4 203 52	105	4 205 32	107
4 196 65	229	4 200 47	102	4 201 57	102	4 203 55	105	4 205 35	107
4 196 66	229	4 200 50	102	4 201 97	120	4 203 57	105	4 205 37	107
4 196 67	229	4 200 51	102	4 201 98	120	4 203 59	105	4 205 39	107

Список каталожных номеров

Кат. №	Стр.	Кат. №	Стр.	Кат. №	Стр.	Кат. №	Стр.	Кат. №	Стр.
4 205 42	107	4 207 22	120	4 210 60	108	4 220 42	110	4 221 06	111
4 205 45	107	4 207 23	120	4 210 61	108	4 220 43	110	4 221 07	111
4 205 47	107	4 207 24	120	4 210 62	108	4 220 44	110	4 221 08	111
4 205 49	107	4 207 25	120	4 210 63	108	4 220 45	110	4 221 09	111
4 205 52	107	4 210 00	108	4 210 64	108	4 220 46	110	4 221 10	111
4 205 55	107	4 210 01	108	4 210 65	108	4 220 47	110	4 221 11	111
4 205 57	107	4 210 02	108	4 210 66	108	4 220 48	110	4 221 12	111
4 205 59	107	4 210 03	108	4 210 67	108	4 220 49	110	4 221 13	111
4 206 05	104	4 210 04	108	4 210 68	103	4 220 50	110	4 221 14	111
4 206 07	104	4 210 05	108	4 210 69	107	4 220 51	110	4 221 15	111
4 206 08	104	4 210 06	108	4 210 70	103	4 220 52	110	4 221 16	111
4 206 09	104	4 210 07	108	4 210 71	103	4 220 53	110	4 221 17	111
4 206 15	104	4 210 08	108	4 210 72	107	4 220 54	110	4 221 18	111
4 206 17	104	4 210 09	108	4 210 73	103	4 220 55	110	4 221 19	111
4 206 18	104	4 210 10	108	4 210 74	107	4 220 56	111	4 221 20	111
4 206 19	104	4 210 11	108	4 210 75	108	4 220 57	111	4 221 21	111
4 206 25	104	4 210 12	108	4 210 79	107	4 220 58	111	4 221 22	111
4 206 27	104	4 210 13	108	4 210 80	107	4 220 59	111	4 221 23	111
4 206 28	104	4 210 14	108	4 210 81	108	4 220 60	111	4 221 24	111
4 206 29	104	4 210 15	108	4 210 83	119	4 220 61	111	4 221 25	111
4 206 35	105	4 210 16	108	4 210 93	103	4 220 62	111	4 221 26	111
4 206 37	105	4 210 17	108	4 210 94	103	4 220 63	111	4 221 27	111
4 206 38	105	4 210 18	108	4 220 00	110	4 220 64	111	4 221 28	111
4 206 39	105	4 210 19	108	4 220 01	110	4 220 65	111	4 221 29	111
4 206 45	105	4 210 20	108	4 220 02	110	4 220 66	111	4 221 30	111
4 206 47	105	4 210 21	108	4 220 03	110	4 220 67	111	4 221 31	111
4 206 48	105	4 210 22	108	4 220 04	110	4 220 68	111	4 221 32	111
4 206 49	105	4 210 23	108	4 220 05	110	4 220 69	111	4 221 33	111
4 206 55	105	4 210 24	108	4 220 06	110	4 220 70	111	4 221 34	111
4 206 57	105	4 210 25	108	4 220 07	110	4 220 71	111	4 221 35	111
4 206 58	105	4 210 26	103	4 220 08	110	4 220 72	111	4 221 36	112
4 206 59	105	4 210 27	103	4 220 09	110	4 220 73	111	4 221 37	112
4 206 65	106	4 210 28	103	4 220 10	110	4 220 74	111	4 221 38	112
4 206 67	106	4 210 29	103	4 220 11	110	4 220 75	111	4 221 39	112
4 206 68	106	4 210 30	107	4 220 12	110	4 220 76	111	4 221 40	112
4 206 69	106	4 210 31	107	4 220 13	110	4 220 77	111	4 221 41	112
4 206 75	106	4 210 32	103	4 220 14	110	4 220 78	111	4 221 42	112
4 206 77	106	4 210 33	103	4 220 15	110	4 220 79	111	4 221 43	112
4 206 78	106	4 210 34	107	4 220 16	110	4 220 80	111	4 221 44	112
4 206 79	106	4 210 35	107	4 220 17	110	4 220 81	111	4 221 45	112
4 206 85	106	4 210 36	103	4 220 18	110	4 220 82	111	4 221 46	112
4 206 87	106	4 210 37	103	4 220 19	110	4 220 83	111	4 221 47	112
4 206 88	106	4 210 38	107	4 220 20	110	4 220 84	111	4 221 48	112
4 206 89	106	4 210 39	107	4 220 21	110	4 220 85	111	4 221 49	112
4 206 92	107	4 210 40	103	4 220 22	110	4 220 86	111	4 221 50	112
4 206 95	107	4 210 41	103	4 220 23	110	4 220 87	111	4 221 51	112
4 206 97	107	4 210 42	107	4 220 24	110	4 220 88	111	4 221 52	112
4 206 99	107	4 210 43	107	4 220 25	110	4 220 89	111	4 221 53	112
4 207 02	107	4 210 44	103	4 220 26	110	4 220 90	111	4 221 54	112
4 207 05	107	4 210 45	103	4 220 27	110	4 220 91	111	4 221 55	112
4 207 07	107	4 210 46	103	4 220 28	110	4 220 92	111	4 221 56	112
4 207 09	107	4 210 47	103	4 220 29	110	4 220 93	111	4 221 57	112
4 207 10	120	4 210 48	108	4 220 30	110	4 220 94	111	4 221 58	112
4 207 11	120	4 210 49	108	4 220 31	110	4 220 95	111	4 221 59	112
4 207 12	120	4 210 50	103	4 220 32	110	4 220 96	111	4 221 60	112
4 207 13	120	4 210 51	103	4 220 33	110	4 220 97	111	4 221 61	112
4 207 14	120	4 210 52	107	4 220 34	110	4 220 98	111	4 221 62	112
4 207 15	120	4 210 53	107	4 220 35	110	4 220 99	111	4 221 63	112
4 207 16	120	4 210 54	103	4 220 36	110	4 221 00	111	4 221 64	112
4 207 17	120	4 210 55	103	4 220 37	110	4 221 01	111	4 221 65	112
4 207 18	120	4 210 56	107	4 220 38	110	4 221 02	111	4 221 66	112
4 207 19	120	4 210 57	107	4 220 39	110	4 221 03	111	4 221 67	112
4 207 20	120	4 210 58	108	4 220 40	110	4 221 04	111	4 221 68	112
4 207 21	120	4 210 59	108	4 220 41	110	4 221 05	111	4 221 69	112

Список каталожных номеров

Кат. №	Стр.	Кат. №	Стр.	Кат. №	Стр.	Кат. №	Стр.	Кат. №	Стр.
4 221 70	112	4 222 34	114	4 223 08	116	4 223 89	115	4 224 69	117
4 221 71	112	4 222 35	114	4 223 09	116	4 223 90	115	4 224 70	117
4 221 72	112	4 222 36	114	4 223 11	116	4 223 91	115	4 224 71	117
4 221 73	112	4 222 37	113	4 223 12	116	4 223 92	115	4 224 73	117
4 221 74	112	4 222 38	114	4 223 13	116	4 223 95	117	4 224 74	117
4 221 75	112	4 222 39	119	4 223 14	116	4 223 96	117	4 224 75	117
4 221 76	112	4 222 40	119	4 223 15	116	4 223 97	117	4 224 76	117
4 221 77	112	4 222 41	119	4 223 17	116	4 223 98	117	4 224 77	117
4 221 78	112	4 222 42	119	4 223 18	116	4 223 99	117	4 224 79	117
4 221 79	112	4 222 43	119	4 223 19	116	4 224 01	117	4 224 80	117
4 221 80	112	4 222 44	119	4 223 20	116	4 224 02	117	4 224 81	117
4 221 81	112	4 222 45	119	4 223 21	116	4 224 03	117	4 224 82	117
4 221 82	112	4 222 46	119	4 223 23	116	4 224 04	117	4 224 85	117
4 221 83	112	4 222 47	119	4 223 24	116	4 224 05	117	4 224 86	117
4 221 84	112	4 222 48	119	4 223 25	116	4 224 07	117	4 224 87	117
4 221 85	112	4 222 49	119	4 223 26	116	4 224 08	117	4 224 88	117
4 221 86	112	4 222 51	115	4 223 27	116	4 224 09	117	4 224 90	120
4 221 87	112	4 222 52	115	4 223 29	116	4 224 10	117	4 224 91	120
4 221 88	112	4 222 53	115	4 223 30	116	4 224 11	117	4 224 92	120
4 221 89	112	4 222 54	115	4 223 31	116	4 224 13	117	4 224 93	120
4 221 90	112	4 222 56	115	4 223 32	116	4 224 14	117	4 224 94	120
4 221 91	112	4 222 57	115	4 223 33	116	4 224 15	117	4 224 95	120
4 221 92	112	4 222 58	115	4 223 35	116	4 224 16	117	4 224 96	120
4 221 93	112	4 222 59	115	4 223 36	116	4 224 17	117	4 224 97	120
4 221 94	112	4 222 60	115	4 223 37	116	4 224 19	117	4 225 86	118
4 221 95	112	4 222 61	115	4 223 38	116	4 224 20	117	4 225 87	118
4 221 96	112	4 222 63	115	4 223 41	116	4 224 21	117	4 225 88	118
4 221 97	112	4 222 64	115	4 223 42	116	4 224 22	117	4 225 89	118
4 221 98	112	4 222 65	115	4 223 43	116	4 224 23	117	4 225 90	118
4 221 99	112	4 222 66	115	4 223 44	116	4 224 25	117	4 225 91	118
4 222 00	112	4 222 68	115	4 223 47	115	4 224 26	117	4 225 92	118
4 222 01	112	4 222 69	115	4 223 48	115	4 224 27	117	4 225 93	118
4 222 02	112	4 222 70	115	4 223 49	115	4 224 28	117	4 225 94	118
4 222 03	112	4 222 71	115	4 223 50	115	4 224 29	117	4 225 95	118
4 222 04	112	4 222 72	115	4 223 51	115	4 224 31	117	4 225 98	120
4 222 05	112	4 222 73	115	4 223 53	115	4 224 32	117	4 225 99	120
4 222 06	112	4 222 75	115	4 223 54	115	4 224 33	117	4 226 00	120
4 222 07	112	4 222 76	115	4 223 55	115	4 224 34	117	4 226 01	120
4 222 08	112	4 222 77	115	4 223 56	115	4 224 37	117	4 226 02	120
4 222 09	112	4 222 78	115	4 223 57	115	4 224 38	117	4 226 03	120
4 222 10	112	4 222 80	115	4 223 59	115	4 224 39	117	4 226 04	120
4 222 11	112	4 222 81	115	4 223 60	115	4 224 40	117	4 226 05	120
4 222 12	112	4 222 82	115	4 223 61	115	4 224 43	117	4 226 06	120
4 222 13	112	4 222 83	115	4 223 62	115	4 224 44	117	4 226 07	120
4 222 14	112	4 222 84	115	4 223 63	115	4 224 45	117	4 226 08	120
4 222 15	112	4 222 85	115	4 223 65	115	4 224 46	117	4 226 09	120
4 222 16	120	4 222 87	115	4 223 66	115	4 224 47	117	4 226 10	120
4 222 17	120	4 222 88	115	4 223 67	115	4 224 49	117	4 226 11	120
4 222 18	120	4 222 89	115	4 223 68	115	4 224 50	117	4 226 12	120
4 222 19	120	4 222 90	115	4 223 69	115	4 224 51	117	4 226 13	120
4 222 20	113	4 222 92	115	4 223 71	115	4 224 52	117	4 226 14	120
4 222 21	113	4 222 93	115	4 223 72	115	4 224 53	117	4 226 15	120
4 222 22	113	4 222 94	115	4 223 73	115	4 224 55	117	4 226 16	120
4 222 23	113	4 222 95	115	4 223 74	115	4 224 56	117	4 226 17	120
4 222 24	113	4 222 96	115	4 223 75	115	4 224 57	117	4 226 18	120
4 222 25	113	4 222 97	115	4 223 77	115	4 224 58	117	4 226 19	120
4 222 26	113	4 222 99	116	4 223 78	115	4 224 59	117	4 226 23	119
4 222 27	113	4 223 00	116	4 223 79	115	4 224 61	117	4 226 80	83
4 222 28	113	4 223 01	116	4 223 80	115	4 224 62	117	4 226 82	83
4 222 29	113	4 223 02	116	4 223 81	115	4 224 63	117	4 226 83	83
4 222 30	114	4 223 03	116	4 223 83	115	4 224 64	117	4 226 86	83
4 222 31	114	4 223 05	116	4 223 84	115	4 224 65	117	4 226 87	83
4 222 32	114	4 223 06	116	4 223 85	115	4 224 67	117	4 226 88	83
4 222 33	114	4 223 07	116	4 223 86	115	4 224 68	117	4 226 89	83

Список каталожных номеров

Кат. №	Стр.
4 226 90	83
4 226 91	83
4 226 92	83
4 311 00	168
4 311 01	168
4 311 02	168
4 311 03	168
4 311 04	168
4 311 05	168
4 311 06	168
4 311 07	168
4 311 08	168
4 311 09	168
4 311 10	168
4 311 11	168
4 311 12	168
4 311 13	168
4 311 20	168
4 311 21	168
4 311 22	168
4 311 23	168
4 311 24	168
4 311 25	168
4 311 26	168
4 311 27	168
4 311 28	168
4 311 29	168
4 311 30	168
4 311 31	168
4 311 32	168
4 311 33	168
4 311 40	169
4 311 41	169
4 311 42	169
4 311 43	169
4 311 44	169
4 311 45	169
4 311 46	169
4 311 47	169
4 311 48	169
4 311 49	169
4 311 50	169
4 311 51	169
4 311 53	169
4 311 55	169
4 311 56	169
4 311 57	169
4 311 58	169
4 311 60	169
4 311 61	169
4 311 62	169
4 311 65	169
4 311 66	169
4 311 67	169
4 311 70	169
4 311 71	169
4 311 72	169
4 311 73	169
4 311 74	169
4 311 75	169
4 311 76	169
4 311 77	169
4 311 78	169
4 311 79	169

Кат. №	Стр.
4 460 00	1059
4 460 01	1059
4 460 02	1059
4 460 03	1059
4 460 04	1059
4 460 05	1059
4 460 06	1059
4 460 07	1059
4 460 08	1059
4 460 09	1059
4 460 10	1059
4 460 11	1059
4 460 12	1059
4 460 13	1059
4 460 14	1059
4 460 15	1059
4 460 16	1059
4 460 17	1059
4 460 18	1059
4 460 19	1059
4 460 20	1059
4 460 21	1059
4 460 22	1059
4 460 23	1059
4 460 24	1059
4 460 25	1059
4 460 26	1059
4 460 27	1059
4 460 28	1059
4 460 29	1059
4 460 30	1059
4 460 31	1059
4 460 32	1059
4 460 33	1059
4 460 34	1059
4 460 35	1059
4 460 36	1059
4 460 37	1059
4 460 38	1059
4 460 39	1059
4 460 40	1059
4 460 41	1059
4 460 45	1059
4 460 46	1059
4 460 47	1060
4 460 48	1062
4 460 50	1066
4 460 51	1066
4 460 52	1066
4 460 53	1066
4 460 54	1066
4 460 55	1060
4 460 56	1060
4 460 57	1059
4 460 60	1061
4 460 61	1061
4 460 62	1061
4 460 63	1061
4 460 64	1061
4 460 65	1061
4 460 66	1061
4 460 67	1061
4 460 68	1061
4 460 69	1061

Кат. №	Стр.
4 460 70	1061
4 460 71	1061
4 460 72	1062
4 460 73	1062
4 460 75	1060
4 460 76	1060
4 460 80	1065
4 460 81	1065
4 460 82	1065
4 460 83	1065
4 460 84	1065
4 460 85	1065
4 460 86	1065
4 460 87	1065
4 460 88	1065
4 460 89	1065
4 460 90	1065
4 460 91	1065
4 460 95	1065
4 460 96	1065
4 460 97	1065
4 460 98	1065
4 460 99	1066
4 461 50	1067
4 461 52	1067
4 461 54	1067
4 461 55	1067
4 461 56	1067
4 461 57	1067
4 461 58	1067
4 461 59	1067
4 461 60	1067
4 461 70	1064
4 461 71	1064
4 461 72	1064
4 461 80	1067
4 461 81	1067
4 461 82	1067
4 461 83	1067
4 461 84	1067
4 461 85	1067
4 461 86	1067
4 461 87	1067
4 461 90	1067
4 461 91	1067
4 461 92	1067
4 461 93	1067
4 461 95	1068
4 461 96	1068
4 461 97	1068
4 461 98	1068
4 461 99	1068
4 462 10	1068
4 462 11	1069
4 462 12	1069
4 462 15	1069
4 463 50	1063
4 463 51	1063
4 463 52	1063
4 463 53	1063
4 463 54	1063
4 463 55	1063
4 463 56	1063
4 463 57	1063

Кат. №	Стр.
4 463 58	1063
4 463 59	1063
4 463 70	1063
4 463 71	1063
4 463 72	1063
4 463 73	1063
5 000 00	
5 102 03	915
5 551 01	600
5 551 02	600
5 551 04	600
5 551 05	600
5 551 06	600
5 551 07	600
5 551 08	600
5 551 09	600
5 551 10	600
5 551 12	600
5 551 13	600
5 551 21	600
5 551 22	600
5 551 24	600
5 551 25	600
5 551 26	600
5 551 27	600
5 551 28	600
5 551 29	600
5 551 30	600
5 551 32	600
5 551 33	600
5 551 51	600
5 551 52	600
5 551 54	600
5 551 55	600
5 551 56	600
5 551 57	600
5 551 58	600
5 551 59	600
5 551 60	600
5 551 62	600
5 551 63	600
5 551 81	600
5 551 84	600
5 551 85	600
5 551 86	600
5 551 88	600
5 551 89	600
5 551 90	600
5 551 92	600
5 551 93	600
5 552 11	600
5 552 14	600
5 552 15	600
5 552 16	600
5 552 17	600
5 552 18	600
5 552 19	600
5 552 20	600
5 552 22	600
5 552 23	600
5 552 31	600
5 552 34	600
5 552 35	600

Кат. №	Стр.
5 552 36	600
5 552 37	600
5 552 38	600
5 552 39	600
5 552 40	600
5 552 42	600
5 552 43	600
5 552 51	600
5 552 54	600
5 552 55	600
5 552 56	600
5 552 57	600
5 552 58	600
5 552 59	600
5 552 60	600
5 552 62	600
5 552 63	600
5 552 81	600
5 552 84	600
5 552 85	600
5 552 86	600
5 552 88	600
5 552 89	600
5 552 90	600
5 552 92	600
5 552 93	600
5 553 01	602
5 553 04	602
5 553 05	602
5 553 06	602
5 553 08	602
5 553 09	602
5 553 12	602
5 553 21	602
5 553 24	602
5 553 25	602
5 553 26	602
5 553 28	602
5 553 29	602
5 553 32	602
5 553 51	602
5 553 54	602
5 553 55	602
5 553 56	602
5 553 58	602
5 553 59	602
5 553 62	602
5 553 81	602
5 553 84	602
5 553 85	602
5 553 86	602
5 553 88	602
5 553 89	602
5 553 92	602
5 554 14	602
5 554 15	602
5 554 16	602
5 554 18	602
5 554 19	602
5 554 21	602
5 554 22	602
5 554 31	602
5 554 34	602
5 554 35	602

Список каталожных номеров

Кат. №	Стр.
5 554 36	602
5 554 38	602
5 554 39	602
5 554 41	602
5 554 42	602
5 554 43	602
5 554 51	602
5 554 54	602
5 554 55	602
5 554 56	602
5 554 58	602
5 554 59	602
5 554 62	602
5 554 63	602
5 554 81	602
5 554 84	602
5 554 85	602
5 554 86	602
5 554 88	602
5 554 89	602
5 554 91	602
5 554 92	602
5 555 04	603
5 555 05	603
5 555 06	603
5 555 08	603
5 555 09	603
5 555 12	603
5 555 14	603
5 555 18	603
5 555 19	603
5 555 24	603
5 555 25	603
5 555 26	603
5 555 28	603
5 555 29	603
5 555 32	603
5 555 54	603
5 555 55	603
5 555 56	603
5 555 58	603
5 555 59	603
5 555 62	603
5 555 84	603
5 555 85	603
5 555 86	603
5 555 88	603
5 555 89	603
5 555 92	603
5 556 08	603
5 556 09	603
5 556 18	603
5 556 19	603
5 556 28	603
5 556 29	603
5 556 58	603
5 556 59	603
5 556 88	603
5 556 89	603
5 728 02	1045
5 728 16	1045
5 739 30	661
5 739 78	661
5 739 81	661

Кат. №	Стр.
5 739 82	661
5 739 83	661
5 739 88	661
5 739 96	661
5 739 98	661
5 739 99	662
5 740 44	661
6 000 00	
6 011 10	416
6 011 11	416
6 011 12	416
6 011 13	416
6 011 14	416
6 011 17	416
6 011 18	416
6 011 19	416
6 012 35	413
6 012 36	413
6 012 37	413
6 012 38	413
6 012 39	413
6 012 45	413
6 012 46	413
6 012 47	413
6 012 48	413
6 012 49	413
6 012 56	413
6 012 57	413
6 012 58	413
6 012 59	413
6 012 90	416
6 019 74	418
6 019 76	418
6 019 78	418
6 019 81	418
6 019 82	418
6 019 83	418
6 019 85	418
6 019 86	418
6 019 87	418
6 019 88	418
6 037 74	270
6 037 75	270
6 038 00	916
6 038 02	916
6 038 05	916
6 038 07	912
6 038 09	916
6 039 50	259
6 039 53	259
6 039 54	259
6 040 77	263
6 040 78	263
6 040 79	263
6 048 02	233
6 048 03	233
6 048 05	233
6 048 06	233
6 048 07	233
6 048 08	233
6 048 09	233
6 048 10	233
6 048 11	233

Кат. №	Стр.
6 048 17	233
6 048 18	233
6 048 20	233
6 048 21	233
6 048 22	233
6 048 23	233
6 048 24	233
6 048 25	233
6 048 26	233
6 048 32	233
6 048 33	233
6 048 35	233
6 048 36	233
6 048 37	233
6 048 38	233
6 048 39	233
6 048 40	233
6 048 41	233
6 051 00	157
6 051 01	157
6 051 02	157
6 051 03	157
6 051 10	157
6 051 11	157
6 051 12	157
6 051 13	157
6 051 20	157
6 051 21	157
6 051 22	157
6 051 23	157
6 051 24	157
6 051 25	157
6 051 26	157
6 051 27	157
6 051 28	157
6 051 29	169
6 051 30	157
6 051 32	157
6 051 33	157
6 051 34	157
6 051 35	157
6 051 36	157
6 051 37	157
6 051 38	157
6 051 39	157
6 052 00	162
6 052 01	162
6 052 02	162
6 052 03	162
6 052 04	162
6 052 05	162
6 052 06	162
6 052 07	162
6 052 08	162
6 052 09	161
6 052 18	163
6 052 19	163
6 052 20	163
6 052 21	163
6 052 22	163
6 052 23	163
6 052 24	163
6 052 25	163
6 052 26	163

Кат. №	Стр.
6 052 30	163
6 052 31	163
6 052 32	163
6 052 33	163
6 052 37	163
6 052 45	163
6 052 46	163
6 052 48	161
6 052 49	163
6 052 80	439
6 090 01	163
6 090 03	163
6 117 88	945
6 327 03	801
6 327 05	801
6 327 79	1040
6 340 51	833
6 340 52	833
6 360 95	524
6 360 96	524
6 361 00	524
6 361 01	524
6 361 02	524
6 361 03	524
6 361 05	524
6 361 06	524
6 361 07	524
6 361 08	524
6 361 09	524
6 361 11	524
6 361 12	524
6 361 13	524
6 361 14	524
6 361 15	524
6 361 16	524
6 361 17	524
6 361 18	524
6 361 19	524
6 361 20	524
6 361 21	524
6 361 22	524
6 361 23	524
6 361 24	524
6 361 25	524
6 361 70	328
6 361 77	328
6 361 78	328
6 361 79	328
6 361 83	328
6 361 90	328
6 361 94	328
6 361 95	328
6 380 01	944
6 380 02	944
6 380 03	944
6 380 04	944
6 380 08	944
6 380 11	944
6 380 12	944
6 380 13	944
6 380 21	944
6 380 22	944
6 380 23	944
6 380 24	944

Кат. №	Стр.
6 380 25	944
6 380 26	944
6 380 31	944
6 380 32	944
6 380 34	944
6 380 35	944
6 380 36	944
6 380 41	945
6 380 42	945
6 380 43	945
6 380 44	945
6 380 45	945
6 380 46	945
6 380 80	945
6 380 81	945
6 380 82	945
6 380 83	945
6 380 85	945
6 380 86	945
6 380 87	945
6 380 88	945
6 380 91	945
6 380 92	945
6 380 93	945
6 380 94	945
6 380 95	945
6 380 96	945
6 381 01	952
6 381 02	952
6 381 03	952
6 381 04	952
6 381 05	952
6 381 06	952
6 381 07	952
6 381 11	952
6 381 12	952
6 381 13	952
6 381 14	952
6 381 15	952
6 381 16	952
6 381 17	952
6 381 21	952
6 381 22	952
6 381 23	952
6 381 24	952
6 381 25	952
6 381 26	952
6 381 27	952
6 381 31	952
6 381 32	952
6 381 33	952
6 381 34	952
6 381 35	952
6 381 36	952
6 381 37	952
6 381 51	953
6 381 52	953
6 381 53	953
6 381 54	953
6 381 55	953
6 381 56	953
6 381 57	953
6 381 81	953
6 381 82	953

Список каталожных номеров

Кат. №	Стр.	Кат. №	Стр.	Кат. №	Стр.	Кат. №	Стр.	Кат. №	Стр.
6 381 83	953	6 530 15	910	6 531 15	914	6 616 05	1099	6 626 03	1099
6 381 84	953	6 530 20	911	6 531 20	914	6 616 06	1099	6 626 06	1099
6 381 85	953	6 530 21	911	6 531 21	914	6 616 07	1099	6 626 07	1099
6 381 86	953	6 530 22	911	6 531 22	914	6 616 08	1099	6 626 10	1099
6 381 90	952	6 530 23	911	6 531 23	914	6 616 09	1099	6 626 12	1099
6 381 91	952	6 530 24	911	6 531 24	914	6 616 10	1099	6 626 15	1109
6 381 92	952	6 530 25	911	6 531 25	914	6 616 11	1099	6 626 16	1109
6 381 93	952	6 530 26	910	6 531 30	914	6 616 12	1099	6 626 31	1098
6 381 94	952	6 530 27	910	6 531 31	914	6 616 20	1098	6 626 33	1098
6 381 95	952	6 530 28	910	6 531 32	914	6 616 21	1098	6 626 34	1098
6 381 96	952	6 530 29	911	6 531 33	914	6 616 22	1098	6 626 40	1098
6 381 97	952	6 530 30	910	6 531 34	914	6 616 23	1098	6 626 42	1098
6 381 98	952	6 530 31	910	6 531 35	914	6 616 24	1098	6 627 02	1094
6 381 99	952	6 530 32	910	6 531 69	915	6 616 31	1098	6 627 05	1094
6 466 68	1060	6 530 33	910	6 531 78	915	6 616 32	1098	6 627 06	1094
6 466 69	1060	6 530 34	910	6 531 79	912	6 616 33	1098	6 627 07	1094
6 468 01	1072	6 530 35	910	6 531 80	915	6 616 34	1098	6 627 09	1094
6 468 06	1072	6 530 40	911	6 531 81	915	6 616 40	1098	6 627 14	1094
6 468 07	1072	6 530 41	911	6 531 82	915	6 616 42	1098	6 627 15	1094
6 468 09	1072	6 530 42	911	6 531 83	915	6 616 50	1098	6 650 90	682
6 468 12	1072	6 530 43	911	6 535 60	939	6 616 51	1098	6 650 91	695
6 468 14	1072	6 530 44	911	6 535 61	939	6 616 54	1098	6 650 98	790
6 468 15	1072	6 530 45	911	6 535 62	939	6 616 55	1098	6 650 91	712
6 468 16	1064	6 530 50	910	6 535 63	939	6 616 58	1098	6 661 50	534
6 468 21	1072	6 530 51	910	6 540 00	935	6 616 59	1098	6 661 51	534
6 468 23	1072	6 530 52	910	6 540 01	935	6 616 62	1098	6 661 52	534
6 468 31	1073	6 530 54	916	6 540 02	935	6 616 63	1098	6 661 53	534
6 468 36	1073	6 530 55	916	6 540 03	935	6 616 64	1098	6 661 54	534
6 468 41	1073	6 530 56	912	6 540 04	935	6 616 65	1098	6 661 55	534
6 468 43	1073	6 530 57	916	6 540 05	935	6 616 70	1098	6 661 56	534
6 468 44	1073	6 530 58	916	6 571 06	602	6 616 71	1109	6 661 57	534
6 468 45	1073	6 530 59	916	6 608 64	1101	6 616 72	1109	6 664 39	528
6 468 52	1070	6 530 60	912	6 608 65	1101	6 616 80	1109	6 664 41	528
6 468 53	1070	6 530 61	912	6 608 66	1101	6 616 88	1109	6 664 42	528
6 468 56	1070	6 530 62	912	6 608 67	1101	6 616 90	1109	6 664 44	528
6 468 57	1070	6 530 63	912	6 608 68	1101	6 616 91	1109	6 664 46	528
6 468 60	1070	6 530 64	912	6 608 69	1101	6 616 95	1109	6 664 48	528
6 468 61	1070	6 530 65	912	6 608 74	1101	6 616 96	1109	6 664 50	528
6 468 62	1064	6 530 66	912	6 608 75	1101	6 617 01	1099	6 664 68	529
6 468 65	1070	6 530 67	912	6 608 76	1101	6 617 02	1099	6 664 70	529
6 468 70	1071	6 530 68	912	6 611 60	1096	6 617 05	1099	6 664 73	529
6 468 75	1071	6 530 75	912	6 611 80	1096	6 617 06	1099	6 664 74	529
6 468 90	1074	6 530 76	912	6 611 90	1096	6 617 07	1099	6 664 75	529
6 468 94	1074	6 530 79	912	6 612 80	1096	6 617 09	1099	6 664 76	529
6 468 95	1074	6 530 80	912	6 612 81	1096	6 617 10	1099	6 664 79	529
6 468 97	1074	6 530 81	912	6 612 92	1096	6 617 11	1099	6 664 82	529
6 468 98	1074	6 530 82	912	6 612 93	1096	6 617 20	1099	6 664 85	529
6 468 99	1074	6 530 83	912	6 612 94	1096	6 618 00	1096	6 664 88	529
6 503 31	933	6 530 84	912	6 612 99	1096	6 618 01	1096	6 665 14	529
6 503 90	933	6 530 85	909	6 614 31	1106	6 618 02	1096	6 665 15	529
6 530 00	911	6 530 86	912	6 614 33	1106	6 618 03	1096	6 665 18	529
6 530 01	911	6 530 87	912	6 614 34	1106	6 618 40	1096	6 665 19	529
6 530 02	911	6 530 88	912	6 614 40	1106	6 618 50	1096	6 665 20	529
6 530 03	911	6 531 00	914	6 614 50	1108	6 618 51	1096	6 665 27	529
6 530 04	911	6 531 01	914	6 614 51	1108	6 621 60	1096	6 665 28	529
6 530 05	911	6 531 02	914	6 614 52	1108	6 621 80	1096	6 665 30	529
6 530 06	910	6 531 03	914	6 614 53	1108	6 621 90	1096	6 665 31	529
6 530 07	910	6 531 04	914	6 614 55	1108	6 624 31	1106	6 665 35	529
6 530 08	910	6 531 05	914	6 615 41	1107	6 624 33	1106	6 665 36	529
6 530 10	910	6 531 10	914	6 615 43	1107	6 624 34	1106	6 665 39	529
6 530 11	910	6 531 11	914	6 615 45	1107	6 624 40	1106	6 665 42	529
6 530 12	910	6 531 12	914	6 616 01	1099	6 624 52	1108	6 665 45	529
6 530 13	910	6 531 13	914	6 616 02	1099	6 625 43	1107	6 665 46	529
6 530 14	910	6 531 14	914	6 616 03	1099	6 625 45	1107	6 665 65	529

Список каталожных номеров

Кат. №	Стр.	Кат. №	Стр.	Кат. №	Стр.	Кат. №	Стр.	Кат. №	Стр.
6 665 66	529	6 678 51	143	6 690 85	141	6 697 35	140	6 722 94	788
6 665 68	529	6 678 52	143	6 690 86	141	6 697 36	140	6 723 00	786
6 665 69	529	6 678 53	143	6 690 87	141	6 697 37	140	6 723 01	786
6 665 70	529	6 678 63	142	6 690 88	141	6 697 38	140	6 723 02	786
6 665 71	529	6 678 64	142	6 690 89	141	6 697 39	140	6 723 03	786
6 665 73	529	6 678 65	143	6 690 90	141	6 697 40	140	6 723 04	786
6 665 75	529	6 678 66	143	6 690 91	141	6 697 41	140	6 723 05	786
6 665 77	529	6 690 00	141	6 690 92	141	6 697 42	140	6 723 09	786
6 665 78	529	6 690 01	141	6 691 00	141	6 697 43	140	6 723 12	786
6 665 79	529	6 690 02	141	6 691 01	141	6 697 44	140	6 723 13	786
6 665 82	529	6 690 03	141	6 691 02	141	6 697 45	140	6 723 14	786
6 665 83	529	6 690 04	141	6 691 03	141	6 697 46	140	6 723 15	786
6 665 84	529	6 690 05	141	6 691 04	141	6 697 47	140	6 723 16	786
6 665 85	529	6 690 06	141	6 691 05	141	6 697 48	140	6 723 17	787
6 665 88	529	6 690 07	141	6 691 06	141	6 697 49	140	6 723 18	787
6 665 89	529	6 690 08	141	6 691 07	141	6 697 50	140	6 723 19	787
6 665 91	529	6 690 09	141	6 691 08	141	6 697 51	140	6 723 20	788
6 668 80	529	6 690 10	141	6 691 09	141	6 697 52	140	6 723 21	788
6 668 82	529	6 690 11	141	6 691 10	141	6 697 53	140	6 723 22	788
6 669 38	529	6 690 12	141	6 691 11	141	6 697 54	140	6 723 23	788
6 669 39	529	6 690 20	141	6 691 12	141	6 697 55	140	6 723 29	788
6 669 40	529	6 690 21	141	6 693 00	143	6 697 56	140	6 723 30	787
6 669 41	529	6 690 22	141	6 693 01	143	6 697 57	140	6 723 32	788
6 669 42	529	6 690 23	141	6 693 04	143	6 697 58	140	6 723 33	788
6 669 46	528	6 690 24	141	6 693 05	143	6 697 59	140	6 723 34	788
6 669 48	528	6 690 25	141	6 693 10	143	6 722 00	786	6 723 35	788
6 669 49	528	6 690 26	141	6 693 11	143	6 722 01	786	6 723 36	788
6 669 51	528	6 690 27	141	6 693 12	143	6 722 02	786	6 723 40	789
6 669 53	528	6 690 28	141	6 693 13	143	6 722 03	786	6 723 41	789
6 669 55	528	6 690 29	141	6 697 00	140	6 722 04	786	6 723 51	789
6 669 57	528	6 690 30	141	6 697 01	140	6 722 05	786	6 723 52	789
6 669 59	529	6 690 31	141	6 697 02	140	6 722 09	786	6 723 53	789
6 669 60	529	6 690 32	141	6 697 03	140	6 722 12	786	6 723 54	789
6 669 62	529	6 690 40	141	6 697 04	140	6 722 13	786	6 723 55	789
6 669 63	529	6 690 41	141	6 697 05	140	6 722 14	786	6 723 57	789
6 669 65	529	6 690 42	141	6 697 06	140	6 722 15	786	6 723 63	789
6 669 67	529	6 690 43	141	6 697 07	140	6 722 16	786	6 723 65	789
6 669 69	529	6 690 44	141	6 697 08	140	6 722 17	787	6 723 90	788
6 669 71	529	6 690 45	141	6 697 09	140	6 722 18	787	6 723 93	787
6 669 81	529	6 690 46	141	6 697 10	140	6 722 19	787	6 723 94	788
6 669 82	529	6 690 47	141	6 697 11	140	6 722 20	788	6 724 01	786
6 669 84	529	6 690 48	141	6 697 12	140	6 722 21	788	6 724 02	786
6 669 85	529	6 690 49	141	6 697 13	140	6 722 22	788	6 724 03	786
6 669 87	529	6 690 50	141	6 697 14	140	6 722 23	788	6 724 04	786
6 669 89	529	6 690 51	141	6 697 15	140	6 722 29	788	6 724 05	786
6 669 91	529	6 690 52	141	6 697 16	140	6 722 30	787	6 724 09	786
6 669 93	529	6 690 60	141	6 697 17	140	6 722 32	788	6 724 12	786
6 676 50	144	6 690 61	141	6 697 18	140	6 722 33	788	6 724 13	786
6 676 51	144	6 690 62	141	6 697 19	140	6 722 34	788	6 724 14	786
6 676 52	144	6 690 63	141	6 697 20	140	6 722 35	788	6 724 15	786
6 676 53	144	6 690 64	141	6 697 21	140	6 722 36	788	6 724 16	786
6 676 54	144	6 690 65	141	6 697 22	140	6 722 40	789	6 724 17	787
6 676 55	144	6 690 66	141	6 697 23	140	6 722 41	789	6 724 18	787
6 676 56	144	6 690 67	141	6 697 24	140	6 722 51	789	6 724 19	787
6 676 57	144	6 690 68	141	6 697 25	140	6 722 52	789	6 724 21	788
6 676 58	144	6 690 69	141	6 697 26	140	6 722 53	789	6 724 22	788
6 676 59	144	6 690 70	141	6 697 27	140	6 722 54	789	6 724 23	788
6 676 60	144	6 690 71	141	6 697 28	140	6 722 55	789	6 724 30	787
6 676 61	144	6 690 72	141	6 697 29	140	6 722 57	789	6 724 33	788
6 676 62	144	6 690 80	141	6 697 30	140	6 722 63	789	6 724 34	788
6 676 63	144	6 690 81	141	6 697 31	140	6 722 65	789	6 724 35	788
6 676 64	144	6 690 82	141	6 697 32	140	6 722 89	790	6 724 36	788
6 676 65	144	6 690 83	141	6 697 33	140	6 722 90	788	6 724 40	789
6 678 50	143	6 690 84	141	6 697 34	140	6 722 93	787	6 724 41	789

Список каталожных номеров

Кат. №	Стр.
6 724 51	789
6 724 52	789
6 724 53	789
6 724 55	789
6 724 57	789
6 724 63	789
6 724 65	789
6 724 93	787
6 724 94	788
6 725 01	786
6 725 02	791
6 725 03	791
6 725 04	791
6 725 05	791
6 725 06	791
6 725 10	790
6 725 11	788
6 725 12	791
6 725 13	791
6 725 14	791
6 725 15	791
6 725 16	791
6 725 20	790
6 725 21	791
6 725 22	791
6 725 23	791
6 725 24	791
6 725 25	791
6 725 30	790
6 725 31	788
6 725 32	791
6 725 33	791
6 725 34	791
6 725 35	791
6 725 40	790
6 725 41	786
6 725 42	791
6 725 43	791
6 725 44	791
6 725 45	791
6 725 50	790
6 725 51	789
6 725 52	791
6 725 53	791
6 725 54	791
6 725 55	791
6 725 56	791
6 725 60	790
6 725 61	786
6 725 62	791
6 725 63	791
6 725 64	791
6 725 65	791
6 725 71	787
6 725 72	791
6 725 73	791
6 725 74	791
6 725 75	791
6 725 81	787
6 725 82	791
6 725 83	791
6 725 84	791
6 725 85	791
6 725 86	791

Кат. №	Стр.
6 726 01	786
6 726 02	786
6 726 03	786
6 726 04	786
6 726 05	786
6 726 09	786
6 726 12	786
6 726 13	786
6 726 14	786
6 726 15	786
6 726 16	786
6 726 17	787
6 726 18	787
6 726 19	787
6 726 21	788
6 726 22	788
6 726 23	788
6 726 30	787
6 726 33	788
6 726 34	788
6 726 35	788
6 726 36	788
6 726 40	789
6 726 41	789
6 726 51	789
6 726 52	789
6 726 53	789
6 726 55	789
6 726 57	789
6 726 63	789
6 726 65	789
6 726 93	787
6 726 94	788
6 771 37	859
6 771 38	859
6 806 32	814
6 806 33	814
6 831 59	662
6 946 01	827
6 946 02	827
6 946 03	827
6 946 04	827
6 946 05	827
6 946 06	827
6 946 07	827
6 946 08	827
6 946 09	827
6 946 10	827
6 946 11	826
6 946 12	826
6 946 13	826
6 946 14	826
6 946 15	826
6 946 16	826
6 946 17	826
6 946 18	826
6 946 19	826
6 946 21	827
6 946 22	827
6 946 24	827
6 946 25	826
6 946 26	827
6 946 27	827
6 946 29	827

Кат. №	Стр.
6 946 30	826
6 946 31	827
6 946 32	827
6 946 34	827
6 946 36	827
6 946 37	827
6 946 39	827
6 946 41	826
6 946 43	826
6 946 46	826
6 946 47	826
6 946 48	826
6 946 51	826
6 946 56	826
6 946 70	830
6 946 71	830
6 946 83	827
6 946 85	827
6 948 10	827
6 948 11	827
6 950 01	827
6 950 02	827
6 950 03	827
6 950 04	827
6 950 06	827
6 950 07	827
6 950 08	827
6 950 09	827
6 950 10	827
6 950 11	827
6 950 12	827
6 950 13	827
6 950 14	827
6 950 15	827
6 950 16	827
6 950 17	827
6 950 18	827
6 950 19	827
6 950 20	827
6 950 23	827
6 950 25	827
6 950 28	827
6 950 30	827
6 950 33	827
6 950 38	827
6 950 45	827

7 000 00

Кат. №	Стр.
7 353 42	649
7 520 01	712
7 520 02	713
7 520 03	712
7 520 05	712
7 520 07	712
7 520 10	712
7 520 11	713
7 520 16	712
7 520 18	713
7 520 25	715
7 520 27	713
7 520 28	712
7 520 29	715
7 520 30	715
7 520 32	712

Кат. №	Стр.
7 520 33	716
7 520 34	716
7 520 36	725
7 520 37	725
7 520 38	725
7 520 39	725
7 520 44	626
7 520 45	731
7 520 46	731
7 520 47	731
7 520 48	731
7 520 49	731
7 520 57	712
7 520 58	712
7 520 60	714
7 520 61	712
7 520 62	714
7 520 65	712
7 520 67	714
7 520 69	715
7 520 70	715
7 520 73	715
7 520 75	730
7 520 76	730
7 520 77	730
7 520 78	730
7 520 79	730
7 520 85	731
7 520 86	731
7 520 87	714
7 520 88	731
7 520 89	731
7 520 57	712
7 521 04	734
7 521 16	735
7 521 19	716
7 521 24	735
7 521 25	716
7 521 31	637
7 521 32	716
7 521 33	737
7 521 34	737
7 521 35	716
7 521 36	724
7 521 37	724
7 521 39	724
7 521 40	724
7 521 41	724
7 521 42	725
7 521 43	723
7 521 44	723
7 521 45	723
7 521 46	722
7 521 47	984
7 521 51	741
7 521 55	741
7 521 56	741
7 521 58	741
7 521 59	741
7 521 60	736
7 521 61	741
7 521 64	741
7 521 65	734
7 521 67	741

Кат. №	Стр.
7 521 69	715
7 521 70	737
7 521 71	741
7 521 72	737
7 521 73	737
7 521 74	715
7 521 77	741
7 521 78	715
7 521 79	731
7 521 80	731
7 521 81	731
7 521 82	627
7 521 97	652
7 521 98	652
7 521 99	652
7 522 04	734
7 522 12	735
7 522 16	735
7 522 19	716
7 522 24	735
7 522 25	716
7 522 32	716
7 522 33	737
7 522 34	737
7 522 35	716
7 522 36	724
7 522 37	724
7 522 39	724
7 522 40	724
7 522 41	724
7 522 42	725
7 522 43	723
7 522 65	734
7 522 69	715
7 522 70	737
7 522 72	737
7 522 73	737
7 522 74	715
7 522 78	715
7 522 79	731
7 522 80	731
7 522 81	731
7 522 82	627
7 523 04	734
7 523 12	735
7 523 16	735
7 523 19	716
7 523 24	735
7 523 25	716
7 523 32	716
7 523 33	737
7 523 34	737
7 523 35	716
7 523 36	724
7 523 37	724
7 523 39	724
7 523 40	724
7 523 41	724
7 523 42	725
7 523 43	723
7 523 44	723
7 523 45	723
7 523 46	723
7 523 65	734

Список каталожных номеров

Кат. №	Стр.	Кат. №	Стр.	Кат. №	Стр.	Кат. №	Стр.	Кат. №	Стр.
7 523 70	737	7 527 09	742	7 530 66	717	7 534 42	739	7 537 58	743
7 523 72	737	7 527 26	742	7 530 67	717	7 534 43	739	7 537 60	743
7 523 73	737	7 527 31	637	7 530 68	718	7 534 51	738	7 537 61	743
7 523 74	715	7 527 47	984	7 530 70	718	7 534 58	738	7 538 20	744
7 523 78	715	7 527 60	742	7 530 71	717	7 534 60	738	7 538 21	744
7 523 79	731	7 527 62	742	7 530 72	719	7 534 61	738	7 538 24	744
7 523 80	731	7 527 70	743	7 530 75	719	7 534 62	738	7 538 25	744
7 523 82	627	7 527 82	627	7 530 76	719	7 534 63	738	7 538 26	744
7 524 01	734	7 527 97	652	7 530 77	719	7 534 64	738	7 538 38	744
7 524 02	735	7 527 98	652	7 530 78	719	7 534 72	739	7 538 40	744
7 524 03	735	7 527 99	652	7 530 82	719	7 534 78	739	7 538 42	744
7 524 05	734	7 528 01	742	7 530 90	717	7 535 12	721	7 538 43	744
7 524 06	734	7 528 05	742	7 531 06	722	7 535 16	740	7 538 51	743
7 524 07	734	7 528 06	742	7 531 07	722	7 535 20	740	7 538 58	743
7 524 08	734	7 528 08	742	7 531 10	720	7 535 21	740	7 538 60	743
7 524 09	735	7 528 09	742	7 531 14	722	7 535 24	740	7 538 61	743
7 524 10	734	7 528 26	742	7 531 19	741	7 535 25	740	7 539 20	744
7 524 11	735	7 528 60	742	7 531 27	740	7 535 26	740	7 539 21	744
7 524 12	735	7 528 62	742	7 531 29	720	7 535 34	739	7 539 24	744
7 524 26	734	7 528 70	743	7 531 30	718	7 535 38	739	7 539 26	744
7 524 28	735	7 528 82	627	7 531 31	720	7 535 40	739	7 539 30	744
7 524 29	737	7 529 01	742	7 531 32	720	7 535 41	739	7 539 31	744
7 524 30	737	7 529 05	742	7 531 39	739	7 535 42	739	7 539 34	744
7 524 48	734	7 529 06	742	7 531 70	719	7 535 43	739	7 539 35	744
7 524 60	736	7 529 08	742	7 531 71	719	7 535 51	738	7 539 36	744
7 524 62	736	7 529 09	742	7 531 73	719	7 535 58	738	7 539 38	744
7 525 01	734	7 529 11	742	7 531 74	719	7 535 60	738	7 539 40	744
7 525 02	735	7 529 15	742	7 531 75	719	7 535 61	738	7 539 42	744
7 525 03	735	7 529 16	742	7 532 06	722	7 535 62	738	7 539 43	744
7 525 05	734	7 529 18	742	7 532 07	722	7 535 63	738	7 539 45	744
7 525 06	734	7 529 19	742	7 532 10	720	7 535 64	738	7 539 48	744
7 525 07	734	7 529 26	742	7 532 27	740	7 535 72	739	7 539 50	744
7 525 08	734	7 529 36	742	7 532 29	720	7 535 78	739	7 539 51	743
7 525 09	735	7 529 60	742	7 532 30	718	7 536 12	721	7 539 52	744
7 525 10	734	7 529 62	742	7 532 39	739	7 536 16	740	7 539 53	744
7 525 11	735	7 529 70	743	7 532 70	719	7 536 20	740	7 539 58	743
7 525 26	734	7 529 80	742	7 532 71	719	7 536 21	740	7 539 60	743
7 525 28	735	7 529 82	627	7 532 73	719	7 536 24	740	7 539 61	743
7 525 29	737	7 530 11	721	7 532 74	719	7 536 25	740	7 539 68	743
7 525 30	737	7 530 12	721	7 532 75	719	7 536 26	740	7 539 70	743
7 525 48	734	7 530 16	720	7 533 06	722	7 536 38	739	7 539 71	743
7 525 60	736	7 530 21	720	7 533 07	722	7 536 40	739	7 539 81	743
7 525 62	736	7 530 25	720	7 533 27	740	7 536 41	739	7 540 02	745
7 526 01	734	7 530 27	720	7 533 29	720	7 536 42	739	7 540 03	745
7 526 02	735	7 530 28	720	7 533 30	718	7 536 43	739	7 540 04	745
7 526 03	735	7 530 29	720	7 533 34	739	7 536 51	738	7 540 05	745
7 526 05	734	7 530 30	720	7 533 39	739	7 536 58	738	7 540 06	745
7 526 06	734	7 530 31	720	7 533 48	739	7 536 60	738	7 540 07	745
7 526 07	734	7 530 32	718	7 533 70	719	7 536 61	738	7 540 11	745
7 526 08	734	7 530 34	720	7 533 71	719	7 536 62	738	7 540 12	745
7 526 09	735	7 530 39	718	7 533 73	719	7 536 63	738	7 540 13	745
7 526 10	734	7 530 41	718	7 533 74	719	7 536 64	738	7 540 21	745
7 526 11	735	7 530 42	718	7 533 75	719	7 536 72	739	7 540 31	734
7 526 26	734	7 530 43	718	7 534 12	721	7 536 78	739	7 540 42	745
7 526 28	735	7 530 44	718	7 534 16	740	7 537 20	744	7 540 43	745
7 526 29	737	7 530 45	718	7 534 20	740	7 537 21	744	7 540 44	745
7 526 30	737	7 530 46	718	7 534 21	740	7 537 24	744	7 540 45	745
7 526 48	734	7 530 47	718	7 534 24	740	7 537 25	744	7 540 46	745
7 526 60	736	7 530 48	718	7 534 25	740	7 537 26	744	7 540 47	745
7 526 62	736	7 530 49	718	7 534 26	740	7 537 38	744	7 540 51	745
7 527 01	742	7 530 51	717	7 534 34	739	7 537 40	744	7 540 52	745
7 527 05	742	7 530 55	717	7 534 38	739	7 537 42	744	7 540 53	745
7 527 06	742	7 530 57	717	7 534 40	739	7 537 43	744	7 540 71	745
7 527 08	742	7 530 59	717	7 534 41	739	7 537 51	743	7 540 72	745

Список каталожных номеров

Кат. №	Стр.	Кат. №	Стр.	Кат. №	Стр.	Кат. №	Стр.	Кат. №	Стр.
7 540 73	745	7 542 12	723	7 544 23	746	7 547 65	717	7 549 41	652
7 540 74	745	7 542 21	745	7 544 24	746	7 547 66	731	7 549 42	652
7 540 75	745	7 542 22	745	7 544 25	746	7 547 67	731	7 549 45	652
7 540 81	745	7 542 31	745	7 544 31	746	7 547 68	731	7 549 46	652
7 540 82	745	7 542 32	745	7 544 32	746	7 547 69	731	7 549 47	652
7 540 83	745	7 542 41	745	7 544 33	746	7 548 20	717	7 549 48	652
7 540 84	745	7 542 42	745	7 544 34	746	7 548 21	727	7 549 50	720
7 540 85	745	7 543 01	746	7 544 35	746	7 548 22	727	7 549 51	729
7 540 91	745	7 543 02	746	7 544 41	746	7 548 25	731	7 549 52	729
7 540 92	745	7 543 03	746	7 544 42	746	7 548 26	731	7 549 55	720
7 540 93	745	7 543 04	746	7 544 43	746	7 548 27	731	7 549 56	733
7 540 94	745	7 543 05	746	7 544 44	746	7 548 28	731	7 549 57	733
7 540 95	745	7 543 06	746	7 544 45	746	7 548 29	731	7 549 58	733
7 541 01	745	7 543 11	746	7 544 51	746	7 548 30	717	7 549 59	733
7 541 02	745	7 543 12	746	7 544 52	746	7 548 31	727	7 549 65	722
7 541 03	745	7 543 13	746	7 544 53	746	7 548 32	727	7 549 66	722
7 541 04	745	7 543 14	746	7 544 54	746	7 548 35	731	7 549 67	722
7 541 05	745	7 543 15	746	7 544 55	746	7 548 36	731	7 549 68	722
7 541 11	745	7 543 16	746	7 544 61	746	7 548 37	731	7 549 69	722
7 541 12	745	7 543 41	746	7 544 62	746	7 548 38	731	7 549 70	729
7 541 13	745	7 543 42	746	7 544 63	746	7 548 39	731	7 549 71	729
7 541 14	745	7 543 43	746	7 544 64	746	7 548 45	733	7 549 72	729
7 541 15	745	7 543 44	746	7 544 65	746	7 548 46	733	7 549 75	733
7 541 21	745	7 543 45	746	7 544 71	746	7 548 47	733	7 549 76	733
7 541 22	745	7 543 51	746	7 544 72	746	7 548 48	733	7 549 77	733
7 541 23	745	7 543 52	746	7 544 73	746	7 548 49	733	7 549 78	733
7 541 24	745	7 543 53	746	7 544 74	746	7 548 50	729	7 549 79	733
7 541 25	745	7 543 54	746	7 544 75	746	7 548 51	729	7 549 80	720
7 541 32	745	7 543 55	746	7 544 91	746	7 548 52	729	7 549 81	720
7 541 33	745	7 543 61	746	7 544 92	746	7 548 55	733	7 549 82	720
7 541 34	745	7 543 62	746	7 544 93	746	7 548 56	733	7 549 95	721
7 541 35	745	7 543 63	746	7 544 94	746	7 548 57	733	7 549 96	721
7 541 36	745	7 543 64	746	7 544 95	746	7 548 58	733	7 549 97	721
7 541 37	745	7 543 65	746	7 547 05	719	7 548 59	733	7 549 98	721
7 541 41	745	7 543 71	746	7 547 06	719	7 548 80	727	7 549 99	721
7 541 42	745	7 543 72	746	7 547 07	719	7 548 81	727	7 550 00	712
7 541 43	745	7 543 73	746	7 547 10	712	7 548 82	727	7 550 01	726
7 541 44	745	7 543 74	746	7 547 11	726	7 548 84	977	7 550 02	726
7 541 45	745	7 543 75	746	7 547 12	726	7 548 90	727	7 550 05	730
7 541 51	745	7 543 81	746	7 547 15	719	7 548 91	727	7 550 06	730
7 541 52	745	7 543 82	746	7 547 16	719	7 548 92	714	7 550 07	712
7 541 53	745	7 543 83	746	7 547 17	719	7 548 93	628	7 550 08	730
7 541 54	745	7 543 84	746	7 547 20	728	7 548 94	628	7 550 09	730
7 541 55	745	7 543 85	746	7 547 21	728	7 548 40	729	7 550 10	726
7 541 61	745	7 543 91	746	7 547 22	728	7 548 41	729	7 550 11	726
7 541 62	745	7 543 92	746	7 547 25	719	7 548 42	729	7 550 12	726
7 541 63	745	7 543 93	746	7 547 26	732	7 548 45	733	7 550 13	730
7 541 64	745	7 543 94	746	7 547 27	732	7 549 03	628	7 550 15	730
7 541 65	745	7 543 95	746	7 547 30	729	7 549 04	628	7 550 16	730
7 541 71	745	7 543 96	746	7 547 31	729	7 549 10	721	7 550 17	730
7 541 72	745	7 544 01	746	7 547 32	729	7 549 11	721	7 550 18	730
7 541 73	745	7 544 02	746	7 547 35	719	7 549 13	628	7 550 19	730
7 541 74	745	7 544 03	746	7 547 36	719	7 549 20	628	7 550 20	726
7 541 75	745	7 544 04	746	7 547 37	719	7 549 21	628	7 550 21	726
7 541 81	745	7 544 05	746	7 547 45	719	7 549 22	628	7 550 22	726
7 541 82	745	7 544 06	746	7 547 46	719	7 549 25	628	7 550 23	730
7 541 83	745	7 544 11	746	7 547 47	719	7 549 26	628	7 550 25	730
7 541 84	745	7 544 12	746	7 547 50	728	7 549 27	628	7 550 26	730
7 541 85	745	7 544 13	746	7 547 52	728	7 549 30	652	7 550 27	730
7 541 91	723	7 544 14	746	7 547 55	732	7 549 31	652	7 550 28	730
7 541 92	723	7 544 15	746	7 547 57	732	7 549 32	652	7 550 29	730
7 542 01	723	7 544 16	746	7 547 60	727	7 549 33	652	7 550 30	726
7 542 02	723	7 544 21	746	7 547 61	727	7 549 34	652	7 550 31	726
7 542 11	723	7 544 22	746	7 547 62	727	7 549 40	652	7 550 32	726

Список каталожных номеров

Кат. №	Стр.	Кат. №	Стр.	Кат. №	Стр.	Кат. №	Стр.	Кат. №	Стр.
7 550 35	730	7 551 67	719	7 552 60	648	7 553 66	732	7 554 41	729
7 550 36	730	7 551 68	652	7 552 61	648	7 553 67	732	7 554 42	729
7 550 37	730	7 551 69	652	7 552 62	648	7 553 68	649	7 554 43	649
7 550 38	730	7 551 70	977	7 552 65	648	7 553 69	649	7 554 44	649
7 550 39	730	7 551 71	977	7 552 66	648	7 553 70	719	7 554 45	733
7 550 50	726	7 551 72	977	7 552 67	648	7 553 71	728	7 554 46	733
7 550 51	726	7 551 75	716	7 552 70	726	7 553 72	728	7 554 47	733
7 550 52	726	7 551 76	716	7 552 71	726	7 553 73	649	7 554 48	733
7 550 55	733	7 551 77	716	7 552 72	712	7 553 74	649	7 554 49	733
7 550 56	733	7 551 78	716	7 552 75	730	7 553 75	732	7 554 50	725
7 550 57	733	7 551 79	716	7 552 76	730	7 553 76	732	7 554 51	729
7 550 60	977	7 551 80	723	7 552 77	730	7 553 77	732	7 554 52	729
7 550 61	977	7 551 81	723	7 552 78	730	7 553 78	649	7 554 53	648
7 550 62	977	7 551 82	723	7 552 79	730	7 553 79	648	7 554 54	648
7 550 70	726	7 551 85	723	7 552 80	728	7 553 80	728	7 554 55	733
7 550 71	726	7 551 86	723	7 552 82	728	7 553 81	728	7 554 56	733
7 550 72	726	7 551 87	723	7 552 85	732	7 553 82	728	7 554 57	733
7 550 75	730	7 552 00	729	7 552 87	732	7 553 83	648	7 554 58	733
7 550 76	730	7 552 01	729	7 552 90	728	7 553 84	648	7 554 59	733
7 550 77	730	7 552 02	729	7 552 92	728	7 553 88	648	7 554 60	729
7 550 78	730	7 552 04	744	7 552 95	732	7 553 89	648	7 554 61	729
7 550 79	730	7 552 05	733	7 552 97	732	7 553 90	728	7 554 62	725
7 550 80	977	7 552 06	733	7 553 10	648	7 553 91	648	7 554 63	648
7 550 81	977	7 552 07	720	7 553 11	648	7 553 92	728	7 554 64	648
7 550 82	977	7 552 08	733	7 553 12	648	7 553 93	648	7 554 65	733
7 550 85	730	7 552 09	733	7 553 13	649	7 553 94	648	7 554 66	733
7 550 86	730	7 552 10	726	7 553 14	649	7 554 00	648	7 554 67	733
7 550 87	730	7 552 11	726	7 553 15	731	7 554 01	648	7 554 68	733
7 550 88	730	7 552 12	726	7 553 16	731	7 554 02	648	7 554 69	733
7 550 89	730	7 552 15	730	7 553 17	731	7 554 03	648	7 554 70	728
7 550 90	730	7 552 16	730	7 553 18	731	7 554 04	648	7 554 71	728
7 550 91	730	7 552 17	730	7 553 19	731	7 554 08	725	7 554 72	728
7 550 92	730	7 552 18	730	7 553 20	648	7 554 09	725	7 554 73	648
7 550 93	730	7 552 19	730	7 553 21	648	7 554 10	728	7 554 74	648
7 550 94	730	7 552 20	724	7 553 22	648	7 554 11	728	7 554 75	732
7 551 00	726	7 552 21	726	7 553 23	649	7 554 12	718	7 554 76	732
7 551 01	726	7 552 22	726	7 553 24	649	7 554 13	648	7 554 77	732
7 551 02	724	7 552 25	730	7 553 25	731	7 554 14	648	7 554 78	732
7 551 10	726	7 552 26	730	7 553 26	731	7 554 15	732	7 554 79	732
7 551 13	730	7 552 27	730	7 553 27	731	7 554 16	732	7 554 80	728
7 551 14	722	7 552 28	730	7 553 28	731	7 554 17	732	7 554 81	728
7 551 15	730	7 552 29	730	7 553 29	731	7 554 18	732	7 554 82	728
7 551 20	726	7 552 30	648	7 553 30	649	7 554 19	732	7 554 83	648
7 551 21	726	7 552 31	648	7 553 31	649	7 554 20	728	7 554 84	648
7 551 22	726	7 552 32	648	7 553 32	649	7 554 21	728	7 554 85	732
7 551 23	730	7 552 35	716	7 553 33	649	7 554 22	728	7 554 86	732
7 551 25	730	7 552 36	716	7 553 34	649	7 554 23	648	7 554 87	732
7 551 26	730	7 552 37	716	7 553 38	716	7 554 24	648	7 554 88	732
7 551 27	730	7 552 38	716	7 553 39	716	7 554 25	718	7 554 89	732
7 551 28	730	7 552 40	648	7 553 40	649	7 554 26	732	7 554 93	648
7 551 29	730	7 552 41	648	7 553 41	649	7 554 27	732	7 554 94	648
7 551 40	727	7 552 42	648	7 553 43	649	7 554 28	732	7 555 00	648
7 551 41	727	7 552 45	716	7 553 44	649	7 554 29	732	7 555 01	746
7 551 42	727	7 552 46	716	7 553 45	722	7 554 30	729	7 555 02	746
7 551 45	715	7 552 47	716	7 553 46	722	7 554 31	729	7 555 03	746
7 551 46	731	7 552 48	716	7 553 47	722	7 554 32	729	7 555 04	746
7 551 47	731	7 552 50	729	7 553 48	722	7 554 33	648	7 555 05	746
7 551 48	731	7 552 51	729	7 553 49	722	7 554 34	649	7 555 11	746
7 551 49	731	7 552 52	729	7 553 60	728	7 554 35	725	7 555 12	746
7 551 60	652	7 552 55	733	7 553 61	728	7 554 36	733	7 555 13	746
7 551 61	652	7 552 56	733	7 553 62	728	7 554 37	733	7 555 14	746
7 551 62	652	7 552 57	733	7 553 63	649	7 554 38	733	7 555 15	746
7 551 65	719	7 552 58	733	7 553 64	649	7 554 39	733	7 555 21	746
7 551 66	719	7 552 59	733	7 553 65	732	7 554 40	725	7 555 22	746

Список каталожных номеров

Кат. №	Стр.	Кат. №	Стр.	Кат. №	Стр.	Кат. №	Стр.	Кат. №	Стр.
7 555 23	746	7 645 26	790	7 701 52	782	7 703 34	782	7 710 07	768
7 555 24	648	7 700 20	782	7 701 53	782	7 703 35	782	7 710 08	769
7 555 25	648	7 700 60	774	7 701 54	782	7 703 41	782	7 710 09	769
7 555 26	648	7 700 61	774	7 701 55	782	7 703 42	782	7 710 10	762
7 555 27	648	7 700 62	774	7 701 80	780	7 703 43	782	7 710 11	762
7 555 28	648	7 700 74	774	7 702 03	773	7 703 44	782	7 710 12	762
7 555 29	648	7 700 80	776	7 702 04	773	7 703 45	782	7 710 13	768
7 555 30	648	7 700 82	777	7 702 05	773	7 703 51	782	7 710 14	768
7 555 31	746	7 700 83	777	7 702 10	775	7 703 52	782	7 710 15	768
7 555 32	746	7 700 84	777	7 702 11	778	7 703 53	782	7 710 25	763
7 555 33	746	7 700 85	777	7 702 12	772	7 703 54	782	7 710 34	761
7 555 34	746	7 700 91	774	7 702 13	772	7 703 55	782	7 710 44	766
7 555 35	746	7 700 92	772	7 702 15	773	7 703 71	782	7 710 45	766
7 555 36	649	7 700 93	774	7 702 16	773	7 703 72	782	7 710 46	766
7 555 37	649	7 700 97	772	7 702 17	773	7 703 73	782	7 710 47	766
7 555 38	649	7 700 98	772	7 702 18	773	7 703 74	782	7 710 48	766
7 555 39	649	7 700 99	773	7 702 23	777	7 703 75	782	7 710 68	763
7 555 40	649	7 701 00	780	7 702 26	774	7 703 91	782	7 710 73	766
7 555 41	719	7 701 01	772	7 702 27	774	7 703 92	782	7 710 79	762
7 555 42	746	7 701 02	772	7 702 30	776	7 703 93	782	7 710 86	763
7 555 43	746	7 701 03	773	7 702 31	776	7 703 94	782	7 711 50	760
7 555 44	746	7 701 04	773	7 702 32	776	7 703 95	782	7 711 53	760
7 555 45	746	7 701 05	772	7 702 33	776	7 704 10	775	7 711 66	763
7 555 46	649	7 701 06	772	7 702 34	774	7 704 20	782	7 711 67	763
7 555 47	649	7 701 07	772	7 702 35	774	7 704 70	779	7 711 68	763
7 555 48	649	7 701 08	772	7 702 38	776	7 704 71	782	7 711 69	763
7 555 49	649	7 701 10	772	7 702 39	776	7 704 72	782	7 711 70	763
7 555 51	723	7 701 11	773	7 702 42	776	7 704 73	782	7 712 24	758
7 555 52	723	7 701 12	773	7 702 43	776	7 704 74	782	7 712 30	759
7 555 55	649	7 701 13	773	7 702 44	776	7 704 75	782	7 712 31	759
7 555 56	649	7 701 14	773	7 702 45	776	7 704 91	782	7 712 33	759
7 555 57	649	7 701 15	773	7 702 46	776	7 704 92	782	7 712 62	758
7 555 58	649	7 701 16	778	7 702 47	776	7 704 93	782	7 712 63	758
7 555 59	649	7 701 19	773	7 702 51	781	7 704 94	782	7 712 64	758
7 555 60	649	7 701 20	778	7 702 52	781	7 704 95	782	7 712 78	755
7 555 61	723	7 701 21	778	7 702 53	781	7 710 20	760	7 712 00	763
7 555 62	723	7 701 22	778	7 702 55	781	7 710 21	760	7 712 01	768
7 555 65	649	7 701 23	778	7 702 56	781	7 710 22	760	7 712 02	768
7 555 66	649	7 701 24	777	7 702 57	781	7 710 23	760	7 712 03	768
7 555 67	649	7 701 25	772	7 702 60	774	7 710 24	760	7 712 04	769
7 555 68	649	7 701 26	772	7 702 61	774	7 710 27	760	7 712 05	769
7 555 69	649	7 701 27	780	7 702 62	774	7 710 29	758	7 712 06	768
7 555 70	649	7 701 28	772	7 702 70	779	7 710 30	759	7 712 07	768
7 555 71	723	7 701 29	775	7 702 74	774	7 710 31	759	7 712 08	769
7 555 72	723	7 701 30	775	7 702 80	776	7 710 33	759	7 712 09	769
7 555 73	649	7 701 31	775	7 702 82	777	7 710 44	758	7 712 10	761
7 555 74	649	7 701 32	775	7 702 83	777	7 710 45	758	7 712 11	756
7 555 75	649	7 701 33	775	7 702 84	777	7 710 46	759	7 712 12	762
7 555 76	649	7 701 34	775	7 702 85	777	7 710 47	759	7 712 14	764
7 555 77	649	7 701 35	775	7 702 91	774	7 710 48	758	7 712 15	762
7 555 78	649	7 701 36	775	7 703 01	782	7 710 62	758	7 712 17	762
7 555 80	648	7 701 37	775	7 703 02	782	7 710 63	758	7 712 18	762
7 555 81	648	7 701 38	776	7 703 03	782	7 710 64	758	7 712 19	761
7 555 82	648	7 701 39	776	7 703 04	782	7 710 96	760	7 712 20	766
7 555 85	649	7 701 41	776	7 703 05	782	7 710 97	760	7 712 21	766
7 555 86	649	7 701 42	775	7 703 11	782	7 710 98	760	7 712 22	766
7 555 87	649	7 701 45	772	7 703 12	782	7 710 00	763	7 712 24	766
7 555 90	648	7 701 46	780	7 703 13	782	7 710 01	768	7 712 25	763
7 555 91	648	7 701 47	780	7 703 14	782	7 710 02	768	7 712 26	766
7 555 92	648	7 701 48	772	7 703 15	782	7 710 03	768	7 712 34	761
7 555 95	649	7 701 49	772	7 703 31	782	7 710 04	769	7 712 44	761
7 555 96	649	7 701 50	780	7 703 32	782	7 710 05	769	7 712 46	761
7 555 97	649	7 701 51	782	7 703 33	782	7 710 06	768	7 712 48	761

Список каталожных номеров

Кат. №	Стр.	Кат. №	Стр.	Кат. №	Стр.	Кат. №	Стр.	Кат. №	Стр.
7 712 53	765	7 713 78	763	7 715 63	758	7 717 18	769	7 719 62	768
7 712 54	763	7 713 79	762	7 715 64	758	7 717 19	769	7 719 63	768
7 712 57	762	7 713 84	766	7 715 78	755	7 719 00	767	7 719 64	769
7 712 59	763	7 713 85	763	7 715 00	763	7 719 01	768	7 719 65	769
7 712 60	763	7 713 86	763	7 715 01	768	7 719 02	768	7 719 66	768
7 712 66	766	7 713 95	765	7 715 02	768	7 719 03	768	7 719 67	768
7 712 68	763	7 714 24	758	7 715 03	768	7 719 04	769	7 719 68	769
7 712 73	766	7 714 30	759	7 715 04	769	7 719 05	769	7 719 69	769
7 712 75	765	7 714 31	759	7 715 05	769	7 719 06	768	7 719 71	768
7 712 76	766	7 714 33	759	7 715 06	768	7 719 07	768	7 719 72	768
7 712 78	763	7 714 62	758	7 715 07	768	7 719 08	769	7 719 73	768
7 712 79	762	7 714 63	758	7 715 08	769	7 719 09	769	7 719 74	769
7 712 84	766	7 714 64	758	7 715 09	769	7 719 10	767	7 719 75	769
7 712 85	763	7 714 78	755	7 715 10	761	7 719 11	768	7 719 76	768
7 712 86	763	7 714 00	763	7 715 11	756	7 719 12	768	7 719 77	768
7 712 95	765	7 714 01	768	7 715 12	762	7 719 13	768	7 719 78	769
7 713 19	764	7 714 02	768	7 715 14	764	7 719 14	769	7 719 79	769
7 713 24	758	7 714 03	768	7 715 15	762	7 719 15	769	7 719 81	768
7 713 26	766	7 714 04	769	7 715 17	762	7 719 16	768	7 719 82	768
7 713 30	759	7 714 05	769	7 715 18	762	7 719 17	768	7 719 83	768
7 713 31	759	7 714 06	768	7 715 19	761	7 719 18	769	7 719 84	769
7 713 33	759	7 714 07	768	7 715 20	766	7 719 19	769	7 719 86	768
7 713 62	758	7 714 08	769	7 715 21	766	7 719 20	767	7 719 87	768
7 713 63	758	7 714 09	769	7 715 22	766	7 719 21	768	7 719 88	769
7 713 64	758	7 714 10	761	7 715 24	766	7 719 22	768	7 719 89	769
7 713 78	755	7 714 11	756	7 715 25	763	7 719 23	768	7 719 90	768
7 713 00	763	7 714 12	762	7 715 26	766	7 719 24	769	7 719 91	768
7 713 01	768	7 714 14	764	7 715 34	761	7 719 25	769	7 719 92	768
7 713 02	768	7 714 15	762	7 715 44	761	7 719 26	768	7 719 93	768
7 713 03	768	7 714 17	762	7 715 46	761	7 719 27	768	7 719 94	768
7 713 04	769	7 714 18	762	7 715 48	761	7 719 28	769	7 719 95	768
7 713 05	769	7 714 19	761	7 715 53	765	7 719 29	769	7 719 96	768
7 713 06	768	7 714 20	766	7 715 54	763	7 719 30	767	7 719 97	768
7 713 07	768	7 714 21	766	7 715 57	762	7 719 31	768	7 719 98	768
7 713 08	769	7 714 22	766	7 715 59	763	7 719 32	768	7 719 99	768
7 713 09	769	7 714 24	766	7 715 60	763	7 719 33	768	7 727 98	792
7 713 10	761	7 714 25	763	7 715 66	766	7 719 34	769	7 736 00	792
7 713 11	756	7 714 26	766	7 715 68	763	7 719 35	769	7 736 08	792
7 713 12	762	7 714 34	761	7 715 73	766	7 719 36	768	7 736 09	792
7 713 14	764	7 714 44	761	7 715 75	765	7 719 37	768	7 736 10	792
7 713 15	762	7 714 46	761	7 715 76	766	7 719 38	769	7 736 11	792
7 713 17	762	7 714 48	761	7 715 79	762	7 719 39	769	7 736 13	792
7 713 18	762	7 714 53	765	7 715 84	766	7 719 40	767	7 736 15	792
7 713 19	761	7 714 54	763	7 715 85	763	7 719 41	768	7 736 16	792
7 713 20	766	7 714 57	762	7 715 86	763	7 719 42	768	7 736 17	792
7 713 21	766	7 714 59	763	7 715 95	765	7 719 43	768	7 736 21	792
7 713 22	766	7 714 60	763	7 716 78	763	7 719 44	769	7 736 26	792
7 713 24	766	7 714 66	766	7 717 01	768	7 719 45	769	7 736 27	792
7 713 25	763	7 714 68	763	7 717 02	768	7 719 46	768	7 736 35	792
7 713 34	761	7 714 73	766	7 717 03	768	7 719 47	768	7 736 36	792
7 713 44	761	7 714 75	765	7 717 04	769	7 719 48	769	7 736 37	792
7 713 46	761	7 714 76	766	7 717 05	769	7 719 49	769	7 736 38	792
7 713 48	761	7 714 78	763	7 717 06	768	7 719 50	767	7 736 39	792
7 713 53	765	7 714 79	762	7 717 07	768	7 719 51	768	7 736 40	792
7 713 54	763	7 714 84	766	7 717 08	769	7 719 52	768	7 736 41	792
7 713 57	762	7 714 85	763	7 717 09	769	7 719 53	768	7 736 42	792
7 713 59	763	7 714 86	763	7 717 11	768	7 719 54	769	7 736 44	792
7 713 60	763	7 714 95	765	7 717 12	768	7 719 55	769	7 736 45	792
7 713 66	766	7 715 24	758	7 717 13	768	7 719 56	768	7 736 46	792
7 713 68	763	7 715 30	759	7 717 14	769	7 719 57	768	7 736 52	793
7 713 73	766	7 715 31	759	7 717 15	769	7 719 58	769	7 736 53	793
7 713 75	765	7 715 33	759	7 717 16	768	7 719 59	769	7 736 54	793
7 713 76	766	7 715 62	758	7 717 17	768	7 719 61	768	7 736 55	793

Список каталожных номеров

Кат. №	Стр.	Кат. №	Стр.	Кат. №	Стр.	Кат. №	Стр.	Кат. №	Стр.
7 736 56	792	7 737 78	792	7 742 05	773	7 743 37	775	7 744 48	772
7 736 57	792	7 737 79	792	7 742 06	772	7 743 38	776	7 744 49	772
7 736 58	792	7 737 80	792	7 742 12	772	7 743 39	776	7 744 50	780
7 736 59	792	7 737 97	792	7 742 13	772	7 743 41	776	7 744 51	782
7 736 60	792	7 737 98	792	7 742 14	773	7 743 42	775	7 744 52	782
7 736 61	793	7 737 99	792	7 742 15	773	7 743 45	772	7 744 53	782
7 736 62	793	7 741 01	772	7 742 16	773	7 743 46	780	7 744 54	782
7 736 63	793	7 741 03	773	7 742 17	773	7 743 47	780	7 744 55	782
7 736 64	793	7 741 04	773	7 742 18	773	7 743 48	772	7 744 61	782
7 736 65	793	7 741 05	773	7 742 20	778	7 743 49	772	7 744 62	782
7 736 71	793	7 741 06	772	7 742 22	778	7 743 50	780	7 744 63	782
7 736 72	793	7 741 10	775	7 742 23	777	7 743 51	782	7 744 64	782
7 736 73	793	7 741 12	772	7 742 26	774	7 743 52	782	7 744 65	782
7 736 74	793	7 741 13	772	7 742 27	774	7 743 53	782	7 744 80	780
7 736 75	793	7 741 14	773	7 742 29	774	7 743 54	782	7 745 62	763
7 736 78	792	7 741 15	773	7 742 30	776	7 743 55	782	7 756 00	752
7 736 79	792	7 741 16	773	7 742 31	776	7 743 70	780	7 756 01	752
7 736 80	792	7 741 17	773	7 742 32	776	7 743 71	780	7 756 02	752
7 736 81	793	7 741 18	781	7 742 33	776	7 743 80	780	7 756 08	752
7 736 82	793	7 741 20	778	7 742 34	774	7 743 94	778	7 756 52	753
7 736 83	793	7 741 22	778	7 742 35	774	7 743 95	778	7 756 53	753
7 736 84	793	7 741 23	777	7 742 38	776	7 744 00	780	7 756 54	753
7 736 85	793	7 741 26	774	7 742 39	776	7 744 01	772	7 756 72	752
7 736 91	793	7 741 27	774	7 742 42	776	7 744 02	772	7 756 73	752
7 736 92	793	7 741 29	774	7 742 43	776	7 744 03	773	7 756 80	757
7 736 93	793	7 741 30	781	7 742 44	776	7 744 04	773	7 756 84	755
7 736 94	793	7 741 31	776	7 742 45	776	7 744 05	772	7 756 85	755
7 736 95	793	7 741 32	776	7 742 46	776	7 744 06	772	7 756 86	755
7 736 97	792	7 741 33	776	7 742 47	776	7 744 07	772	7 756 87	755
7 736 98	792	7 741 34	774	7 742 69	774	7 744 08	772	7 756 88	755
7 736 99	792	7 741 35	774	7 743 01	772	7 744 10	772	7 756 89	755
7 737 00	792	7 741 38	776	7 743 02	772	7 744 11	773	7 756 90	755
7 737 08	792	7 741 39	776	7 743 03	773	7 744 12	773	7 756 91	755
7 737 09	792	7 741 42	776	7 743 04	773	7 744 13	773	7 756 92	755
7 737 10	792	7 741 43	776	7 743 05	772	7 744 14	773	7 756 93	755
7 737 11	792	7 741 44	776	7 743 06	772	7 744 15	773	7 756 94	755
7 737 13	792	7 741 45	776	7 743 07	772	7 744 16	778	7 756 95	755
7 737 15	792	7 741 46	776	7 743 08	772	7 744 19	773	7 756 00	761
7 737 16	792	7 741 47	776	7 743 10	772	7 744 20	778	7 756 01	761
7 737 17	792	7 741 51	782	7 743 11	773	7 744 21	778	7 756 02	761
7 737 21	792	7 741 52	782	7 743 12	773	7 744 22	778	7 756 04	752
7 737 26	792	7 741 53	782	7 743 13	773	7 744 23	778	7 756 05	752
7 737 27	792	7 741 54	782	7 743 14	773	7 744 24	777	7 756 06	752
7 737 35	792	7 741 55	782	7 743 15	773	7 744 25	772	7 756 08	762
7 737 36	792	7 741 60	774	7 743 16	778	7 744 26	772	7 756 09	752
7 737 37	792	7 741 61	774	7 743 19	773	7 744 27	780	7 756 52	763
7 737 38	792	7 741 62	774	7 743 20	778	7 744 28	772	7 756 53	763
7 737 39	792	7 741 69	774	7 743 21	778	7 744 29	775	7 756 54	763
7 737 40	792	7 741 70	779	7 743 22	778	7 744 30	775	7 756 61	762
7 737 41	792	7 741 74	774	7 743 23	778	7 744 31	775	7 756 62	762
7 737 42	792	7 741 80	776	7 743 24	777	7 744 32	775	7 756 80	766
7 737 44	792	7 741 82	777	7 743 25	772	7 744 33	775	7 756 81	752
7 737 45	792	7 741 83	777	7 743 26	772	7 744 34	775	7 756 84	765
7 737 46	792	7 741 84	777	7 743 27	778	7 744 35	775	7 756 85	765
7 737 52	793	7 741 85	777	7 743 28	772	7 744 36	775	7 756 86	765
7 737 53	793	7 741 91	774	7 743 29	775	7 744 37	775	7 756 87	765
7 737 54	793	7 741 92	772	7 743 30	775	7 744 38	776	7 756 88	765
7 737 55	793	7 741 97	772	7 743 31	775	7 744 39	776	7 756 89	765
7 737 56	792	7 741 98	772	7 743 32	775	7 744 41	776	7 756 90	765
7 737 57	792	7 741 99	773	7 743 33	775	7 744 42	775	7 756 91	765
7 737 58	792	7 742 01	772	7 743 34	775	7 744 45	772	7 756 92	765
7 737 59	792	7 742 03	773	7 743 35	775	7 744 46	780	7 756 93	765
7 737 60	792	7 742 04	773	7 743 36	775	7 744 47	780	7 756 94	765

Список каталожных номеров

Кат. №	Стр.
7 756 95	765
7 757 09	759
7 757 12	759
7 757 17	759
7 757 18	759
7 757 46	754
7 757 61	757
7 757 62	757
7 757 65	757
7 757 66	757
7 757 67	757
7 757 68	757
7 757 81	756
7 757 84	757
7 757 85	757
7 757 89	757
7 757 90	757
7 757 91	757
7 757 98	757
7 757 99	757
7 757 09	765
7 757 12	765
7 757 17	765
7 757 18	765
7 757 46	764
7 757 61	765
7 757 62	765
7 757 63	766
7 757 64	766
7 757 65	765
7 757 66	765
7 757 67	766
7 757 68	766
7 757 81	765
7 757 84	763
7 757 85	763
7 757 89	766
7 757 90	766
7 757 91	766
7 757 95	767
7 757 96	767
7 757 98	765
7 757 99	765
7 758 00	756
7 758 01	752
7 758 02	752
7 758 04	754
7 758 05	752
7 758 06	752
7 758 07	752
7 758 08	752
7 758 09	754
7 758 10	753
7 758 11	753
7 758 13	753
7 758 14	754
7 758 15	755
7 758 16	753
7 758 17	753
7 758 18	753
7 758 19	754
7 758 20	752
7 758 22	752

Кат. №	Стр.
7 758 23	757
7 758 25	752
7 758 27	752
7 758 28	757
7 758 30	757
7 758 41	757
7 758 46	753
7 758 47	757
7 758 50	754
7 758 52	760
7 758 53	754
7 758 58	755
7 758 67	755
7 758 68	755
7 758 69	752
7 758 85	757
7 758 88	754
7 758 89	754
7 758 90	760
7 758 91	760
7 758 92	760
7 758 93	760
7 758 94	760
7 758 95	760
7 758 96	760
7 758 97	760
7 758 98	760
7 758 99	760
7 758 00	761
7 758 01	761
7 758 02	762
7 758 04	764
7 758 05	762
7 758 06	761
7 758 07	761
7 758 08	762
7 758 09	761
7 758 10	762
7 758 11	761
7 758 13	761
7 758 14	764
7 758 15	765
7 758 16	761
7 758 17	761
7 758 18	762
7 758 19	761
7 758 20	761
7 758 22	762
7 758 23	765
7 758 25	762
7 758 27	761
7 758 28	765
7 758 30	765
7 758 44	761
7 758 46	761
7 758 47	765
7 758 53	764
7 758 58	765
7 758 67	765
7 758 69	762
7 758 85	766
7 759 00	760
7 759 01	753

Кат. №	Стр.
7 759 03	753
7 759 10	753
7 759 16	758
7 759 18	760
7 759 20	758
7 759 21	758
7 759 24	760
7 759 30	758
7 759 37	756
7 759 38	756
7 759 39	756
7 759 40	755
7 759 43	755
7 759 44	755
7 759 45	756
7 759 46	756
7 759 49	760
7 759 54	759
7 759 58	754
7 759 65	757
7 759 66	757
7 759 67	757
7 759 85	755
7 759 86	755
7 759 99	760
7 759 01	763
7 759 03	763
7 759 10	763
7 759 16	766
7 759 20	766
7 759 21	766
7 759 30	766
7 759 37	765
7 759 38	765
7 759 39	765
7 759 40	764
7 759 43	764
7 759 44	764
7 759 54	763
7 759 58	762
7 759 65	766
7 759 66	766
7 759 67	766
7 759 85	763
7 759 86	763
7 761 31	780
7 761 33	780
7 761 35	780
7 761 81	780
7 761 82	780
7 761 83	780
7 761 84	760
7 761 85	760
7 770 24	758
7 770 78	755
7 770 10	761
7 770 11	756
7 770 12	762
7 770 14	764
7 770 15	762
7 770 17	762
7 770 18	762
7 770 19	761

Кат. №	Стр.
7 770 20	766
7 770 21	766
7 770 22	766
7 770 24	766
7 770 25	766
7 770 26	766
7 770 29	766
7 770 34	766
7 770 42	766
7 770 44	761
7 770 46	761
7 770 48	761
7 770 53	765
7 770 54	763
7 770 57	762
7 770 59	763
7 770 60	763
7 770 66	766
7 770 75	765
7 770 76	766
7 770 78	763
7 770 79	766
7 770 84	766
7 770 85	763
7 770 95	765
7 775 11	761
7 810 45	762
7 810 53	767
7 810 59	762
7 812 25	766
7 812 45	762
7 812 59	762
7 813 25	766
7 813 45	762
7 813 51	767
7 813 52	767
7 813 53	767
7 813 59	762
7 814 25	766
7 814 45	762
7 814 59	762
7 815 25	766
7 815 45	762
7 815 59	762
7 822 00	800
7 822 02	800
7 822 04	800
7 822 05	800
7 822 06	800
7 822 10	800
7 822 11	800
7 822 12	800
7 822 13	800
7 822 14	801
7 822 15	801
7 822 16	801
7 822 18	801
7 822 20	800
7 822 21	801
7 822 22	801
7 822 23	801
7 822 24	801
7 822 25	801

Кат. №	Стр.
7 822 26	801
7 822 28	801
7 822 30	800
7 822 32	800
7 822 34	800
7 822 35	800
7 822 36	800
7 822 40	800
7 822 41	800
7 822 42	800
7 822 43	800
7 822 44	801
7 822 45	801
7 822 46	801
7 822 48	801
7 822 50	800
7 822 51	801
7 822 53	801
7 822 54	801
7 822 57	800
7 822 60	800
7 822 62	800
7 822 64	800
7 822 66	800
7 822 69	801
7 822 70	800
7 822 71	800
7 822 72	800
7 822 73	800
7 822 74	801
7 822 78	801
7 822 80	800
7 822 83	800
7 822 94	801
7 822 95	802
7 822 96	802
7 823 00	803
7 823 01	803
7 823 02	803
7 823 04	803
7 823 05	803
7 823 09	803
7 823 18	803
7 823 21	803
7 823 23	803
7 823 30	803
7 823 31	803
7 823 32	803
7 823 34	803
7 823 35	803
7 823 39	803
7 823 48	803
7 823 51	803
7 823 53	803

9 000 00

9 004 73	1068
9 004 74	1068
9 004 75	1068
9 004 76	1068
9 004 77	1068

Список каталожных номеров

Кат. №	Стр.
NUM	
3456	638
3457	636
3476	631
3477	628
3479	643
3480	638
3481	643
3482	643
3483	640
3486	640
3495	645
3496	622
3499	647
3502	655
3506	636
3510	642
3511	642
3512	642
3513	642
3514	642
3515	655
3516	642
3529	628
3540	640
3541	627
3542	627
3550	636
3559	655
4073	644
4608	644
336904	654
346000	645
346020	654
346030	654
346050	654
346830	654
349414	647
349415	647
349418	647
130054D	11
130055D	11
130056D	11
3480V12	642
3485STD	640
3501/0	655
3501/1	655
3501/2	655
3501/3	655
3501/4	655
3501/5	655
3501/6	655

Кат. №	Стр.
3501/7	655
3501/8	655
3501/9	655
3501/AMB	655
3501/AUX	655
3501/CEN	655
3501/GEN	655
3501/GR	655
3501/OFF	655
3501/OI	655
3501/ON	655
3501/PUL	655
3501/SLA	655
3501/T	655
3501/TM	655
3501/T	1000
3501K	655
3501K/1	655
3501K	1000
3503S	640
3507/06	662
3507/6	636
3508BUS	639
3508U2	639
3508U3	639
3510M	642
3510PB	642
3530S	661
3544SW	653
3546SW	653
604973	550
7016/T	819
A	
ALPISOFT	38
ALPTEC 8	40
ALPTEC12B	42
ALPTEC3.2	38
ALPTEC4	42
ALPTEC5.2	38
ALPTEC6	42
ALPTEC8	38
ALPTEC8.2	38
B	
B10040	24
B1040	24
B12540	24
B15040	24
B1540	24
B17540	24
B2040	24
B2540	24

Кат. №	Стр.
B3040	24
B4040	24
B5040	24
B6040	24
B7540	24
B9040	24
BH10040	24
BH1040	24
BH12540	24
BH15040	24
BH1540	24
BH17540	24
BH2040	24
BH2540	24
BH3040	24
BH4040	24
BH5040	24
BH6040	24
BH7540	24
BH9040	24
BS.R12040.189	24
BS.R16040.189	24
BS.R20040.189	24
BS.R24040.189	24
BS.R28040.189	24
BS.R4040.189	24
BS.R8040.189	24
BS.RS14440.215	24
BS.RS21640.215	24
BS.RS28840.215	24
BS.RS7240.215	24
BS10040.189	24
BS15040.189	24
BS20040.189	24
BS25040.189	24
BS30040.189	24
BS5040.189	24
BS7540.189	24
BXS23AL	10
BXS23AM	10
BXS23BL	10
BXS23BM	10
BXS23CL	10
BXS23CM	10
BXS23DM	10
BXS23DT	10
BXS31AL	10
BXS31AM	10
BXS31BL	10
BXS31BM	10
BXS31CL	10
BXS31CM	10
BXS31DM	10

Кат. №	Стр.
BXS31DT	10
C	
C2G80500	1083
C2G80501	1083
C2G80502	1083
C2G80503	1083
C2G80504	1083
C2G80505	1083
C2G80506	1083
C2G80509	1084
C2G80510	1084
C2G80511	1084
C2G80932	1085
C2G80934	1085
C2G81620	1086
C2G81621	1086
C2G81636	1085
C2G81637	1085
C2G81647	1085
C2G81651	1085
C2G81665	1086
C2G81672	1086
C2G81692	1086
C2G81693	1086
C2G81699	1083
C2G81726	1087
C2G81930	1082
C2G81931	1082
C2G81932	1082
C2G82400	1084
C2G82401	1084
C2G84311	1084
C2G84312	1084
C2G84313	1084
C2G84314	1084
C2G84315	1084
C2G84316	1084
C2G84321	1085
C2G84322	1085
C2G84323	1085
C2G89012	1081
C2G89013	1081
C2G89014	1081
C2G89020	1087
C2G89023	1080
C2G89024	1083
C2G89025	1081
C2G89030	1081
C2G89031	1081
C2G89032	1081
C2G89033	1081
C2G89035	1082

Кат. №	Стр.
C2G89036	1080
C2G89039	1082
C2G89044	1080
C2G89050	1082
C2G89051	1082
C2G89362	1080
C2G89363	1080
C2G89364	1080
C2G89365	1080
C2G89366	1080
C2G89367	1080
C2G89368	1080
CB00120	10
CB01411	11
CB01412	11
CB01413	11
CB01414	11
CB02400	10
CB02443	11
CB02444	11
CB02453	11
CB02454	11
CB02463	11
CB02464	11
CX 01	38
CX 02	38
CX 03	40
E	
E03	183
E10	760
E46ADCN	654
E47	654
E47/12	654
E47ADCN	654
E49	654
EB2NBBBA	8
EB2NBCBA	8
EB2RBBBA	9
EB2RBCBA	9
EC2NBBBA	8
EC2NBCBA	8
EC2RBBBA	9
EC2RBCBA	9
ED2NBBBA	8
ED2NBCBA	8
ED2RBBBA	9
ED2RBCBA	9
EE2NABBA	8
EE2NACBA	8
EE2NBCBA	8
EE2RABBA	9
EE2RACBA	9

Список каталожных номеров

Кат. №	Стр.
EE2RBBBA	9
EE2RBCBA	9
EE2XABBA	8
EE2XACBA	8
EF2NABBA	8
EF2NACBA	8
EF2NBCBA	8
EF2RABBA	9
EF2RACBA	9
EF2RBBBA	9
EF2RBCBA	9
EF2XABBA	8
EF2XACBA	8
EG2NABBA	8
EG2NACBA	8
EG2NBCBA	8
EG2RABBA	9
EG2RACBA	9
EG2RBBBA	9
EG2RBCBA	9
EG2XABBA	8
EG2XACBA	8
EH2NABBA	8
EH2NACBA	8
EH2NBCBA	8
EH2RABBA	9
EH2RACBA	9
EH2RBBBA	9
EH2RBCBA	9
EH2XABBA	8
EH2XACBA	8
EI2NABBA	8
EI2NACBA	8
EI2NBCBA	8
EI2RABBA	9
EI2RACBA	9
EI2RBBBA	9
EI2RBCBA	9
EI2XABBA	8
EI2XACBA	8
EJ2NABBA	8
EJ2NACBA	8
EJ2RABBA	9
EJ2RACBA	9
EJ2XABBA	8
EJ2XACBA	8
EK2NABBA	8
EK2NACBA	8
EK2RABBA	9
EK2RACBA	9
EK2XABBA	8
EK2XACBA	8
EL2NABBA	8

Кат. №	Стр.
EL2NACBA	8
EL2RABBA	9
EL2RACBA	9
EL2XABBA	8
EL2XACBA	8
EM2NABBA	8
EM2NACBA	8
EM2RABBA	9
EM2RACBA	9
EM2XABBA	8
EM2XACBA	8
EN2NABBA	8
EN2NACBA	8
EN2RABBA	9
EN2RACBA	9
EN2XABBA	8
EN2XACBA	8
EO2NABBA	8
EO2NACBA	8
EO2RABBA	9
EO2RACBA	9
EO2XABBA	8
EO2XACBA	8
EP2NABBA	8
EP2NACBA	8
EP2RABBA	9
EP2RACBA	9
EP2XABBA	8
EP2XACBA	8
Ext2Gr	38
Ext3Gr	38
Ext4Grs	40
ExtEth	40
ExtGSM	40
ExtHarm	40
ExtProfi	40
ExtRS485	38

F

Кат. №	Стр.
F401	633
F411	632
F411/1NC	632
F411/4	632
F411U1	632
F411U2	632
F413N	632
F414	661
F415	661
F416U1	632
F417U2	632
F418	632
F418U2	632
F420	623

Кат. №	Стр.
F422	623
F425	623
F428	628
F429	623
F430	638
F430/2	638
F430/4	638
F430R3V10	638
F430R8	638
F430V10	638
F441	645
F441M	645
F454	623
F455	623
F458	653
F459	623
F481	643
F482	638
F482V12	642
F483	643
F500N	645
F502	645
F503	645
F521	639
F522	639
F523	639
FB2AAABBA	9
FB2AAACBA	9
FB2ABABBA	9
FB2ABACBA	9
FC2AAABBA	9
FC2AAACBA	9
FC2ABABBA	9
FC2ABACBA	9
FD2AAABBA	9
FD2AAACBA	9
FD2ABABBA	9
FD2ABACBA	9
FE2AAABBA	9
FE2AAACBA	9
FE2ABABBA	9
FE2ABACBA	9
FF2AAABBA	9
FF2AAACBA	9
FF2ABABBA	9
FF2ABACBA	9
FG2AAABBA	9
FG2AAACBA	9
FG2ABABBA	9
FG2ABACBA	9
FH2AAABBA	9
FH2AAACBA	9
FH2ABABBA	9

Кат. №	Стр.
FH2ABACBA	9
FI2AAABBA	9
FI2AAACBA	9
FI2ABABBA	9
FI2ABACBA	9
FJ2AAABBA	9
FJ2AAACBA	9
FK2AAABBA	9
FK2AAACBA	9
FL2AAABBA	9
FL2AAACBA	9
FM2AAABBA	9
FM2AAACBA	9
FN2AAABBA	9
FN2AAACBA	9
FO2AAABBA	9
FO2AAACBA	9
FP2AAABBA	9
FP2AAACBA	9

H

Кат. №	Стр.
H4562	645
H4570	647
H4588	629
H4648	651
H4649	651
H4650	653
H4651	653
H4651KNX	975
H4651M2	626
H4652	626
H4652/2	626
H4652/3	626
H4653	651
H4660M2	633
H4661M2	633
H4672M2	631
H4691	636
H4691KNX	984
H4703	627
H4704	627
H4710	639
H4890	622
HA4589	629
HA4596	630
HA4597	629
HA4598	630
HA4599	629
HB4589	629
HB4596	630
HB4597	629
HB4598	630
HB4599	629

Кат. №	Стр.
HB4803	636
HC4070	644
HC4511	643
HC4511/12	643
HC4512	643
HC4512/12	643
HC4547	651
HC4560	645
HC4565	647
HC4578	629
HC4606	640
HC4608	641
HC4654	628
HC4657M3	627
HC4657M3KNX	975
HC4657M4	627
HC4658	628
HC4658KNX	985
HC4659	628
HC4680	626
HC4680KNX	975
HC4692	637
HC4692FAN	637
HC4693	637
HC4695	636
HC4911	659
HC4911/2	982
HC4911/2AF	659
HC4911/2AG	659
HC4911/2AH	659
HC4911/2AI	659
HC4911/2BA	659
HC4911/2BC	659
HC4911AD	659
HC4911AF	659
HC4911AG	659
HC4911AH	659
HC4911AI	659
HC4911BA	659
HC4911BC	659
HC4911BE	983
HC4915	659
HC4915/2	982
HC4915/2AA	983
HC4915/2AB	983
HC4915/2AC	659
HC4915/2AD	983
HC4915/2BA	659
HC4915/2BB	659
HC4915/2BC	659
HC4915AA	983
HC4915AB	983
HC4915AC	659

Список каталожных номеров

Кат. №	Стр.
HC4915AD	983
HC4915AE	659
HC4915BA	659
HC4915BB	983
HC4915BC	659
HC4915BL	983
HC4915DD	651
HC4915M2BL	983
HC4915M2DD	651
HC4915MR	651
HD4070	644
HD4511	643
HD4511/12	643
HD4512V12	643
HD4547	651
HD4560	645
HD4565	647
HD4578	629
HD4606	640
HD4608	641
HD4654	628
HD4657M3	627
HD4657M3KNX	975
HD4657M4	627
HD4658	628
HD4658KNX	985
HD4659	628
HD4680	626
HD4680KNX	975
HD4692	637
HD4692FAN	637
HD4693	637
HD4695	636
HD4911	659
HD4911AD	659
HD4911AF	659
HD4911AG	659
HD4911AH	633
HD4911AI	659
HD4911BA	659
HD4911BC	659
HD4911BE	983
HD4911M2	659
HD4911M2AF	659
HD4911M2AG	659
HD4911M2AH	659
HD4911M2AI	659
HD4911M2BA	659
HD4911M2BC	659
HD4915	659
HD4915AA	983
HD4915AB	983
HD4915AC	659
HD4915AD	983

Кат. №	Стр.
HD4915AE	633
HD4915BA	659
HD4915BB	983
HD4915BC	659
HD4915BD	983
HD4915BL	983
HD4915DD	651
HD4915M2	659
HD4915M2AA	983
HD4915M2AB	983
HD4915M2AC	659
HD4915M2AD	983
HD4915M2BA	659
HD4915M2BB	659
HD4915M2BC	659
HD4915M2BL	983
HD4915M2DD	651
HD4915MR	651
HS4070	644
HS4511	643
HS4511/12	643
HS4512	643
HS4512/12	643
HS4541	643
HS4547	651
HS4560	645
HS4565	647
HS4578	629
HS4606	640
HS4608	641
HS4654	628
HS4657M3	627
HS4657M3KNX	975
HS4657M4	627
HS4658	628
HS4658KNX	985
HS4659	628
HS4680	626
HS4680KNX	975
HS4692	637
HS4692FAN	637
HS4693	637
HS4695	636
HS4911	629
HS4911/2	982
HS4911/2AF	659
HS4911/2AG	659
HS4911/2AH	659
HS4911/2AI	659
HS4911/2BA	659
HS4911/2BC	659
HS4911AD	630
HS4911AF	659
HS4911AG	659

Кат. №	Стр.
HS4911AH	629
HS4911AI	659
HS4911BA	659
HS4911BC	659
HS4911BE	983
HS4915	659
HS4915/2	982
HS4915/2AA	983
HS4915/2AB	983
HS4915/2AC	659
HS4915/2AD	983
HS4915/2BA	659
HS4915/2BB	659
HS4915/2BC	659
HS4915AA	983
HS4915AB	983
HS4915AC	659
HS4915AD	983
HS4915AE	629
HS4915BA	629
HS4915BB	983
HS4915BC	659
HS4915BL	983
HS4915DD	651
HS4915M2BL	983
HS4915M2DD	651
HS4915MR	651
HW4890	622

K

KRNEMOD4LE080	44
KRNEMOD4LE142	44
KRNEMOD4LE190	44
KRNEMOHDLE080	46
KRNEMOHDLE142	46
KRNEMOHDLE190	46

L

L4070	644
L4380	641
L4380/B	641
L4511	643
L4511/12	643
L4512	643
L4512/12	643
L4541	643
L4547	651
L4560	645
L4561N	645
L4562	645
L4565	647
L4566	646
L4566/10	646
L4567	646

Кат. №	Стр.
L4568	661
L4569	646
L4578N	629
L4589N	629
L4596N	630
L4597N	629
L4598N	630
L4599N	629
L4601	644
L4606	640
L4608	641
L4630	644
L4651M2	626
L4652	626
L4652/2	626
L4652/3	626
L4654N	628
L4658KNX	985
L4658N	628
L4659N	628
L4668BUS/60	647
L4669	654
L4669/500	654
L4669S	662
L4680	626
L4680KNX	975
L4692	637
L4692FAN	637
L4693	637
L4695	636
L4911ADN	660
L4911AFN	660
L4911AGN	660
L4911AHN	660
L4911AIN	660
L4911BFN	980
L4911M2AFN	660
L4911M2AGN	660
L4911M2AHN	660
L4911M2AIN	660
L4911M2N	660
L4911M2TN	981
L4911N	660
L4911TN	981
L4915AEN	660
L4915AN	629
L4915BN	979
L4915DD	651
L4915DN	660
L4915FN	660
L4915KIT	981
L4915M2ADN	979
L4915M2AN	660
L4915M2BN	979

Кат. №	Стр.
L4915M2DD	651
L4915M2DN	660
L4915M2FN	660
L4915M2N	660
L4915M2TN	981
L4915MR	651
L4915N	660
L4915SETBL	981
L4915TN	981
LN4588	629
LN4648	651
LN4649	651
LN4650	653
LN4651	653
LN4651KNX	975
LN4652	653
LN4653	651
LN4660M2	633
LN4661M2	633
LN4672M2	631
LN4691	636
LN4691KNX	984
LN4703	636
LN4710	639
LN4890	622
LN4890A	622
LNA4802ACS	629
LNA4802AR	628
LNA4802BI	628
LNA4802KF	627

M

M10040	19
M10040-F	19
M1040	19
M112.540	19
M12.540	19
M12540	19
M15040	19
M1540	19
M17540	19
M20040	19
M2040	19
M22540	19
M25040	19
M2540	19
M27540	19
M30040	19
M3040	19
M35040	19
M3540	19
M40040	19
M4040	19
M45040	19

Список каталожных номеров

Кат. №	Стр.
M47.540	19
M50040	19
M5040	19
M55040	19
M60040	19
M6040	19
M67.540	19
M67540	19
M75040	19
M7540	19
M7540-F	19
M82540	19
M87.540	19
M87.540-F	19
M90040	19
MH10040	19
MH10040-F	19
MH1040	19
MH112	19
MH112.540	19
MH12.540	19
MH12540	19
MH15040	19
MH1540	19
MH17540	19
MH20040	19
MH201	653
MH202	623
MH2040	19
MH22540	19
MH25040	19
MH2540	19
MH27540	19
MH30040	19
MH3040	19
MH35040	19
MH3540	19
MH40040	19
MH4040	19
MH45040	19
MH47.540	19
MH4892C	622
MH4893C	622
MH50040	19
MH5040	19
MH55040	19
MH60040	19
MH6040	19
MH67.540	19
MH67540	19
MH75040	19
MH7540	19
MH7540-F	19
MH82540	19

Кат. №	Стр.
MH87.540	19
MH87.540-F	19
MH90040	19
MS.R12040.189	20
MS.R16040.189	20
MS.R20040.189	20
MS.R24040.189	20
MS.R28040.189	20
MS.R32040.189	20
MS.R36040.189	20
MS.R40040.189	20
MS.R44040.189	20
MS.R48040.189	20
MS.R52040.189	20
MS.R56040.189	20
MS.R60040.189	20
MS.R64040.189	20
MS.R72040.189	20
MS.R80040.189	20
MS.RS14440.215	20
MS.RS21640.215	20
MS.RS28840.215	20
MS.RS36040.215	20
MS.RS43240.215	20
MS.RS50440.215	20
MS.RS57640.215	20
MS.RS64840.215	20
MS.RS72040.215	20
MS.RS79240.215	20
MS.RS86440.215	20
MS10040.189	20
MS10540.135	20
MS12540.189	20
MS14040.135	20
MS15040.189	20
MS17540.135	20
MS20040.189	20
MS21040.135	20
MS22540.189	20
MS24540.135	20
MS25040.189	20
MS27540.189	20
MS28040.135	20
MS30040.189	20
MS31540.135	20
MS35040.189	20
MS37540.189	20
MS38540.135	20
MS42040.135	20
MS45040.189	20
MS45540.135	20
MS49040.135	20
MS5240.135	20
MS52540.135	20

Кат. №	Стр.
MS52540.189	20
MS56040.135	20
MS60040.189	20
MS63040.135	20
MS67540.189	20
MS7040.135	20
MS75040.189	20
MS7540.189	20
MS8740.135	20
MyHOME Server1	623

N

Кат. №	Стр.
N4007	501
N4070	644
N4511	643
N4511/12	643
N4512	643
N4512/12	643
N4547	651
N4560	645
N4565	647
N4578N	629
N4589N	629
N4596N	630
N4597N	629
N4598N	630
N4599N	629
N4606	640
N4608	641
N4654N	628
N4658KNX	985
N4658N	628
N4659N	628
N4680	626
N4680KNX	975
N4692	637
N4692FAN	637
N4693	637
N4695	636
N4911ADN	660
N4911AFN	660
N4911AGN	660
N4911AHN	660
N4911AIN	660
N4911BFN	980
N4911M2AFN	660
N4911M2AGN	660
N4911M2AHN	660
N4911M2AIN	660
N4911M2N	660
N4911M2TN	981
N4911N	660
N4911TN	981
N4915AEN	660

Кат. №	Стр.
N4915AN	660
N4915BN	979
N4915DD	651
N4915DN	660
N4915FN	660
N4915KIT	981
N4915LN	660
N4915M2ADN	979
N4915M2AN	660
N4915M2BN	979
N4915M2DD	651
N4915M2DN	660
N4915M2FN	660
N4915M2LN	660
N4915M2TN	981
N4915MR	651
N4915SETBL	981
N4915TN	981
NT4070	644
NT4511	643
NT4511/12	643
NT4511/2	643
NT4512	643
NT4512/12	643
NT4547	651
NT4560	645
NT4565	647
NT4578N	629
NT4606	640
NT4608	641
NT4654N	628
NT4658KNX	985
NT4658N	628
NT4659N	628
NT4680	626
NT4680KNX	975
NT4692	637
NT4692FAN	637
NT4693	637
NT4695	636
NT4911ADN	660
NT4911AFN	660
NT4911AGN	660
NT4911AHN	660
NT4911AIN	660
NT4911BFN	980
NT4911M2AFN	660
NT4911M2AGN	660
NT4911M2AHN	660
NT4911M2AIN	660
NT4911M2N	660
NT4911M2TN	981
NT4911N	660
NT4911TN	981

Кат. №	Стр.
NT4915AEN	660
NT4915AN	660
NT4915BN	979
NT4915DD	651
NT4915DN	660
NT4915FN	660
NT4915KIT	981
NT4915M2ADN	979
NT4915M2AN	660
NT4915M2BN	979
NT4915M2DD	651
NT4915M2DN	660
NT4915M2FN	660
NT4915M2N	660
NT4915M2TN	981
NT4915MR	651
NT4915N	660
NT4915SETBL	981
NT4915TN	981
NV-2IC6	666
NV-2IC6-ANG	666
NV-2IC6-DVC	666
NV-2IC8	666
NV-2IC8-ANG	666
NV-2IW5-LCR	665
NV-2IW6	666
NV-2OD5-BK	665
NV-2OD5-WH	665
NV-2OD6-BK	665
NV-2OD6-WH	665
NV-4IC6	666
NV-4IC6-ANG	666
NV-4IC6-DVC	666
NV-4IC8	666
NV-4IC8-ANG	666
NV-4IW5-LCR	665
NV-4IW6	666
NV-6IC6	666
NV-6IC6-ANG	666
NV-6IC8	666
NV-6IC8-ANG	666
NV-6IW6	666
NV-6IW6-LCR	665
NV-6OD5-BK	665
NV-6OD5-DVC-BK	665
NV-6OD5-DVC-WH	665
NV-6OD5-WH	665
NV-6OD6-BK	665
NV-6OD6-DVC-BK	665
NV-6OD6-DVC-WH	665
NV-6OD6-WH	665
NV-AP16RG	665
NV-AP16RS	665
NV-AP18RG	665

Список каталожных номеров

Кат. №	Стр.
NV-AP18RS	665
NV-BOXIW6	667
NV-BRKIC6	667
NV-BRKIC6-ANG	667
NV-BRKIC8	667
NV-BRKIC8-ANG	667
NV-BRKIW6	667
NV-P100-EU	664
NV-P200-EU	664
NV-P20-LLN	664
NV-P20-LLNL	664
NV-P20-LLNT	664
NV-P20-VLWH	664
NV-P300-EU	664
NV-P3100-EU	664
NV-P4300-EU	664
NV-RGIC6	667
NV-RGIC6-ANG	667
NV-RGIC6-ANGSQR	667
NV-RGIC6-SQR	667
NV-RGIC8	667
NV-RGIC8-ANG	667
NV-RGIC8-ANGSQR	667
NV-RGIC8SQR	667
NV-RGIW6	667

P

P12.512.540	26
P12.540	26
P252540	26
P2540	26
P255040	26
P5040	26
P7540	26
PH12.512.540	26
PH12.540	26
PH252540	26
PH2540	26
PH255040	26
PH5040	26
PH7540	26

R

R5.12.540.189	27
R5.2540.189	27
R5.5040.189	27
R5.R2040.189	27
R5.R4040.189	27
R7.12.540.189	27
R7.2540.189	27
R7.5040.189	27
R7.7540.189	27
R7.R2040.189	27
R7.R4040.189	27

Кат. №	Стр.
R7.R8040.189	27
R9.RS7240.189	27
R9.RS7240.215	27
RBAT001	43
RD1AF1HB	55
RD1EP13B	57
RD1EP1HB	57
RD3E217B	58
RD3E21HB	58
RDAC001	43
RDD42131	56
RDD421H1	56
RFAC01	43
RM2IM153	60
RM2S41	60
RM3UT3KA	61
RST7.10040.189	28
RST7.2540.189	28
RST7.5040.189	28
RST7.7540.189	28
RST7.R4040.189	28
RST7.R8040.189	28
RST9.10040.189	28
RST9.12540.189	28
RST9.R12040.189	28
RST9.RS7240.189	28
RST9.RS7240.215	28

S

STS.R108040.189	22
STS.R120040.189	22
STS.R12040.189	22
STS.R132040.189	22
STS.R144040.189	22
STS.R16040.189	22
STS.R20040.189	22
STS.R24040.189	22
STS.R28040.189	22
STS.R32040.189	22
STS.R36040.189	22
STS.R40040.189	22
STS.R44040.189	22
STS.R48040.189	22
STS.R52040.189	22
STS.R56040.189	22
STS.R60040.189	22
STS.R68040.189	22
STS.R72040.189	22
STS.R80040.189	22
STS.R84040.189	22
STS.R92040.189	22
STS.R96040.189	22
STS.RS.14440.215	22
STS.RS.21640.215	22

Кат. №	Стр.
STS.RS.28840.215	22
STS.RS.36040.215	22
STS.RS.43240.215	22
STS.RS.50440.215	22
STS.RS.57640.215	22
STS.RS.68440.215	22
STS.RS.72040.215	22
STS.RS.79240.215	22
STS.RS.86440.215	22
STS100040.189	22
STS10040.189	22
STS112540.189	22
STS125040.189	22
STS12540.189	22
STS137540.189	22
STS150040.189	22
STS15040.189	22
STS17540.189	22
STS20040.189	22
STS22540.189	22
STS25040.189	22
STS27540.189	22
STS30040.189	22
STS35040.189	22
STS40040.189	22
STS45040.189	22
STS50040.189	22
STS52540.189	22
STS57540.189	22
STS62540.189	22
STS70040.189	22
STS75040.189	22
STS82540.189	22
STS87540.189	22
STS95040.189	22

T

TA32750C300	51
TA32750C500	51
TA54050C500	51
TA54050C600	51
TABB50B400	51
TABB50C150	51
TAMP50D160	51
TAMP50D200	51
TAMP50D250	51
TASL50D125	51
TASO50D160	51
TAUB50D500	51
TAUC50D500	51
TAUC50D600	51

V

V10040	29

Кат. №	Стр.
V10040-3MONO	29
V10040CB	29
V1040	29
V1040CB	29
V12.540	29
V12.540-3MONO	29
V12.540CB	29
V12540	29
V12540-3MONO	29
V12540CB	29
V1540	29
V1540CB	29
V2.540	29
V2.540CB	29
V2040	29
V2040-3MONO	29
V2040CB	29
V2540	29
V2540-3MONO	29
V2540CB	29
V3040	29
V3040-3MONO	29
V3040CB	29
V3540	29
V3540-3MONO	29
V3540CB	29
V4040	29
V4040-3MONO	29
V4040CB	29
V5040	29
V5040-3MONO	29
V5040CB	29
V540	29
V540CB	29
V6.2540	29
V6.2540CB	29
V6040	29
V6040-3MONO	29
V6040CB	29
V7.540	29
V7.540CB	29
V7540	29
V7540-3MONO	29
V7540CB	29
V9040	29
V9040-3MONO	29
V9040CB	29
VH10040	29
VH10040-3MONO	29
VH10040CB	29
VH1040	29
VH1040CB	29
VH12.540	29
VH12.540CB	29

Кат. №	Стр.
VH12540	29
VH12540CB	29
VH1540	29
VH1540CB	29
VH2.540	29
VH2.540CB	29
VH2040	29
VH2040-3MONO	29
VH2040CB	29
VH2540	29
VH2540-3MONO	29
VH2540CB	29
VH3040	29
VH3040-3MONO	29
VH3040CB	29
VH3540	29
VH3540-3MONO	29
VH3540CB	29
VH4040	29
VH4040-3MONO	29
VH4040CB	29
VH5040	29
VH5040-3MONO	29
VH5040CB	29
VH540	29
VH540CB	29
VH6.2540	29
VH6.2540CB	29
VH6040	29
VH6040-3MONO	29
VH6040CB	29
VH7.540	29
VH7.540CB	29
VH7540	29
VH7540-3MONO	29
VH7540CB	29
VH8040	29
VH8040-3MONO	29
VH8040CB	29
VH9040	29
VH9040-3MONO	29
VH9040CB	29
VH12.540-3MONO	29

Z

ZU030008	11
ZU030009	11
ZU030010	11
ZU030011	11
ZU030012	11
ZU030014	11

СЛЕДИТЕ ЗА НАШИМИ НОВОСТЯМИ

сайт: www.legrand.ru
http://www.youtube.com/LegrandtvRussia
https://www.instagram.com/legrandrussia/
https://www.facebook.com/LegrandRussia/
https://vk.com/legrandrussia
https://mobile.twitter.com/LegrandRussia

В электронном виде Каталог 2018-2019
см. на сайте **www.legrand.ru**
> Поддержка > Библиотека

РОССИЯ

Владивосток
690012 Владивосток
ул. Калинина, д. 42,
корпус Литера 1, офис 323
Тел.: (423) 261 49 70, (914) 705 41 64
e-mail: bureau.vladivostok@legrand.ru

Волгоград
400131 Волгоград,
ул. Коммунистическая, д. 19Д, офис 503
Тел.: (8442) 33 11 76
e-mail: bureau.volgograd@legrand.ru

Воронеж
394036 Воронеж,
ул. Станкевича, д. 36, Бизнес-центр «Форум»
Тел.: (473) 228 08 85/91
e-mail: bureau.voronej@legrand.ru

Екатеринбург
620100 Екатеринбург,
Сибирский тракт, д. 12, здание 7, офис 103
Тел./факс: (343) 253 00 50
e-mail: bureau.ekat@legrand.ru

Казань
420066 Казань,
пр. Хусаила Ямашева, д. 33Б, офис 316
Тел./факс: (843) 210 07 25
e-mail: bureau.kazan@legrand.ru

Кемерово
650000 Кемерово,
ул. Карболитовская, 16А, 4 этаж,
офис 403
Тел.: (913) 128 22 72, (3842) 49 05 11
e-mail: bureau.kemerovo@legrand.ru

Краснодар
350062 Краснодар,
ул. Атарбекова, д. 1/1, офис 10
Тел.: (861) 220 09 69
e-mail: bureau.krasnodar@legrand.ru

Красноярск
660020 Красноярск,
ул. Взлетная, дом 57, офис 9.3
Тел.: (391) 270 23 32
e-mail: bureau.krasnoyarsk@legrand.ru

Нижний Новгород
603000 Нижний Новгород,
ул. М. Горького, д. 117, Бизнес-центр,
офис 1111
Тел./факс: (831) 278 57 06 / 08
e-mail: bureau.nnov@legrand.ru

Новосибирск
630112 Новосибирск,
ул. Никитина, д. 120
Тел./факс: (383) 230 19 15
e-mail: bureau.novosib@legrand.ru

Омск
644070 Омск,
ул. Куйбышева, д. 43, офис 511
Тел./факс: (3812) 24 77 53
e-mail: bureau.omsk@legrand.ru

Пермь
614000 Пермь,
ул. Максима Горького, д. 34, офис 416
Тел./факс: +7 (342) 249 30 63
e-mail: bureau.perm@legrand.ru

Ростов-на-Дону
344000 Ростов-на-Дону
пр. Буденновский, д. 60, офис 502
Тел./факс: (863) 204 12 26
e-mail: bureau.rostov@legrand.ru

Самара
443010 Самара,
ул. Советской Армии, д. 240Б, офис 1
Тел./факс: (846) 276 76 63, 372 52 03
e-mail: bureau.samara@legrand.ru

Санкт-Петербург
197342 Санкт-Петербург,
Выборгская набережная д. 61, офис 100
Тел./факс: (812) 309 50 01
e-mail: bureau.stpet@legrand.ru

Саратов
410019 Саратов,
ул. Танкистов, д. 37, офис 320
Тел./факс: (8452) 30 93 58
e-mail: bureau.saratov@legrand.ru

Сочи
354000 Сочи,
пер. Виноградный д. 2А, офис 5
Тел.: (918) 105 06 36
e-mail: bureau.sochi@legrand.ru

Уфа
450097 Уфа,
ул. 8 марта, д. 34, офис 44
Тел./факс: (347) 246 04 09
e-mail: bureau.ufa@legrand.ru

Хабаровск
680022 Хабаровск,
ул. Воронежская, д. 47,
Бизнес-центр «ОПОРА», офис 1006
Тел.: +7 (4212) 41 13 40
e-mail: bureau.khabarovsk@legrand.ru

Челябинск
454091 Челябинск,
ул. Елькина, д. 45А, офис 1301
Тел./факс: (351) 247 50 94
e-mail: bureau.chelyabinsk@legrand.ru

АЗЕРБАЙДЖАН

Баку
AZ 1072 Баку,
ул. Короглу Рахимова, д. 13А,
офис «Legrand»
Тел.: (994 50) 225 88 10
e-mail: bureau.baku@legrandelectric.com

БЕЛАРУСЬ

Минск
220012 Минск,
ул. Сурганова, д. 28А, офис 313
Тел./факс: (375) 17 285 71 01
(375) 17 285 71 06
e-mail: bureau.minsk@legrandelectric.com

КАЗАХСТАН

Алматы
050060 Алматы,
Бостандыкский район,
ул. Ходжанова, д. 58/2
Тел.: (727) 341 01 11
e-mail: bureau.almaty@legrandelectric.com

Астана
010000 Астана,
Тауелсыздык проспект, 41
БЦ «Silk Way Center», офис 802
Тел.: (7172) 57 15 51/52/53
e-mail: bureau.astana@legrandelectric.com

Атырау
060011 Атырау,
ул. Гагарина, д. 107, офис 105
Тел.: (7122) 30 32 30
e-mail: bureau.atyrau@legrandelectric.com

УЗБЕКИСТАН

Ташкент
100070 Ташкент,
ул. Шота Руставели, стр. 41, офис 509
Тел.: (998 71) 148 09 48, 148 09 49, 238 99 48
Факс: (998 71) 148 09 47, 238 99 47
e-mail: bureau.tashkent@legrandelectric.com

УКРАИНА

Киев
04080 Киев,
ул. Туровская, д. 31
Тел.: (38) 044 351 12 00
Факс: (38) 044 351 12 15
e-mail: office.kiev@legrand.ua

ПРИСОЕДИНЯЙТЕСЬ К НАМ:

@LegrandRussia

СМОТРИТЕ НАС:

http://www.youtube.com/LegrandtvRussia

УЗНАВАЙТЕ БОЛЬШЕ: www.legrand.ru

CALL CENTER LEGRAND

Служба информационной поддержки Группы Legrand

Для звонков из Москвы: +7 (495) 660 75 54

Для звонков из РФ бесплатно: 8 (800) 700 75 54

legrand®

Представительство в России
ООО «ЛЕГРАН», 107023 Москва,
ул. Малая Семеновская, д. 9, стр. 12
Тел.: +7 495 660 75 50/60
Факс: +7 495 660 75 61
e-mail: bureau.moscou@legrand.ru
www.legrand.ru

RUR0818/DC405